CLVA50PVAD

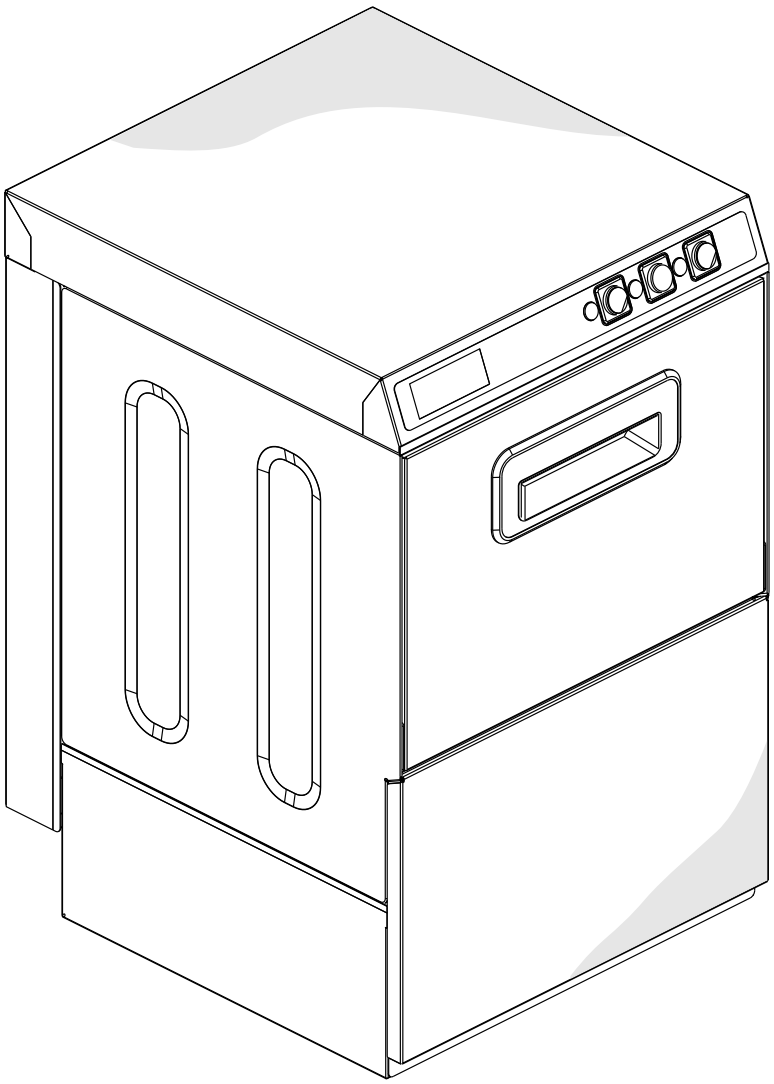

CLV50 03-2014

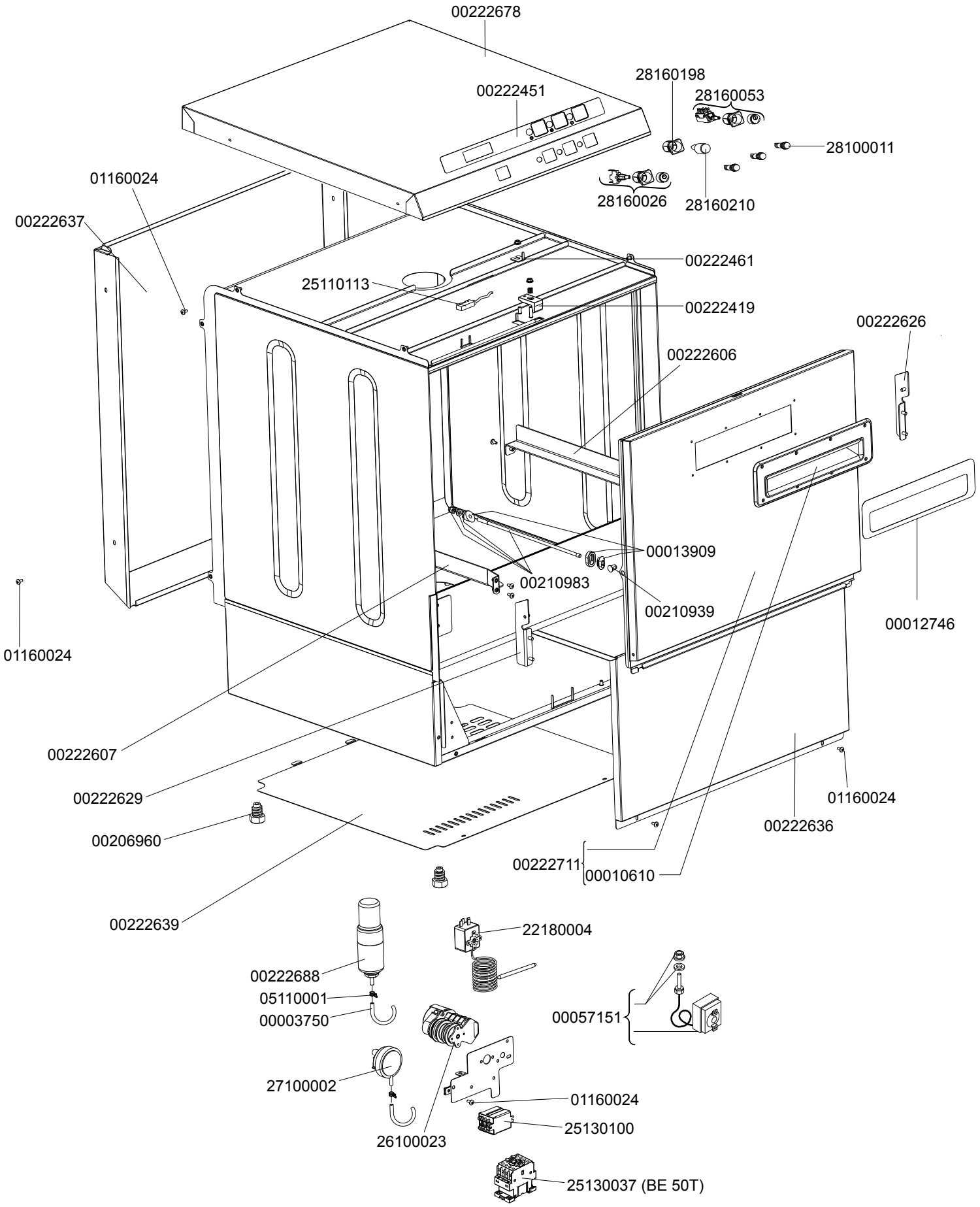
00222678
00222451
28160198
28160053
28100011
28160026
28160210
01160024
00222637
00222461
25110113
00222419
00222626
00222606
00013909
00210983
00210939
00012746
01160024
00222607
00222629
00206960
00222639
01160024
00222636
00222711
00010610
22180004
00222688
05110001
00003750
00057151
27100002
01160024
25130100
26100023
25130037 (BE 50T)

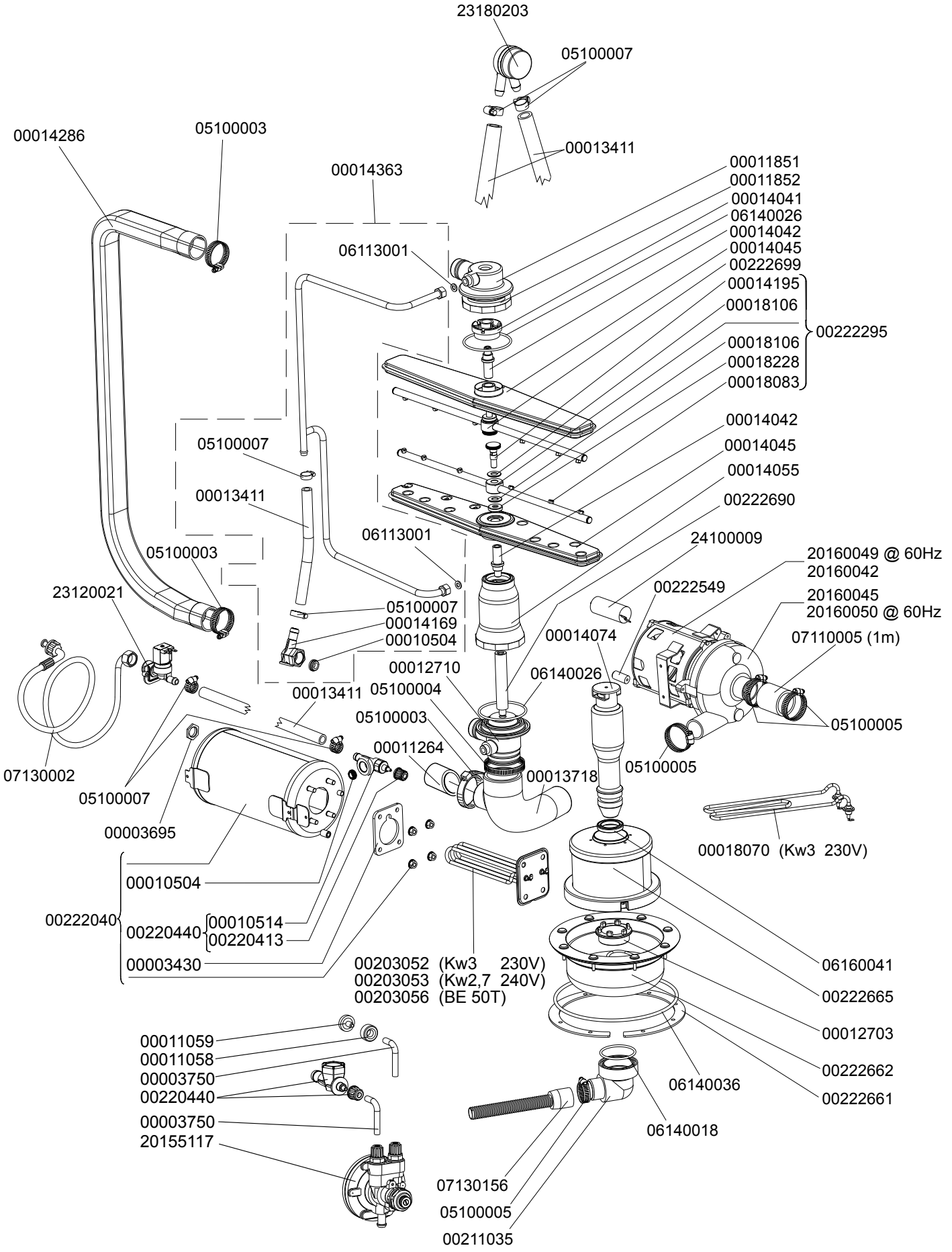
23180203
05100007
00013411
00014286
05100003
00014363
00011851
00011852
00014041
06140026
00014042
00014045
00222699
00014195
00018106
00222295
00018106
00018228
00018083
06113001
00014042
00014045
00014055
00222690
05100007
00013411
06113001
24100009
05100003
20160049 @ 60Hz
20160042
00222549
20160045
20160050 @ 60Hz
23120021
05100007
00014169
00010504
00014074
07110005 (1m)
00012710
06140026
00013411
05100004
05100003
05100005
00011264
00013718
05100005
07130002
05100007
00003695
00018070 (Kw3 230V)
00010504
00222040
00220440
00010514
00220413
00003430
00203052 (Kw3 230V)
00203053 (Kw2,7 240V)
00203056 (BE 50T)
06160041
00222665
00012703
00222662
00222661
00011059
00011058
00003750
00220440
00003750
20155117
06140036
06140018
07130156
05100005
00211035

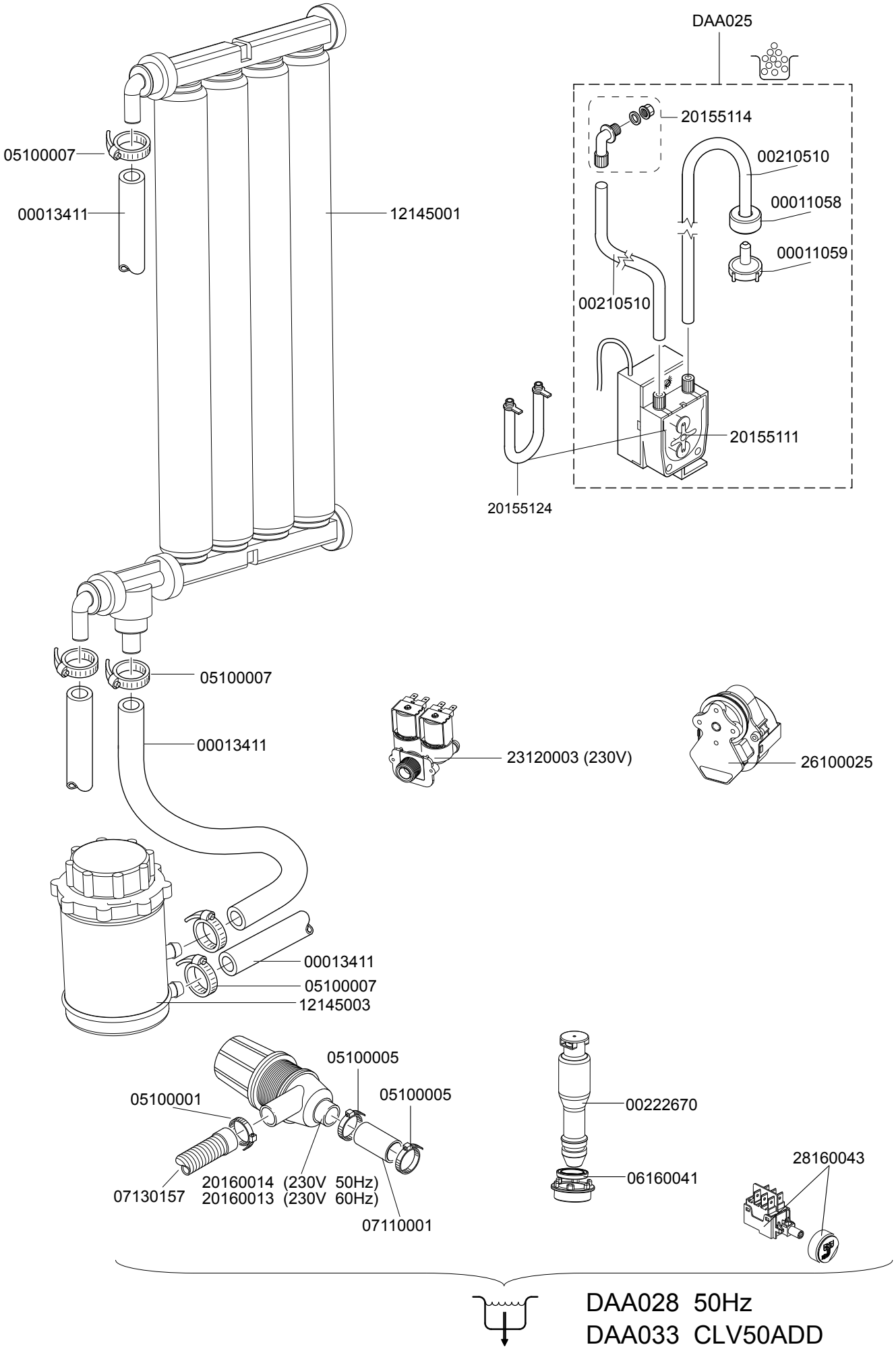
DAA025
20155114
00210510
00011058
00011059
00210510
20155111
20155124
05100007
00013411
12145001
05100007
00013411
23120003 (230V)
26100025
00013411
05100007
12145003
05100005
05100001
05100005
00222670
06160041
28160043
07130157
20160014 (230V 50Hz)
20160013 (230V 60Hz)
07110001
DAA028 50Hz
DAA033 CLV50ADD

00206721

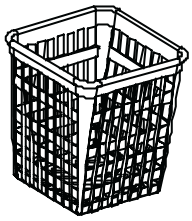

00007020

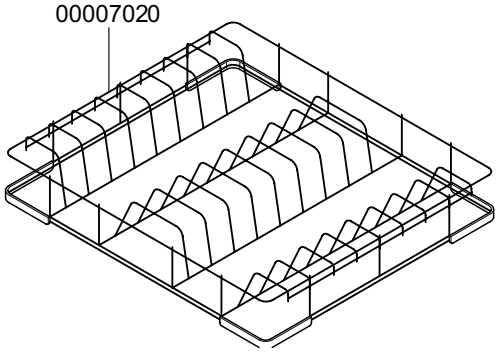

FAA007

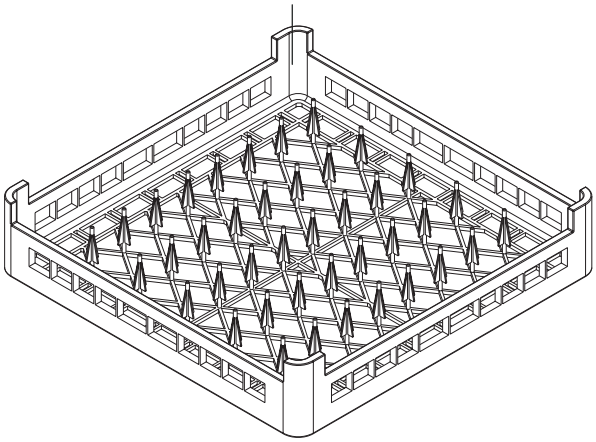

00006920

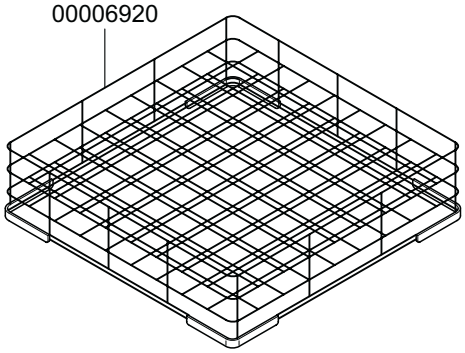

FAA001

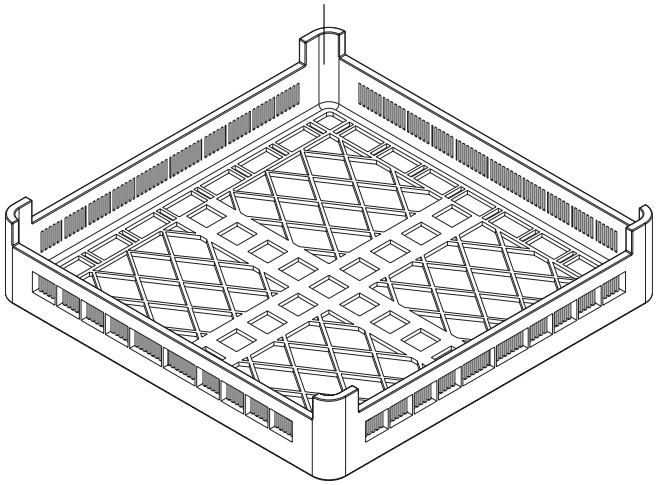

00007120

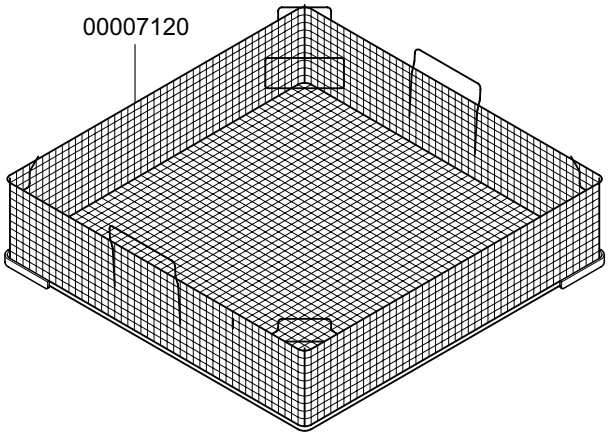
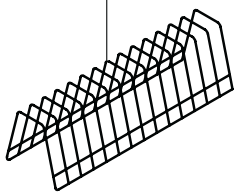
00206751