Panasonic

FM-LW-MW-SW Portable Receiver

RF-3500

Operating Instructions

Thank you for purchasing this product.
For optimum performance and safety, please read these instructions carefully.
Please keep this manual for future reference.

Manufactured by: Panasonic Corporation Kadoma, Osaka, Japan
Importer for Europe: Panasonic Marketing Europe GmbH
Panasonic Testing Centre
Winsbergring 11, 22525 Hamburg, Germany

E EI

Panasonic Corporation
Web Site: http://www.panasonic.com

En Sp Fr Ge It Du Sw Pt

RQTN0187
L1015CH0

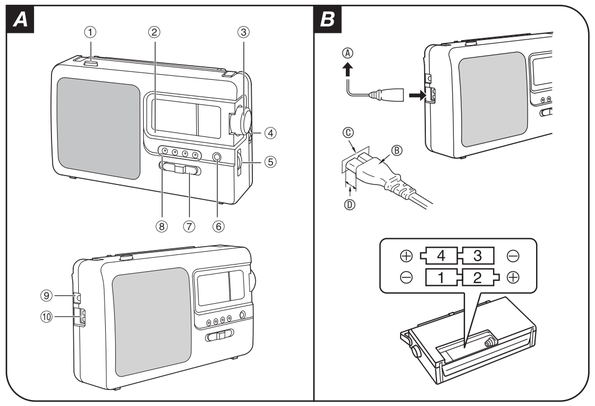

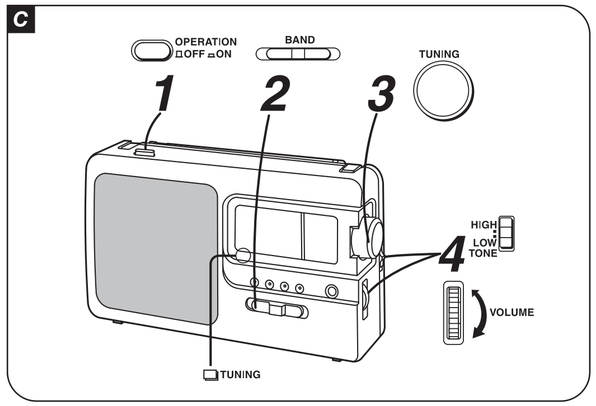

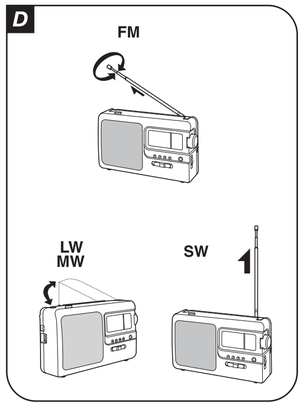

Specifications

Frequency range

FM	87.5 – 108.0 MHz
LW	148.5 – 285 kHz
MW	520 – 1610 kHz
SW	5.9 – 18.0 MHz

Power requirement

AC	230 V, 50 Hz Power consumption: 5 W
Battery	6 V (Four R14/LR14, C batteries)

Speaker	10 cm
Output power	1.0 W (RMS... max)
Output jack	EARPHONE; 3–8 Ω
Dimension (W×H×D)	244 x 142 x 92 mm
Mass	935 g (without batteries)

Note:
Specification are subject to change without notice.
Mass and dimensions are approximate.

ENGLISH

Safety precautions

WARNING!

Unit

- To reduce the risk of fire, electric shock or product damage,
  - Do not expose this unit to rain, moisture, dripping or splashing.
  - Do not place objects filled with liquids, such as vases, on this unit.
  - Use only the recommended accessories.
  - Do not remove covers.
  - Do not repair this unit by yourself. Refer servicing to qualified service personnel.
- The mains plug is the disconnecting device. Install this unit so that the mains plug can be unplugged from the socket outlet immediately.

CAUTION!

Unit

- This unit may receive radio interference caused by mobile telephones during use. If such interference occurs, please increase separation between this unit and the mobile telephone.
- Avoid using or placing this unit near sources of heat. Do not leave it in an automobile exposed to direct sunlight for a long time with the doors and windows closed as this may deform the cabinet.
- Avoid cuts, scratches, or poor connections in the AC mains lead, as they may result in possible fire or electric shock hazard. Also, excessive bending, pulling or splicing of the lead should be avoided.
- Do not unplug the AC mains lead by pulling on the lead. To do so may cause premature failure or shock hazard.
- Do not operate this unit in a bathroom, as a potential shock hazard may result.
- When not in use, disconnect the AC mains lead from the household mains socket.

Batteries

- If this unit is not used for a long period of time or is used only from an AC power source, remove all the batteries to prevent potential damage due to possible battery leakage.
- Insert so the poles (+ and –) match those in the unit.
- Do not mix old and new batteries.
- Do not use different types of batteries at the same time.
- Do not break open or short-circuit the battery.
- Do not charge the alkaline or manganese battery.
- Do not use the battery if the cover has peeled off.
- Do not heat or expose to flame.
- Do not leave the battery(ies) in a car exposed to direct sunlight for a long period of time with doors and windows closed.
- Danger of explosion if battery is incorrectly replaced. Replace only with the type recommended by the manufacturer.
- When disposing the batteries, please contact your local authorities or dealer and ask for the correct method of disposal.

Small objects

- The knobs (e.g., [TUNING] knob) can come off when pulled hard. To prevent children from swallowing the knob, do not pull it off.

This apparatus was produced to BS 800.

Supplied accessories

Check and identify the supplied accessories.

1 AC mains lead

A Location of Controls

① Operation switch (OPERATION)
② Tuning indicator (TUNING)
③ Tuning control (TUNING)
④ Tone selector (TONE)
⑤ Volume control (VOLUME)
⑥ Volume indicator (VOLUME)
⑦ Band selector (BAND)
⑧ Band indicators (FM, LW, MW, SW)
⑨ Earphone jack (EARPHONE)
Plug type: Ø 3.5 mm stereo (not included)
Excessive sound pressure from earphones and headphones can cause hearing loss.
Speaker is automatically cut off when the earphone is connected.
⑩ AC socket (AC IN)

B Power Sources

To operate on AC power

Connect the included AC mains lead to the AC IN socket of the unit and your household AC mains socket.

Ⓐ Household AC mains socket
The operation switch does not separate entire unit from mains even if in "OFF" position.

Insertion of Connector
Even when the connector is perfectly inserted, depending on the type of inlet used, the front part of the connector may jut out as shown in the drawing. However, there is no problem using the unit.

Ⓑ Connector
Ⓒ Appliance inlet
Ⓓ Approx. 6mm

To operate on battery power

Insert four R14/LR14 batteries (C, not included) in the order numbered as illustrated, and disconnect the AC mains lead from the AC IN socket.

- When the batteries get worn, the sound will be distorted and volume will be decreased. In those cases, replace all the batteries with new ones.

How to remove the batteries:
Press battery No. 4 toward (–) end and lift up.

C Listening to the Radio

Follow steps 1 – 4.

When tuning into a station, the tuning indicator will illuminate.

To turn off the unit, press OPERATION.

D Antennas

FM:
Pull out the telescopic antenna and adjust its length and angle for optimum reception.

LW/MW:
The built-in ferrite core antenna will provide excellent LW/MW reception in most areas. Turn the unit in the direction which gives the best results since the ferrite core antenna is directional.

SW:
Extend the telescopic antenna fully, keep it vertical.

Maintenance

To clean this unit, use a soft, dry cloth.
If the surfaces are extremely dirty, use a soft cloth dipped in a soap-and-water solution or a weak detergent solution.
Do not clean the cabinet with benzine or thinner.
Avoid excessive moisture.

- Avoid spray aerosol type cleaner. Some cleaners contain corrosive chemicals that may cause internal damage and cabinet deformation.

Disposal of Old Equipment and Batteries
Only for European Union and countries with recycling systems

These symbols on the products, packaging, and/or accompanying documents mean that used electrical and electronic products and batteries must not be mixed with general household waste.
For proper treatment, recovery and recycling of old products and used batteries, please take them to applicable collection points in accordance with your national legislation.
By disposing of them correctly, you will help to save valuable resources and prevent any potential negative effects on human health and the environment.
For more information about collection and recycling, please contact your local municipality.
Penalties may be applicable for incorrect disposal of this waste, in accordance with national legislation.

Note for the battery symbol (bottom symbol):
This symbol might be used in combination with a chemical symbol. In this case it complies with the requirement set by the Directive for the chemical involved.

ESPAÑOL

Precauciones de seguridad

¡ADVERTENCIA!

Unidad

- Para reducir el riesgo de incendios, descargas eléctricas o daños en el producto,
  - No exponga este aparato a la lluvia, humedad, goteo o salpicaduras.
  - No coloque encima del mismo objetos con líquidos como, por ejemplo, floreros.
  - Utilice solamente los accesorios recomendados.
  - No quite las tapas.
  - No reparar esta unidad usted mismo. Solicite las reparaciones al personal de servicio cualificado.
- El enchufe de corriente es el dispositivo que sirve para desconectar el aparato. Instale esta unidad de tal forma que el enchufe de corriente pueda desenchufarse de la toma de corriente inmediatamente.

¡ATENCIÓN!

Unidad

- Esta unidad puede tener interferencias causadas por teléfonos móviles durante su utilización. Si tales interferencias resultan evidentes, aumente la separación entre la unidad y el teléfono móvil.
- Evite utilizar o poner este aparato cerca de fuentes de calor. No lo deje durante mucho tiempo en el interior de un automóvil expuesto a los rayos directos del sol, con sus puertas y ventanas cerradas, porque la caja podría deformarse.
- Evite cortar o arañar el cable de alimentación de CA y procure que las conexiones estén bien hechas. En caso contrario, podría producirse un incendio o una descarga eléctrica. Evite también doblarlo en exceso, tirar de él o empalmarlo.
- No desconecte el cable de alimentación de CA tirando de él porque podría estropearse prematuramente o producir una descarga eléctrica.
- No utilice este unidad en un cuarto de baño, porque hay riesgo de que se produzca una descarga eléctrica.
- Cuando no lo utilice, desconecte el cable de alimentación de CA de la toma de CA.

Pila

- Si no piensa utilizar el aparato durante mucho tiempo, o si va a utilizarlo conectado a una fuente de CA solamente, no se olvide de quitar todas las pilas para evitar los daños que podrían causar sus posibles fugas de electrólito.
- Instale las pilas con sus extremos (+ y –) correctamente alineados.
- No mezcle pilas nuevas con pilas viejas.
- No utilice tipos diferentes de pilas al mismo tiempo.
- No abra forzando o cortocircuitando la pila.
- No cambie la pila alcalina o de manganeso.
- No utilice la pila si la cubierta protectora está levantada.
- No caliente o exponga a las llamas.
- No deje la(s) pila(s) en un automóvil expuesto a luz solar directa durante un largo período de tiempo con las puertas y ventanas cerradas.
- Hay peligro de explosión si se sustituye incorrectamente la pila. Solo sustituir con el mismo tipo recomendado por el fabricante.
- Al desechar las baterías, por favor contacte con sus autoridades locales o distribuidor y consulte el método correcto de eliminación.

Piezas pequeñas

- Los botones (p.ej.: el botón de sintonización [TUNING]) se pueden salir al tirar de ellos con fuerza. No saque los botones de su sitio para evitar que los niños se los traguen.

Este modelo cumple con la norma EC (para interferencias de radio 87/308/EEC).

Accesorios suministrados

Por favor, compruebe e identifique los accesorios suministrados.

1 Cable de alimentación de CA

A Ubicación de los controles

① Conmutador de operación (OPERATION)
② Indicador de sintonización (TUNING)
③ Control de sintonización (TUNING)
④ Selector de tono (TONE)
⑤ Control de volumen (VOLUME)
⑥ Indicador de volumen (VOLUME)
⑦ Selector de banda (BAND)
⑧ Indicadores de banda (FM, LW, MW, SW)
⑨ Toma de auriculares (EARPHONE)
Tipo de clavija: estéreo de Ø 3,5 mm (no suministrada)
La presión sonora excesiva de los auriculares puede causar pérdida de audición.
El altavoz se desconectara automáticamente al conectar los auriculares.
⑩ Receptáculo para CA (AC IN)

B Fuentes de Alimentación

Utilización con CA

Conecte el cable de alimentación de CA suministrado al zócalo AC IN del aparato y a una toma de CA de su hogar.

Ⓐ A la toma de CA
El conmutador de operación no separa la unidad de la alimentación eléctrica incluso en posición de "OFF".

Inserción del conector
Incluso cuando el conector está bien insertado, dependiendo del tipo de toma usada, la parte delantera del conector puede sobresalir como se muestra en la figura.

Ⓑ Conector
Ⓒ Toma del aparato
Ⓓ Aprox. 6mm

Utilización con pilas

Inserte cuatro pilas R14/LR14 (C, no suministradas) en el orden numerado mostrado en la lustración y desconecte el cable de alimentación de CA del zócalo AC IN.

- Cuando las pilas estén agotadas, el sonido se distorsionará y el volumen disminuirá. En estos casos, reemplace todas las pilas por otras nuevas.

Extracción de las pilas:
Presione la pila número 4 hacia el extremo (–) y levántela.

C Escucha de la radio

Siga los pasos 1 a 4.

Cuando sintonice una emisora, el indicador TUNING se encenderá.

Para apagar el aparato, pulse OPERATION.

D Antenas

FM:
Extienda la antena telescópica y ajuste su longitud y ángulo para obtener una recepción óptima.

LW/MW:
La sensible antena de núcleo de ferrita del incorporada ofrecerá una recepción excelente de LW y MW en la mayoría de las zonas. Para obtener una recepción óptima, gire el aparato de la dirección que ofrezca los mejores resultados ya que la antena de núcleo de ferrita es direccional.

SW:
Extienda por completo la antena telescópica, manteniéndola vertical.

Mantenimiento

Para limpiar este aparato, utilice un paño suave y seco.
Si las superficies están muy sucias, utilice un paño suave humedecido en una solución de agua y jabón o en una solución de detergente suave. No limpie la caja con bencina ni diluyente.
Evite la humedad excesiva.

- Evite los limpiadores tipo aerosol. Algunos limpiadores contienen productos químicos corrosivos que podrían causar daños en el interior del aparato y deformar la caja.

Eliminación de aparatos y baterías viejos
Solo para la Unión Europea y países con sistemas de reciclado

Estos símbolos en los productos, embalajes y/o documentos adjuntos, significan que los aparatos eléctricos y electrónicos y las baterías no deben mezclarse con los desechos domésticos.
Para el tratamiento apropiado, la recuperación y el reciclado de aparatos viejos y baterías usadas, observe las normas de recolección aplicables, de acuerdo a su legislación nacional.
Al desecharlos correctamente, estará ayudando a preservar recursos valiosos y a prevenir cualquier potencial efecto negativo sobre la salud de la humanidad y el medio ambiente.
Para obtener más información acerca de la recolección y reciclado, contacte con su comunidad local.
Podrán aplicarse penas por la eliminación incorrecta de estos residuos, de acuerdo a la legislación nacional.

Nota sobre el símbolo de la batería (símbolo de la parte de abajo):
Este símbolo puede ser usado en combinación con un símbolo químico. En este caso, el mismo cumple con los requerimientos establecidos por la Directiva para los químicos involucrados.

FRANCAIS

Précautions de sécurité

AVERTISSEMENT !

Appareil

- Pour réduire les risques d'incendie, d'électrocution ou de dommages au produit:
  - Ne pas exposer cet appareil à la pluie, à l'humidité, à la chute de gouttes ou à des éclaboussures.
  - Ne placer aucun récipient contenant un liquide, tel qu'un vase, sur l'appareil.
  - N'utiliser que les accessoires recommandés.
  - Ne pas retirer les couvercles.
  - Ne pas réparer cet appareil soi-même. Pour toute intervention, faire appel à un technicien qualifié.
- La fiche d'alimentation est ce qui permet de déconnecter l'appareil. Installer cet appareil de telle sorte que la fiche d'alimentation puisse être débranchée immédiatement de la prise de courant.

ATTENTION !

Appareil

- Cet appareil peut être perturbé par les ondes radio des téléphones mobiles pendant l'utilisation. Si vous constatez de telles interférences, éloignez le téléphone mobile de l'appareil.
- Eviter d'utiliser et de placer cet appareil à proximité de sources de chaleur. Ne pas le laisser dans une voiture exposée à la lumière directe du soleil portes et vitres fermées pendant une longue période, car cela pourrait déformer le boîtier.
- Eviter d'entailler, rayer, ou mal raccorder le cordon d'alimentation secteur car cela pourrait provoquer un feu ou un choc électrique. Eviter également de trop plier le cordon, de tirer dessus et d'y faire des raccords.
- Ne pas débrancher le cordon d'alimentation secteur en tirant dessus. Cela pourrait l'abîmer prématurément ou provoquer un choc électrique.
- Ne pas utiliser cet appareil dans une salle de bain sous peine de provoquer un choc électrique.
- Lorsque l'appareil n'est pas utilisé, débrancher le cordon d'alimentation secteur de la prise secteur.

Pile

- Si cet appareil doit rester inutilisé pendant une période prolongée ou s'il ne doit fonctionner que sur la source d'alimentation secteur, retirer toutes les piles pour éviter tout dégât potentiel résultant d'une fuite des piles.
- Mettre en place les piles de sorte que les pôles (+ et –) correspondent à ceux de l'appareil.
- Ne pas utiliser des piles usagées avec des piles neuves.
- Ne pas utiliser différents types de piles en même temps.
- Ne pas démonter ou court-circuiter les piles.
- Ne pas charger la pile alcaline ou au manganèse.
- Ne pas utiliser de piles dont l'enveloppe a été retirée.
- Ne pas chauffer ni exposer à une flamme.
- Ne pas laisser la/les pile(s) dans un véhicule exposé à la lumière directe du soleil, portes et vitres fermées pendant une longue période.
- L'utilisation d'une pile de rechange incorrecte peut entraîner des risques d'explosion. N'utiliser qu'une pile identique ou le type de pile recommandé par le fabricant.
- Lors de la mise au rebut des piles, contacter les autorités locales ou le revendeur pour connaître la méthode de mise au rebut appropriée.

Petits objets

- Les boutons (par ex. le bouton [TUNING]) peuvent sortir de leur logement si on les arrache. Pour éviter aux enfants d'avaler le bouton, ne l'arrachez pas.

Cet appareil est conforme aux prescriptions de la Directive 87/308/C.E.E.

Accessoires fournis

Vérifier que tous les accessoires fournis sont présents.

1 Cordon d'alimentation secteur

A Emplacement des commandes

① Commutateur de fonctionnement (OPERATION)
② Témoin d'accord (TUNING)
③ Commande d'accord (TUNING)
④ Sélecteur de tonalité (TONE)
⑤ Potentiomètre de volume (VOLUME)
⑥ Témoin de volume (VOLUME)
⑦ Sélecteur de gamme (BAND)
⑧ Témoins de gamme (FM, LW, MW, SW)
⑨ Prise d'écouteur (EARPHONE)
Type de fiche : Ø 3,5 mm stéréo (non fournie)
Une pression excessive du son provenant des écouteurs et haut-parleurs peut entraîner une perte de l'ouïe.
Lorsque l'écouteur est branché, le haut-parleur se coupe automatiquement.
⑩ Prise secteur (AC IN)

B Sources d'alimentation

Alimentation sur secteur

Brancher le cordon d'alimentation secteur fourni dans la prise AC IN de l'appareil et dans la prise secteur.

Ⓐ Vers la prise secteur
Mettre l'interrupteur en position "OFF" ne désolidarise pas l'appareil de l'alimentation secteur.

Insertion du connecteur
Même si le connecteur est bien inséré jusqu'au fond, la partie avant de la fiche peut éventuellement dépasser selon le type de prise utilisé, comme montré sur l'illustration. Quoi qu'il en soit, il n'y a aucun problème d'utilisation.

Ⓑ Connecteur
Ⓒ Entrée de câble
Ⓓ Environ 6 mm

Alimentation sur piles

Insérer quatre piles R14/LR14 (C, non fournies) suivant l'ordre numérique indiqué, et débrancher le cordon d'alimentation secteur de la prise AC IN.

- Lorsque les piles sont faibles, le son se déforme et le volume diminue. Dans ce cas, remplacer toutes les piles par des neuves.

Retrait des piles:
Pousser la pile numéro 4 vers l'extrémité (–) et la soulever.

C Ecoute de la radio

Effectuer les opérations 1 à 4.

Quand on accorde une station, le témoin TUNING s'allume.

Pour éteindre l'appareil, appuyer sur OPERATION.

D Antennes

FM:
Déployer l'antenne télescopique et régler sa longueur et son angle de façon à obtenir la réception optimale.

GO/PO (LW/MW):
L'antenne à tige de ferrite sensible interne de l'appareil permettra une excellente réception GO et PO dans la plupart des régions. Pour obtenir la réception optimale, tourner l'appareil dans la direction qui donnera les meilleurs résultats, car l'antenne à tige de ferrite est directionnelle.

OC (SW):
Sortir l'antenne télescopique complètement et la laisser en position verticale.

Entretien

Pour nettoyer l'appareil, utiliser un chiffon doux et sec.
Si les surfaces sont extrêmement sales, utiliser un chiffon doux trempé dans une solution de détergent doux.
Ne pas nettoyer le coffret avec de la benzine ou du diluant.
Eviter toute humidité excessive.

- Éviter de vaporiser des produits de nettoyage en aérosol. Certains renferment des produits chimiques corrosifs qui pourraient provoquer des dommages internes et déformer le coffret.

Mise au rebut des piles et des appareils électriques usagés
Uniquement pour l'Union Européenne et les pays dotés de systèmes de recyclage

Apposés sur le produit lui-même, sur son emballage, ou figurant dans la documentation qui l'accompagne, ces pictogrammes indiquent que les piles et appareils électriques et électroniques usagés doivent être séparés des ordures ménagères.
Afin de permettre le traitement, la valorisation et le recyclage adéquats des piles et des appareils usagés, veuillez les porter à l'un des points de collecte prévus, conformément à la législation nationale en vigueur.
En les éliminant correctement, vous contribuez à prévenir le gaspillage de ressources précieuses ainsi qu'à protéger la santé humaine et l'environnement.
Pour de plus amples renseignements sur la collecte et le recyclage, veuillez vous renseigner auprès de votre mairie.
Le non-respect de la réglementation relative à l'élimination des déchets est passible d'une peine d'amende.

Note relative au pictogramme à apposer sur les piles (symbole du bas) :
Le pictogramme représentant une poubelle sur roues barrée d'une croix est conforme à la réglementation. Si ce pictogramme est combiné avec un symbole chimique, il remplit également les exigences posées par la Directive relative au produit chimique concerné.

DEUTSCH

Sicherheitsmaßnahmen

WARNUNG!

Gerät

- Zur Reduzierung der Gefahr von Brand, elektrischem Schlag und Beschädigung:
  - Dieses Gerät sorgfältig vor Nässe, Feuchtigkeit, Spritz- und Tropfwasser schützen.
  - Blumenvasen und andere mit Flüssigkeiten gefüllte Behälter dürfen nicht auf dieses Gerät gestellt werden.
  - Ausschließlich das empfohlene Zubehör verwenden.
  - Auf keinen Fall die Abdeckung entfernen.
  - Versuchen Sie nie, dieses Gerät selbst zu reparieren. Reparaturarbeiten sind grundsätzlich dem Kundendienstpersonal zu überlassen.
- Das Netzkabel ist das trennende Gerät. Installieren Sie dieses Gerät so, dass das Netzkabel sofort aus der Steckdose gezogen werden kann, wenn irgendwelche Probleme auftreten.

VORSICHT!

Gerät

- Dieses Gerät kann beim Betrieb Hochfrequenzstörungen auffangen, die von einem in der Nähe verwendeten Handy verursacht werden. Falls eine solche Störbeeinflussung festgestellt wird, sollte das Handy in größerer Entfernung von diesem Gerät betrieben werden.
- Dieses Gerät nicht in der Nähe von Wärmequellen aufstellen oder betreiben. Das Gerät nicht über längere Zeit bei direkter Sonneneinstrahlung in einem geschlossenen Fahrzeug zurücklassen, da dies zu einer Verformung des Gehäuses führen könnte.
- Zur Verhütung von Brand und Stromschlag das Netzkabel vor Schnitten und Kratzern schützen und stets auf einwandfreien Anschluss achten. Außerdem darf das Netzkabel nicht geknickt, gespleißt oder überdehnt werden.
- Das Netzkabel immer am Netzstecker, nicht am Kabel selbst aus der Steckdose ziehen. Andernfalls kann das Kabel brechen, was zu einem Stromschlag führen kann.
- Dieses Gerät auf keinen Fall in einem Badezimmer betreiben, da andernfalls Stromschlaggefahr besteht.
- Wenn das Gerät nicht verwendet wird, das Netzkabel aus der Steckdose ziehen.

Batterie

- Wenn das Gerät längere Zeit nicht verwendet oder ausschließlich mit Netzstrom betrieben wird, alle Batterien entfernen, um eine mögliche Beschädigung durch Auslaufen zu verhindern.
- Legen Sie die Batterien so ein, dass die Pole (+ und –) mit den Bezeichnungen in das Gerät.
- Verbrauchte Batterien sachgerecht entsorgen.
- Niemals alte und neue Batterien gemeinsam einlegen.
- Die Batterie niemals zerlegen oder kurzschließen.
- Die Alkali- oder Mangan-Batterie niemals wieder aufladen.
- Niemals eine Batterie mit abgelöster Umhüllung benutzen.
- Niemals starker Wärme oder offenen Flammen aussetzen.
- Die Batterie(n) nicht über längere Zeit bei geschlossenen Türen und Fenstern in direktem Sonnenlicht im Auto liegen lassen.
- Explosionsgefahr bei falschem Einlegen der Batterie. Nur mit einem vom Hersteller empfohlenen Typ ersetzen.
- Was die Entsorgung der Batterien betrifft, erfragen Sie bitte bei den örtlichen Behörden oder Ihrem Händler, welches die ordnungsgemäße Entsorgungsmethode ist.

Kleinteile

- Die Knöpfe (z. B. der [TUNING]-Knopf) können sich lösen, wenn zu stark daran gezogen wird. Ziehen Sie Knöpfe nicht ab, um zu vermeiden, dass diese von Kindern verschluckt werden.

Mitgeliefertes Zubehör

Kontrollieren Sie bitte das mitgelieferte Zubehör.

1 Netzkabel

A Anordnung der Bedienungselemente

① Betriebsschalter (OPERATION)
② Abstimmanzeige (TUNING)
③ Abstimmregler (TUNING)
④ Klangfarbenwähler (TONE)
⑤ Lautstärkeregler (VOLUME)
⑥ Lautstärkeanzeige (VOLUME)
⑦ Wellenbereichswahlschalter (BAND)
⑧ Wellen bereichsanzeigen
⑨ Ohrhörerbuchse (EARPHONE)
Steckerausführung: Ø 3,5 mm Stereostecker (nicht mitgeliefert)
Ein übermäßiger Schalldruckpegel von Ohr- und Kopfhörern kann Gehörverlust verursachen.
Nach Anschließen des Ohrhörers wird der eingebaute Lautsprecher automatisch vom Signalweg getrennt.
⑩ Netzanschluss (AC IN)

B Stromquellen

Netzbetrieb

Das mitgelieferte Netzkabel an den Netzanschluss am Gerät und an eine Netzsteckdose anschließen.

Ⓐ Zur Netzsteckdose
Mit dem Betriebsschalter wird nicht die gesamte Einheit vom Netzstrom getrennt, auch wenn er sich in der Position "OFF" befindet.

Anschließen des Steckers
Auch bei richtigem Anschluss des Steckers kann je nach Bauart der Steckdose das Steckeräussere vorstehen (siehe folgende Abbildung). Die einwandfreie Funktion wird dadurch nicht beeinträchtigt.

Ⓑ Stecker
Ⓒ Steckerbuchse
Ⓓ Ca. 6 mm

Batteriebetrieb

Vier Batterien vom Typ R14/LR14-(C, nicht mitgeliefert) unter Beachtung der angegebenen numerischen Reihenfolge in das Batteriefach einlegen und dann das Netzkabel vom Netzanschluss am Gerät trennen.

- Bei abnehmender Batteriespannung, der Klang wird verzerrt, und die Lautstärke nimmt ab. In einem solchen Fall alle Batterien gegen neue auswechseln.

Entfernen der Batterien:
Auf die Seite des Minuspols (–) von Batterie Nr. 4 drücken und die Batterie herausziehen.

C Empfang von Rundfunksendungen

Schritt 1 bis 4 ausführen.

Wenn ein Sender abgestimmt ist, leuchtet die TUNING-Anzeige auf.

Zum Ausschalten des Gerätes OPERATION drücken.

D Antennen

UKW(FM):
Die Teleskopantenne herausziehen und Länge und Winkel justieren, bis die optimale Empfangsqualität erzielt wird.

LW/MW:
Die empfindliche Ferritkernantenne im Innerren des Gerätes ermöglicht in den meisten Gegenden einen hervorragenden LW/MW-Empfang. Das Gerät in die Richtung drehen, die den besten Empfang ermöglicht, da die Ferritkernantenne gerichtet ist.

KW(SW):
Die Teleskopantenne ganz herausziehen und senkrecht stellen.

Pflege und Instandhaltung

Zum Reinigen des Gerätes ein weiches, trockenes Tuch verwenden .
Bei starker Verschmutzung ein weiches Tuch in Seifenlauge oder ein neutrales Reinigungsmittel tauchen und die Schmutzflecken damit abwischen. Auf keinen Fall Benzol oder Farbverdünner zum Reinigen des Gehäuses verwenden. Auf keinen Fall Benzol oder Farbverdünner zum Reinigen des Gehäuses verwenden.
Das Tuch gründlich auswringen.

- Keine Reinigungssprays auf das Gerät versprühen. Diese können ätzende Chemikalien enthalten, die eine Beschädigung von Bauteilen im Geräteinneren oder eine Verformung des Gehäuses verursachen.

Entsorgung von veralteten Geräten und benutzten Batterien
Nur für EU und Länder mit Recycling-Systemen

Diese Symbole auf den Produkten, Verpackungen und/oder Begleitdokumenten bedeuten, dass benutzte elektrische und elektronische Produkte und Batterien nicht in den allgemeinen Hausmüll gegeben werden dürfen.
Bitte bringen Sie diese alten Produkte und Batterien zur Behandlung, Aufarbeitung bzw. zum Recycling gemäß Ihrer Landesgesetzgebung zu Ihren zuständigen Sammelpunkten.
Indem Sie sie ordnungsgemäß entsorgen, helfen Sie dabei, wertvolle Ressourcen zu schützen und eventuelle negative Auswirkungen auf die menschliche Gesundheit und die Umwelt zu vermeiden.
Wenn Sie ausführlichere Informationen zur Sammlung und zum Recycling wünschen, wenden Sie sich bitte an Ihre örtlichen Verwaltungsbehörden.
Gemäß Landesvorschriften können wegen nicht ordnungsgemäßer Entsorgung dieses Abfalls Strafgelder verhängt werden.

Hinweis zum Batteriesymbol (unteres Symbol):
Dieses Symbol kann in Kombination mit einem chemischen Symbol verwendet werden.
In diesem Fall erfüllt es die Anforderungen derjenigen Richtlinie, die für die betreffende Chemikalie erlassen wurde.

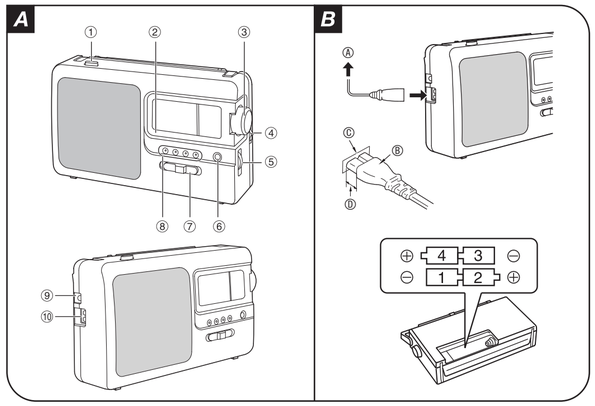

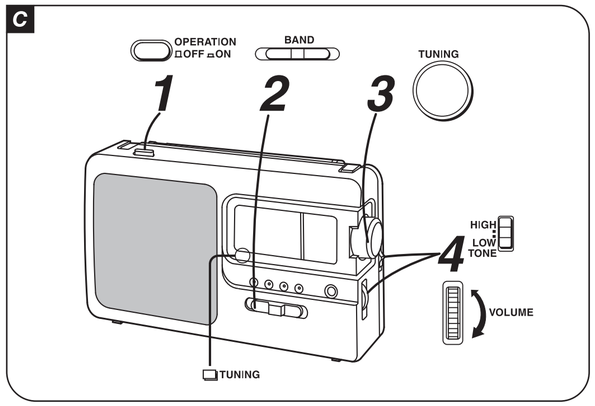

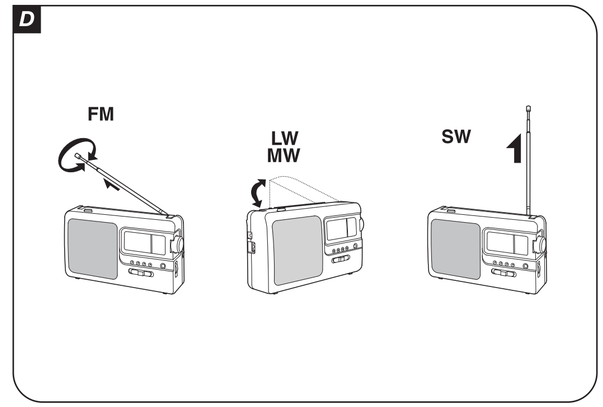

ITALIANO

Precauzioni per la sicurezza

AVVERTENZA!

Unità

- Per ridurre il rischio d'incendio, scosse elettriche o danni al prodotto,
  - Non esporlo alla pioggia, umidità, gocciolamenti o spruzzi.
  - Evitare di mettervi sopra oggetti pieni di liquidi, come vasi.
  - Usare soltanto gli accessori consigliati.
  - Non aprire i coperchi.
  - Non tentare di riparare questa unità da soli. Per le riparazioni, rivolgersi al personale di assistenza qualificato.
- La spina di alimentazione è il dispositivo di interruzione. Installare questa unità in modo che la spina di alimentazione possa essere scollegata immediatamente dalla presa di corrente.

ATTENZIONE!

Unità

- Durante l'uso, questa unità potrebbe essere soggetta alle interferenze radio causate dal cellulare. Se si dovesse verificare tale interferenza, aumentare la distanza tra questa unità e il cellulare.
- Evitare di usare o di lasciare l'apparecchio vicino a fonti di calore. Non lasciarlo nell'automobile esposta per lunghi periodi di tempo alla luce diretta del sole con le portiere e i finestrini chiusi, perché ciò può deformarlo.
- Fare attenzione a non tagliare, danneggiare o collegare incorrettamente il cavo di alimentazione CA, perché ciò può causare pericoli d'incendio o scosse. Evitare inoltre di piegarlo eccessivamente, di tirarlo o di tagliarlo per allungarlo congiungendolo ad un altro.
- Per staccare il cavo di alimentazione CA dalla presa, non tirarlo. Altrimenti si potrebbe causare un guasto imprevisto o si potrebbe essere esposti al pericolo di scosse elettriche.
- Non si deve far funzionare questa unità nel bagno, perché c'è un potenziale pericolo di scosse elettriche.
- Quando non si usa l'apparecchio, staccare il cavo di alimentazione CA dalla presa di rete elettrica.

Batteria

- Se l'unità non viene utilizzata per un lungo periodo o viene utilizzata solamente da una fonte di alimentazione CA, rimuovere tutte le batterie per evitare un potenziale danno dovuto ad una possibile fuoriuscita delle batterie.
- Inserire in modo che le polarità (+ e –) corrispondano a quelle l'unità.
- Non mischiare batterie vecchie e nuove.
- Non utilizzare contemporaneamente batterie di tipo differente.
- Non smontare o cortocircuitare la batteria.
- Non caricare la batteria alcalina o al manganese.
- Non usare la batteria se il coperchio è stato rimosso.
- Non riscaldare o esporre alle fiamme.
- Non lasciare la (le) batteria(e) in un'automobile esposta alla luce diretta del sole e con sportelli e finestrini chiusi per un periodo di tempo prolungato.
- Se la batteria non è sostituita correttamente, potrebbe verificarsi un'esplosione. Per la sostituzione utilizzare solo batterie di tipo consigliato dal produttore.
- Durante lo smaltimento delle batterie, vi preghiamo di contattare le autorità locali od il rivenditore ed informarvi sulle modalità per un corretto smaltimento.

Piccoli oggetti

- Le manopole (ad esempio, la manopola [TUNING]) possono fuoriuscire se tirate con forza. Per evitare che i bambini ingeriscano la manopola, non estrarla.

Questo apparecchio è conforme al D.M. 13.4. 1989 (Direttiva 87/308/CEE) sulla soppressione dei radiodisturbi.

Accessori in dotazione

Controllare e identificare gli accessori in dotazione.
1 Cavo di alimentazione CA

A Posizione dei comandi

① Interruttore di funzionamento (OPERATION)
② Indicatore di sintonia (TUNING)
③ Controllo di sintonia (TUNING)
④ Selettore di tono (TONE)
⑤ Controllo di volume (VOLUME)
⑥ Indicatore di volume (VOLUME)
⑦ Selettore di banda (BAND)
⑧ Indicatori di banda
⑨ Presa per l'auricolare (EARPHONE)
Tipo di spina: Ø 3.5 mm stereo (non fornita)
Una pressione sonora eccessiva negli auricolari e nelle cuffie potrebbe causare perdite dell'udito.
L'altoparlante si esclude automaticamente quando si collega l'auricolare.
⑩ Presa d'ingresso di corrente (AC IN)

B Fonti di alimentazione

Funzionamento con la corrente della rete

Collegare il cavo di alimentazione in dotazione alla presa di ingresso di corrente dell'apparecchio e ad una presa di rete.
Ⓐ Alla presa di corrente domestica
L'interruttore di funzionamento non separa l'intera unità dalla rete di alimentazione anche se si trova in posizione "OFF".

Inserimento del connettore
Anche quando il connettore è perfettamente inserito, a seconda del tipo di presa utilizzata, la parte anteriore del connettore potrebbe sporgere così come viene mostrato in figura. Comunque non costituisce alcun problema per l'uso dell'apparecchio.
Ⓑ Connettore
Ⓒ Presa apparecchio
Ⓓ Circa. 6 mm

Funzionamento con le pile

Inserire quattro pile R14/LR14 (C, non fornite) nell'ordine numerico indicato, e staccare il cavo di alimentazione dalla presa di ingresso di corrente.

- Quando le pile sono deboli, il suono diventa distorto e il volume si riduce. In questi casi, sostituire le pile con altre nuove.

Modo di togliere le pile:
Premere la pila numero 4 verso l'estremità (–) e toglierla tirandola su.

C Ascolto della radio

Seguire il procedimento dei passi da 1 a 4.

Quando si sintonizza una stazione, l'indicatore TUNING si accende.

Per spegnere l'apparecchio, premere OPERATION.

D Antenne

FM:
Estrarre l'antenna telescopica e regolarne la lunghezza e l'angolo per la ricezione ottimale.

OL/OM (LW/MW):
La sensibile antenna a nucleo di ferrite all'interno dell'apparecchio permette una eccellente ricezione OL/OM quasi dovunque. Girare l'apparecchio nella direzione che produce i risultati migliori, in quanto l'antenna a nucleo di ferrite è direzionale.

OC (SW):
Estendere completamente l'antenna telescopica lasciandola verticale.

Manutenzione

Per pulire l'apparecchio, usare un panno morbido e asciutto.
Se le superfici sono molto sporche, usare un panno morbido inumidito con acqua e sapone o con una soluzione detergente debole.
Non usare benzina o solventi.
Non usare panni troppo umidi.

- Non usare pulitori spray. Alcuni di essi contengono sostanze chimiche corrosive, che possono causare danni interni o deformare l'esterno del l'apparecchio.

Smaltimento di vecchie apparecchiature e batterie
Solo per l'Unione Europea e Paesi con sistema di riciclaggio

Questi simboli sui prodotti, sull'imballaggio, e/o sulle documentazioni o manuali accompagnanti i prodotti indicano che i prodotti elettrici, elettronici e le batterie usate non devono essere buttati nei rifiuti domestici generici.
Per un trattamento adeguato, recupero e riciclaggio di vecchi prodotti e batterie usate, vi preghiamo di portarli negli appositi punti di raccolta, secondo la legislazione vigente nel vostro Paese.
Smaltendoli correttamente, contribuirete a salvare importanti risorse e ad evitare i potenziali effetti negativi sulla salute umana e sull'ambiente.
Per ulteriori informazioni sulla raccolta e sul riciclaggio, vi preghiamo di contattare il vostro comune.
Sono previste e potrebbero essere applicate sanzioni qualora questi rifiuti non siano stati smaltiti in modo corretto ed in accordo con la legislazione nazionale.

Nota per il simbolo delle batterie (simbolo sotto):
Questo simbolo può essere usato in combinazione con un simbolo chimico; In questo caso è conforme ai requisiti indicati dalla Direttiva per il prodotto chimico in questione.

NEDERLANDS

Veiligheidsmaatregelen

WAARSCHUWING!

Apparaat

- Beperk het risico van brand, elektrische schokken of beschadiging van het product,
  - Stel dit apparaat niet bloot aan regen, vocht, druppels of spetters.
  - Plaats geen voorwerpen waarin een vloeistof zit bovenop het apparaat plaatsen.
  - Gebruik uitsluitend de aanbevolen accessoires.
  - Verwijder niet de afdekking.
  - Probeer nooit zelf reparaties aan het apparaat uit te voeren. Laat onderhoud over aan erkend onderhoudspersoneel.
- De hoofdstekker schakelt het apparaat uit. Installeer het apparaat op een dergelijke wijze dat de hoofdstekker onmiddellijk uit het stopcontact kan worden getrokken.

VOORZICHTIG!

Apparaat

- Tijdens het gebruik is dit apparaat vatbaar voor radiostoring veroorzaakt door een mobiele telefoon. Wanneer dergelijke storing optreedt, moet u dit apparaat en de mobiele telefoon verder van elkaar vandaan gebruiken.
- Plaats of gebruik dit apparaat liefst niet in de buurt van warmtebronnen. Laat het niet achter in een auto die lang met gesloten ramen en portieren in het direct zonlicht staat. Hierdoor kan de omkasting vervormd raken.
- Vermijd insnijdingen, krassen of slechte verbindingen in het netsnoer, daar dit kan resulteren in brand of blootstelling aan elektrische schokken. Vermijd ook overmatig buigen, trekken of splitsen van het netsnoer.
- Trek niet aan het snoer zelf wanneer u het netsnoer uit het stopcontact verwijdert. Dit kan al snel leiden tot defecten of het risico van elektrische schokken.
- Gebruik dit apparaat niet in een badkamer, aangezien er dan gevaar is voor een elektrische schok.
- Wanneer u het apparaat niet gebruikt, trek dan de stekker van het netsnoer uit het stopcontact.

Batterij

- Als het apparaat lange tijd niet wordt gebruikt of uitsluitend op netstroom wordt gebruikt, verwijder dan alle batterijen zodat mogelijke beschadiging als gevolg van lekkende batterijen wordt voorkomen.
- Stop de batterijen op de juiste manier in de apparaat en zorg er voor dat u de + en – op de juiste polen aansluit.
- Gebruik niet oude en nieuwe batterijen door elkaar.
- Gebruik niet tegelijkertijd batterijen van een verschillend type.
- Haal de batterij niet uit elkaar en veroorzaak geen kortsluiting tussen de polen.
- Laad de alkaline of mangaan-batterij niet.
- Gebruik niet een batterij waarvan de mantel is losgeraakt.
- Niet verhitten of blootstellen aan vuur.
- Laat de batterij(en) niet gedurende lange tijd achter in een auto die in de zon staat en waarvan de portieren en ramen gesloten zijn.
- Explosiegevaar wanneer de batterij op onjuiste wijze vervangen wordt. Vervang alleen door een batterij van het type dat door de fabrikant wordt aanbevolen.
- Informeer bij de lokale autoriteiten of bij uw leverancier naar de juiste manier voor de afvalverwerking van de batterijen.

Kleine voorwerpen

- De knoppen (bijv., de knop [TUNING]) kunnen loskomen als er hard aan wordt getrokken. Voorkom dat kinderen de knop kunnen inslikken, trek de knop niet los.

VOLDOET AAN EEG RICHTLIJN 87/308 E.E.G.

Meegeleverde accessoires

Gelieve te controleren of de volgende accessoires zijn meegeleverd.
1 Netsnoer

A Bedieningsfuncties

① Aan/uit schakelaar (OPERATION)
② Afstem-indicator (TUNING)
③ Afstemknop (TUNING)
④ Toonkeuzeschakelaar (TONE)
⑤ Volume regelaar (VOLUME)
⑥ Volume-indicator (VOLUME)
⑦ Bandkeuzeschakelaar (BAND)
⑧ Golfbandindicators
⑨ Oortelefoon-aansluiting (EARPHONE)
Stekkertype: Ø 3,5 mm stereo (niet bijgeleverd)
Overmatig geluidsvolume via oor- en hoofdtelefoon kan gehoorverlies veroorzaken.
Wanneer de oortelefoon is aangesloten,is de luidspreker automatisch afgesloten.
⑩ Netspanningsingang (AC IN)

B Stroombronnen

Gebruik op netstroom

Sluit het bijgeleverde netsnoer aan op de AC IN aansluiting van het apparaat en op uw stopcontact.
Ⓐ In het stopcontact.
De bedieningsschakelaar sluit niet het gehele apparaat af van de stroomvoorziening, zelfs niet in de stand "OFF".

Insteken van de stekker
Ook als de stekker volledig wordt ingestoken, is het mogelijk dat afhankelijk van de gebruikte soort stekkeringang, de voorzijde van de stekker uitsteekt, zoals aangegeven in de tekening. Bij gebruik van dit apparaat vormt dit echter geen probleem.
Ⓑ Stekker
Ⓒ Stekkeringang van het apparaat
Ⓓ Ongeveer 6mm

Gebruik op batterijstroom

Plaats vier R14/LR14 batterijen (C, niet bijgeleverd) in de afgebeelde genummerde volgorde in het batterijvak en verwijder de stekker van het netsnoer uit de AC IN aansluiting.

- Wanneer de batterijen bijna leeg zijn, het geluid klinkt vervormd en het volume vermindert. In zulke gevallen dient u alle batterijen door nieuwe te vervangen.

Verwijderen van de batterijen:
Druk batterij nr. 4 naar de (–) zijde en breng deze omhoog.

C Luisteren naar de radio

Volg stappen 1 – 4 op.

Wanneer er op een station is afgestemd, zal de TUNING indicator aangaan.

Om het apparaat uit te schakelen, druk op OPERATION.

D Antennes

FM:
Trek de telescoopantenne uit en stel haar lengte en hoek af voor een optimale ontvangst.

LW/MW:
De ingebouwde ferrietkern-antenne zorgt in de meeste gebieden voor een uitstekende LW- en MW-ontvangst. Om een optimale ontvangst te krijgen, draai het apparaat in de richting waarin u de beste resultaten krijgt, omdat de ferrietkern-antenne een gerichte antenne is.

SW (korte golf):
Trek de telescoopantenne geheel uit en zet deze recht omhoog.

Onderhoud

Gebruik een zachte, droge doek voor het reinigen van dit apparaat.
Als de buitenpanelen erg vuil zijn, gebruik dan een zachte doek en dompel deze in een zeepoplossing of in een oplossing van een mild schoonmaakmiddel.
Reinig de behuizing nooit met benzine of verfverdunner.
Zorg dat de doek niet te nat is.

- Vermijd het gebruik van schoonmaakmiddelen in spuitbussen. Sommige van deze schoonmaakmiddelen bevatten corroderende chemicaliën die inwendige beschadiging en vervorming van de behuizing kunnen veroorzaken.

Het wegdoen van oude apparatuur en battrijen
Alleen voor de Europese Unie en landen met recyclingsystemen

Deze symbolen op de producten, verpakking en/of begeleidende documenten betekenen dat gebruikte elektrische en elektronische producten gebruikte en batterijen niet mogen gemend worden met gewoon huishoudelijk afval.
Voor een correcte behandeling, recuperatie en recyclage van oude producten en lege batterijen moeten zij naar de bevoegde verzamelpunten gebracht worden in overeenstemming met uw nationale wetgeving.
Door ze correct te verwijderen draagt u uw steentje bij tot het beschermen van waardevolle middelen en tot de preventie van potentieel negatieve effecten op de gezondheid van de mens en op het milieu.
Voor meer informatie over inzamelen en recycleren, gelieve contact op te nemen met uw plaatselijke gemeente.
Voor een niet-correcte verwijdering van dit afval kunnen boetes opgelegd worden in overeenstemming met de nationale wetgeving.

Opmerking over het batterijensymbool (onderkant symbool):
Dit symbool kan gebruikt worden in verbinding met een chemisch symbool. In dat geval wordt de eis, vastgelegd door de Richtlijn voor de betrokken chemische producten vervuld.

SVENSKA

Säkerhetsföreskrifter

VARNING!

Enhet

- För att reducera risken för brand, elektrisk stöt eller produktskada:
  - Utsätt inte den här apparaten för regn, fukt, droppar eller skvätt.
  - Placera inga föremål fyllda med vätska, som t.ex. vaser, på denna enhet.
  - Använd endast rekommenderade tillbehör.
  - Avlägsna inte höljen.
  - Försök inte reparera denna enhet på egen hand. Låt utbildad servicepersonal utföra service och reparationer.
- Strömkontakten är urkopplingsenheten. Installera denna enhet så att strömkontakten kan kopplas ur från uttaget direkt.

FÖRSIKTIGHET!

Enhet

- Det kan inträffa att den här enheten under användningen tar emot radiostörningar, orsakade av mobiltelefoner. Öka avståndet mellan enheten och mobiltelefonen om störningarna är uppenbara.
- Undvik att använda eller placera denna enhet nära varma föremål. Lämna den inte i en bil utsatt för direkt solljus under någon längre period, med dörrar och fönster stängda, eftersom apparatens hölje då kan deformeras.
- Undvik hack och skråmor i, eller dålig anslutning av AC-strömsladden, då det kan medföra brandfara eller risk för elektriska stötar. Undvik också att böja, dra i eller slitsa upp nätkabeln.
- Koppla inte ur AC-strömsladden genom att dra i den. Det kan orsaka tekniska fel eller orsaka risk för stötar.
- Använd inte enheten i ett badrum då detta kan innebära risk för stötar.
- Drag ur AC-strömsladden från vägguttaget då apparaten inte används.

Batteri

- Om apparaten inte används under en längre period, eller om den bara drivs med AC-ström, tag då ur alla batterierna för att förhindra skada till följd av batteriläckage.
- Sätt i batterierna så att polerna (+ och –) matchar polerna i apparat.
- Blanda inte gamla och nya batterier.
- Använd inte olika typer av batterier samtidigt.
- Bryt inte upp och kortslut inte batteriet.
- Återuppladda inte alkalisk batteri eller brunstens-batteri.
- Använd inte batteriet om höljet skalats av.
- Värm inte upp och utsätt inte batteriet för öppen eld.
- Lämna inte batteriet(/erna) i en bil som utsätts för direkt solljus under en längre period med dörrar och fönster stängda.
- Explosionsrisk förekommer om batteriet inte sätts i korrekt. Ersätt endast med sort som rekommenderas av tillverkaren.
- När du gör dig av med batterierna, var god kontakta dina lokala myndigheter eller din lokala återförsäljare och fråga efter rätt metod för avfallshantering.

Små föremål

- Rattarna (t.ex. [TUNING]-ratten) kan lossna om den dras hårt. För att förhindra barn från att svälja ratten, dra inte av den.

Dette apparat overholder det gældende EF-direktiv vedørende radiostøj.

Medföljande tillbehör

Var god kontrollera och pricka av de medföljande tillbehören.
1 AC-strömsladd

A Kontrollernas placering

① Strömställare (OPERATION)
② Stationsinstiäningsindikator (TUNING)
③ Stationsinställning (TUNING)
④ Tonväljare (TONE)
⑤ Volymkontroll (VOLUME)
⑥ Volymindikator (VOLUME)
⑦ Radiobandsväljare (BAND)
⑧ Radiobandsindikatorer
⑨ Uttag för öronmussla (EARPHONE)
Typ av kontaktplugg: Ø 3,5 mm stereo (medföljer ej)
För starkt ljudtryck från öronsnäckor och hörlurar kan orsaka hörselskador.
Högtalaren stängs automatiskt av då öronmusslan kopplas in.
⑩ Uttag för nätsladd (AC IN)

B Strömkällor

Nätdrif

Koppla in den medföljande växelströmsnätsladden till apparatens växelströmsingång (AC IN) och sedan till ditt vägguttag för nätström.
Ⓐ Vägguttaget
Även om apparatens strömställare är i "OFF"-läge, har fortfarande en del av apparaten nätspänning.
For Danmark:
Tænd/sluk knappen afbryder ikke apparatet fra nettet selv, når knappen står i "OFF" stilling.

Isättning av kontakt
Beroende på typ av uttag i bruk kan det hända att den främre delen av kontakten skjuter ut så som visas i illustrationen, även när kontakten sitter helt i. Detta är dock inget hinder för att använda enheten.
Ⓑ Kontakt
Ⓒ Apparatuttag
Ⓓ Ungefär 6 mm

Batteridrift

Sätt i fyra R14/LR14 batterier (storlek C, medföljer ej) i den ordning som visas i bilden, och koppla ur växelströmsnätsladden från apparatens AC IN-uttag.

- Då batterierna är svaga, ljudet innehåller distorsion och volymen minskar. Byt i dessa fall ut alla batterierna mot nya.

Att ta ur batterierna:
Tryck batteri nummer 4 mot (–)-sidan och lyft upp.

C Lyssning på radio

Utför steg 1 – 4.

Då en station stalls in, tands TUNING-indikatorn.

Stäng av apparaten, tryck på OPERATION.

D Antenner

FM:
Drag ut teleskopantennen och ställ in antennens vinkel samt längd så att du får bästa möjliga mottagning.

LV/MV (LW/MW):
Den inbyggda ferritkärneantennen ger dig utmärkt LV-och MV-mottagning på de flesta ställen. Vrid apparaten i den riktning som ger bäst resultat, eftersom ferritkärneantennen är riktningskänslig.

KV (SW):
Drag ut teleskopantennen helt, lodrätt.

Underhåll

Rengör apparaten med en mjuk, torr tygduk.
Om apparatytorna är mycket smutsiga, använd en mjuk tygduk doppad i en tvållösning eller en mild diskmedelslösning.
Rengör inte höljet med bensin eller thinner.
Undvik alltför mycket fukt.

- Undvik att använda rengöringsspray. En del rengöringssprayer innehåller frätande kemikalier som kan orsaka interna skador och deformering av höljet.

Avfallshantering av gammal utrustning och batterier
Endast för Europeiska Unionen och länder med återvinningssystem

Dessa symboler på produkter, förpackningar och/eller medföljande dokument betyder att man inte får blanda elektriska och elektroniska produkter eller batterier med vanliga hushållssopor.
För att gamla produkter och använda batterier ska hanteras och återvinnas på rätt sätt ska man ta dem till passande uppsamlingsställe i enlighet med nationella bestämmelser.
När du kasserar dem på rätt sätt hjälper du till att spara på värdefulla resurser och förebygga en potentiell negativ inverkan på människors hälsa och på miljön.
För mer information om uppsamling och återvinning var god kontakta din kommun.
Olämplig avfallshantering kan beläggas med straff i enlighet med nationella bestämmelser.

Notering till batterisymbolen (bottensymbol):
Denna symbol kan användas i kombination med en kemisk symbol. I detta fall iakttar den de krav som ställs upp i direktivet för den aktuella kemikalien.

PORTUGUÊS

Precauções de segurança

ATENÇÃO!

Unidade

- Para reduzir o risco de incêndio, choque eléctrico ou danos no produto,
  - Não expor esta unidade à chuva, humidade, gotas ou salpicos.
  - Não colocar objectos com líquidos, como por exemplo vasos, nesta unidade.
  - Utilizar apenas os acessórios recomendados.
  - Não remover as tampas.
  - Não reparar esta unidade você mesmo. Solicite as reparações a pessoal de serviço qualificado.
- A ficha de corrente é o dispositivo para desligar. Instale esta unidade de forma a conseguir desligar a ficha de corrente da tomada imediatamente.

CUIDADO!

Unidade

- Esta unidade pode receber interferência de rádio causada por telemóveis durante o uso. Se ocorrer tal interferência, por favor aumente a distância entre esta unidade e o telemóvel.
- Evite utilizar ou colocar esta unidade perto de fontes de calor. Não a deixe num automóvel exposta à luz solar directa por muito tempo com as portas e janelas fechadas pois isto poderá deformar a caixa.
- Evite cortes, riscos, ou más ligações no cabo de corrente CA, pois estes poderão resultar em possível fogo ou perigo de choque eléctrico. Também a dobragem excessiva, puxar ou emendar o cabo deverá ser evitado.
- Não desligue o cabo de CA puxando pelo cabo. Fazê-lo poderá provocar uma avaria prematura ou perigo de choque.
- Não opere o aparelho com CA num quarto de banho, pois poderá resultar perigo de choque.
- Quando não em uso, desligue o cabo de corrente CA da tomada de CA doméstica.

Pilhas

- Se o aparelho não for usado durante um longo período de tempo ou se for usado apenas a partir de uma fonte de alimentação de CA, remova todas as pilhas para evitar danos potenciais devidos a possíveis derrames das pilhas.
- Instale as pilhas com as suas extremidades (+) e (-) correctamente alinhadas.
- Não misture pilhas novas com pilhas velhas.
- Não utilizar diferentes tipos de pilhas ao mesmo tempo.
- Não forçar a abertura nem causar curto-circuito às pilhas.
- Não carregar pilhas alcalinas ou de manganésio.
- Não utilizar a pilha se a tampa tiver sido retirada.
- Não aquecer nem expor a chamas.
- Não deixar a pilha ou pilhas num carro expostas à luz solar directa durante um longo período de tempo com as portas e janelas fechadas.
- Perigo de explosão no caso da pilha for substituída incorrectamente. Substituir apenas com o tipo recomendado pelo fabricante.
- Quando eliminar as pilhas, por favor contacte as autoridades locais ou vendedor e pergunte qual o método correcto de eliminação.

Pequenos objectos

- Os botões (ex: botão [TUNING]) podem sair se puxar com força. Para evitar que as crianças engulam o botão, não o puxe.

Acessórios fornecidos

Verificar e identificar os acessórios fornecidos.
1 Cabo de alimentação AC

A Localização de Controlos

① Interruptor de operação (OPERATION)
② Indicador de sintonia (TUNING)
③ Controlo de sintonia (TUNING)
④ Selector de tonalidade (TONE)
⑤ Controlo de volume (VOLUME)
⑥ Indicador de volume (VOLUME)
⑦ Selector de banda (BAND)
⑧ Indicadores de banda (FM, LW, MW, SW)
⑨ Tomada de auricular (EARPHONE)
Tipo de ficha: Ø 3,5 mm estéreo (não incluída)
Pressão sonora excessiva dos auriculares e auscultadores pode provocar perda de audição.
O altifalante é automaticamente desligado quando o auricular é ligado.
⑩ Tomada CA (AC IN)

B Fonte de Alimentação

Para operar com alimentação CA

Ligue o cabo de corrente CA incluído à tomada AC IN da unidade e à tomada de CA doméstica.
Ⓐ Tomada de alimentação AC doméstica.
O interruptor de operação não isola completamente a unidade da corrente mesmo se estiver na posição "OFF"

Inserção do conector
Mesmo quando o conector está perfeitamente inserido, dependendo do tipo de entrada usado, a parte frontal do conector poderá sobressair como mostrado no desenho. Não há, no entanto, qualquer problema em utilizar a unidade.
Ⓑ Conector
Ⓒ Entrada do aparelho
Ⓓ Aprox. 6mm

Para operar com alimentação de pilhas

Introduza quatro pilhas R14/LR14 (C, não incluídas) pela ordem numérica conforme ilustrado, e desligue o cabo de corrente AC da tomada AC IN.

- Quando as pilhas ficarem fracas, o som será distorcido e o volume diminuirá. Nesses casos, substitua todas as pilhas por novas.

Como remover as pilhas:
Prima a pilha no. 4 para a extremidade (–) e levante-a.

C Escuta de Rádio

Siga os passos 1 a 4

Ao sintonizar uma estação, o indicador de sintonia ilumina-se.

Para desligar a unidade, prima OPERATION.

D Antenas

FM:
Puxe para fora a antena telescópica e ajuste o seu comprimento e ângulo para a recepção ideal.

OL/OM:
A antena de núcleo de ferrite incorporada proporcionará uma recepção OL/OM excelente na maior parte das áreas. Rode a unidade na direcção que der melhores resultados dado que a antena de núcleo de ferrite é direccional.

SW:
Estique completamente a antena telescópica e mantenha-a vertical.

Manutenção

Para limpar esta unidade, use um pano macio e seco.
Se as superfícies estiverem extremamente sujas, use um pano macio mergulhado numa solução de sabão e água ou numa solução fraca de detergente.
Não limpe a caixa com benzina ou diluente. Evite humedecer demasiado.

- Evite produtos de limpeza de tipo aerossol. Alguns produtos de limpeza contém químicos corrosivos que poderão provocar danos internos e deformação da caixa.

Eliminação de equipamento velho e pilhas
Apenas para a União Europeia e países com sistemas de reciclagem

Estes símbolos nos produtos, embalagem e/ou documentos acompanhantes, significam que produtos eléctricos e electrónicos e pilhas usadas não devem ser misturados com o lixo doméstico geral.
Para tratamento adequado, recuperação e reciclagem de produtos velhos e pilhas usadas, por favor dirija-se aos pontos de recolha aplicáveis de acordo com a legislação nacional.
Ao eliminá-los correctamente, você vai ajudar a salvar recursos valiosos e evitar quaisquer potencias efeitos negativos na saúde humana e no meio ambiente.
Para mais informação sobre a recolha e reciclagem, por favor contate o seu município.
Podem ser aplicadas penas pela eliminação incorrecta deste lixo, de acordo com a legislação nacional.

Nota em relação ao símbolo da pilha (símbolo na parte de baixo):
Este símbolo pode ser usado em combinação com um símbolo químico. Neste caso, está de acordo com os requisitos definidos pela Directiva para os químicos envolvidos.