Nikon

BINOCULARS/BINOCULARES/ JUMELLES/BINÓCULO

ACULON A30 8×25 / 10×25

Instruction manual / Manual de instrucciones / Mode d'emploi / Manual de instruções

En Es Fr Pb

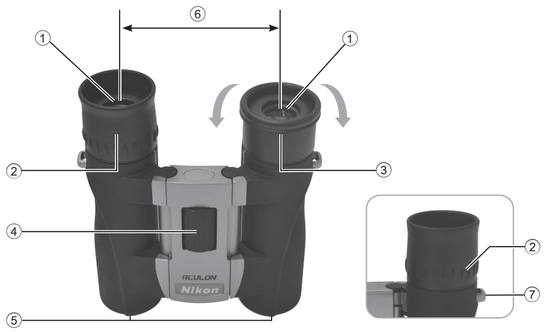

Nomenclature

① Eyepieces
② Eyecups*
(with diopter adjustment function)
③ Eyecups*
④ Focusing ring
⑤ Objective lens
⑥ Interpupillary distance
⑦ Neckstrap eyelets

* Eyecups
- For eyeglass wearers, use with the rubber eyecups folded down the outside.
- For non-eyeglass wearers, use with the rubber eyecups extended.

Nomenclatura

① Oculares
② Ojeras*
(con función de ajuste de dioptrías)
③ Ojeras*
④ Anillo de enfoque
⑤ Lente del objetivo
⑥ Distancia interpupilar
⑦ Ojales para la correa alrededor del cuello

* Ojeras
- Si lleva gafas, utilizar con las ojeras de goma dobladas hacia el exterior.
- Si no lleva gafas, utilizar con las ojeras de goma completamente extendidas.

Nomenclature

① Oculaires
② Œilletons*
(avec fonction de réglage dioptrique)
③ Œilletons*
④ Bague de mise au point
⑤ Objectif
⑥ Distance interpupillaire
⑦ Œillets pour bandouilière

* Œilletons
- Les porteurs de lunettes peuvent utiliser les œilletons en caoutchouc en position entièrement rétractée.
- Les personnes qui ne portent pas de lunettes peuvent utiliser les œilletons en caoutchouc en position entièrement déployée.

Nomenclatura

① Lentes oculares
② Oculares*
(com função de ajuste de dioptria)
③ Oculares*
④ Anel de foco
⑤ Objetiva
⑥ Distância interpupilar
⑦ Ilhoses da alça de pescoço

* Oculares
- Para pessoas que usam óculos: use os oculares de borracha dobrados para fora.
- Para pessoas que não usam óculos: use com os oculares de borracha estendidos.

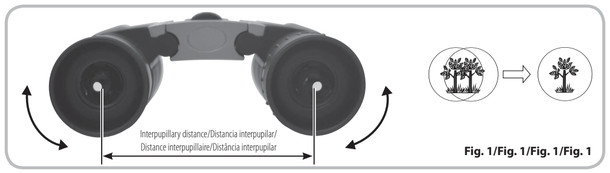

Fig. 1/Fig. 1/Fig. 1/Fig. 1

English

PRECAUTIONS

Thank you for purchasing these Nikon binoculars.
Strictly observe the following guidelines in order to use the equipment properly and avoid potentially dangerous accidents.

1 Before using the product, thoroughly read the "SAFETY PRECAUTIONS", "OPERATION PRECAUTIONS" and the instructions accompanying the product on correct use.
2 Keep these instructions within easy reach for reference.

In order to protect you and third parties from possible injury and/or property damage or loss, you are kindly requested to pay close attention to all instructions, warnings and cautions regarding the use and care of this product.

⚠ WARNING
This indication alerts you to the fact that any improper use ignoring the contents described herein can result in potential death or serious injury.

⚠ CAUTION
This indication alerts you to the fact that any improper use ignoring the contents described herein can result in potential injury or may cause only physical damage.

OPERATION PRECAUTIONS
The items contained in this section alert you to the fact that any improper use ignoring the contents described herein may negatively affect product performance and functionality.

SAFETY PRECAUTIONS

⚠ WARNING!
Never look at the sun directly while using binoculars/monocular.
Looking directly at the sun or intense light may seriously damage the eyes or cause blindness.

⚠ CAUTION!
- Do not leave the binoculars/monocular in an unstable place. They may fall and cause injury.
- Do not look through the binoculars/monocular while walking. You may walk into unexpected objects and get hurt.
- Do not swing the binoculars/monocular by their straps. They may hit someone and cause injury.
- The soft case, strap, and external materials utilized on binoculars/monocular and eyecups may deteriorate due to aging and stain clothes. To prevent this, check their condition before each use, and consult with a Nikon authorized service representative if such deterioration is found.
- If you use the eyecups for a long period of time, you may suffer skin inflammation. If you develop any symptoms, stop use and consult a doctor immediately.
- Be careful not to pinch your finger when adjusting interpupillary distance or diopter. Be particularly careful if you let small children use the binoculars.
- Do not leave the polyethylene bag used for packaging within small children's reach. Children may put it on their mouths and suffocate.
- Be careful that small children do not inadvertently swallow the eyepiece cap or eyecup. If it does happen, consult a doctor immediately.
- Do not disassemble the binoculars/monocular. Repair should be referred to a Nikon authorized service representative.

OPERATION PRECAUTIONS

OPERATION AND CONTROLS
- Do not open the right and left binocular tubes beyond their limits. Also be careful not to rotate the eyecups (with diopter adjustment function) and focusing ring beyond their limits.
- Avoid rain, water splashes, sand and mud.
- Always protect binoculars/monocular from shock. If you cannot obtain a normal image after dropping or getting the binoculars/monocular wet, take them immediately to a Nikon authorized service representative.
- When exposed to sudden temperature changes, water condensation may occur on lens surfaces. In this case, thoroughly dry the binoculars/ monocular at room temperature.

STORAGE
- Water condensation or mold may occur on lens surfaces because of high humidity. Therefore, store the binoculars/monocular in a cool, dry place. After use on a rainy day or at night, thoroughly dry them at room temperature, then store in a cool, dry place.
- For long term storage, keep binoculars/ monocular in a plastic bag or an airtight container with a desiccant. If this is not possible, store in a clean, well-ventilated place, separate from the case, as they are easily affected by moisture.
- Do not leave the binoculars/monocular in a car on a hot or sunny day, or near heat generating equipment. This may damage or negatively affect them.

MAINTENANCE & STORAGE
1. Remove dust trapped in the focusing ring, eyecups (with diopter adjustment function), or other rotating parts with a soft brush.
2. After having removed dust with a blower, clean the body surface using a soft, clean cloth. After use at the seaside, lightly soak a soft, clean cloth with water and wipe off salt that may be on the body surface. Then wipe the body surface with a dry cloth. Do not use benzene, thinner, or other organic solvent.
3. When removing dust on the lens surface, use a soft oil-free brush.
4. When removing stains or smudges like fingerprints from the lens surfaces, wipe the lenses very gently with a soft clean cotton cloth. Use a small quantity of pure alcohol (ethanol) or lens cleaner available in stores to wipe stubborn smudges, from the center of the lens to the outside in a circular motion. Do not use anything hard as it may scratch the lens surface.

SUPPLIED ITEMS

- Binocular ×1
- Neck strap ×1
- Soft case ×1
- Eyepiece cap ×2

Note: Objective lens caps are not included.

OPERATION

1) Adjusting interpupillary distance
While looking at a subject through the ① Eyepieces, gently rotate the binocular body until the two images of the subject become one (Fig. 1).

2) Diopter adjustment
(Balancing right and left eyesight)
1 Rotate the ④ Focusing ring until you obtain a sharp image of your subject in the left eye.
2 Rotate the ② Eyecups (with diopter adjustment function) of the right eyepiece until you obtain a sharp image of the same subject in the right eye.
* For focusing with the ② Eyecups (with diopter adjustment function) or ④ Focusing ring, rotate counterclockwise to focus on a nearby subject, or clockwise for a distant subject.
* With the focus correctly adjusted, record the ② Eyecups (with diopter adjustment function) position for easier future diopter adjustment.

3) Focusing
When you view a different subject, adjust the ④ Focusing ring until you obtain a sharp image.

SPECIFICATIONS

Type		Roof-prism central focusing type	
Model		ACULON A30 8×25	ACULON A30 10×25
Magnification	(×)	8×	10×
Effective diameter of objective lens	(mm)	25	25
Real field of view	(°)	6.0	5.0
Angular field of view (apparent)	(°)*	45.5	47.2
Field of view at 1,000 yds	(ft)	314	262
Field of view at 1,000 m	(m)	105	87
Exit pupil	(mm)	3.1	2.5
Relative brightness		9.6	6.3
Eye relief	(mm)	15.0	13.0
Close focusing distance	(ft)**	9.8	9.8
	(m)**	3.0	3.0
Length	(in)	4.9	4.8
	(mm)	125	122
Width	(in)	4.5	4.5
	(mm)	115	115
Thickness	(in)	1.7	1.7
	(mm)	44	44
Weight	(oz)	9.7	9.7
	(g)	275	275
Interpupillary distance adjustment	(mm)	56–72	56–72

* The number calculated by the formula [tan u' = f x tan u]
Appparent field of view: 2 u', Magnification: f', Real field of view: 2 u
** With normal eyesight without accommodation

Español

PRECAUCIONES

Gracias por adquirir estos binoculares Nikon.
Siga atentamente estas directrices para utilizar el equipo adecuadamente y evitar problemas potencialmente peligrosos.

1 Antes de utilizar este producto, lea detenidamente las "PRECAUCIONES DE SEGURIDAD", "PRECAUCIONES DE FUNCIONAMIENTO" y las instrucciones sobre el uso correcto que se incluyen con el producto.
2 Mantenga estas instrucciones al alcance para consultarlas siempre que sea necesario.

Para evitar que tanto usted como cualquier otra persona puedan sufrir daños o pérdidas materiales, le pedimos que preste especial atención a todas las instrucciones, advertencias y precauciones relativas al uso y cuidado de este producto.

⚠ ADVERTENCIA
Esta indicación le advierte sobre el hecho de que cualquier uso indebido que ignore el contenido aquí descrito, puede ocasionar posibles lesiones graves o incluso la muerte.

⚠ PRECAUCIÓN
Esta indicación le advierte sobre el hecho de que cualquier uso indebido que ignore el contenido aquí descrito, puede ocasionar posibles lesiones graves o provocar solo daños físicos.

PRECAUCIONES DE FUNCIONAMIENTO
Los elementos de esta sección le advierten sobre el hecho de que cualquier uso indebido que ignore el contenido aquí descrito, puede afectar negativamente al rendimiento y funcionalidad del producto.

PRECAUCIONES DE SEGURIDAD

⚠ ¡ADVERTENCIA!
Nunca mire directamente al sol a través de estos binoculares/monocular.
Mirar directamente al sol o a una luz intensa podría provocarle daños graves en la visión o ceguera permanente.

⚠ ¡PRECAUCIÓN!
- No deje los binoculares/monocular en un lugar inestable. Pueden caerse y provocar heridas.
- No mire a través de los binoculares/monocular mientras camina. Podría tropezarse con algo y sufrir algún daño.
- No sujete los binoculares/monocular por la correa y los balancee como si fueran un péndulo. Puede golpear a alguien y herirlo.
- El estuche blando, la correa y los materiales externos utilizados en los binoculares/monocular, así como en las ojeras, pueden deteriorarse con el tiempo y manchar la ropa. Para evitarlo, compruebe su estado antes de cada utilización y póngase en contacto con un representante del servicio técnico autorizado de Nikon si observa dicho deterioro.
- Si utiliza las ojeras durante mucho tiempo, puede notar una inflamación en la piel. Si presenta algún síntoma, deje de usarlo y póngase inmediatamente en contacto con un médico.
- Tenga cuidado de no pillarse los dedos al ajustar la distancia interpupilar o configurar el ajuste de dioptrías. Tenga especial cuidado si permite que los niños utilicen los binoculars.
- No deje la bolsa de polietileno que se haya utilizado para el embalaje al alcance de niños pequeños. Se la podrían introducir en la boca y asfixiarse.
- Intente evitar que los niños pequeños ingieran accidentalmente la tapa de los oculares o la ojera. En caso de ingestión, póngase inmediatamente en contacto con un médico.
- No desmonte los binoculares/monocular. La reparación deberá realizarla únicamente un representante del servicio técnico autorizado de Nikon.

PRECAUCIONES DE FUNCIONAMIENTO

FUNCIONAMIENTO Y CONTROLES
- No abra los cilindros binoculares derecho e izquierdo más allá de su límite. Tenga cuidado de no girar las ojeras (con función de ajuste de dioptrías) y el anillo de enfoque mas alla de su limite.
- Evite la lluvia, salpicaduras de agua, arena y lodo.
- Proteja siempre los binoculares/monocular de los golpes. Si no puede obtener una imagen normal después de que los binoculares/monocular caigan o se mojen, llévelos inmediatamente a un representante del servicio técnico autorizado de Nikon.
- Si se exponen a repentinos cambios de temperatura, se puede formar condensación de agua sobre la superficie del objetivo. En este caso, seque a conciencia los binoculares/monocular a temperatura ambiente.

ALMACENAMIENTO
- Un elevado índice de humedad puede ocasionar condensación de agua o la formación de moho en la superficie del objetivo. Guarde los binoculares/monocular en un lugar fresco y seco. Después de usarlos en un día lluvioso o de noche, séquelos a conciencia a temperatura ambiente y guárdelos en un lugar fresco y seco.
- Para almacenamientos a largo plazo, coloque los binoculares/monocular en una bolsa de plástico o en un recipiente hermético con un desecante. Si esto no fuera posible, guárdelos en un lugar limpio, bien ventilado, fuera del estuche, ya que pueden verse fácilmente afectados por la humedad.
- No deje los binoculares/monocular dentro de un coche en un día caluroso o soleado, o cerca de equipos que generen calor. Esto podría dañarlos o afectarles negativamente.

MANTENIMIENTO Y ALMACENAMIENTO
1. Limpie el polvo atrapado en el anillo de enfoque, ojeras (con función de ajuste de dipotrías) u otras piezas giratorias con un cepillo suave.
2. Después de limpiar el polvo con una perilla, limpie la superficie del cuerpo con un paño suave y limpio. Si lo ha utilizado cerca del mar, humedezca un paño suave y limpio con agua y elimine la sal de la superficie del cuerpo. A continuación, limpie la superficie del cuerpo con un paño seco. No utilice benceno, disolvente u otros disolventes orgánicos.
3. Limpie el polvo de la superficie del objetivo con un cepillo suave que no contenga aceite.
4. Al limpiar las manchas de suciedad o huellas dactilares de la superficie del objetivo, límpielas suavemente con un paño de algodón limpio y suave. Utilice un poco de alcohol puro (etanol) o limpiador de objetivos disponible en tiendas para limpiar las manchas resistentes, desde el centro del objetivo hacia el exterior con un movimiento circular. No utilice nada duro ya que podría rayar la superficie del objetivo.

ACCESORIOS SUMINISTRADOS

- Binoculares ×1
- Correa alrededor del cuello ×1
- Estuche blando ×1
- Tapa de los oculares ×2

Nota: no se incluyen las tapas de las lentes del objetivo.

FUNCIONAMIENTO

1) Ajuste de la distancia interpupilar
Mientras mira a un sujeto a través de los ① Oculares, gire suavemente el cuerpo de los binoculares hasta que las dos imágenes del sujeto se conviertan en una (Fig. 1).

2) Ajuste de dioptrías
(Balance de visión derecha e izquierda)
1 Gire el ④ Anillo de enfoque hasta que obtenga una imagen nítida del sujeto en el ocular izquierdo.
2 Gire el ② Ojeras (con función de ajuste de dioptrías) del ocular derecho hasta que obtenga una imagen nítida del mismo sujeto en el ocular derecho.
* Para enfocar con el ② Ojeras (con función de ajuste de dioptrías) o con el ④ Anillo de enfoque, gire hacia la izquierda para enfocar un sujeto cercano, o hacia la derecha para enfocar un sujeto distante.
* Una vez se ha ajustado el enfoque correctamente, recuerde la posición del ② Ojeras (con función de ajuste de dioptrías) para facilitar el ajuste de dioptrías en el futuro.

3) Enfoque
Cuando el sujeto cambie, ajuste el ④ Anillo de enfoque hasta que obtenga una imagen nítida.

ESPECIFICACIONES

Tipo		Tipo de enfoque central de prisma de techo	
Modelo		ACULON A30 8×25	ACULON A30 10×25
Ampliación	(×)	8×	10×
Diámetro efectivo de la lente del objetivo	(mm)	25	25
Campo de visión real	(°)	6,0	5,0
Campo de visión angular (aparente)	(°)*	45,5	47,2
Campo de visión a 1.000 m	(m)	105	87
Campo de visión a 1.000 yardas	(pies)	314	262
Pupila de salida	(mm)	3,1	2,5
Brillo relativo		9,6	6,3
Relieve ocular	(mm)	15,0	13,0
Distancia de enfoque mínima	(m)**	3,0	3,0
	(pies)**	9,8	9,8
Longitud	(mm)	125	122
	(pulg.)	4,9	4,8
Anchura	(mm)	115	115
	(pulg.)	4,5	4,5
Grosor	(mm)	44	44
	(pulg.)	1,7	1,7
Peso	(gramos)	275	275
	(onzas)	9,7	9,7
Ajuste de la distancia interpupilar	(mm)	56-72	56-72

* El número calculado con la fórmula [tan u' = f x tan u]
Campo de visión aparente: 2 u', Ampliación: f', Campo de visión real: 2u
** Con visión normal sin adaptación

Français

PRÉCAUTIONS

Merci d'avoir porté votre choix sur ces jumelles Nikon.
Pour utiliser l'équipement de manière correcte et éviter tout danger potentiel, observez strictement les instructions suivantes.

1 Avant d'utiliser le produit, lisez attentivement les "RÈGLES DE SÉCURITÉ", "PRÉCAUTIONS D'EMPLOI" et les instructions du mode d'emploi fournis avec le produit pour pouvoir l'utiliser de manière correcte.
2 Conservez ces instructions à portée de la main à titre de référence.

Toutes les instructions ainsi que les avertissements et les précautions concernant l'emploi et l'entretien du produit sont donnés afin d'éviter toute blessure ou perte de biens possible à l'utilisateur ou à une tierce personne.

⚠ ATTENTION
Avertit du fait qu'un emploi incorrect en ignorant les points ci-dessous peut se traduire par la mort ou de sérieuses blessures.

⚠ PRÉCAUTION
Avertit du fait qu'un emploi incorrect en ignorant les points ci-dessous peut se traduire par des blessures potentielles ou seulement des pertes matérielles.

PRÉCAUTIONS D'EMPLOI
Les indications de cette section avertissent du fait qu'un emploi incorrect, ne tenant pas compte des points ci-dessous, peut affecter les performances et la fonctionnalité du produit.

RÈGLES DE SÉCURITÉ

⚠ ATTENTION !
Ne regardez jamais directement le soleil avec des jumelles/une lunette.
Regarder directement le soleil ou une lumière intense peut gravement endommager la vue, voire rendre aveugle.

⚠ PRÉCAUTION !
- Ne laissez pas les jumelles/la lunette à un endroit instable. Elles pourraient tomber et provoquer des blessures.
- N'utilisez pas les jumelles/la lunette en marchant. Vous pourriez trébucher sur quelque chose et vous blesser.
- Ne vous amusez pas à balancer les jumelles/la lunette au bout de leur bandouilère. Elles pourraient heurter quelqu'un et provoquer des blessures.
- L'étui souple, la bandouilère et les matières extérieures des jumelles/de la lunette et les œilletons peuvent se détériorer avec le temps et tacher les vêtements. Pour éviter cet inconvénient, vérifiez leur état avant chaque utilisation, et consultez votre revendeur Nikon agréé si vous constatez une détérioration de ce genre.
- Si vous utilisez les œilletons pendant longtemps, ils peuvent provoquer une irritation cutanée. En cas d'inflammation, cessez l'utilisation et consultez immédiatement un médecin.
- Prenez garde de ne pas vous coincer les doigts en réglant la distance interpupillaire ou en effectuant le réglage dioptrique. Faites très attention si vous laissez de petits enfants utiliser les jumelles.
- Ne laissez pas le sac en polyéthylène utilisé pour l'emballage à portée des petits enfants. Ils pourraient le mettre dans la bouche et s'étouffer.
- Faites attention que les petits enfants n'avalent pas par inadvertance un capuchon d'oculaire ou un œilleton. Consultez immédiatement un médecin si cela arrive.
- Ne démontez pas les jumelles/la lunette. Les réparations doivent uniquement être effectuées par un représentant du service Nikon agréé.

PRÉCAUTIONS D'EMPLOI

FONCTIONNEMENT ET COMMANDES
- N'ouvrez pas excessivement les tubes oculaires droit et gauche. Ne tournez pas excessivement les œilletons (avec fonction de réglage dioptrique) et la bague de mise au point.
- Protégez les jumelles contre la pluie, les éclaboussures d'eau, le sable et la boue.
- Évitez tout choc aux jumelles/à la lunette. Si vous ne parvenez pas à obtenir une image normale après une chute ou après que les jumelles/la lunette aient été mouillées, amenez-les immédiatement chez un représentant du service Nikon agréé.
- En cas de changement de température brutal, de l'eau peut se condenser sur la surface des lentilles. Dans ce cas, laissez les jumelles/la lunette sécher entièrement à température ambiante.

STOCKAGE
- De la condensation ou de la moisissure peuvent se former sur la surface des lentilles en cas de forte humidité. Aussi, rangez les jumelles/la lunette dans un endroit frais et sec. Après utilisation un jour de pluie ou pendant la nuit, laissez-les sécher entièrement à température ambiante avant de les ranger dans un endroit frais et sec.
- Pour le stockage de longue durée, rangez les jumelles/la lunette dans un sac en plastique ou un récipient hermétique avec un produit déshydratant. Si ce n'est pas possible, rangez-les dans un endroit propre et bien aéré, séparément de l'étui souple, car elles sont sensibles à l'humidité.
- Ne laissez pas vos jumelles/votre lunette dans une voiture par temps chaud ou ensoleillé, ou près d'un appareil produisant de la chaleur. Cela pourrait les endommager ou affecter leur fonctionnement.

ENTRETIEN ET STOCKAGE
1. Éliminez la poussière coincée dans la bague de mise au point, les œilletons (avec fonction de réglage dioptrique) ou toute autre pièce mobile avec un pinceau doux.
2. Après avoir éliminé la poussière avec un soufflet, nettoyez le boîtier avec un chiffon doux et sec. Après une utilisation au bord de la mer, utilisez un chiffon doux et propre légèrement humidifié d'eau pour éliminer le sel qui pourrait avoir adhéré à la surface. Puis, séchez la surface en l'essuyant avec un chiffon sec. N'utilisez pas de benzène, diluant ou autre solvant organique.
3. Servez-vous d'un pinceau doux non huileux pour dépoussiérer la surface des lentilles.
4. Pour éliminer les taches ou saletés comme les traces de doigts de la surface des lentilles, essuyez-les doucement avec un chiffon doux et propre. Utilisez une petite quantité d'alcool pur (éthanol) ou un nettoyant pour lentilles (disponible en magasin) pour nettoyer les taches tenaces, en partant du centre de la lentille vers l'extérieur et en effectuant des mouvements circulaires. N'utilisez aucun matériau dur car cela pourrait rayer la surface de la lentille.

ÉLÉMENTS FOURNIS

- Jumelles ×1
- Bandouilière ×1
- Étui souple ×1
- Capuchon d'oculaire ×2

Remarque : Bouchons d'objectif non fournis.

FONCTIONNEMENT

1) Réglage de la distance interpupillaire
Tout en regardant un sujet par les oculaires ①, tournez délicatement le corps des jumelles jusqu'à ce que les deux images du sujet ne fassent plus qu'une (Fig. 1).

2) Réglage dioptrique
(Équilibre entre la vision droite et la vision gauche)
1 Tournez la bague de mise au point ④ jusqu'à ce que vous obteniez une image nette du sujet dans l'oculaire gauche.
2 Tournez l'œilleton (avec fonction de réglage dioptrique) ② de l'oculaire droit jusqu'à l'obtention d'une image nette du même sujet dans l'oculaire droit.
* Pour effectuer la mise au point avec l'œilleton (avec fonction de réglage dioptrique) ② ou la bague de mise au point ④, tournez dans le sens inverse des aiguilles d'une montre pour effectuer la mise au point sur un sujet proche, ou dans le sens des aiguilles d'une montre pour un sujet éloigné.
* La mise au point étant correctement réglée, notez la position de l'œilleton (avec fonction de réglage dioptrique) ② pour faciliter le réglage dioptrique par la suite.

3) Mise au point
Quand vous changez de sujet, tournez la bague de mise au point ④ jusqu'à obtenir une image nette.

CARACTÉRISTIQUES

Type		Jumelles à prismes en toit (Dach) à mise au point centrale	
Modèle		ACULON A30 8×25	ACULON A30 10×25
Grossissement	(×)	8×	10×
Diamètre effectif de l'objectif	(mm)	25	25
Champ de vision (réel)	(°)	6,0	5,0
Champ angulaire de vision (apparent)	(°)*	45,5	47,2
Champ de vision à 1 000 m	(m)	105	87
Champ de vision à 1 000 yards	(pieds)	314	262
Pupille de sortie	(mm)	3,1	2,5
Luminosité relative		9,6	6,3
Dégagement oculaire	(mm)	15,0	13,0
Distance de focalisation proche	(m)**	3,0	3,0
	(pieds)**	9,8	9,8
Longueur	(mm)	125	122
	(pouces)	4,9	4,8
Largeur	(mm)	115	115
	(pouces)	4,5	4,5
Épaisseur	(mm)	44	44
	(pouces)	1,7	1,7
Poids	(g)	275	275
	(oz)	9,7	9,7
Réglage de la distance interpupillaire	(mm)	56-72	56-72

* Le nombre est calculé par la formulé [tan u' = f x tan u]
Champ de vision (apparent) : 2 u', Grandissement : f, Champ de vision (réel) : 2u
** Avec une capacité visuelle normale, sans accommodation

Português

PRECAUÇÕES

Obrigado por comprar um binóculo Nikon.
Observe rigorosamente as diretrizes a seguir para usar o equipamento corretamente e evitar o risco de acidentes perigosos.

1 Antes de usar o produto, leia cuidadosamente as "PRECAUÇÕES DE SEGURANÇA", "PRECAUÇÕES DE OPERAÇÃO" e as instruções que acompanham o produto sobre o uso correto.
2 Mantenha essas instruções em local de fácil acesso para referência.

Para proteger você e terceiros de possíveis lesões e/ou danos à propriedade ou perda desta, solicitamos gentilmente que você preste muita atenção a todas as instruções, advertências e avisos de cuidado referentes ao uso e cuidado deste produto.

⚠ ADVERTÊNCIA
Esta indicação alerta você para o fato de que qualquer uso inadequado, ignorando o conteúdo descrito neste documento, pode potencialmente resultar em morte ou lesões sérias.

⚠ CUIDADO
Esta indicação alerta você para o fato de que qualquer uso inadequado, ignorando o conteúdo descrito neste documento, pode resultar em potenciais lesões ou pode causar apenas danos físicos.

PRECAUÇÕES DE OPERAÇÃO
Os itens contidos nesta seção alertam você para o fato de que qualquer uso inadequado, ignorando o conteúdo descrito neste documento, – pode afetar de forma negativa o desempenho e a funcionalidade do produto.

PRECAUÇÕES DE SEGURANÇA

⚠ ADVERTÊNCIA!
Nunca olhe diretamente para o sol ao usar o binóculo/monóculo.
Olhar diretamente para o sol ou luz forte pode provocar graves danos nos olhos ou cegueira.

⚠ CUIDADO!
- Não deixe o binóculo/monóculo em um local instável. Ele pode cair e causar lesões.
- Não olhe pelo binóculo/monóculo ao caminhar. Você pode bater em objetos inesperados e se machucar.
- Não balance o binóculo/monóculo pela alça. Ele pode bater em alguém e causar lesões.
- O estojo macio, a alça e os materiais externos usados no binóculo/monóculo e os oculares podem se deteriorar com o tempo e manchar a roupa. Para evitar isso, verifique as condições desses itens antes de cada uso e consulte o representante de serviço autorizado Nikon caso constate tal deterioração.
- Se você usar os oculares por um período prolongado, poderá sofrer uma inflamação na pele. Se apresentar qualquer sintoma, descontinue o uso e consulte imediatamente um médico.
- Tenha cuidado para não beliscar o dedo ao ajustar a distância interpupilar ou a dioptria. Tenha especial cuidado se deixar crianças pequenas usarem o binóculo.
- Não deixe a bolsa de polietileno usada como embalagem ao alcance de crianças pequenas. As crianças podem colocá-la na boca e se asfixiar.
- Tenha cuidado para que crianças pequenas não engulam, por descuido, a tampa da lente ocular ou o ocular. Se isso ocorrer, consulte imediatamente um médico.
- Não desmonte o binóculo/monóculo. O reparo deve ser deixado aos cuidados de um representante de serviço autorizado Nikon.

PRECAUÇÕES DE OPERAÇÃO

OPERAÇÃO E CONTROLES
- Não abra os tubos direito e esquerdo do binóculo além dos seus limites. Tenha cuidado também para não girar os oculares (com função de ajuste de dioptria) e o anel de foco além de seus limites.
- Evite chuva, respingos de água, areia e lama.
- Sempre proteja o binóculo/monóculo contra impactos. Se você não puder obter uma imagem normal após deixar cair ou molhar o binóculo/monóculo, leve-o imediatamente a um representante de serviço autorizado Nikon.
- Quando exposto a mudanças repentinas de temperatura, pode ocorrer condensação de água nas superfícies das lentes. Nesse caso, limpe completamente o binóculo/monóculo à temperatura ambiente.

ARMAZENAGEM
- Pode ocorrer condensação da água ou bolor nas superfícies da lente devido à alta umidade. Portanto, armazene o binóculo/monóculo em um local fresco e seco. Após o uso em um dia chuvoso ou durante a noite, seque-o à temperatura ambiente e guarde-o em local fresco e seco.
- Para guardar por um período prolongado, mantenha o binóculo/monóculo em um saco plástico ou em um recipiente hermético com um produto dessecante. Se isso não for possível, armazene-o em um local limpo e bem ventilado, separado do estojo, uma vez que este é facilmente afetado pela umidade.
- Não deixe o binóculo/monóculo no carro em um dia quente ou ensolarado, ou perto de equipamento gerador de calor. Isso pode danificá-lo ou afetá-lo de forma negativa.

MANUTENÇÃO E ARMAZENAGEM
1. Remova a poeira acumulada no anel de foco, nos oculares (com função de ajuste de dioptria) ou em outras peças giratórias com uma escova macia.
2. Após remover a poeira com um soprador, limpe a superfície do corpo utilizando um pano macio e limpo. Após a utilização à beira-mar, molhe levemente um pano macio e limpo com água e limpe o sal que pode estar na superfície do corpo. Depois, seque o corpo com um pano seco. Não use benzeno, tíner ou outro solvente orgânico.
3. Ao remover a poeira da superfície da lente, use uma escova macia isenta de óleo.
4. Ao remover manchas ou borrões como impressões digitais da superfície das lentes, limpe as lentes suavemente com um pano de algodão macio e limpo. Use uma pequena quantidade de álcool puro (etanol) ou limpador de lentes disponível em lojas para limpar borrões resistentes, a partir do centro da lente para fora, em movimento circular. Não use nada duro, pois pode arranhar a superfície da lente.

ITENS FORNECIDOS

- Binóculo ×1
- Alça de pescoço ×1
- Estojo macio ×1
- Tampa da lente ocular ×2

Observação: as tampas das objetivas não estão incluídas.

OPERAÇÃO

1) Ajuste da distância interpupilar
Ao olhar para um objeto através das ① Lentes oculares, gire delicadamente o corpo do binóculo até que as duas imagens do objeto se fundam em uma (Fig. 1).

2) Ajuste da dioptria
(Balanceamento da visão direita e esquerda)
1 Gire o ④ Anel de foco até obter uma imagem nítida do seu objeto no ocular esquerdo.
2 Gire o ② Ocular (com função de ajuste de dioptria) direito até obter uma imagem nítida do mesmo objeto no ocular direito.
* Para focalizar com os ② Oculares (com função de ajuste de dioptria) ou ④ Anel de foco, gire no sentido anti-horário para focalizar um objeto próximo ou no sentido horário para um objeto distante.
* Com o foco ajustado corretamente, lembre a posição dos ② Oculares (com função de ajuste de dioptria) direito para facilitar o ajuste futuro da dioptria.

3) Foco
Quando você vir um objeto diferente, ajuste o ④ Anel de foco até obter uma imagem nítida.

ESPECIFICAÇÕES

Tipo		Tipo foco central com prisma de telhado	
Modelo		ACULON A30 8×25	ACULON A30 10×25
Ampliação	(×)	8×	10×
Diâmetro efetivo da objetiva	(mm)	25	25
Campo de visão real	(°)	6,0	5,0
Campo angular de visão (aparente)	(°)*	45,5	47,2
Campo de visão a 1.000 m	(m)	105	87
Campo de visão a 1.000 jardas	(pé)	314	262
Pupila de saída	(mm)	3,1	2,5
Brilho relativo		9,6	6,3
Alívio dos olhos	(mm)	15,0	13,0
Distância de focalização próxima	(m)**	3,0	3,0
	(pé)**	9,8	9,8
Comprimento	(mm)	125	122
	(pol)	4,9	4,8
Largura	(mm)	115	115
	(pol)	4,5	4,5
Espessura	(mm)	44	44
	(pol)	1,7	1,7
Peso	(g)	275	275
	(oz)	9,7	9,7
Distância interpupilar	(mm)	56-72	56-72

* O número calculado pela fórmula [tan u' = f x tan u]
Campo aparente de visão: 2 u', Ampliação: , Campo real de visão: 2 u
** Com vista normal, sem acomodação

NIKON VISION CO., LTD.
3-25, Futaba 1-chome, Shinagawa-ku, Tokyo 142-0043, Japan

Printed in China (736C)1E/1302