SIGMA

J E D F N Es I S Dk Cs Ct K R P

450170501

14mm F1.8 DG HSM

Ⓐ Art 017

使用説明書
INSTRUCTIONS
BEDIENUNGSANLEITUNG
MODE D'EMPLOI
GEBRUIKSAANWIJZING
INSTRUCCIONES
ISTRUZIONI PER L'USO
BRUKSANVISNING
BRUGSANVISNING
用户手册
用戶手冊
사용자 설명서
РУКОВОДСТВО ПО ЭКСПЛУАТАЦИИ
MANUAL DE INSTRUÇÕES

製品のお問い合わせは…
シグマ カスタマーサポート部 フリーコール：**0120-9977-88**
（携帯電話・PHSをご利用の方は 044-989-7436 にご連絡ください）
サポート・インターネットページアドレス
http://www.sigma-photo.co.jp/support/index.htm

株式会社シグマ
本　社
〒215-8530 神奈川県川崎市麻生区栗木２丁目４番１６号
☎(044) 989 - 7430 (代)　FAX: (044) 989 - 7451
インターネットホームページアドレス　**http://www.sigma-photo.co.jp**

SIGMA CORPORATION
2-4-16 Kurigi, Asao-ku, Kawasaki-shi, Kanagawa 215-8530 Japan
Phone : 044-989-7430　Fax : 044-989-7451

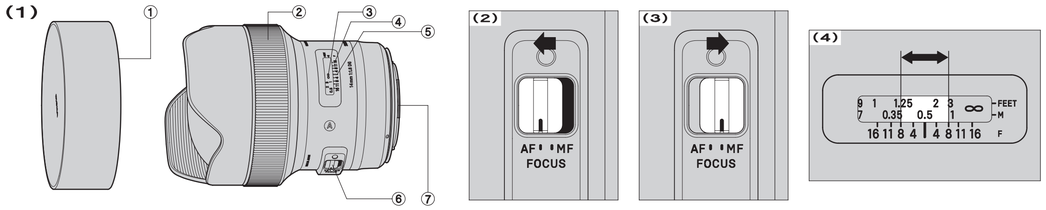

日本語

このたびは、シグマレンズをお買い求めいただきありがとうございます。本説明書をご精読の上、レンズの機能、操作、取り扱い上の注意点を正しく理解して、写真撮影をお楽しみください。なお本説明書は、各カメラ用共用となっておりますので、項目によりご使用カメラの該当箇所をお読みになり、ご使用カメラの説明書もあわせてご覧ください。お読みになったあとは、大切に保管してください。

⚠警告 取り扱いを誤ると、使用者が重傷を負う可能性があります。

- レンズをけがしたカメラで、太陽や強い光源を見ると、視力障害を起こす恐れがあります。特にレンズ単体で太陽を直接見ると、失明の原因となります。

⚠注意 取り扱いを誤ると、使用者が障害を負うか、物的損害が発生する可能性があります。

- レンズ、またはレンズを付けたカメラを、レンズキャップを付けないまま放置しないでください。太陽の光が集光現象を起こし、火災の原因となる場合があります。
- マウント部は複雑な形状をしておりますので、手荒に扱うと怪我の原因となります。
- 三脚は十分に強度のあるものをご使用ください。弱いものをご使用になりますと、転倒する恐れがあります。

各部の名称（図 1）

① フロントキャップ
② フォーカスリング
③ 補助的距離目盛
④ 被写界深度目盛
⑤ 指標線
⑥ フォーカスモード切換えスイッチ
⑦ マウント

ニコン用について

このレンズは電磁絞り機構を搭載しており、ニコン製 AF レンズにおける E タイプレンズと同等の仕様になっています。**表(A)**に記載のカメラでご使用になれます。（★印の機種は、カメラのファームウェアを最新のバージョンにアップデートしてください。）

- フイルム一眼レフカメラではご使用になれません。
- 表**(B)**の機種ではご使用になれません。
- 最新機種につきましては、E タイプレンズに対応しているか、ご使用のカメラの説明書で確認してください。

レンズの着脱方法

カメラへの着脱方法は、お手持ちのカメラの説明書に従ってください。

- マウント面には絞り連動用、AF 連動用の装置や、電気接点等があります。キズや汚れがつくと誤作動や故障の原因となりますのでご注意ください。

露出について

露出の決定方法は、お手持ちのカメラの説明書に従ってください。

ピント合わせ

オートフォーカスで撮影する場合は、フォーカスモード切り換えスイッチを **AF** にセットします（図 2）。マニュアルで撮影する場合は、フォーカスモード切り換えスイッチを **M**（図 3）にセットし、フォーカスリングを回してピントを合わせます。

- カメラのフォーカスモードの切り換えは、ご使用のカメラの説明書に従ってください。
- マニュアルでピントを合わせる際、目盛が∞（無限遠）の位置でも遠景にピントが合わないことがありますので、ファインダーで確認しながらピントを合わせてください。

このレンズは、AF にセットしたままでも、マニュアルでピント調整ができる機能を搭載しています。オートフォーカスでピントを合わせ、シャッターボタンを半押ししたままフォーカスリングを回してピントを調整してください。

またこのレンズは、オートフォーカスが作動している時でも、フォーカスリングを回すとマニュアルに切り替わる「MF 切り替え機能」（マニュアルオーバーライド）を備えています。ご使用のマウントにより、MF 切り替え機能の有効／無効の初期設定が異なります。

マウント名	MF 切り替え機能	使用できる AF モード
シグマ用、ニコン用	有効	シングル（AF-S、S） コンティニアス（AF-C、C）
キヤノン用	無効	シングル（ONE SHOT）

- 別売りの USB DOCK とソフトウエア「SIGMA Optimization Pro」を用いて、MF 切り替え機能の有効／無効の設定、および MF に切り替わるタイミングの調整をすることができます。詳しくは「SIGMA Optimization Pro」のヘルプをご覧ください。
- 「SIGMA Optimization Pro」は、弊社ウェブサイトより無料でダウンロードできます。 **http://www.sigma-global.com/download/**

被写界深度目盛

被写界深度目盛によって、おおよその被写界深度（ピントの合って見える範囲）を知ることができます。例えば（図 4）は、絞りを F8 に絞った場合の被写界深度を示しています。

フレアー、ゴーストについて

このレンズは画角が広く、その性質上、他のレンズに比べてフレアーやゴーストが発生しやすくなっています。撮影の際にはファインダーを覗きながら、フレアーやゴーストの状態を十分確認して下さい。

保管、取扱上の注意

- 湿気はカビや錆の原因となります。長期間使用しない場合は、乾燥剤と一緒に密閉性の良い容器に入れて保管してください。ナフタリン等、防虫剤のある場所には保管しないでください。
- レンズ面には直接指で触れないでください。ゴミや汚れが付いたときには、ブロアーかレンズブラシで取り除いてください。指の跡などは、市販のレンズクリーナー液とレンズクリーニングペーパーで軽く拭いてください。ベンジン、シンナー等の有機溶剤は絶対に使わないでください。
- このレンズは防水構造ではありません。雨天や水辺での使用では、濡らさないように注意してください。水がレンズ内部に入り込むと、大きな故障の原因となり、修理不能になる場合があります。
- 急激な温度変化により、レンズ内部に水滴が生じることがあります。寒い屋外から暖かい室内に入るときなどは、ケースやビニール袋に入れ、周囲の温度になじませてからご使用ください。

品質保証とアフターサービスについて

品質保証とアフターサービスに関しては、別紙の《保証規定》をご参照ください。

主な仕様

レンズ構成（群-枚）	11 - 16	最大撮影倍率	1:9.8
画　角	114.2°	最大径 X 長さ	95.4 x 126mm
最小絞り	16	重　量	1,170g
最短撮影距離	27cm		

- 大きさ重さは、シグママウントのものです。
- このレンズは、鉛やひ素を含まない 環境対策ガラスを使用しています。

ENGLISH

Thank you very much for purchasing a Sigma Lens. In order to get the maximum performance and enjoyment out of your Sigma lens, please read this instruction booklet thoroughly before you start to use the lens.

DESCRIPTION OF THE PARTS (fig.1)

① Front cap
② Focus Ring
③ Distance Scale
④ Depth of Field Read Out Index
⑤ Focus Index Line
⑥ Focus Mode Switch
⑦ Mount

FOR NIKON MOUNT

This lens includes an electromagnetic diaphragm mechanism, the same specifications as the E-type mechanism in Nikon AF lenses. The lens is compatible with the cameras listed in Table **(A)**. (The models with the ★ mark require the latest version of the camera firmware to ensure compatibility.)

- It is not compatible with film single-lens reflex cameras.
- It is not possible to use the lens with the cameras in Table **(B)**.
- For models not listed in Table **(A)** or Table **(B)**, please refer to the camera's instruction manual to check for compatibility of E-type lenses.

ATTACHING TO THE CAMERA BODY

When this lens is attached to the camera body it will automatically function in the same way as your normal lens. Please refer to the instruction booklet for your camera body.

- On the lens mount surface, there are a number of couplers and electrical contacts. Please keep them clean to ensure proper connection. To avoid damaging the lens, be especially sure to place the lens with its front end down while changing the lens.

SETTING THE EXPOSURE MODE

The sigma lens functions automatically after mounting to your camera. Please, refer to the camera instruction book.

FOCUSING

For autofocus operation, set the focus mode switch on the lens to the "AF" position (fig.2). If you wish to focus manually, set the focus mode switch on the lens to the "M" position (fig.3). You can adjust the focus by turning the focus ring.

- Please refer to camera's instruction manual for details on changing the camera's focusing mode.
- When operating this lens in manual focus mode, it is recommended that correct focus be confirmed visually in the viewfinder rather than relying on the distance scale.

This lens also permits manual focusing even in the autofocus mode. While half pressing the shutter button, rotate the focus ring to adjust the point of focus.

Also, this lens can offer [Full-time MF function] (Manual Override) by rotating the focus ring of the lens while auto focusing is in operation. The default setting of Full-time MF function varies for each mount.

Mount	Full-time MF function	Available AF Mode
SIGMA, NIKON	ON	Single AF (AF-S, S) Continuous AF (AF-C, C)
CANON	OFF	Single AF (ONE SHOT)

- When using USB DOCK (sold separately) and its dedicated software, "SIGMA Optimization Pro", it is possible to select Full-time MF function ON / OFF, You can also adjust the amount of ring rotation to operate Full-time MF function. For further information, please refer to the SIGMA Optimization Pro "Help" menu.
- SIGMA Optimization Pro can be downloaded free of charge from the following website: **http://www.sigma-global.com/download/**

DEPTH OF FIELD SCALE

The depth of field scale helps you to check the depth of field (the zone of sharpness) of your composition. For example in figure (4), the depth of field zone is shown when the aperture F8 is used.

PREVENTION OF FLARE AND GHOST

Because of the extremely wide angle of view of this lens, flare and ghosting may occur much more easily than with other lenses. When you take a picture with this lens, please pay special attention to flare and ghosting which can occur when shooting near or directly into the sun or other very bright lights.

BASIC CARE AND STORAGE

- Avoid any shocks or exposure to extreme high or low temperatures or to humidity.
- For extended storage, choose a cool and dry place, preferably with good ventilation. To avoid damage to the lens coating, keep away from mothballs or naphthalene gas.
- Do not use thinner, benzine or other organic cleaning agents to remove dirt or finger prints from the lens elements. Clean by using a soft, moistened lens cloth or lens tissue.
- This lens is not waterproof. When you use the lens in the rain or near water, keep it from getting wet. It is often impractical to repair the internal mechanism, lens elements and electric components damaged by water.
- Sudden temperature changes may cause condensation or fog to appear on the surface of the lens. When entering a warm room from the cold outdoors, it is advisable to keep the lens in the case until the temperature of the lens approaches room temperature.

TECHNICAL SPECIFICATIONS

Lens construction	11 - 16	Magnification	1:9.8
Angle of View	114.2°	Dimensions Dia.×Length	95.4 x 126mm (3.76 x 4.96in)
Minimum Aperture	16		
Minimum Focusing Distance	27cm (0.89 ft)	Weight	1,170g (41.27oz)

- Dimensions and weight include the SIGMA mount.
- The glass materials used in the lens do not contain environmentally hazardous lead and arsenic.

DEUTSCH

Wir danken Ihnen für das Vertrauen, das Sie uns mit dem Kauf dieses SIGMA Produktes erwiesen haben. Bitte lesen Sie sich diese Anleitung vor der ersten Benutzung des Gerätes aufmerksam durch.

BESCHREIBURUNG DER TEILE (Abb.1)

① Frontdeckel
② Entfernungsring
③ Entfernungsskala
④ Schärfentiefenindex
⑤ Einstellindex
⑥ Fokussierschalter
⑦ Anschluß

NIKON ANSCHLUSS

Dieses Objektiv besitzt einen elektromagnetischen Blendenmechanismus mit den gleichen Spezifikation wie der E-Typ-Mechanismus der Nikon-AF-Objektive. Das Objektiv ist mit den in der Tabelle **(A)** genannten Kameramodellen kompatibel. (Die Modelle mit der ★-Markierung benötigen die aktuelle Kamera- Firmwareversion, um die Kompatibilität zu gewährleisten.)

- Es ist nicht kompatibel mit analogen Spiegelreflexkameras.
- Es ist nicht möglich, das Objektiv mit den in Tabelle **(B)** genannten Kameramodellen zu verwenden.
- Bei Kameramodellen, die weder in Tabelle **(A)** noch Tabelle **(B)** aufgelistet sind, entnehmen Sie die Information zur Kompatibilität mit E-Typ-Objektiven bitte der Bedienungsanleitung der Kamera.

ANSETZEN AN DAS KAMERAGEHÄUSE

An die Kamera angesetzt, funktioniert das Objektiv genauso automatisch wie Ihr Normalobjektiv. Einzelheiten hierüber finden Sie in der Bedienungsanleitung zur Kamera.

- Halten Sie die Kontakte und Kupplungselemente am Objektivanschluß stets sauber. Stellen Sie das Ovjektiv grundsätzlich nur mit der Vorderseite nach unten ab, um eine Beschädingung der Kupplungselemente zu vermeiden.

EINSTELLEN DER BETRIEBSART

Das SIGMA Objektiv stellt nach dem Ansetzen an die Kamera alle Funktionen automatisch zur Verfügung. Einzelheiten entnehmen Sie bitte der Gebrauchsanleitung der Kamera.

EINSTELLUNG VON SCHÄRFE

Für die automatische Scharfeinstellung schalten Sie den Fokussierschalter am Objektiv auf die "**AF**"-Position (Abb.2). Sollten Sie die Schärfe manuell einstellen wollen, schalten Sie den Fokussierschalter am Objektiv auf die "**M**"-Position (Abb.3). Sie können die Schärfe nun durch Drehen des Entfernungsrings einstellen.

- Hinweise zum Wechsel der Fokussierbetriebsart der Kamera entnehmen Sie bitte der Bedienungsanleitung der Kamera.
- Bei manueller Fokussierung sollte die Schärfe auf der Mattscheibe eingestellt werden.

Bei diesem Objektiv kann auch im Autofokus-Betrieb manuell fokussiert werden. Während der Auslöser halb durchgedrückt wird, führt das Drehen am Fokusring zum Einstellen des Fokuspunktes.

Ebenso bietet dieses Objektiv die [Jederzeit-MF-Funktion] (Manual Override) durch Drehen am Fokusring des Objektivs während des Autofokus-Betriebs. Die Standardeinstellung der Jederzeit-MF-Funktion ist Abhängig vom Anschluss.

Anschluss	Jederzeit-MF-Funktion	Verfügbare AF-Betriebsarten
SIGMA, NIKON	AN	Single AF (AF-S, S) Schärfenachführung AF (AF-C, C)
CANON	AUS	Single AF (ONE SHOT)

- Mithilfe des USB-Docks (optional erhältlich) und der speziell konzipierten Software, "SIGMA Optimization Pro", kann bei der Jederzeit-MF-Funktion zwischen AN/AUS gewählt werden. Ebenso kann die notwendige Drehung am Fokusring zur Aktivierung der Jederzeit-MF-Funktion individualisiert werden. Weitere Informationen entnehmen Sie bitte dem "Hilfe"-Menü der SIGMA Optimization Pro.
- SIGMA Optimization Pro kann kostenlos von der folgenden Website heruntergeladen werden: **http://www.sigma-global.com/download/**

SCHÄRFENTIEFESKALA

Die Schärfentiefeskala hilft Ihnen die Schärfentiefe (scharf abgebildeter Bereich) Ihrer Einstellung zu überprüfen. Zum Beispiel im Abb. (4) wird der Schärfentiefebereich angezeigt wenn Blende F8 verwendet wird.

VERMEIDUNG VON REFLEX UND NEBENBILDERN

Aufgrund des extrem großen Bildwinkels dieses Weitwinkelobjektives, sind Reflexe und Nebenbilder sehr viel wahrscheinlicher als bei anderen Objektiven. Wenn Sie Aufnahmen mit diesem Objektiv anfertigen, achten Sie bitte darauf, daß kein direktes Sonnenlicht oder andere helle Lichtquellen ins Objektiv fallen. Kontrollieren Sie bereits das Sucherbild auf entsprechende Reflexe.

PFLEGE UND AUFBEWAHRUNG

- Setzen Sie das Objektiv nicht harten Stößen, extrem hohen bzw. niedrigen Temperaturen oder hoher Luftfeuchtigkeit aus.
- Wählen Sie für längere Lagerung einen kühlen, trockenen und möglichst gut belüfteten Ort. Vermeiden Sie die Lagerung in der Nähe von Chemikalien, deren Dämpfe die Vergütung angreifen könnten.
- Verwenden Sie zur Entfernung von Schmutz oder Fingerabdrücken auf Glasflächen keinesfalls Verdünner, Benzin oder andere organische Reinigungsmittel, sondern ein sauberes, feuchtes Optik-Reinigungstuch oder Optik-Reinigungspapier.
- Das Objektiv ist nicht wassergeschützt. Sorgen Sie deshalb bei Aufnahmen im Regen oder in der Nähe von Wasser für ausreichenden Schutz. Die Reparatur eines Objektives mit Wasserschaden ist häufig nicht möglich!
- Temperaturschocks können zum Beschlagen des Objektives und seiner Glasflächen führen. Beim Wechsel aus der Kälte in ein geheiztes Zimmer empfiehlt es sich, das Objektiv solange im Köcher oder der Fototasche zu belassen, bis es die Zimmertemperatur angenommen hat.

TECHNISCHE DATEN

Glieder – Linsen	11 - 16	Größter Abbildungsmaßstab	1:9.8
Diagonaler Bildwinkel	114.2°	Abmessungen Ø × Baulänge	95.4 × 126mm
Kleinste Blende	16		
Naheinstellgrenze	27cm	Gewicht	1,170g

- Abmessungen und Gewicht beziehen sich auf den SIGMA-Anschluß.
- Das Glas, das für das Objektiv verwendet wird, enthält kein umweltschädliches Blei und Arsen.

FRANÇAIS

Nous vous remercions d'avoir choisi un objectif SIGMA. Pour en tirer le meilleur profit et le plus grand plaisir, nous vous conseillons de lire attentivement le mode d'emploi avant toute utilisation.

DESCRIPTION DES ELEMENTS (fig.1)

① Bouchon avant
② Bague des distances
③ Echelle des distances
④ Echelle de profondeur de champ
⑤ Repère de distance
⑥ Sélecteur de mise au point
⑦ Baïonnette

EN MONTURE NIKON

Cet objectif est équipé d'un mécanisme de diaphragme électromagnétique, aux caractéristiques identiques à celles du mécanisme des optiques Nikon AF de type E. L'objectif est compatible avec les appareils indiqués dans le tableau **(A)**. (Les modèles avec le symbole ★ nécessitent la dernière version du firmware de l'appareil pour assurer la compatibilité.)

- Il n'est pas compatible avec les appareils argentiques.
- Il n'est pas possible d'utiliser l'objectif avec les boîtiers indiqués dans le tableau **(B)**.
- Pour les modèles qui ne figurent pas dans le tableau **(A)** ou dans le tableau **(B)**, veuillez-vous référer au manuel d'utilisation de l'appareil pour vérifier la compatibilité du boîtier avec les objectifs de type E.

FIXATION SUR L'APPAREIL

Lorsque l'objectif est fixé sur le boîtier, les automatismes fonctionnent comme avec vos objectifs habituels. Consultez éventuellement le mode d'emploi de l'appareil.

- Sur la monture se trouvent plusieurs contacts électriques et électroniques. Gardez-les bien propres pour garantir un bon fonctionnement. Ne posez jamais l'objectif sur sa base arrière pour éviter d'endommager ces éléments.

REGLAGE DU SYSTEME D'EXPOSITION

Cet objectif Sigma fonctionne automatiquement dès qu'il est monté sur le boîtier. Veuiliez vous reporter au mode d'emploi de l'appareil.

MISE AU POINT

Pour une mise au point automatique, placez le sélecteur de mise au point en position "**AF**"(fig.2). Pour une mise au point manuelle, placez le sélecteur en position "**M**" position (fig.3), et ajustez le point en tournant la bague de mise au point.

- Veuillez vous référer au mode d'emploi du boîtier pour changer le mode de mise au point de l'appareil.
- En cas d' utilisation de cet objectif en mise au point manuelle, il est recommandé de vérifier la qualité de la mise au point à partir du viseur.

Cet objectif autorise la mise au point manuelle y compris en mode autofocus. Tout en appuyant à mi-course sur le déclencheur, tournez la bague de mise au point pour l'ajuster.

Cet objectif dispose de la fonction de [Retouche manuelle MF] (Manual Override) en tournant la bague de mise au point en mode autofocus. Le réglage par défaut

Monture	Activation par défaut	Mode AF disponible
SIGMA, NIKON	ON (activé)	AF spot (AF-S, S) AF continu (AF-C, C)
CANON	OFF(désactivé)	AF spot (ONE SHOT)

- En utilisant le dock USB (vendu séparément) et le logiciel dédié SIGMA Optimization Pro, il est possible d'activer ou de désactiver la retouche manuelle. Il est également possible de paramétrer la démultiplication de la bague de mise au point en retouche manuelle. Pour plus d'information, veuillez vous reporter à l'Aide de SIGMA Optimization Pro.
- Le logiciel SIGMA Optimization Pro peut être téléchargé gratuitement à l'adresse Web suivante : **http://www.sigma-global.com/download/**

ECHELLE DE PROFONDEUR DE CHAMP

L'échelle de profondeur de champ vous aide à vérifier la profondeur de champ (zone de netteté) de votre image. L'exemple de la figure (4) indique la profondeur de champ à l'ouverture F8.

PREVENTION DES LUMIERES PARASITES ET DES REFLETS

Du fait de l'angle de vue extrêmement large de cet objectif, des lumières parasites et des reflets indésirables peuvent apparaître plus facilement qu'avec d'autres objectifs. Lors de la prise de vue, soyez attentif à ces lumières et reflets qui peuvent se produire en particulier lors des contre-jours, avec des lumières latérales ou lorsque la luminosite est importante.

PRECAUTIONS ELEMENTAIRES ET RANGEMENT

- Ne pas exposer l'objectif aux chocs, ni à des températures extrêmes, ou à l'humidité.
- Si l'objectif n'est pas utilisé pendant longtemps, choisir un endroit frais, sec et bien ventilé. Ne pas placer l'objectif près de la naphtaline ou des produits anti-mites afin de ne pas détériorer le revêtement multicouche des lentilles.
- Ne pas utiliser de dissolvant, d'essence ou autre matière organique pour le nettoyage de saletés ou d'empreintes de doigts sur les éléments optiques.
- Cet objectif n'est pas étanche. Si vous l'utilisez par temps de pluie ou près de l'eau, veuillez à ne pas le mouiller. Les réparations du mécanisme interne, des éléments optiques et/ou des éléments électriques ne sont pas toujours possibles en cas de dommages.
- Des écarts soudains de température peuvent causer de la condensation ou de la buée peut apparaître sur la lentille frontale. Lorsque vous pénétrez dans un local chauffé en venant d'un extérieur froid, il est recommandé de placer l'objectif dans un étui jusqu'à ce que sa température avoisine celle du local.

CARACTERISTIQUES

Construction de l' objectif	11 - 16	Rapport de reproduction	1:9.8
Angle de champ	114.2°	Dimension: diamentre×longueur	95.4 x 126mm
Ouverture minimale	16		
Distance minimale de mise au point	27cm	Poids	1,170g

- Dimensions et poids donnés pour la monture SIGMA.
- Les verres utilisés dans cet objectif ne contiennent aucune matière nuisibles à l'environnement telles que le plomb et l'arsenic.

NEDERLANDS

Wij stellen het op prijs dat u een Sigma objectief heeft aangeschaft. Teneinde maximaal profijt en plezier van uw Sigma objectief te hebben, adviseren wij u deze gebruiksaanwijzing geheel door te lezen alvorens u het objectief gaat gebruiken.

BESCHRIJVINS VAN DE ONDERDELEN (fig.1)

① Voorzijde dop
② Scherpstelring
③ Afstandschaal
④ Scherptediepteschaal
⑤ Index teken
⑥ Scherpstelkeuze schakelaar
⑦ Vatting

VOOR NIKON VATTING

Dit objectief beschikt over een electromagnetisch diafragma mechanisme met dezelfde specificaties als het E-type mechanisme in Nikon AF objectieven. Het objectief is te gebruiken met camera's zoals in onderstaande Tabel **(A)** aangegeven (voor modellen met ★ markering is hiervoor de nieuwste versie van de camera firmware vereist)

- Het is niet bruikbaar met film single-lens reflex camera's.
- Het is niet mogelijk het objectief te gebruiken met camera's in Tabel **(B)**.
- Voor modellen die niet in Tabel **(A)** of Tabel **(B)** zijn genoemd: raadpleeg de gebruiksaanwijzing van de camera op bruikbaarheid met E-type objectieven.

BEVESTIGING OP DE CAMERABODY

Wanneer uw Sigma objectief op de camerabody is bevestigd, zal het automatisch net zo functioneren als de originele opjectieven. Lees hiervoor de gebruiksaanwijzing van uw camera.

- Op de vatting bevindt zich een aantal electrische contacten en koppelstukken. Deze moeten goed schoon worden gehouden teneinde van een goed contact verzekerd te zijn. Plaats, bij het verwisselen van objectieven deze altijd met de voorzijde en niet met de vatting op tafel. Dit ter voorkoming van beschadiging.

BELICHTINGSINSTELLING

Wanneer een Sigma objectief op uw camerabody is bevestigd, functioneert dit geheel automatisch. Lees hiervoor de gebruiksaanwijzing van uw camera.

SCHERPSTELLEN

Om de autofocus functie te activeren dient u het schuifje op het objectief op de **AF** posititie te zetten (fig.2). Wilt u handmatig scherpstellen zet dan het schuifje op het objectief op de **M** positie (fig.3). Vervolgens kunt u scherpstellen door aan de focusring te draaien.

- Raadpleeg a.u.b. de gebruiksaanwijzing van uw camera om bovengenoemde instellingen op uw camera te wijzigen.
- Wanneer .u dit objectief op handmatige instelling gebruikt, raden wij u aan de correcte scherpstelling visueel in de zoeker vast te stellen.

Dit objectief kan ook manueel worden scherpgesteld, zelfs in de autofocus stand. Om het focuspunt bij te stellen dient de afdrukknop half te worden ingedrukt en de focusring verdraait te worden.

Ook biedt dit objectief een Full-time MF-functie (Manual Override) door aan de focus ring te draaien terwijl de auto focus werkzaam is. De instelling van de full-time MF-functie verschilt per vatting.

Vatting	Full-time MF-functie	Beschikbare AF-modus
SIGMA, NIKON	AAN	Enkelvoudige AF (AF-S, S) Continue AF (AF-C, C)
CANON	UIT	Enkelvoudige AF (ONE SHOT)

- Bij gebruik van het USB DOCK (los verkrijgbaar) en de bijbehorende software, "SIGMA Optimization Pro", is het mogelijk om Full-time MF-functie te selecteren AAN / UIT. Tevens is het mogelijk de mate van rotatie van de focusring bij te stellen om de Full-time MF functie te bedienen. Voor meer informatie verwijzen wij naar het SIGMA Optimization Pro "Help" menu.
- SIGMA Optimization Pro kan gratis worden gedownload op de volgende website: **http://www.sigma-global.com/download/**

SCHERPTEDIEPTE SCHAAL

De scherptediepte schaal is een goed hulpmiddel om de scherptediepte (de scherpte zone) te controleren. Als voorbeeld is in afbeelding (4) de scherpte zone aangegeven bij diafragma F8.

VOORKOMEN VAN REFLEXTIE EN ZWEEM

Door de extreem brede beeldhoek van deze lens, kunnen reflextie en zweem gemakkelijker optreden dan bij ander lenzen. Bij het fotograferen met dit objectief moet U bijzonder op reflextie en zweem letten die op kunnen treden wanneer U in de richting van of rechtstreeks in de zon of een fel licht fotografeert.

ONDERHOUD EN OPSLAG

- Vermijd vallen of stoten en stel het objectief niet bloot aan extreem hoge of lage temperaturen of hoge vochtigheid.
- Indien het objectief voor langere tijd wordt opgeborgen, kies dan voor een koele, droge en bij voorkeur goed geventileerde plaats. Houd het objectief, om beschadiging van de lenscoating te voorkomen, weg van mottenballen of naftalinegas.
- Gebruik geen thinner, benzine of andere organische schoonmaakmiddelen om vuil of vingerafdrukken van de lenselementen te verwijderen. Gebruik daarvoor een speciaal lensdoekje of lenstissues.
- Dit objectief is niet waterbestendig. Zorg er bij regen of in de buurt van water voor dat het niet nat wordt. Lenselementen, interne mechanische delen en electrische componenten die door water zijn aangetast, zijn in de meeste gevallen niet tegen redelijke kosten te herstellen.
- Plotselinge temperatuur verandering kan condensatie veroorzaken op het oppervlak van de lens. Bij het betreden van een warme kamer vanuit de koude buitenlucht, is het raadzaam het objectief in de tas te houden totdat de temperatuur van het objectief ongeveer gelijk is aan die van de kamertemperatuur.

TECHNISCHE GEGEVENS

Lensconstructie (groepen-elementen)	11 - 16	Maximale vergrotings maatstaf	1:9.8
Beeldhoek	114.2°	Afmetingen (diam.×lengte)	95.4 x 126mm
Kleinste diafragma	16		
Kortste instelafstand	27cm	Gewicht	1,170g

- Opgegeven afmetingen en gewicht zijn met SIGMA vatting.
- De glassoort die in dit objectief gebruikt werd bevat geen milieu belastend lood of a rsenicum.

ESPAÑOL

Le agradecemos la compra de este objetivo Sigma. Para conseguir los mejores resultados de su objetivo lea atentamente este manual de instrucciones antes de utilizarlo.

DESCRIPCION DE LOS COMPONENTES (fig.1)

① Tapa frontal
② Aro de enfoque
③ Escala de distancias
④ Indice de profundidad de campo
⑤ Linea de indice
⑥ Selector de enfoque
⑦ Montura

PARA MONTURA NIKON

Este objetivo incluye un mecanismo de diafragma electromagnético, las mismas especificaciones que el mecanismo de tipo E en los objetivos Nikon AF. El objetivo es compatible con las cámaras señaladas en la tabla **(A)**. (Los modelos con la marca ★ requieren la última versión del firmware en la cámara para asegurar la compatibilidad.)

- No es compatible con cámaras réflex de película de 35mm.
- No se puede utilizar el objetivo con las cámaras de la tabla **(B)**.
- Para los modelos que no aparecen en la tabla **(A)** o en la tabla **(B)**, por favor consulte el manual de instrucciones de la cámara para comprobar la compatibilidad entre los objetivos de tipo E.

CONEXION AL CUERPO DE CAMERA

Cuando el objetivo se conecta a la cámara funciona del mismo modo que los objetivos originales. Consulte el manual de instrucciones de su cámara.

- En la superficie de la montura existen una serie de contactos eléctricos y acopladores. Manténgalos limpios para asegurar una correcta conexión. Para prevenir daños en el objetivo tenga especial cuidado al apoyarlo cuando cambie de optica.

MODE AJUSTE DE EXPOSICION

Los objetivos Sigma funcionan automáticamente al conectarlos a su cámara. Por favor, consulte el manual de su cámara.

ENFOQUE

Para utilizar el autofoco, ponga el selector en la posición **"AF"** (fig.2).Si quiere enfocar manualmente ponga el selector en la posición **"M"** (fig.3). Ajuste el foco moviendo el aro de enfoque.

- Para cambiar el modo de enfoque de la cámara, mírelo en el manual de instrucciones de la cámara.
- Cuando utilice estos objetivos en modo de enfoque manual es recomendable comprobar visualmente por el visor cualquier cambio de enfoque.

Este objetivo también permite el enfoque manual incluso en el modo de enfoque automático. Mientras presiona a medio recorrido el botón del obturador, gire el anillo de enfoque para ajustar el punto de enfoque.

Además, este objetivo ofrece la [Función MF Total] (Manual Override) girando el anillo de enfoque del objetivo, mientras que el enfoque automático está en funcionamiento. La configuración por defecto de la función MF Total varía para cada montura.

Montura	Función MF Total	Modo AF disponible
SIGMA, NIKON	ENCENDIDO	Single AF (AF-S, S) Continuous AF (AF-C, C)
CANON	APAGADO	Single AF (ONE SHOT)

- Al usar el USB Dock (se vende por separado) y el software dedicado "SIGMA Optimization Pro", puede seleccionar la función MF Total Encendida / Apagada. También puede ajustar la cantidad de rotación del anillo para operar la función MF completa. Para más información, por favor consulte el menú "Ayuda" de "SIGMA Optimization Pro".
- Puede descargar el programa SIGMA Optimization Pro de forma gratuita desde el siguiente sitio web: **http://www.sigma-global.com/download/**

ESCALA DE PROFUNDIDAD DE CAMPO

La escala de profundidad de campo le ayuda a revisar la profundidad de campo (zona enfocada) de su composición. Por ejemplo en la figura (4), se muestra la zona de profundidad de campo usando un diafragma de F8.

PREVENIR LOS DESTELLOS Y LAS SOMBRAS

Debido al extremo ángulo de visión de este objetivo, los destellos y las sombras pueden aparecer en la toma con mayor facilidad que en otro tipo de ópticas. Cuando efectúe las tomas tome especial cuidado con la luz directa del sol o luces brillantes.

CUIDADOS BASICOS Y ALMACENAJE

- Evite los golpes o la exposición a temperaturas extremas, altas o bajas, y/o humedad.
- En caso de almacenaje por un tiempo prolongado, elija un lugar fresco y seco, preferiblemente con buena ventilación. Para evitar daños en el tratamiento de los objetivos, aléjelos de las bolas o gas de naftalina.
- No utilice diluyente, gasolina u otros limpiadores orgánicos para limpiar la suciedad de los objetivos. Para limpiarlos utilice un paño de tela suave o limpia objetivos.
- Estos objetivos no son impermeables. Cuando los utilice en la lluvia o cerca del agua, asegúrese de mantenerlo seco. Es prácticamente imposible reparar los mecanismos internos, elementos de cristal y componentes eléctricos dañados por el agua.
- Si hay cambios súbitos de temperatura puede haber condensación o velo en la superficie del objetivo. Cuando entre en una habitación cálida, viniendo de un lugar frío, es recomendable mantener el objetivo en su caja hasta que su temperatura se asemeje a la de la habitación.

CARACTERISTCAS

Construcción del objetivo	11 - 16	Ampliación	1:9.8
Ángulo de visión	114.2°	Dimensiones (diám×long)	95.4 x 126mm
Apertura mínima	16		
Distancia mínima enfoque	27cm	Peso	1,170g

- Dimensiones y peso incluyen montura SIGMA.
- Los materiales empleados en el objetivo no contienen productos nocivos para la salud ni el medio ambiente.

ITALIANO

Vi ringraziamo della preferenza accordataci con l'acquisto del vostro nuovo obiettivo Sigma. Vi raccomandiamo di leggere attentamente le presenti istruzioni prima di cominciare a usarlo. Conoscendolo meglio, vi sarà facile ottenerne le migliori prestazioni e soddisfazioni.

ELEMENTI CONSTITUTIVI (fig.1)

① Coperchietto frontale
② Ghiera di messa a fuoco
③ Scala delle distanze
④ Scala delle profondità di campo
⑤ Indice di collimazione
⑥ Selettore di fuoco
⑦ Innesto

PER INNESTO NIKON

L'obiettivo è dotato di diaframma elettromagnetico che possiede le stesse caratteristiche del meccanismo tipo-E montato negli obiettivi Nikon AF. L'obiettivo è compatibile con le fotocamere elencate nella Tabella **(A)**. (I modelli contrassegnati con il simbolo ★ devono avere il firmware aggiornato all'ultima versione per poter funzionare correttamente).

- Non è compatibile con le fotocamere reflex a pellicola.
- Non è possibile usare questo obiettivo con le fotocamere elencate nella Tabella **(B)**.
- Per verificare la compatibilità con gli obiettivi Tipo-E dei modelli non elencati né nella Tavola **(B)** né nella tavola **(A)**, consultate I relative libretti d'istruzione.

APPLICAZIONE SUL CORPO MACCHINA

Una volta che avrete innestato lo zoom nel portaottica della fotocamera, funzionerà automaticamente allo stesso mode di un obiettivo normale (v. istruzioni per l'uso della fotocamera).

- La superficie dell'innesto presenta un certo numero di contatti elettrici e altri elementi di accoppiamento. Vi raccomandiamo di curarne la pulizia. I contatti sono molto delicati. Durante le operazioni di cambio di ottica, appoggiate l'obiettivo su una superficie idonea badando a rivolgerne in giù la parte della lente frontale per evitare di danneggiare i contatti in questione.

IMPOSTAZIONE DEL MODO DI ESPOSIZIONE

Una volta montato sulla fotocamera, l'obiettivo Sigma funziona automaticamente. Si consultino le istruzioni per l'uso del corpo macchina.

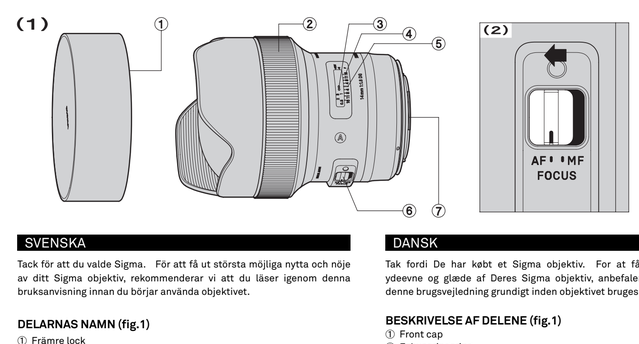

SVENSKA

Tack för att du valde Sigma. För att få ut största möjliga nytta och nöje av ditt Sigma objektiv, rekommenderar vi att du läser igenom denna bruksanvisning innan du börjar använda objektivet.

DELARNAS NAMN (fig.1)

① Främre lock
② Fokusring
③ Avståndsskala
④ Skärpedjupsindex
⑤ Index linje
⑥ Omkopplare fokusfunktion
⑦ Fattning

NIKON AF KAMERAR

Detta objektiv innehåller ett s.k. elektromagnetiskt membran, av samma typ som "E-type" i Nikon AF-objektiv. Objektivet är kompatibelt med kameror enligt lista **(A)**. (Modellerna märkta med symbolen ★ kräver att kamerans senaste firmware är installerad för att säkerställa kompabilitet.)

- Objektivet är inte kompatibelt med kameror med film i.
- Objektivet fungerar inte med kameror I tabell **(B)**
- För inte listade modeller enligt tabell **(A)** eller **(B)**, vänligen se kamerans manual för kompabilitet gällande E-typ objektiv.

MONTERING PÅ KAMERAN

Sigma objektiv har exakt samma fattning som din kameras originalobjektiv. Följ därför bruksanvisningen till din kamera för att sätta på och taga av objektiv.

- På fattningen finns ett antal elektriska kontakter och kopplingar. Se till att hålla dessa rena för att få bästa kontakt. Vid objektivbyte, se till att objektivets front hålls nedåt för att undvika att objektivet skadas.

INSTÄLLNING AV EXPONERINGSFUNKTION

Sigma objektiv ställs automatiskt in på rätt funktion när objektivet monteras på kameran. Se din kameras bruksanvisning.

SKÄRPEINSTÄLLNING

För autofokus funktion välj fokus läge på objektivet till **"AF"** (fig.2). Om du önskar att fokusera manuellt, välj fokus läge på objektivet i läge **"M"** (fig.3). Du kan nu fokusera genom att vrida på objektivets fokusring.

- Vänligen läs i kamerans instruktionsbok om hur du ändrar fokuserings läget.

Detta objektiv tillåter även manuell fokusering i autofokusläge. Med avtryckaren halvvägs nedtryckt, vrid på fokusringen för att justera skärpan.

Dessutom kan objektivets [Full-time MF-funktion] (Manual Override) användas genom att vrida objektivets fokusring medan autofokus är i funktion. Fabriksinställningen för [Full-time MF-funktionen] varierar beroende på kamerafattning.

Fattning	"Full-time MF-funktion"	Möjliga AF-läge
SIGMA, NIKON	PÅ	Enbilds-AF (AF-S, S) Kontinuerlig AF (AF-C, C)
CANON	AV	Enbilds-AF (ONE SHOT)

- Vid användning av USD-docka (säljs separat) och dess anpassade programvara, "SIGMA Optimazation Pro" är det möjligt att välja "Full-time MF-funktionen" PÅ/AV samt justera fokuseringsringens verkningsgrad för MF-funktionen. För ytterligare information, vänligen se Pro-Menyn i SIGMA optimering "Help"
- SIGMA Optimization Pro är nedladdningsbar utan kostnad från följande webb.address: **http://www.sigma-global.com/download/**

SKÄRPEDJUPSSKALA

Skärpedjupsskalan på objektivet hjälper dig att kontrollera skärpedjupet på din komposition. T ex i figur (4), skärpedjupsfältet visar skärpedjupet när bländare f8 används.

MINSKA RISKEN FÖR REFELXER

På grund av objektivets extrema vidvinkel, uppstår lätt reflexer. Tänk på detta, särskilt när du fotograferar mot solen eller andra starka ljuskällor.

VÄRDA DITT OBJEKTIV

- Undvik extrema temperatur och skydda objektivet mot stötar och slag.
- Vid längre tids förvaring väij en kall och torr plats. Undvik naftalin som kan skada objektivets antireflexbehandling.
- Använd aldrig tinner, bensin eller andra organiska vätskor. Vid rengöring, använd en mjuk linsputstrasa som du kan köpa i din fotoaffär.
- Objektivet är inte vattensäkert. Skydda det mot regn, snö eller vattenstänk.
- Plötsliga temperaturväxlingar kan orsaka kondens på objektivet. Vänta tills objektivet (och kameran) fått samma temperatur som omgivningen innan du använder den igen.

TEKNISKA DATA

Uppbyggnad	11 - 16	Förstoringsgrad	1:9.8
Bildvinkel	114.2°	Mått (diam.×längd)	95.4 x 126mm
Minsta bländare	16		
Närgräns	27cm	Vikt	1,170g

- Mått och vikt gäller SIGMA fattning.
- Det glasmaterial som ingår i detta objektiv innehåller inget miljöfarligt bly eller arsenik.

DANSK

Tak fordi De har købt et Sigma objektiv. For at få den maksimale ydeevne og glæde af Deres Sigma objektiv, anbefaler vi, at De læser denne brugsvejledning grundigt inden objektivet bruges.

BESKRIVELSE AF DELENE (fig.1)

① Front cap
② Fokuseringsring
③ Afstandsskala
④ Dybdeskarphedsskala
⑤ Index
⑥ Fokuseringsmetodeomskifter
⑦ Bajonetfatning

TIL NIKON MOUNT

Dette objektiv indeholder en elektromagnetisk blænde mekanisme, med samme specifikationer som den E-type mekanisme der findes i Nikon AF objektiver. Objektivet er kompatibelt med kameraerne listet i Tabel **(A)**. (Modellerne markeret med ★ kræver den seneste firmware version I kameraet for at sikre kompatibilitet.)

- Den er ikke kompatibel med film baserede spejlrefleks kameraer.
- Det er ikke muligt at bruge objektivet på kameraer nævnt i Tabel **(B)**.
- For modeller der ikke er listet i Tabel **(A)** eller Tabel **(B)**, kig i kameraet brugsanvisning og controller om det er kompatibelt med E-type objektiver.

MONTERING PÅ KAMERAHUSET

Dette ovjektiv vil, ved påsætning på kamerahuset, automatisk fungere på nøjagtigt samme måde som Deres normale objektiv. Se venligst vejledningen i kameraets brugsanvisning.

- På bajonetfatningens overflade er der et antal koplere og elektriske kontakter. Sørg for at disse er rene for at sikre god forbindelse. For at undgå beskadigelse af objektivet, sørg da for at placere det med front nedad ved objektivskift.

VALG AF EKSPONERINGSMETODE

Sigma objektivet fungerer automatisk efter montering på kamerahuset. Se venligst kameraets brugsanvisning.

FOKUSERING

For autofokusfunktion stilles fokusvælgeren på objektivet (fig.2) på **"AF"** indstilling. Hvis du ønsker at fokusere manuelt, stilles fokusvælgeren på **"M"** indstilling (fig.3). Du kan justere fokuseringen ved at dreje fokuseringsringen.

- Se venligst I kameraets brugsanvisning hvordan kameraets fokusfunktion vælges.
- Når man bruger dette objektiv i manuel fokus, vil vi anbefale at man bekræfter den korrekte fokusering i kameraets søger.

Dette objektiv tillader også manuel fokusering, selv i autofokus indstillingen. Mens du trykker udløserknappen halvt ned, drejers fokus ringen for at justere fokuspunktet.

Objektivet kan desuden anvendes i [Full-time MF function] (Manual Override) blot ved at dreje objektivets fokusring mens den er I autofokus mode. Forud indstillingen af Full-time MF function varierer for hver bajonet type.

Bajonet type	Full-time MF function	Tilgængelig AF-funktion
SIGMA, NIKON	ON	Single AF (AF-S, S) Continuous AF (AF-C, C)
CANON	OFF	Single AF (ONE SHOT)

- Når USB dock anvendes (sælges separate) og den tilhørende dedikerede software, "SIGMA Optimization Pro" er det muligt at slå Full-time MF funktionen ON / OFF, du kan også justere det antal gange fokusringen skal drejes for at arbejde i Full-time MF funktionen. For yderligere information se venligst i SIGMA Optimization Pro "Help" menuen.
- SIGMA Optimization Pro softwaren, kan downloades gratis fra følgende website: **http://www.sigma-global.com/download/**

DYBDESKARPHEDSSKALA

Dybdeskarphedsskalaen hjælper dig til at kontrollere dybdeskarphedsområdet i billedet. I eksemplet (fig.4) vises dybdeskarphedsområdet ved anvendelse af blænde F8.

UNDGÅ OVERSTRÅLING OG REFLEKSIONER

På grund af dette objektivs ekstreme vidvinkel, er der større risiko for overstråling og refleksioner end med andre objektiver. Når du anvender dette objektiv, bør du være specielt opmærksom på de refleksioner og overstrålinger der kan forekomme, når du laver optagelser helt eller delvist mod solen eller andre lyskilder.

GRUNDLÆGGENDE VEDLIGEHOLDELSE OG OPBEVARING

- Undgå hårde stød, samt at udsætte objektivet for meget høje eller lave temperaturer.
- Hvis De skal opbevare objektivet uden at bruge det i længere tid, vælg da et køligt og tørt sted. For at undgå at ødelægge antirefleksbehandlingen på linseoverfladerne, bør det holdes borte fra mølkugler og anden kemisk påvirkning.
- Benyt ALDRIG fortynder, benzin eller andre organiske opløsningsmidler, til at fjerne fingeraftryk eller snavs fra linseoverfladen. Rengør kun ved at bruge en blød objektivklud eller linsepapir.
- Dette objektiv er ikke vandtæt. Ved brug i regnvejr, ved vandet og lignende, sørg da for at holde det tørt. Det vil ofte være umuligt at reparere linseelementer og elektroniske komponenter der har været i forbindelse med vand.
- Pludselige temperaturudsving kan forårsage, at kondens eller dug vil opstå på objektivets overflade. Når det er koldt udendørs, og man træder ind i et varmt rum anbefales det at beholde objektivet i tasken, indtil objektivets og rummets temperatur nærmer sig hinanden.

TEKNISKE SPECIFIKATIONER

Antal linseelementer	11 - 16	Forstørrelsesgrad	1:9.8
Synsvinkel	114.2°	Dimensioner (Diam.×Længde)	95.4 x 126mm
Mindste blændeåbning	16		
Nærgrænse	27cm	Vægt	1,170g

- Dimensioner og vægt er angivet med SIGMA bajonetfatning.
- Glasset anvendt i dette objektiv indeholder ikke miljøskadelig bly og arsen.

简体中文

非常感谢您选用适马镜头。为了充分发挥适马镜头的优质性能，让您尽享摄影的乐趣，使用前请先仔细阅读此使用说明书，阅读完毕后，请妥善保存说明书，以备日后参考。此使用说明书为各品牌相机通用版本，与特定品牌相机有关联的功能说明，请同时参阅该相机的使用说明书。

部件说明(图 1)

① 前盖
② 对焦环
③ 距离刻度
④ 景深范围刻度
⑤ 刻度线
⑥ 对焦模式选择钮
⑦ 卡口

尼康口镜头的情况：

该镜头与尼康产的 E 型可自动对焦镜头一样，采用了电磁光圈结构。搭配表(A)中的相机型号可正常使用。(带★号的型号，相机请升级到最新固件版本。)

- 胶卷单反相机无法使用。
- 表(B)中的型号无法使用。
- 其他新型号相机，请查阅相机说明书，了解是否支持尼康 E 型镜头即可。

安装镜头

镜头的装卸方法，请参考您所使用相机的使用说明书。

- 卡口（图 1 中的⑦）表面有光圈连动、AF (Auto Focus 自动对焦) 连动的装置以及电子触点等。伤痕、脏污都可能导致动作不良或引起其他故障，请注意安装正确和表面清洁。

曝光模式设定

本适马镜头的曝光设定方法，与您所拥有的相机机身同品牌镜头设定方法相同。光圈以及快门的设定方法具体请参照您相机的使用说明书。

对焦

若要选用自动对焦，请将对焦模式选择钮拨至"AF"位置 (图 2)。选用手动对焦，可将对焦模式选择钮拨至"MF"位置(图 3)，您即可通过旋转对焦环手动对焦。

- 相机机身的对焦模式的更改和设定，请参照相机使用说明书。
- 在手动对焦模式下，对焦环即使已在"∞"无限远位置上，也存在无限远位置无法对准的情况。请通过取景器观察的同时进行对焦。

此镜头可在自动对焦模式下进行自动对焦，只需把相机设定在(One- Shot)(AF-S)单张自动对焦模式,您便可半按快门，在镜头自动对焦后以人手调整焦点。

同时，该镜头配有[全时手动对焦] (Manual Override)功能，即使是在自动对焦模式下，通过手动转动对焦环可以进行手动对焦。全时手动对焦功能是在不同的卡口中，有不同的默认值。

卡口	全时手动对焦	可使用的自动对焦 (AF) 模式
适马、尼康	开启	单次自动对焦 (AF-S、S) 连续自动对焦 (AF-C、C)
佳能	关闭	连续自动对焦 (AF-C、C)

- 使用另售的 USB Dock 及其专用软件"SIGMA Optimization Pro"，可选择全时手动对焦功能的开启或关闭；同时可以对 MO 模式下自动切换成全时手动对焦的灵敏度进行自定义调节。相关详细资料，请参阅"SIGMA Optimization Pro "中的"帮助"选项。
- 可在以下网页免费下载 SIGMA Optimization Pro:
  http://www.sigma-photo.com.cn/support/download/

景深范围刻度

拍摄者可以根据这个景深刻度，了解大致的景深范围(焦点附近清晰的范围)。例如图(4)所示为当光圈设定为 F8 时的景深范围。

关于耀斑和鬼影

由于该镜头属于广角镜头，视场角较大，所以较其他类型镜头较容易发生耀斑和鬼影。请您在取景拍摄时，特别注意，尤其是拍摄靠近或直射太阳以及其他光源的情况。

保存、使用中的注意点

- 由于潮湿的关系可能导致发霉或生锈。长期不用的时候，请与干燥剂一起放置在密闭性好的容器内保管。请勿放置在有樟脑丸、防虫剂等的地方。
- 请勿直接触摸镜片表面。灰尘或污垢可以用吹灰球或镜头刷轻轻除去。指纹等，可以使用市面上销售的镜头清洁液和擦镜纸轻轻擦拭。汽油、稀释液(香蕉水)等有机溶剂切勿使用。
- 该镜头非防水结构。雨天或近水源的地方使用时，请勿弄湿。若镜头内部进水，存在引起较大故障，导致无法维修的可能性。
- 环境温度突变时，镜头内部可能产生水蒸汽结露现象。从寒冷室外进入温暖屋内时，请放置在镜头包或者封口塑料袋中，直至镜头温度与环境温度相近时再取出。

规 格

镜头结构	11 - 16	放大倍率	1:9.8
视角	114.2°	体积直径 X 长度	95.4x126mm
最细光圈	16	重 量	1,170g
最近对焦距离	27cm		

- 体积及重量已包括适马接环在内。
- 镜头所使用之玻璃材料，绝无有害环境之铅及砷等物。

制造商：株式会社适马 / SIGMA CORPORATION
日本神奈川县川崎市麻生区栗木 2-4-16 号
进口商：适马贸易（上海）有限公司
上海市长宁区宋园路 65 号 1 号楼 3 楼 1301-1302 单元
售后服务:400-852-8080 代表: 021-6233-1086 FAX:021-6233-1167
2017 年 5 月印刷

只适用于中国 **产品中有害物质的名称及含量 镜头**

	部件名称	有害物质				
		铅 (Pb)	汞 (Hg)	镉 (Cd)	六价铬 (Cr(VI))	多溴联苯 (PBB)	多溴二苯醚 (PBDE)
10	外壳(金属部件)	○	○	○	○	○	○
	外壳(树脂部件)	○	○	○	○	○	○
	基板部件	×	○	○	○	○	○
	光学部件	○	○	○	○	○	○
	机械部件	○	○	○	○	○	○

备注
本表格依据 SJ/T 11364 的规定编制。
○：表示该有害物质在该部件所有均质材料中的含量均在 GB/T 26572 规定的限量要求以下。
×：表示该有害物质至少在该部件的某一均质材料中的含量超出 GB/T 26572 规定的限量要求。

10 或 5 图形含义：此标识是适用于在中国境内销售的电子讯息产品的环保使用期限。此产品使用者只要遵守安全和使用上的注意事项，从生产之日起的十年或五年期间不会对环境污染，也不会对人身和财产造成重大影响。

中文說明書

多謝您選用適馬鏡頭。為了充分發揮適馬鏡頭的優質性能，讓您盡享攝影之樂，使用前請先仔細閱讀本使用說明書。

部件說明（圖 1）

① 前蓋
② 對焦環
③ 距離刻度
④ 景深尺
⑤ 鏡頭接合指標
⑥ 對焦模式選擇按鈕
⑦ 接環

尼康卡口鏡頭的情況：

該鏡頭與尼康產的 E 型可自動對焦鏡頭一樣，採用了電腦光圈結構，適配表(A)中的相機型號，可正常使用。(有★標誌的型號，請把相機的韌體更新為最新版本。)

- 菲林單鏡反光相機無法使用。
- 表(B)中的型號無法使用。
- 其他新型號相機，請查閱相機說明書，了解是否支持尼康 E 型鏡頭即可。

安裝鏡頭

鏡頭安裝到機身後，便可自動正常操作，資料可參閱相機說明書。

- 接環上有多個電子接點及配接器，請保持接點清潔，確保接駁正確。

設定曝光模式

本適馬鏡接合相機後，均可配合所需作全自動程序對焦操作。有關詳情，請查閱相機使用指南。

對 焦

自動對焦操作，將鏡身上對焦鈕設定為 **AF** 位置(圖 2)；若開下欲手動調較焦距，這可將鏡身上對焦鈕設定為 **MF** 位置(圖 3)，繼而轉動對焦環作焦距調較。

- 對焦模式的更改和設定，請參閱相機操作手冊。
- 在手動對焦模式下使用本鏡頭。最好先在觀景器內觀看對焦是否準確。

此鏡兼容全時手動對焦功能，在自動對焦模式下也可進行手動對焦。半按快門，轉動對焦環調節焦點。

除此之外，在自動對焦工作環境下，轉動鏡頭對焦環便可運用此鏡的[全時手動對焦功能] (Manual Override)。全時手動對焦功能的內置設定將因應不同接環而有所分別。

接環	全時手動對焦功能	可用自動對焦模式
SIGMA, NIKON	開	單次自動對焦 (AF-S, S) 連續自動對焦 (AF-C, C)
CANON	關	單次自動對焦 (ONE SHOT)

- 運用另購置的 USB Dock 及其專用軟件"SIGMA Optimization Pro"，可選擇全時手動對焦功能之開關；同時可調整對焦環的轉動次數以操控全時手動對焦功能。查詢更多有關資訊，請參閱 SIGMA Optimization Pro" 的"幫助"菜單。
- 可由以下網站免費下載 SIGMA Optimization Pro：
  http://www.sigma-global.com/download/

景深尺

攝影者可在所有拍攝設定完成後，依據景深尺提示，而了解被攝主體其周邊的清晰範圍：如範例(4)，在光圈設定為 F8 時，被攝主體的景深範圍。

耀光與鬼影的預防

因是超廣角鏡關係，畫面出現耀光與鬼影現象比常規焦段鏡種為多，故採用此鏡時，請注意不要直接拍攝太陽或靠近强光拍攝。

保養及存放

- 應避免撞擊或直接置放在酷熱、極冷或潮濕的環境下。
- 如果要長期存放，宜選擇除涼乾爽及通風良好的地方。為了保護鏡頭的加膜層，宜遠離防蟲丸或防蟲丸發出氣體的地方。
- 鏡片上的污垢或指紋可用柔軟微濕的鏡頭布或鏡頭紙清潔。惟切勿用溶劑、苯或其他有機清潔劑。
- 本鏡頭並不防水，下雨或接近水源時使用特別小心，切勿弄濕。倘若內部機件、鏡片及電子零件因受濕弄損，大都無法修理。
- 溫度突變可能會令鏡頭表面凝結霧氣或水點，因此在天氣寒冷時進入暖和的室內環境，最好將鏡頭放在鏡頭袋內，直至鏡頭溫度接近室溫為止。

規 格

鏡頭結構	11 - 16	放大倍率	1:9.8
視 角	114.2°	體積直徑 x 長度	95.4 x 126mm
最細光圈	16	重 量	1,170g
最近對焦距離	27cm		

- 體積及重量已包括選馬接環在內。
- 鏡頭所使用之玻璃材料，絕無有害環境之鉛及砷等物。

사용 설명서

시그마 렌즈를 구입해주셔서 대단히 감사합니다. 본 설명서를 읽으신 후, 렌즈의 기능, 조작 취급상의 주의점을 정확하게 이해하여 사용해 주시길 바랍니다. 또한 본 설명서는 각 카메라 마운트별 공용설명서로 되어 있으며 렌즈장착마다 사용하시는 해당 카메라의 취급설명서와 함께 참고하시길 바랍니다.

! 경고 취급 부주의로 사용자가 피해를 입을 가능성이 있습니다.

- 렌즈를 장착한 카메라로 태양 및 강한 광선을 육안으로 직접 볼 때 시력장해를 초래할 수 있습니다. 특히, 렌즈만으로 태양을 직접 볼 경우 실명의 원인이 됩니다

! 주의 취급 부주의로 사용자가 피해를 입거나 물질적 손해의 발생가능성이 있습니다.

- 앞뒤 캡을 렌즈로부터 분리한 채 방치하면 태양광에 의하여 집광현상이 발생, 화재의 원인이 됩니다.
- 마운트 부분은 복잡한 구조로 되어 있으므로 조심하여 취급하시기 바랍니다.
- 삼각대는 강도가 높은 제품을 권장합니다. 강도가 약한 삼각대 사용 시 쓰러질 염려가 있습니다.

각부의 명칭(그림 1)

① 전면 캡
② 포커스 링
③ 거리표시
④ 피사계 심도 눈금
⑤ 지표선
⑥ 포커스 모드 전환스위치
⑦ 마운트

NIKON 마운트용

이 렌즈는 Nikon AF 렌즈의 E-타입 메커니즘과 동일한 사양인 전자 조리개 메커니즘을 탑재하였습니다. Table (A) 에 표시된 카메라와 호환이 가능합니다. (★ 표 시 가 있는 모델은 호환성을 보장하기 위해, 최신 버전으로 카메라 펌웨어를 업데이트 하시기 바랍니다.)

- 필름 일안 리플렉스 카메라와 호환되지 않습니다.
- Table (B)에 표시된 카메라와 호환되지 않습니다.
- Table (A) 또는 Table (B)에 없는 모델의 경우, 카메라 사용 설명서를 참조하시어 E-타입 렌즈와의 호환성을 확인하시기 바랍니다.

렌즈의 장착방법

카메라에 장착, 착탈방법은 사용하시는 카메라 제조사의 렌즈군과 동일하므로 카메라 사용설명서를 참고하시기 바랍니다.

- 마운트 면에는 조리개 연동용, AF 연동용 장치 및 전기 접점등이 있습니다. 상처 및 오염에 의하여 오작동 및 고장의 원인이 되므로 주의 바랍니다.

조리개 설정

조리개 설정방법은 소지하고 계신 카메라 제조사의 렌즈군과 동일하므로 카메라 사용설명서를 참고하시기 바랍니다.

초 점

오토 포커스 작동을 위해서는 렌즈의 포커스 모드 스위치를 **"AF"** 모드로 설정하시기 바랍니다 (그림 2). 포커스를 수동으로 설정하시기를 원하실 경우, 렌즈의 포커스 모드를 변경하기 위해서는 카메라 사용 설명서를 참조하시기 바랍니다. 그림 3). 포커스를 **"M"** 모드로 설정하시면 포커스 링을 돌려 초점 조정이 가능합니다 (그림 3).

- 카메라의 포커싱 모드를 변경하기 위해서는 카메라 사용 설명서를 참조하시기 바랍니다.
- 포커스링이 ∞(무한대)의 위치에서도 원거리에 초점이 맞지 않을 수도 있으므로 파인더를 확인하면서 촬영하여 주십시오.

이 렌즈는 오토포커스 모드에서도 매뉴얼 포커싱이 가능합니다. 반셔터 상태에서 포커스 링을 움직임으로써 초점을 조정할 수 있습니다.

또한 이 렌즈는 오토포커싱 작동 시 포커스 링을 움직임으로써 [풀 타임 MF 기능] (Manual Override) 을 제공합니다. 풀 타임 MF 기능의 초기 세팅값은 각 마운트 별로 다를 수 있습니다.

마운트	풀 타임 MF 기능	가능한 AF 모드
SIGMA, NIKON	ON	단일 AF (AF-S, S) 연속 AF (AF-C, C)
CANON	OFF	싱글 AF (ONE SHOT)

- SIGMA USB DOCK(별도판매)과 전용 소프트웨어인 "SIGMA Optimization Pro"를 사용하여 풀 타임 MF 기능의 ON/OFF 를 할 수 있습니다. 또한 풀 타임 MF 기능에서 사용되는 포커스 링의 움직임 정도를 설정할 수 있습니다. 더 자세한 내용은 SIGMA Optimization Pro 의 "도움말"을 참고하시기 바랍니다.
- SIGMA Optimization Pro 는 다음의 웹사이트를 통해 무료로 다운 받을 수 있습니다: **http://www.sigma-global.com/download/**

피사계 심도 눈금

피사계 심도 눈금은 사용자가 자신의 구도에 대한 피사계 심도 (사프트니스 지역) 를 확인할 수 있도록 도와줍니다. 예를 들면, 그림 (4)는 조리개 F8 을 사용했을 때의 피사계 심도 지역을 보여줍니다.

플레어와 고스트 현상의 방지

이 렌즈의 넓은 화각 때문에 일반 렌즈들과 비교해 플레어와 고스트 현상이 쉽게 발생할 수도 있습니다. 이 렌즈를 가지고 태양 광선이나 매우 밝은 조명 근처에서 촬영을 하실 때에는 플레어와 고스트 현상에 좀더 주의해 주시기 바랍니다.

관리, 취급상의 주의

- 습기는 곰팡이 및 산화의 원인이 됩니다. 장기간 사용하지 않을 경우 건조제와 함께 밀봉가능한 용기에 넣어 보관하여 주십시오. 나프탈렌 등 방충제가 있는 곳에서 함께 보관하지 말아 주십시오.
- 렌즈 면을 직접 손으로 만지지 말아 주십시오. 먼지 및 오염시에는 에어블로어 및 렌즈클리너로 청소하여 주십시오. 지문 등은 시판하고 있는 렌즈클리너 액과 렌즈클리닝 페이퍼로 가볍게 닦아 주십시오. 다른 유기용제로는 절대 렌즈청소를 금합니다.
- 이 렌즈는 방수구조가 아니므로 우천 및 물가 주위에서 사용 시 물기에 젖지 않도록 주의 바랍니다.
- 급격한 온도 변화에 의해 렌즈 내부에 물방울이 발생하므로 차가운 외부에서 따뜻한 실내로 이동 시에는 케이스 및 비닐봉투에 넣어 주위온도에 맞추어 사용하시기 바랍니다.

주요 사양

렌즈구성 (군-매)	11 - 16	최대촬영 배율	1:9.8
화 각	114.2°	최대경 x 길이	95.4 x 126mm
최소조리개	16	무 게	1,170g
최단촬영거리	27cm		

- 크기와 무게는 시그마 마운트 기준.
- 이 렌즈에 사용된 원자재는 환경적으로 유독한 납 이나 비소를 함유하고 있지 않습니다.

РУССКИЙ

Благодарим вас за выбор продукции фирмы Sigma. Чтобы получить максимум от вашего объектива Sigma, пожалуйста, прочитайте инструкцию перед началом работы.

ОПИСАНИЕ ЧАСТЕЙ ОБЪЕКТИВА (РИС. 1)

① Передняя крышка
② Фокусировочное кольцо
③ Шкала расстояний
④ Метки максимальной глубины резкости
⑤ Метка дистанции фокусировки
⑥ Переключатель режимов фокусировки
⑦ Байонет

ДЛЯ БАЙОНЕТА NIKON

Объектив имеет электромагнитный механизм диафрагмы, соответствующий спецификации объективов Nikon E. Данный объектив совместим с камерами, перечисленными в таблице **(A)** (камеры, отмеченные ★ требуют обновления программного обеспечения для гарантированной совместимости).

- Объектив несовместим с пленочными зеркальными камерами.
- Объектив несовместим с камерами, перечисленными в таблице **(B)**.
- Обратитесь к инструкции камеры, чтобы определить совместимость объектива с камерами, не перечисленными в таблицах **(A)** или **(B)**.

КРЕПЛЕНИЕ К КАМЕРЕ

Когда объектив Sigma установлен на камере, он автоматически начинает работать как ваш обычный/ родной объектив.

- На поверхности байонета находятся механизмы и электрические контакты. Просим вас содержать их в чистоте, чтобы быть уверенными в правильной работе объектива. Во избежание повреждений механизмов и контактов, проверяйте, что вы ставите объектив его передним концом вниз, во время смены объектива.

УСТАНОВКА РЕЖИМА ОТРАБОТКИ ЭКСПОЗИЦИИ

Когда объектив Sigma установлен на камере, он автоматически начинает работать как обычный/родной объектив (См. инструкцию к камере).

ФОКУСИРОВКА

Чтобы работать в режиме автофокусировки, установите переключатель режимов фокусировки в положение **AF** (рис.2). Для фокусировки в ручном режиме – передвиньте переключатель режимов фокусировки в положение **M** (рис.3). Теперь вы можете фокусироваться, вращая фокусировочное кольцо.

- За более полной информацией обратитесь к инструкции к вашей камере.
- Во избежание поломок механизма автоматической фокусировки, не вращайте кольцо фокусировки при работе в режиме автоматической фокусировки.

Объектив имеет функцию постоянного доступа к ручной фокусировке, даже в режиме автофокуса. Чтобы довести фокусировку в ручном режиме вращайте кольцо ручной фокусировки, придерживая полунажатой кнопку спуска.

Также объектив имеет функцию постоянного доступа к ручной фокусировке [Full-time MF function] (Manual Override), вращением кольца фокусировки в режиме автофокуса. Настройка по умолчанию функции Full-time MF зависит от типа байонета.

Байонет	Функция Full-time MF	Режимы автофокусировки
SIGMA, NIKON	ВКЛ.	Одиночный автофокус (AF-S, S) Непрерывный автофокус (AF-C, C)
CANON	ВЫКЛ.	Одиночный автофокус (ONE SHOT)

- Вы можете самостоятельно включить/выключить режим Full-time MF, а также отрегулировать величину хода кольца фокусировки с помощью USB-док станции (поставляется отдельно) и программного обеспечения "SIGMA Optimization Pro". За дополнительной информацией обратитесь к пункте «Помощь» программы "SIGMA Optimization Pro".
- Программу SIGMA Optimization Pro можно бесплатно загрузить с веб-сайта: **http://www.sigma-global.com/download/**

ГЛУБИНА РЕЗКОСТИ.

При фокусировке на детализованный предмет, в фокусе должна быть площадь, находящаяся впереди и позади предмета. Это называют глубиной резкости. Обычно чем больше диафрагма (Меньше цифра на шкале), тем меньше глубина резкости (рис.4).

БЛИКИ И ЗАСВЕТКА

При съемке данным объективом на ярком солнце или вблизи осветительных приборов, старайтесь выбрать точку съёмки так, чтобы избежать появления засветки и бликов на изображении.

УХОД И ХРАНЕНИЕ.

- Не подвергайте объектив резким встряскам, резкому перепаду температур и воздействию повышенной влажности.
- Для стационарного хранения используйте прохладное сухое место, предпочтительно с хорошей вентиляцией. Во избежание повреждения просветления линз объектива храните его вдали от нафталина и др. антимолей.
- Не используйте растворитель, бензин и другие органические чистящие вещества, чтобы очистить линзовые элементы. Используйте мягкую влажную ткань для оптики.
- Объектив не водонепроницаем. При использовании объектива вблизи воды или во время дождя защитите его от намокания. Обычно повреждения связанные с проникновением воды в механизмы, между линз объектива и окисления ремонту не подлежат .
- Резкие перепады температур могут вызвать образование туманной пелены на передней линзе объектива. Поэтому, входя в тёплое помещение с холодной улицы, сразу не доставайте объектив из чехла, пока он не достигнет температуры помещения.

ТЕХНИЧЕСКИЕ ХАРАКТЕРИСТИКИ

Конструкция (элементов/групп)	11-16	Масштаб съёмки	1:9.8
Угол поля зрения	114.2°	Габариты (диаметр x длинна)	95.4 x 126мм
Минимальная диафрагма	16		
Минимальная дистанция фокусировки	27см	Вес	1170г

- Габариты и вес указаны для объектива с байонетом SIGMA.

PORTUGUÊS

Antes de mais, queremos agradecer-lhe a aquisição desta objectiva Sigma. Sugerimos-lhe, entretanto, uma leitura atenta deste manual, antes de a utilizar, a fim de conseguir obter os melhores resultados.

DESCRIÇÃO DOS COMPONENTES (fig.1)

① Tampa frontal
② Anel de Focagem
③ Escala de distância
④ Escala das profundidades de campo
⑤ Linha de índice de focagem
⑥ Selector do modo de focagem
⑦ Baioneta

PARA MONTAGEM NIKON

Esta objetiva incluiu um mecanismo de diafragma eletromagnético, tendo este as mesmas especificações que o mecanismo tipo-E presente nas objetivas Nikon AF. A objetiva é compatível com as câmaras referidas na tabela **(A)**. (Os modelos com este símbolo ★ requerem a última versão do firmware da câmara, para garantir a compatibilidade.)

- Não é compatível com câmaras Reflex/SLR de filme.
- Não é possível de usar com as câmaras referidas na tabela **(B)**.
- Para modelos de câmaras não referidos nas tabelas **(A)** ou **(B)**, por favor consulte o manual de instruções da câmara para verificar a compatibilidade da mesma com objetivas do tipo-E.

COMO PRENDER A OBJECTIVA AO CORPO DA CÂMARA

Quando prender a objectiva ao corpo da câmara, a mesma funcionará automaticamente, como se fosse uma objectiva da marca da sua câmara. Consulte o respectivo manual de instruções.

- Na zona de encaixe da objectiva existem vários contactos eléctricos e electrónicos. Mantenha-os limpos de forma a garantir uma boa ligação. Enquanto está a mudar a objectiva, certifique-se de que a coloca com a parte frontal para baixo a fim de evitar danificar a superfície de encaixe.

AJUSTE DO MODO DE EXPOSIÇÃO

A objectiva Sigma funciona automaticamente quando é fixada na câmara. Consulte o manual de instruções da sua câmara.

FOCAGEM

Para utilizar a focagem automática, seleccione o modo de focagem **"AF"** na objectiva. (fig.2) Se desejar usar a focagem manual, coloque o selector do modo de focagem da sua objectiva na posição **"M"** (fig.3). Pode ajustar a focagem, rodando o anel de focagem.

- Consulte o manual de instruções da sua câmara para mais informações acerca da selecção do modo de focagem.
- Ao utilizar esta objectiva no modo de focagem manual, recomenda-se que confirme a focagem correcta no visor, em vez de confiar exclusivamente na escala de distâncias.

Esta objetiva também permite focagem manual, mesmo no modo AF. Com o botão de disparo premido até meio, faça rodar o anel de focagem da objetiva até conseguir o ponto de foco desejado.

Esta objetiva, tem também a função [MF Permanente] (Manual Override), que funciona fazendo rodar manualmente o anel de focagem, mesmo com o AF ativo. O ajuste por defeito da função MF Permanente, varia de acordo com o tipo de baioneta.

Baioneta	MF Permanente	Modo AF Disponível
SIGMA, NIKON	ON	AF Pontual (AF-S, S) AF Contínuo (AF-C, C)
CANON	OFF	AF Pontual (ONE SHOT)

- Se utilizar o USB dock (vendido separadamente), com o seu software dedicado, "Sigma Optimization Pro", é possível ligar/desligar a função MF Permanente. Pode igualmente ajustar os parâmetros de funcionamento do anel de focagem no modo MF Permanente. Para mais informações sobre este tema, consulte o menu "Help" do software Sigma Optimization Pro.
- O SIGMA Optimization Pro, pode ser descarregado gratuitamente do seguinte site: **http://www.sigma-global.com/download/**

ESCALA DAS PROFUNDIDADES DE CAMPO

A escala das profundidades de campo ajuda a confirmar a profundidade de campo (a zona de nitidez) da sua fotografia. Por exemplo, na figura (4), é mostrada a zona da profundidade de campo quando é usada a abertura F8.

COMO IMPEDIR O EFEITO "LENS FLARE" E OS EFEITOS "FANTASMA" NAS IMAGENS

Como esta objectiva tem um ângulo de cobertura extremamente largo, podem aparec