Lenovo
IDEAPAD

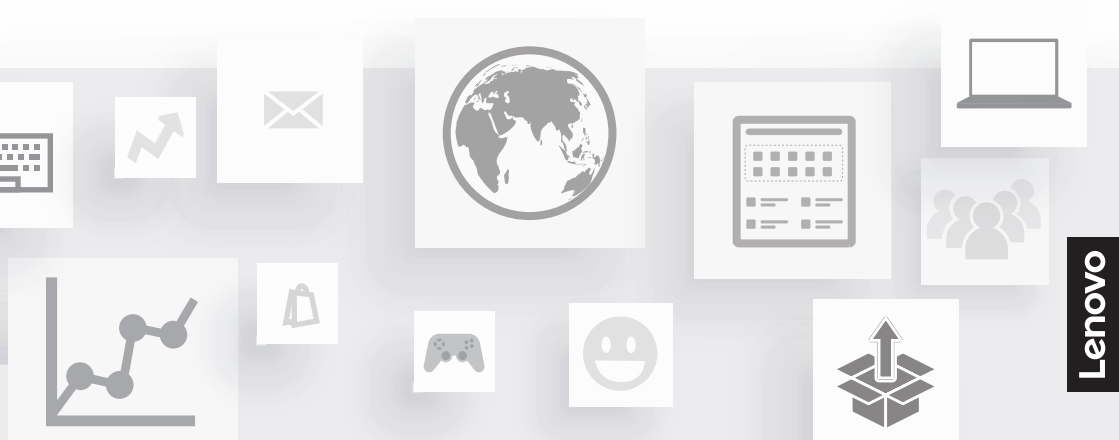

Lenovo

Get it started

Prise en main I Erste Schritte I Aan de slag I Operazioni preliminari I Γρήγορα αποτελέσματα I بدء الاستخدام

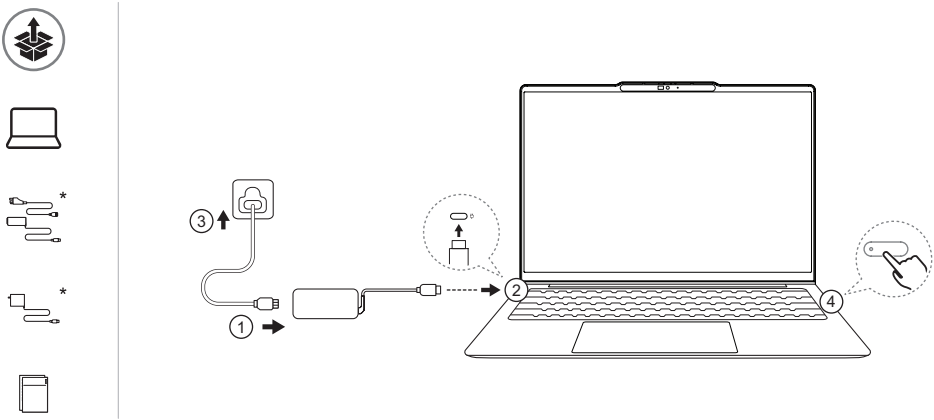

* Asterisks ("*") are used in this publication to mark parts and features that are not available on all product models. I Dans cette publication, les astérisques (« * ») servent à repérer les composants et les fonctions qui ne sont pas disponibles sur tous les modèles de produit. I Sternchen (*) werden in dieser Publikation verwendet, um Teile und Funktionen zu kennzeichnen, die nicht bei allen Produktmodellen verfügbar sind. I In deze publicatie worden sterretjes (*) gebruikt om onderdelen en functies aan te geven die niet op alle productmodellen beschikbaar zijn. I Gli asterischi ("*") vengono utilizzati in questa pubblicazione per contrassegnare le parti e le funzioni che non sono disponibili su tutti i modelli di prodotto. I Στο παρόν έντυπο, οι αστερίσκοι («*») χρησιμοποιούνται για την επισήμανση εξαρτημάτων και δυνατοτήτων τα οποία δεν είναι διαθέσιμα σε όλα τα μοντέλα των προϊόντων. I يتم استخدام العلامات النجمية ("*") في هذا المنشور لتمييز القطع والميزات غير المتوفرة في جميع طُرز المنتج.

Overview

Présentation I Überblick I Overzicht I Panoramica I Επισκόπηση I نظرة عامة

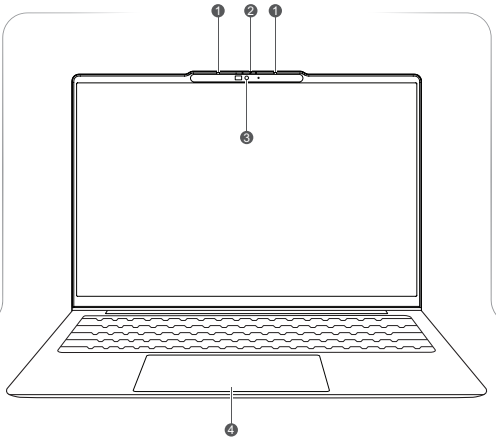

❶ Microphones

Microphones I Mikrofone I Microfoons I Microfoni I Μικρόφωνα I الميكروفونات

❷ Camera shutter

Obturateur de la caméra I Kameraverschluss I Cameraschuif I Coperchio della fotocamera I Συρόμενο κάλυμμα φακού I مصراع الكاميرا

❸ Camera

Caméra I Kamera I Camera I Fotocamera I Κάμερα I الكاميرا

❹ Touchpad

Pavé tactile I Touchpad I Touchpad I Touchpad I Επιφάνεια αφής I لوحة اللمس

i Product illustrations may not be exactly the same as the actual product. I Les illustrations du produit peuvent ne pas représenter exactement le produit réel. I Möglicherweise sieht Ihr Produktmodell etwas anders aus als die Produktabbildungen. I Mogelijk zijn de productafbeeldingen niet exact hetzelfde als die voor het feitelijke product. I Le illustrazioni del prodotto potrebbero non essere esattamente le stesse del prodotto reale. I Οι εικόνες του προϊόντος μπορεί να μην έχουν ακριβώς την ίδια εμφάνιση με το πραγματικό προϊόν. I قد لا تكون الرسوم التوضيحية للمنتج مطابقة تمامًا للمنتج الفعلي.

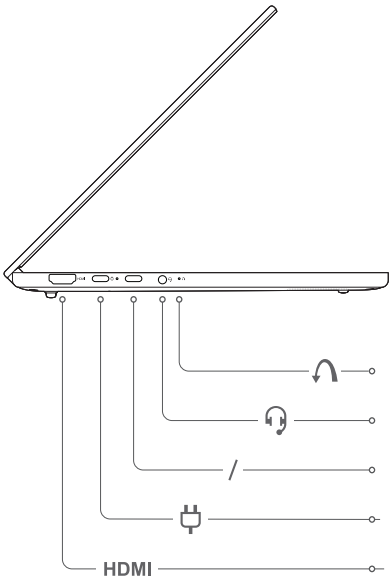

Novo button hole

Fente du bouton Novo I Öffnung für Novo-Taste I Gaatje van Novo-knop I Foro del pulsante Novo I Οπτή κουμπιού Novo I Novo فتحة الزر

Combo audio jack

Prise audio multifonction I Kombinationsaudioanschluss I Gecombineerde audio-aansluiting I Connettore audio combinato I Υποδοχή ήχου combo I مقبس الصوت المجمّع

Multi-purpose USB Type-C® connectors

Connecteurs USB Type-C multifonctions I Multifunktions-USB Type-C-Anschlüsse I Multifunctionele USB Type-C-aansluitingen I Connettori USB Type-C multifunzione I Υποδοχές πολλαπλών χρήσεων USB Type-C I متعددة الأغراض USB Type-C موصلات

HDMI™ connector

Connecteur HDMI I HDMI-Anschluss I HDMI-aansluiting I Connettore HDMI I Υποδοχή HDMI I HDMI موصل

The USB Type-C connector with a plug icon next to it also functions as the PC's power input connector. I Le connecteur USB Type-C à côté duquel figure une icône de prise de courant fonctionne également comme le connecteur d'entrée d'alimentation du PC. I Der USB Type-C-Anschluss mit einem Steckersymbol fungiert auch als Netzteilanschluss des PCs. I De USB Type-C-aansluiting met het pictogram van een stekker ernaast fungeert ook als voedingsingang van de pc. I Il connettore USB Type-C con l'icona di una presa funziona anche come connettore di ingresso dell'alimentazione del PC. I Η υποδοχή USB Type-C με το εικονίδιο βύσματος δίπλα της λειτουργεί, επίσης, ως υποδοχή εισόδου τροφοδοσίας του υπολογιστή. I يعمل أيضًا موصل USB Type-C مع رمز التوصيل بجواره كموصل إدخال طاقة بجهاز الكمبيوتر.

Power button

Bouton d'alimentation I Betriebsspannungsschalter I
Aan/uit-knop I Pulsante di alimentazione I
Κουμπί λειτουργίας I زر الطاقة

microSD card slot

Logement pour carte microSD I MicroSD-Karten-Steckplatz I
microSD-kaartsleuf I Slot per schede microSD I
Υποδοχή κάρτας microSD I microSD فتحة بطاقة

USB Standard-A connector

Connecteur USB Standard-A I USB Standard-A-Anschluss I
USB Standard-A-aansluiting I Connettore USB Standard-A I
Υποδοχή USB Standard-A I USB Standard-A موصل

USB Standard-A connector (always-on connector)

Connecteur USB Standard-A (connecteur Always-on) I
USB Standard-A-Anschluss (Always-on-Anschluss) I
USB Standard-A-aansluiting (always-on-aansluiting) I
Connettore USB Standard-A (connettore always-on) I
Υποδοχή USB Standard-A (υποδοχή always-on) I
(Always-on موصل) USB Standard-A موصل

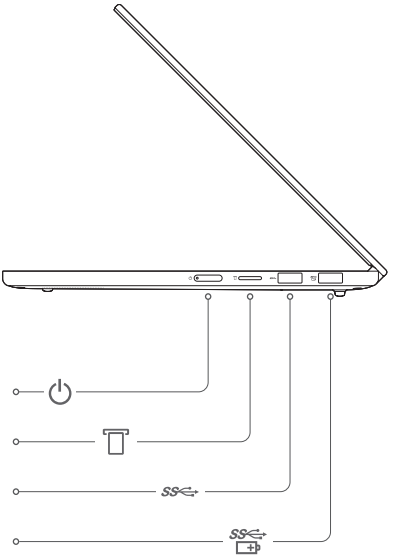

Always-on USB port supports power output in sleep or powered-off state. I Le port Always-on USB prend en charge la sortie d'alimentation en veille ou hors tension. I Der Always-on USB-Anschluss unterstützt die Stromversorgung im Ruhemodus oder ausgeschalteten Zustand. I De Always-on USB-poort kan voeding leveren in de slaapstand of als de computer is uitgeschakeld. I La porta Always-on USB supporta l'uscita di alimentazione nello stato Sospensione o Spento. I Η θύρα Always-on USB υποστηρίζει έξοδο τροφοδοσίας σε κατάσταση αναστολής λειτουργίας ή απενεργοποίησης. I يدعم منفذ Always-on USB مخرجات الطاقة في حالة السكون أو إيقاف التشغيل.

For Barcode Position Only

AI experience

Expérience d'IA I KI-Erfahrung I AI-ervaring I Esperienza IA I Εμπειρία AI I تجربة الذكاء الاصطناعي

Printed in China
PN: SP41U43957

Get quick access to AI experience offered by Microsoft.

Accédez rapidement à l'expérience IA offerte par Microsoft. I Erhalten Sie schnellen Zugriff auf die von Microsoft angebotene KI-Erfahrung. I Krijg snel toegang tot AI, aangeboden door Microsoft. I Accedi rapidamente all'esperienza IA offerta da Microsoft. I Αποκτήστε γρήγορη πρόσβαση στην εμπειρία AI που παρέχεται από τη Microsoft. I تمكّن من الوصول بسرعة إلى تجربة الذكاء الاصطناعي التي تقدمها Microsoft.

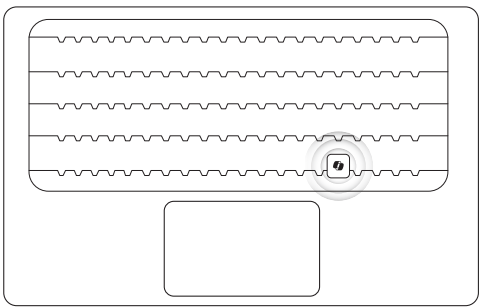

Copilot key

Touche Copilot I Copilot-Taste I Copilot-toets I Tasto Copilot I Πλήκτρο Copilot I مفتاح Copilot

AI experience is not available on all product models or in every geographic location. The location of the Copilot key may differ depending on the keyboard layout. I L'expérience IA n'est pas disponible sur tous les modèles de produit ou dans toutes les zones géographiques. L'emplacement de la touche Copilot peut varier en fonction de la disposition du clavier. I Die KI-Erfahrung ist nicht für alle Produktmodelle und nicht an allen Standorten verfügbar. Die Position der Copilot-Taste kann je nach Tastaturlayout variieren. I AI is niet beschikbaar op alle productmodellen of elke geografische locatie. De locatie van de Copilot-toets kan verschillen naargelang de toetsenbordindeling. I L'esperienza IA non è disponibile su tutti i modelli di prodotto né in tutte le aree geografiche. La posizione del tasto Copilot può variare a seconda del formato della tastiera. I Η εμπειρία AI δεν είναι διαθέσιμη σε όλα τα μοντέλα προϊόντων ή σε κάθε γεωγραφική περιοχή. Η θέση του πλήκτρου Copilot ενδέχεται να διαφέρει ανάλογα με τη διάταξη του πληκτρολογίου. I تجربة الذكاء الاصطناعي غير متوفرة في جميع طُرز المنتجات أو في كل المواقع الجغرافية. قد يختلف موقع مفتاح Copilot حسب تصميم لوحة المفاتيح.

Specific absorption rate (SAR)

YOUR DEVICE MEETS INTERNATIONAL GUIDELINES FOR EXPOSURE TO RADIO WAVES.
Refer to the following for 10g SAR limit and maximum reported SAR values:

Item	Body-worn SAR	Limb SAR
10g SAR limit	2 W/kg	4 W/kg
Maximum SAR with 0 mm separation distance (IdeaPad Slim 5 13Q8Y11)	0.328 W/kg	0.328 W/kg
Maximum SAR with 0 mm separation distance (IdeaPad Slim 5 15Q8Y11)	0.268 W/kg	0.268 W/kg

For more information about SAR, refer to the *Safety and Warranty Guide* that came with your device.

European Union (EU) / United Kingdom (UK) — radio frequency and power

This radio equipment operates with the following frequency bands and maximum radio frequency power.

Technology	Frequency band [MHz]	Maximum transmit power
WLAN 802.11b/g/n/ax/be	2400 – 2483.5	< 20 dBm
WLAN 802.11a/n/ac/ax/be	5150 – 5725	< 23 dBm
WLAN 802.11a/n/ac/ax/be	5725 – 5875	< 13.98 dBm
WLAN 802.11a/ax/be	5945 – 6425	< 23 dBm
Bluetooth BR/EDR/LE	2400 – 2483.5	< 20 dBm

Note: Not all wireless bands may be enabled depending on your product configuration. Usage of this device is limited to indoor locations in the bands 5150 – 5350 MHz and 5945 – 6425 MHz.

Débit d'absorption spécifique (DAS)

VOTRE PÉRIPHÉRIQUE EST CONFORME AUX DIRECTIVES INTERNATIONALES RELATIVES À L'EXPOSITION AUX ONDES RADIOÉLECTRIQUES.
Reportez-vous aux rubriques suivantes pour la limite DAS 10 g et les valeurs DAS maximales mesurées :

Elément	DAS de corps	DAS membre
Limites DAS 10 g	2 W/kg	4 W/kg
Valeur DAS maximale avec distance de séparation de 0 mm (IdeaPad Slim 5 13Q8Y11)	0,328 W/kg	0,328 W/kg
Valeur DAS maximale avec distance de séparation de 0 mm (IdeaPad Slim 5 15Q8Y11)	0,268 W/kg	0,268 W/kg

Pour plus d'informations sur le DAS, reportez-vous au *Guide de sécurité et de garantie* fourni avec votre appareil.

Union européenne (UE) / Royaume-Uni (Royaume-Uni) - fréquence radio et alimentation

Cet équipement radio utilise les bandes de fréquences et l'alimentation à haute fréquence maximum suivantes :

Technologie	Bande de fréquence [MHz]	Niveau de puissance de transmission maximal
WLAN 802.11b/g/n/ax/be	2 400 - 2 483,5	< 20 dBm
WLAN 802.11a/n/ac/ax/be	5 150 - 5 725	< 23 dBm
WLAN 802.11a/n/ac/ax/be	5 725 - 5 875	< 13,98 dBm
WLAN 802.11a/ax/be	5 945 - 6 425	< 23 dBm
Bluetooth BR/EDR/LE	2 400 - 2 483,5	< 20 dBm

Remarque : toutes les bandes sans fil ne peuvent pas être activées selon la configuration de votre produit. Ce périphérique ne peut être utilisé qu'à l'intérieur, dans les bandes de fréquence de 5 150 à 5 350 MHz, et de 5 945 à 6 425 MHz.

Spezifische Absorptionsrate (SAR)

IHR GERÄT ERFÜLLT DIE INTERNATIONALEN RICHTLINIEN FÜR DIE BELASTUNG DURCH FUNKWELLEN.
Im Folgenden finden Sie Informationen zur SAR-Begrenzung (10 g) und maximal gemeldeten SAR-Werten:

Element	SAR am Körper getragen	SAR an Gliedmaßen
SAR-Begrenzung (10 g)	2 W/kg	4 W/kg
Maximale SAR bei 0 mm Abstand (IdeaPad Slim 5 13Q8Y11)	0,328 W/kg	0,328 W/kg
Maximale SAR bei 0 mm Abstand (IdeaPad Slim 5 15Q8Y11)	0,268 W/kg	0,268 W/kg

Weitere Informationen zur SAR finden Sie im Handbuch *Sicherheit und Garantie*, das mit Ihrer Einheit geliefert wurde.

Europäische Union (EU)/Vereinigtes Königreich (UK) – Funkfrequenz und -leistung

Dieses Funkgerät arbeitet mit den folgenden Frequenzbändern und der folgenden maximalen HF-Leistung.

Technologie	Frequenzband [MHz]	Maximale Übertragungsleistung
WLAN 802.11b/g/n/ax/be	2.400 - 2.483,5	< 20 dBm
WLAN 802.11a/n/ac/ax/be	5.150 - 5.725	< 23 dBm
WLAN 802.11a/n/ac/ax/be	5.725 - 5.875	< 13,98 dBm
WLAN 802.11a/ax/be	5.945 - 6.425	< 23 dBm
Bluetooth BR/EDR/LE	2.400 - 2.483,5	< 20 dBm

Hinweis: Je nach Produktkonfiguration sind möglicherweise nicht alle Frequenzbänder aktiviert. Die Verwendung dieser Einheit ist in den Frequenzbändern zwischen 5.150 und 5.350 MHz sowie zwischen 5.945 und 6.425 MHz auf die Verwendung in Innenbereichen beschränkt.

Specifieke absorptiesnelheid (SAR)

DIT APPARAAT VOLDOET AAN DE INTERNATIONALE RICHTLIJNEN VOOR BLOOTSTELLING AAN RADIOGOLVEN.
Zie het onderstaande voor de 10 g SAR-limiet en de maximale gemeten SAR-waarden:

Item	SAR bij dragen op het lichaam	SAR bij dragen op ledematen
10 g SAR-limiet	2 W/kg	4 W/kg
Maximale SAR-waarde op 0 mm afstand (IdeaPad Slim 5 13Q8Y11)	0,328 W/kg	0,328 W/kg
Maximale SAR-waarde op 0 mm afstand (IdeaPad Slim 5 15Q8Y11)	0,268 W/kg	0,268 W/kg

Meer informatie over SAR vindt u in de bij uw apparaat geleverde publicatie *Veiligheid en garantie*.

Europese Unie (EU) / Verenigd Koninkrijk (VK) — Radiofrequentie en stroomvoorziening

Deze radioapparatuur werkt met de volgende frequentiebanden en maximaal radiofrequentievermogen.

Technologie	Frequentieband [MHz]	Maximaal zendvermogen
WLAN 802.11b/g/n/ax/be	2400 - 2483,5	< 20 dBm
WLAN 802.11a/n/ac/ax/be	5150 - 5725	< 23 dBm
WLAN 802.11a/n/ac/ax/be	5725 - 5875	< 13,98 dBm
WLAN 802.11a/ax/be	5945 - 6425	< 23 dBm
Bluetooth BR/EDR/LE	2400 - 2483,5	< 20 dBm

Opmerking: mogelijk zijn niet alle draadloze banden ingeschakeld, afhankelijk van uw productconfiguratie. Gebruik van dit apparaat is beperkt tot binnenshuis in de banden 5150 - 5350 MHz en 5945 - 6425 MHz.

SAR (Specific Absorption Rate)

IL DISPOSITIVO RISPETTA LE LINEE GUIDA INTERNAZIONALI SULL'ESPOSIZIONE ALLE ONDE RADIO.
Di seguito sono riportati il limite SAR per 10 g di tessuto e i valori SAR massimi segnalati:

Voce	SAR corporeo	SAR arti
Limite SAR di 10 g	2 W/kg	4 W/kg
SAR massimo con distanza di separazione pari a 0 mm (IdeaPad Slim 5 13Q8Y11)	0,328 W/kg	0,328 W/kg
SAR massimo con distanza di separazione pari a 0 mm (IdeaPad Slim 5 15Q8Y11)	0,268 W/kg	0,268 W/kg

Per ulteriori informazioni su SAR, consultare la *Guida in materia di sicurezza e garanzia* fornita con il dispositivo.

Linee guida sulla potenza e la radiofrequenza per l'Unione Europea (UE)/il Regno Unito (UK)

Questa apparecchiatura radio funziona con le bande di frequenza e la potenza a radiofrequenza massima indicate di seguito.

Tecnologia	Banda di frequenza [Mhz]	Potenza massima di trasmissione
WLAN 802.11b/g/n/ax/be	2.400 - 2.483,5	< 20 dBm
WLAN 802.11a/n/ac/ax/be	5.150 - 5.725	< 23 dBm
WLAN 802.11a/n/ac/ax/be	5.725 - 5.875	< 13,98 dBm
WLAN 802.11a/ax/be	5.945 - 6.425	< 23 dBm
Bluetooth BR/EDR/LE	2.400 - 2.483,5	< 20 dBm

Nota: non tutte le bande wireless possono essere abilitate; ciò varia a seconda della configurazione del prodotto. L'utilizzo di questo dispositivo è limitato ad ambienti chiusi nelle bande comprese tra 5.150 - 5.350 MHz e 5.945 - 6.425 MHz.

Ειδικός ρυθμός απορρόφησης (SAR)

Η ΣΥΣΚΕΥΗ ΣΑΣ ΠΛΗΡΟΙ ΤΙΣ ΔΙΕΘΝΕΙΣ ΚΑΤΕΥΘΥΝΤΗΡΙΕΣ ΟΔΗΓΙΕΣ ΣΧΕΤΙΚΑ ΜΕ ΤΗΝ ΕΚΘΕΣΗ ΣΤΑ ΡΑΔΙΟΚΥΜΑΤΑ.
Ανατρέξτε στα παρακάτω για το όριο των 10 g SAR και τις μέγιστες τιμές SAR που αναφέρθηκαν:

Στοιχείο	SAR για φορητές συσκευές	SAR άκρων
Όριο SAR που αντιστοιχεί σε 10 g	2 W/kg	4 W/kg
Μέγιστη τιμή SAR σε απόσταση διαχωρισμού 0 mm (IdeaPad Slim 5 13Q8Y11)	0,328 W/kg	0,328 W/kg
Μέγιστη τιμή SAR σε απόσταση διαχωρισμού 0 mm (IdeaPad Slim 5 15Q8Y11)	0,268 W/kg	0,268 W/kg

Για περισσότερες πληροφορίες σχετικά με τον SAR, ανατρέξτε στον *Οδηγό ασφάλειας και εγγύησης* που συνοδεύει τη συσκευή σας.

Ευρωπαϊκή Ένωση (ΕΕ) / Ηνωμένο Βασίλειο (ΗΒ) — ραδιοσυχνότητα και λειτουργία

Ο συγκεκριμένος ραδιοεξοπλισμός λειτουργεί στις εξής ζώνες συχνοτήτων και με την εξής μέγιστη ισχύ ραδιοσυχνοτήτων.

Τεχνολογία	Ζώνη συχνοτήτων [MHz]	Μέγιστη ισχύς εκπομπής
WLAN 802.11b/g/n/ax/be	2.400 - 2.483,5	< 20 dBm
WLAN 802.11a/n/ac/ax/be	5.150 - 5.725	< 23 dBm
WLAN 802.11a/n/ac/ax/be	5.725 - 5.875	< 13,98 dBm
WLAN 802.11a/ax/be	5.945 - 6.425	< 23 dBm
Bluetooth BR/EDR/LE	2.400 - 2.483,5	< 20 dBm

Σημείωση: Μπορεί να μην είναι ενεργοποιημένες όλες οι ζώνες ασύρματης σύνδεσης, ανάλογα με τη διαμόρφωση του προϊόντος σας. Η χρήση αυτής της συσκευής περιορίζεται σε εσωτερικές τοποθεσίες στις ζώνες 5.150 – 5.350 MHz και 5.945 – 6.425 MHz.

Information on PCs without an included ac power adapter

To help reduce electronic waste and ensure compliance with relevant laws and regulations, this PC (classified as radio equipment under Directive 2014/53/EU) is available in certain countries or regions without an included ac power adapter (charger). The following information is provided to assist users in reusing or selecting a suitable USB Type-C charger for this PC.



The power delivered by the charger must be between min 45 Watts (20V, 2.25A) required by the radio equipment, and max 65 Watts (20V, 3.25A) in order to achieve the maximum charging speed. The USB Type-C charging connector of this PC supports USB PD fast charging.

Deactivate the battery's shipping mode before first use

To prevent over-discharge during transit, the PC's built-in rechargeable battery is set to shipping mode at the factory, which disables power supply to the PC. Before first use, deactivate the battery's shipping mode by connecting the PC to a power source using the included ac power adapter or a compatible USB Power Delivery charger that meets the minimum power requirements.

Informations sur les PC sans boîtier d'alimentation inclus

Afin de contribuer à la réduction des déchets électroniques et de garantir le respect des lois et réglementations en vigueur, ce PC (classé comme équipement radioélectrique selon la directive 2014/53/UE) est disponible dans certains pays ou régions sans boîtier d'alimentation (chargeur) inclus. Les informations suivantes sont fournies pour aider les utilisateurs à réutiliser ou à sélectionner un chargeur USB Type-C adapté à ce PC.

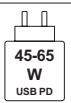

La puissance délivrée par le chargeur doit être comprise entre min. 45 Watts (20 V, 2,25 A), requis par l'équipement radio, et max. 65 Watts (20 V, 3,25 A), pour pouvoir atteindre la vitesse de charge maximale. Le connecteur de recharge USB Type-C de ce PC prend en charge la recharge rapide USB Power Delivery.

Désactivation du mode expédition de la batterie avant la première utilisation

Pour éviter une décharge excessive pendant le transport, la batterie rechargeable intégrée au PC est configurée en mode expédition à l'usine, ce qui désactive l'alimentation du PC. Avant la première utilisation, désactivez le mode expédition de la batterie en branchant le PC sur une source d'alimentation à l'aide du boîtier d'alimentation inclus ou d'un chargeur USB Power Delivery compatible, répondant aux exigences minimales en matière de puissance.

Informationen zu PCs ohne mitgeliefertes Netzteil

Um Elektroschrott zu reduzieren sowie die Einhaltung der einschlägigen Gesetze und Vorschriften zu gewährleisten, wird dieser PC (eingestuft als Funkanlage im Sinne der Richtlinie 2014/53/EU) in bestimmten Ländern oder Regionen ohne Netzteil (Ladegerät) geliefert. Die folgenden Informationen dienen zur Unterstützung der Benutzer bei der Wiederverwendung oder Auswahl eines geeigneten USB Type-C-Ladegeräts für diesen PC.



Die vom Ladegerät bereitgestellte Energie muss zwischen mind. 45 Watt (20 V, 2,25 A), wie von der Funkausrüstung benötigt, und max. 65 Watt (20 V, 3,25 A) betragen, um die maximale Ladegeschwindigkeit zu erreichen. Der USB Type-C-Ladeanschluss dieses PCs unterstützt USB-PD-Schnellladen.

Deaktivieren Sie vor der ersten Verwendung den Versandmodus des Akkus

Um eine zu starke Entladung während des Transports zu verhindern, wird der im PC integrierte wiederaufladbare Akku werkseitig in den Versandmodus versetzt, wodurch die Stromversorgung des PCs deaktiviert wird. Deaktivieren Sie vor der ersten Verwendung den Versandmodus des Akkus, indem Sie den PC mit dem mitgelieferten Netzteil oder mit einem kompatiblen USB Power Delivery-Ladegerät, das die Mindest-Leistungsanforderungen erfüllt, mit einer Stromquelle verbinden.

Informatie over pc's zonder meegeleverde netvoedingsadapter

Om elektronisch afval te helpen verminderen en de naleving van relevante wet- en regelgeving te garanderen, wordt deze pc (geclassificeerd als radioapparatuur onder Richtlijn 2014/53/EU) in bepaalde landen of regio's geleverd zonder netvoedingsadapter (oplader). De volgende informatie is bedoeld voor gebruikers om hen te helpen een geschikte USB Type-C-oplader voor deze pc te gebruiken of te selecteren.



Het vermogen van de oplader moet tussen 45 W (20 V, 2,25 A) en 65 W (20 V, 3,25 A) liggen. Het eerstgenoemde is het minimumvermogen dat de radioapparatuur vereist en met het laatstgenoemde is de hoogste oplaadsnelheid mogelijk. De USB Type-C-oplaadaansluiting van deze pc ondersteunt snel opladen via USB PD.

De verzendmodus van de batterij deactiveren vóór het eerste gebruik

Om overmatige ontlading tijdens het transport te voorkomen, wordt de ingebouwde oplaadbare batterij van de pc in de fabriek in de verzendmodus gezet, waardoor de stroomtoevoer naar de pc wordt uitgeschakeld. Deactiveer de verzendmodus van de batterij vóór het eerste gebruik door de pc op een energiebron aan te sluiten met de meegeleverde netvoedingsadapter of een compatibele USB Power Delivery-lader die voldoet aan de minimale vermogenseisen.

Informazioni sui PC senza alimentatore CA incluso

Per contribuire a ridurre i rifiuti elettronici e garantire la conformità alle leggi e normative vigenti, questo PC (classificato come apparecchiatura radio ai sensi della Direttiva 2014/53/UE) è disponibile in alcuni paesi o regioni senza alimentatore CA (caricatore) incluso. Le seguenti informazioni sono fornite per aiutare gli utenti a riutilizzare o scegliere un caricatore USB Type-C adatto per questo PC.



La potenza erogata dal caricabatterie deve essere compresa tra un minimo di 45 Watt (20 V, 2,25 A) richiesti dall'apparecchiatura radio e un massimo di 65 Watt (20 V, 3,25 A) per ottenere la massima velocità di ricarica. Il connettore di ricarica USB Type-C di questo PC supporta la ricarica rapida USB PD.

Disattivare la modalità di spedizione della batteria prima del primo utilizzo

Per evitare che si scarichi eccessivamente durante il trasporto, la batteria ricaricabile integrata del PC viene impostata in fabbrica sulla modalità di spedizione, che disabilita l'alimentazione del PC. Prima di iniziare a utilizzarla, disattivare la modalità spedizione della batteria collegando il PC a una fonte di alimentazione tramite l'adattatore di alimentazione CA incluso o un caricabatterie USB Power Delivery compatibile che rispetti i requisiti minimi di potenza.

Πληροφορίες για υπολογιστές χωρίς περιλαμβανόμενο μετασχηματιστή εναλλασσόμενου ρεύματος

Για τη μείωση των ηλεκτρονικών αποβλήτων και τη διασφάλιση της συμμόρφωσης με τους σχετικούς νόμους και κανονισμούς, αυτός ο υπολογιστής (ταξινομημένος ως ραδιοεξοπλισμός σύμφωνα με την Οδηγία 2014/53/ΕΕ) διατίθεται σε ορισμένες χώρες ή περιοχές χωρίς συμπεριλαμβανόμενο μετασχηματιστή εναλλασσόμενου ρεύματος (φορτιστή). Οι ακόλουθες πληροφορίες παρέχονται για να βοηθήσουν τους χρήστες κατά την επαναχρησιμοποίηση ή την επιλογή ενός κατάλληλου φορτιστή USB Type-C για αυτόν τον υπολογιστή.



Η ισχύς που παρέχει ο φορτιστής θα πρέπει να κυμαίνεται μεταξύ ελαχίστης τιμής 45 W (20 V, 2,25 A) που απαιτείται από τον ραδιοεξοπλισμό και μεγίστης τιμής 65 W (20 V, 3,25 A) για να επιτευχθεί η μέγιστη ταχύτητα φόρτισης. Η υποδοχή φόρτισης USB Type-C αυτού του υπολογιστή υποστηρίζει γρήγορη φόρτιση USB PD.

Απενεργοποιήστε την κατάσταση αποστολής της μπαταρίας πριν από την πρώτη χρήση

Για να αποτρέψετε την υπερφόρτωση κατά τη μεταφορά, η ενσωματωμένη επαναφορτιζόμενη μπαταρία του υπολογιστή ρυθμίζεται εργοστασιακά σε κατάσταση αποστολής, η οποία απενεργοποιεί την παροχή ρεύματος στον υπολογιστή. Πριν από την πρώτη χρήση, απενεργοποιήστε την κατάσταση αποστολής της μπαταρίας συνδέοντας τον υπολογιστή σε μια πηγή τροφοδοσίας χρησιμοποιώντας τον παρεχόμενο μετασχηματιστή εναλλασσόμενου ρεύματος ή έναν συμβατό φορτιστή USB Power Delivery που πληροί τις ελάχιστες απαιτήσεις ισχύος.

معلومات عن أجهزة الكمبيوتر من دون محول طاقة تيار متردد مضمن

للمساعدة في تقليل النفايات الإلكترونية وضمان الامتثال للقوانين واللوائح ذات الصلة، يتوفر هذا الكمبيوتر (المصنف كجهاز لاسلكي بموجب التوجيه 2014/53/EU) في بعض البلدان أو المناطق مع أو بدون محول طاقة تيار متردد مضمن (شاحن). يتم توفير المعلومات التالية لمساعدة المستخدمين في إعادة استخدام أو اختيار شاحن USB Type-C مناسب لهذا الكمبيوتر.



يجب أن تتراوح الطاقة التي يوفرها الشاحن بين 45 واط (20 فولت، 2.25 أمبير)، و65 واط (20 فولت، 3.25 أمبير). تمثل القيمة الأولى الحد الأدنى من القدرة المطلوبة لمعدات الراديو، بينما تتيح القيمة الثانية أعلى سرعة شحن ممكنة. يدعم موصل الشحن USB Type-C في هذا الكمبيوتر "الشحن السريع عبر USB PD".

إلغاء تنشيط وضع شحن البطارية قبل الاستخدام الأول

لمنع إفراغ البطارية بالكامل أثناء النقل، يتم ضبط البطارية القابلة لإعادة الشحن المدمجة في الكمبيوتر على وضع الشحن في المصنع، مما يعطل تزويد الكمبيوتر بالطاقة. وقبل الاستخدام الأول، قم بإلغاء تنشيط وضع شحن البطارية عن طريق توصيل الكمبيوتر بمصدر طاقة باستخدام محول طاقة التيار المتردد المرفق أو شاحن "توصيل الطاقة عبر USB" متوافق يفي بالحد الأدنى لمتطلبات الطاقة.

Scan the *User Guide* QR code on the last page to learn more about the product features and the USB transfer rates. I Scannez le code QR du *Guide d'utilisation* sur la dernière page pour en savoir plus sur les fonctions du produit et les taux de transfert USB. I Scannen Sie den QR-Code für das *Benutzerhandbuch* auf der letzten Seite, um mehr über die Produktfunktionen und die USB-Übertragungsraten zu erfahren. I Scan de QR-code van de *Gebruikershandleiding* op de laatste pagina voor meer informatie over de productfuncties en de USB-overdrachtssnelheden. I Eseguire la scansione del codice QR della *Guida per l'utente* all'ultima pagina per maggiori informazioni sulle funzioni del prodotto e sulle velocità di trasferimento USB. I Σαρώστε τον κωδικό QR του *Οδηγού χρήσης* στην τελευταία σελίδα για να διαβάσετε περισσότερα σχετικά με τα χαρακτηριστικά του προϊόντος και τις ταχύτητες μεταφοράς μέσω USB. I امسح رمز QR للحصول على *دليل المستخدم* على الصفحة الأخيرة لقراءة المزيد حول ميزات المنتج ومعدلات النقل عبر USB.

Access *User Guide*

Accéder au *Guide d'utilisation* I Zugriff auf das *Benutzerhandbuch* I Toegang krijgen tot de *Gebruikershandleiding* I Accesso alla *Guida per l'utente* I Πρόσβαση στον *Οδηγό χρήσης* I الوصول إلى *دليل المستخدم*

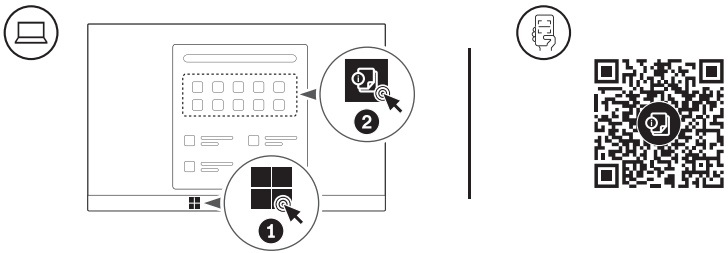

First Edition
(February 2026)
© Copyright Lenovo 2026.

Lenovo, the Lenovo logo, and IdeaPad are trademarks of Lenovo. The terms HDMI and HDMI High-Definition Multimedia Interface, and the HDMI logo are trademarks or registered trademarks of HDMI Licensing Administrator, Inc. in the United States and other countries. USB Type-C is a registered trademark of USB Implementers Forum. All other trademarks are the property of their respective owners.

LIMITED AND RESTRICTED RIGHTS NOTICE:
If data or software is delivered pursuant to a General Services Administration "GSA" contract, use, reproduction, or disclosure is subject to restrictions set forth in Contract No. GS-35F-05925.

Reduce
Reuse
Recycle

For FSC Mix logo only