Shark®

Anti Hair Wrap, DuoClean® & Powerfins Cordless Vacuum

Anti Hair Wrap, DuoClean® & Powerfins Kabelloser Staubsauger

Aspirateur sans fil avec technologies DuoClean® et Powerfins et fonction anti-enroulement des cheveux et des poils

Anti Hair Wrap, DuoClean® & Powerfins Trådløs støvsuger

Anti Hair Wrap, DuoClean® y Powerfins Aspiradora sin cable

Sistema anti-grovigli, DuoClean® e Powerfins Aspirapolvere senza fili

Anti Hair Wrap, DuoClean® & Powerfins Draadloze Stofzuiger

Anti Hair Wrap, DuoClean® og Powerfins Trådløs støvsuger

Aspirador sem fios DuoClean® & Powerfins Antienrolamento de cabelos

Johdoton Anti Hair Wrap DuoClean®- ja Powerfins -pölynimuri

Hårupptagare DuoClean® med Powerfins Sladdlös dammsugare

IZ300EU Series
IZ320EU Series

INSTRUCTIONS

BEDIENUNGSANLEITUNG
INSTRUCTIONS ET GARANTIE SHARK
BRUGSANVISNING
INSTRUCCIONES
ISTRUZIONI
INSTRUCTIES
INSTRUKSJONER
INSTRUÇÕES
OHJEET
ANVISNINGAR

duoclean® POWERFINS

sharkclean.eu

MERCI

d'avoir choisi l'aspirateur sans fil Shark® avec fonction anti-enroulement des cheveux et des poils et technologie DuoClean®

ASTUCE : Vous trouverez les numéros de modèle et de série sur l'étiquette du code QR située au dos de l'appareil.

ASTUCE : Vous trouverez le code de date sur l'une des broches de la fiche du cordon d'alimentation.

ENREGISTREZ VOTRE ACHAT

POUR BÉNÉFICIER DE L'EXTENSION DE GARANTIE POUR VOTRE PRODUIT, IL VOUS SUFFIT D'ENREGISTRER VOTRE PRODUIT SUR :

sharkclean.eu/register-guarantee

+44 (0)800 862 0453

Scannez le code QR avec un appareil mobile

Veuillez noter que les produits achetés directement auprès de Shark sont automatiquement enregistrés.

Avantages de l'enregistrement de votre produit et de la création d'un compte :

- Assistance produit et accès aux informations de garantie plus rapides et plus simples
- Accès aux instructions d'entretien des produits et de dépannage
- Promotions exclusives sur les produits avant tout le monde

NOTEZ CES DONNÉES

Numéro de modèle : _____

Numéro de série : _____

Code de date : _____

Date d'achat (gardez un justificatif d'achat) : _____

Magasin d'achat : _____

SPÉCIFICATIONS TECHNIQUES

Tension :	25,2 V
Puissance du moteur (W) :	309 W
Puissance de la brosse (W) :	80 W

À LIRE ATTENTIVEMENT ET À CONSERVER POUR CONSULTATION ULTÉRIEURE.

Ce manuel d'utilisation a été conçu pour vous aider à bien comprendre le fonctionnement de votre nouvel aspirateur sans fil Shark® avec fonction anti-enroulement des cheveux et technologie DuoClean®.

Si vous avez des questions, veuillez appeler le service d'assistance téléphonique à la clientèle au +44 (0)800 862 0453.

TABLE DES MATIÈRES

Enregistrement du produit **20**

Consignes de sécurité importantes **22**

Assemblage de votre aspirateur Shark® **24**

Utilisation de la batterie lithium-ion **25**
Indicateurs LED d'alimentation et de charge de la batterie 25
Recyclage de la batterie LITHIUM-ION 25

Chargement de la batterie lithium-ion **26**

Réglages **27**

Modes de nettoyage **28**

Utilisation du tube Flexology® **29**
Portée du tube Flexology 29
Rangement du tube Flexology 29

Entretien de votre aspirateur **30**
Vidage du réservoir à poussière 30
Démontage et nettoyage du réservoir à poussière 30
Nettoyage des filtres 31
Entretien de la brosse de sol 32
Contrôle des obstructions 33

Guide de dépannage **34**

Accessoires complémentaires disponibles **35**

Garantie **36**

Garantie de la batterie **37**

Ce marquage indique que cet appareil ne doit pas être jeté avec les autres déchets ménagers. Pour prévenir une éventuelle nocivité pour l'environnement ou la santé résultant de la mise au rebut non conforme des déchets, recyclez l'appareil de manière responsable afin de favoriser la réutilisation rationnelle des matériaux. Pour renvoyer votre appareil usagé, utilisez les systèmes de retour et de collecte, ou contactez le détaillant auprès duquel cet appareil a été acheté. Celui-ci pourra procéder au recyclage de cet appareil dans le respect de l'environnement.

CONSIGNES DE SÉCURITÉ IMPORTANTES

APPAREIL DESTINÉ UNIQUEMENT À UN USAGE DOMESTIQUE • VEUILLEZ LIRE TOUTES LES INSTRUCTIONS AVANT D'UTILISER CET ASPIRATEUR.

Pour réduire les risques de choc et de démarrage intempestif, mettez l'appareil hors tension et retirez la batterie ION avant de procéder à l'entretien.

REMARQUE : si vous avez des tapis fragiles ou en laine, notamment en laine bouclée, veuillez essayer l'aspirateur sur une zone cachée en premier pour vous assurer que les brosses rotatives n'endommagent ni ne défont les fibres du tapis.

⚠ AVERTISSEMENT

POUR RÉDUIRE LES RISQUES D'INCENDIE, DE CHOCS ÉLECTRIQUES, DE BLESSURES OU DE DOMMAGES MATÉRIELS :

LA BROSSE DE SOL, LE TUBE ET L'ASPIRATEUR PORTATIF CONTIENNENT DES CONNEXIONS ÉLECTRIQUES :

1 Cet aspirateur contient une brosse motorisée, un tube et un aspirateur portatif. Ces composants contiennent des branchements électriques, un câblage électrique et des pièces mobiles pouvant exposer l'utilisateur à des risques.

2 Avant chaque utilisation, vérifiez soigneusement qu'aucune pièce n'est endommagée. Si une pièce est endommagée, cessez d'utiliser l'appareil.

3 Utilisez uniquement des pièces de rechange identiques aux pièces originales.

4 Cet aspirateur ne comporte aucune pièce réparable.

5 Utilisez l'appareil exclusivement comme décrit dans le présent manuel. Veillez à **NE PAS** utiliser l'aspirateur à des fins autres que celles décrites dans cette notice.

6 À l'exception des filtres et du réservoir à poussière, veillez à **NE PAS** exposer les pièces de l'aspirateur à de l'eau ou à d'autres liquides.

7 Veillez à **NE PAS** laisser l'appareil entre les mains d'enfants. Gardez l'appareil et son câble d'alimentation hors de portée des enfants. Cet appareil ne doit pas être utilisé comme un jouet. Redoublez de vigilance en cas d'utilisation de l'appareil à proximité d'enfants.

UTILISATION

8 Cet appareil peut être utilisé par des personnes dont les capacités mentales, sensorielles ou physiques sont réduites, ou présentant un manque d'expérience et de connaissances, à condition qu'elles soient surveillées ou aient reçu des instructions sur la manière d'utiliser l'appareil en toute sécurité, et qu'elles comprennent les risques liés à son utilisation. Le nettoyage et l'entretien par l'utilisateur ne doivent pas être effectués par des enfants.

9 Éteignez toujours l'aspirateur avant d'installer ou de retirer tout câble d'alimentation électrique, brosse motorisée, chargeur, batterie, ou autre pièce électrique ou mécanique.

10 Veillez à **NE PAS** manipuler la prise ou l'aspirateur avec les mains mouillées.

11 Veillez à **NE PAS** utiliser l'appareil sans le réservoir à poussière, les filtres et la brosse rotative.

12 Utilisez uniquement des filtres et accessoires de la marque Shark®. Tout dommage provoqué par d'autres filtres et accessoires que ceux d'origine Shark n'est pas couvert par la garantie.

13 Veillez à **NE PAS** introduire d'objets dans la brosse ou les ouvertures des accessoires. Veillez à **NE PAS** utiliser l'appareil si une ouverture est bouchée ; enlevez la poussière, les peluches, les cheveux et tout ce qui peut gêner le passage de l'air.

14 Veillez à **NE PAS** utiliser si l'air ne circule pas correctement dans la brosse ou les accessoires. En cas d'obstruction des aérations ou de la brosse rotative motorisée, éteignez l'aspirateur. Retirez toutes les obstructions avant de rallumer l'aspirateur.

15 N'approchez pas la brosse et toutes les ouvertures de l'aspirateur des cheveux, du visage, des doigts, des pieds nus ou de vêtements amples.

16 Veillez à **NE PAS** utiliser l'aspirateur s'il ne fonctionne pas correctement, s'il est tombé par terre ou dans l'eau, s'il a été endommagé ou laissé à l'extérieur.

17 Redoublez de vigilance lors du nettoyage d'escaliers.

18 Veillez à **NE PAS** laisser l'aspirateur sans surveillance lorsqu'il est allumé.

19 Lorsqu'il est allumé, déplacez constamment l'aspirateur sur la surface du tapis pour éviter d'endommager les fibres du tapis.

20 Si vous avez des tapis fragiles ou en laine, notamment en laine bouclée, veuillez essayer l'aspirateur sur une zone cachée en premier pour vous assurer que les brosses rotatives n'endommagent ni ne défont les fibres du tapis.

21 Veillez à **NE PAS** utiliser l'appareil pour aspirer :
- **a)** des liquides
- **b)** de gros objets
- **c)** des objets durs ou tranchants (comme du verre, des clous, des vis ou des pièces de monnaie)
- **d)** de grosses quantités de poussière (notamment poussière de plâtre, cendres, braises).

Veillez à **NE PAS** utiliser l'appareil comme accessoire pour alimenter des outils destinés à la collecte de la poussière:
- **e)** des objets fumants ou en cours de combustion (cendres chaudes, mégots de cigarettes ou allumettes)
- **f)** des produits inflammables ou combustibles (essence à briquet, carburant ou kérosène)
- **g)** des solutions toxiques (eau de javel, ammoniaque ou nettoyant pour canalisations).

22 Veillez à **NE PAS** utiliser l'appareil dans les zones suivantes :
- **a)** zones peu éclairées
- **b)** surfaces humides ou mouillées
- **c)** zones extérieures
- **d)** espaces fermés pouvant contenir des vapeurs ou fumées explosives ou toxiques (essence à briquet, carburant, kérosène, peinture, diluants à peinture, produits antimites ou poussières inflammables).

23 Éteignez toutes les commandes avant de brancher ou de débrancher l'aspirateur.

24 Éteignez l'aspirateur avant tout ajustement, nettoyage, entretien ou dépannage.

25 Lors du nettoyage ou de l'entretien de routine, veillez à **NE PAS** couper autre chose que les cheveux, fibres ou fils enroulés autour de la brosse rotative.

26 Laissez tous les filtres sécher complètement à l'air libre avant de les remettre dans l'aspirateur afin d'éviter que le liquide soit aspiré dans les pièces électriques.

27 Veillez à **NE PAS** modifier ou tenter de réparer l'aspirateur ou la batterie par vous-même, sauf comme indiqué dans cette notice.
Veillez à **NE PAS** utiliser la batterie ou l'aspirateur si l'un ou l'autre a été modifié ou endommagé. Des batteries endommagées ou modifiées peuvent présenter des comportements imprévisibles entraînant des incendies, des explosions ou des risques de blessures.

28 Éteignez toutes les commandes avant de débrancher l'appareil.

29 Mettez toujours cet appareil hors tension avant d'installer ou de retirer la brosse motorisée ou l'outil manuel.

BATTERIE

30 La batterie représente la source d'alimentation de l'aspirateur. Lisez et suivez attentivement toutes les instructions relatives au processus de charge.

31 Pour éviter un démarrage involontaire, pensez à toujours éteindre l'aspirateur avant de le soulever ou de le porter. Veillez à **NE PAS** porter l'appareil en posant votre doigt sur l'interrupteur d'alimentation.

32 Utilisez exclusivement le chargeur fourni avec l'appareil. L'utilisation d'un chargeur inadéquat peut entraîner une incapacité à charger et/ou des conditions dangereuses. Un chargeur adapté à un type particulier de batterie peut entraîner un risque d'incendie s'il est utilisé avec un autre type de batterie.

33 Tenez la batterie à l'abri des objets métalliques tels que les trombones, les pièces de monnaie, les clés, les clous ou les vis. Court-circuiter les bornes de la batterie augmente le risque d'incendie ou de brûlures.

34 Dans des conditions abusives, du liquide peut être éjecté de la batterie. Évitez tout contact avec ce liquide, car il peut provoquer des irritations ou des brûlures. En cas de contact, lavez la zone à l'eau. En cas de contact avec les yeux, demandez une aide médicale.

35 Pour conserver une longue durée de vie, la batterie ne doit pas être stockée à une température inférieure à 3 °C (37,4 °F) ou supérieure à 40 °C (104 °F).

36 Veillez à **NE PAS** mettre la batterie en charge à une température inférieure à 5 °C (40 °F) ou supérieure à 40 °C (104 °F). Une charge incorrecte ou à une température hors de la plage de températures indiquée risque d'endommager la batterie et d'augmenter le risque d'incendie.

37 Rangez l'appareil à l'intérieur. Veillez à **NE PAS** l'utiliser ou le stocker dans un endroit où la température est inférieure à 3 °C (37,4 °F). Assurez-vous que l'appareil est à température ambiante avant toute utilisation.

38 Veillez à **NE PAS** exposer la batterie au feu ou à une température supérieure à 130 °C (265 °F) car elle risque d'exploser.

39 Utilisez l'appareil uniquement avec les batteries lithium-ion spécifiquement conçues. L'utilisation d'autres types de batteries peut générer un risque de blessure et d'incendie.

40 Veillez à retirer la batterie de l'appareil avant tout réglage, changement d'accessoire ou rangement. Ces mesures de sécurité préventives réduisent le risque de démarrer accidentellement l'appareil.

41 Pour les séries IZ300UK, IZ300UKT, IZ320UK, IZ320UKT, utilisation uniquement avec la batterie Shark XBATR725EU.

CONSERVEZ CES INSTRUCTIONS

ASSEMBLAGE

1. Insérez **le tube** dans **la brosse de sol**.
2. Insérez **l'aspirateur portatif** dans le tube.

Pour garantir un fonctionnement optimal, veillez à ce que l'ensemble des pièces soient parfaitement installées et encliquetées.

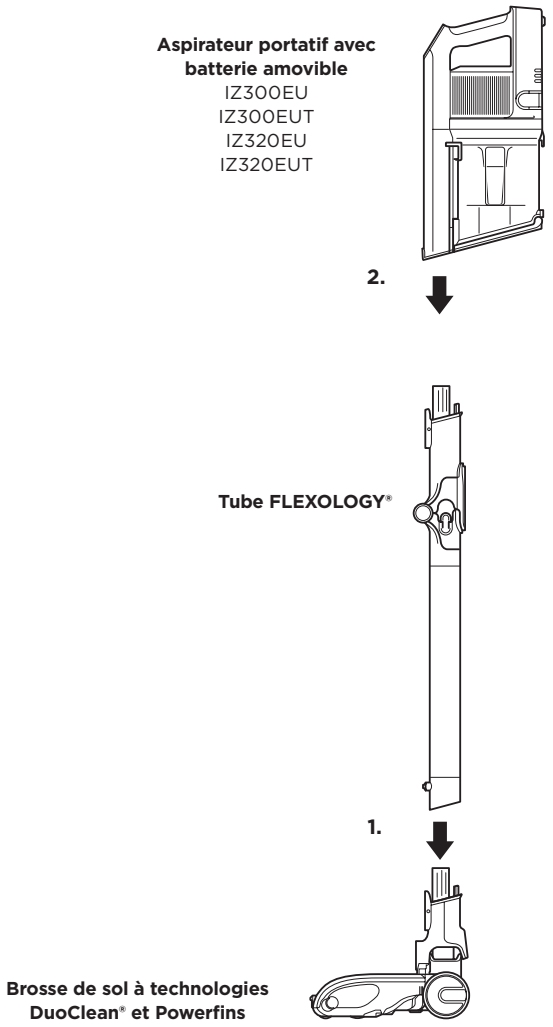

BATTERIE LITHIUM-ION

La batterie lithium-ion n'est pas livrée totalement chargée. Avant la première utilisation, chargez-la complètement. Lors de la première utilisation, utilisez la batterie jusqu'à ce qu'elle soit complètement épuisée. Cela contribue à préparer la batterie.

INDICATEURS LED D'ALIMENTATION ET DE CHARGE DE LA BATTERIE

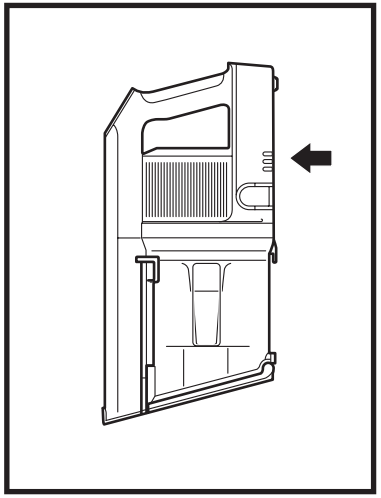

En cours de chargement

Charge faible

Moitié de la charge

Presque entièrement chargée

Entièrement chargée

REMARQUE : *une charge complète prend environ 3.5 heures.*

RECYCLAGE DE LA BATTERIE LITHIUM-ION

Ce produit utilise une batterie lithium-ion rechargeable et recyclable. Lorsque la batterie ne tient plus une charge, elle doit être retirée de l'aspirateur et recyclée. Veillez à **NE PAS** incinérer ni composter la batterie.

Si vous devez remplacer votre batterie lithium-ion, jetez-la ou recyclez-la conformément aux réglementations locales. Dans certaines régions, il est interdit de jeter les batteries lithium-ion dans la poubelle ou dans un flux de déchets solides municipal. Déposez ou envoyez les batteries épuisées dans un centre de recyclage agréé ou chez un revendeur pour le recyclage. Contactez votre centre de recyclage local pour plus d'informations sur les centres où déposer votre batterie hors service.

Pour mettre en charge, retirez l'aspirateur portatif du tube en appuyant sur le bouton de libération du tube, puis tirez vers le haut. Branchez le chargeur au port de charge.

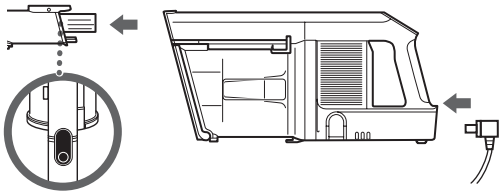

CHARGEMENT DE LA BATTERIE

UTILISATION DU CHARGEUR LI-ION

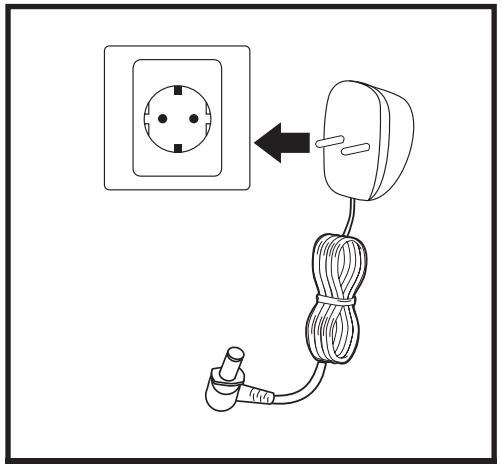

CHARGEUR LI-ION

Branchez le **chargeur Li-Ion** à une prise murale.

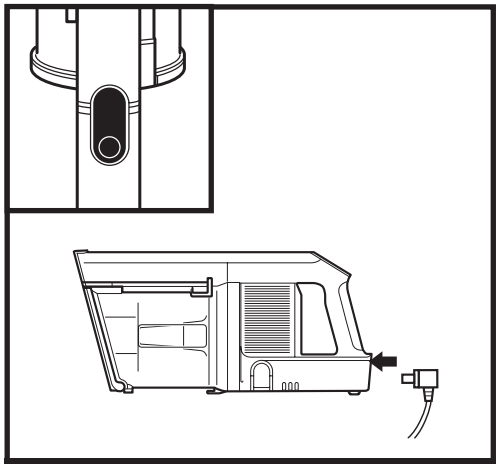

DANS L'ASPIRATEUR PORTATIF

Pour charger, branchez simplement le chargeur dans le port de charge pendant que le tube est encore fixé.

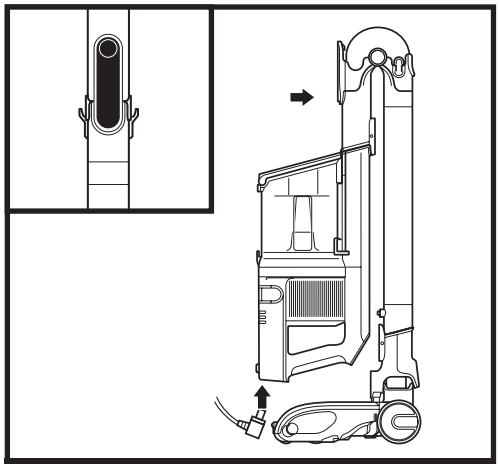

DANS L'ASPIRATEUR : FLEXOLOGY®

Pour mettre l'aspirateur en mode de rangement, appuyez sur le loquet de déverrouillage du tube **FLEXOLOGY®** tout en repliant l'aspirateur portatif vers l'avant jusqu'à ce que le tube émette un déclic et se verrouille. Branchez le chargeur au port de charge de l'aspirateur portatif.

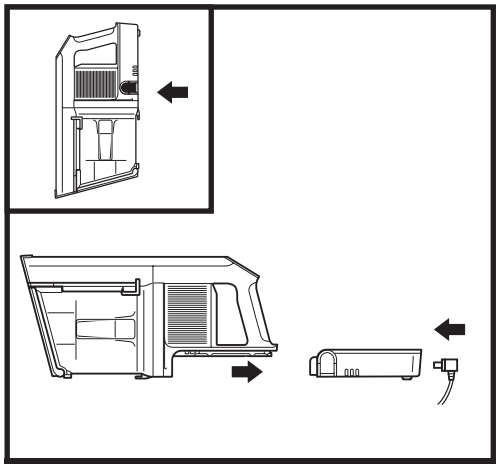

EN DEHORS DE L'ASPIRATEUR PORTATIF

Sur les modèles IZ300UK, IZ300UKT, IZ320UK, IZ320UKT, la batterie est amovible. Maintenez enfoncé le **bouton de déverrouillage de la batterie,** puis faites glisser celle-ci hors de l'aspirateur. Branchez le chargeur au port de charge de la batterie. Pour remettre la batterie, faites-la glisser dans la fente à l'arrière de l'aspirateur portatif.

RÉGLAGES

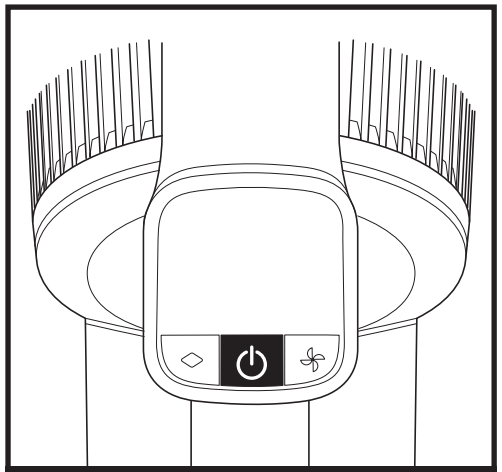

BOUTON MARCHE/ARRÊT

Pour allumer ou éteindre l'aspirateur, appuyez sur le bouton d'alimentation.

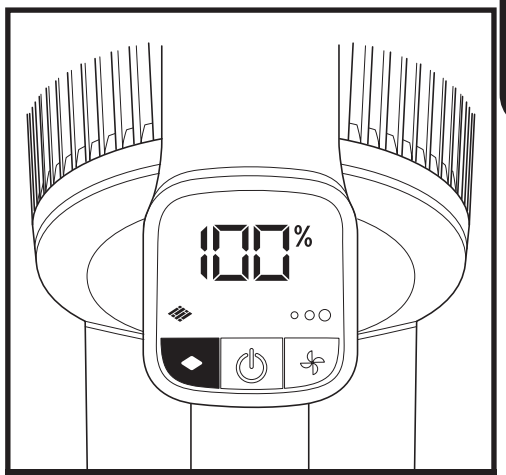

RÉGLAGE POUR LES PLANCHERS

Pour le mode sol dur, appuyez sur le bouton de sélection du mode jusqu'à ce que l'icône sol dur ( ) s'allume. Les brosses rotatives tournent doucement pour le nettoyage des surfaces nues et des petits tapis.

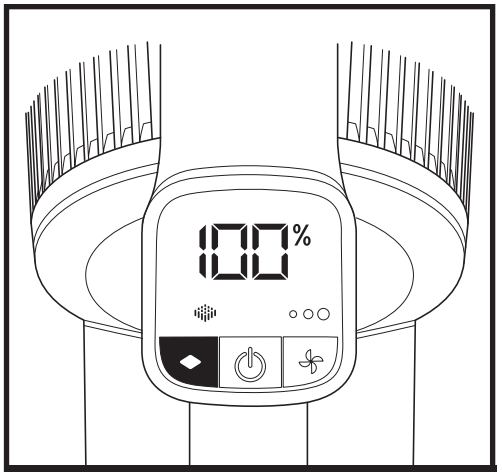

RÉGLAGE POUR LES MOQUETTES

Pour le mode tapis et moquettes, appuyez sur le bouton de sélection du mode jusqu'à ce que l'icône tapis et moquettes ( ) s'allume. Les brosses rotatives tournent plus rapidement pour aspirer les débris dans vos tapis et moquettes.

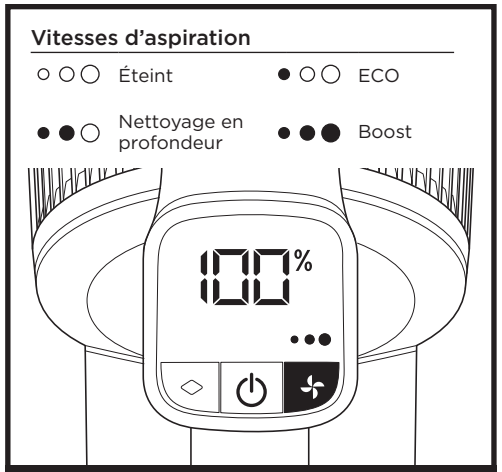

MODES D'ASPIRATION

Pour passer du mode ECO au mode Nettoyage en profondeur ou Boost, appuyez sur le bouton ( ). Pour économiser la batterie, sélectionnez le mode ECO. Pour le nettoyage quotidien, sélectionnez le mode Nettoyage en profondeur. Pour une puissance supérieure, sélectionnez le mode Boost.

MODES DE NETTOYAGE

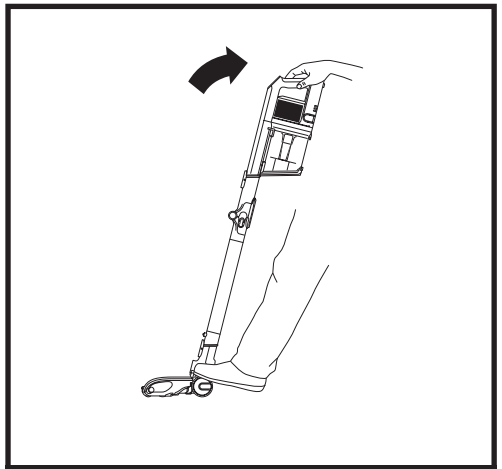

MODE VERTICAL

Pour passer l'aspirateur sur vos sols, mettez le pied sur la brosse de sol et basculez l'aspirateur portatif vers l'arrière.

REMARQUE : la brosse rotative ne peut s'enclencher que si l'aspirateur portatif est basculé vers l'arrière.

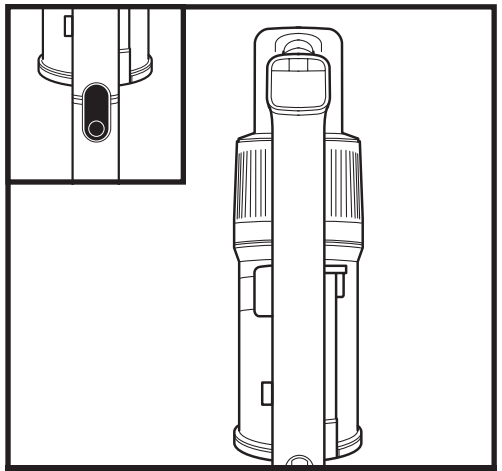

EN HAUTEUR SANS LE TUBE

Appuyez sur le bouton de libération du tube et levez l'aspirateur portatif pour le détacher. Ce réglage convient parfaitement au nettoyage des escaliers, meubles et autres endroits en hauteur.

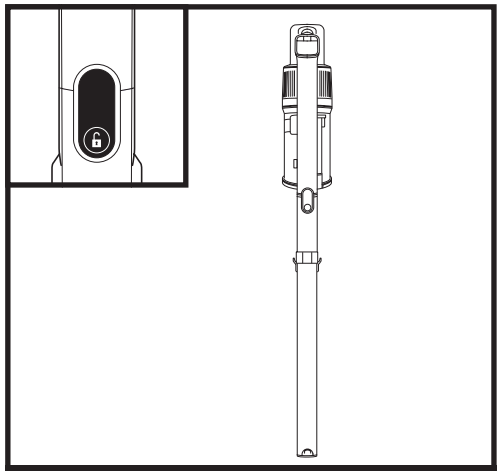

EN HAUTEUR AVEC LE TUBE

Mettez l'aspirateur à la verticale et appuyez sur le bouton de déverrouillage à l'endroit de jonction entre la brosse et le tube. Levez le tube pour le détacher.

Ce réglage convient parfaitement au nettoyage des plinthes, ventilateurs de plafond, rebords de fenêtres et autres endroits difficiles d'accès.

REMARQUE : Tous les accessoires sont compatibles avec le tube et l'aspirateur portatif.

UTILISATION DU TUBE FLEXOLOGY®

PORTÉE DU TUBE FLEXOLOGY

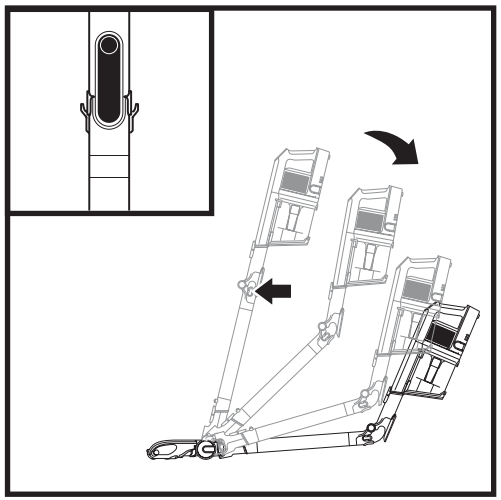

Appuyez sur le loquet de déverrouillage à l'arrière du tube, puis ajustez l'angle.

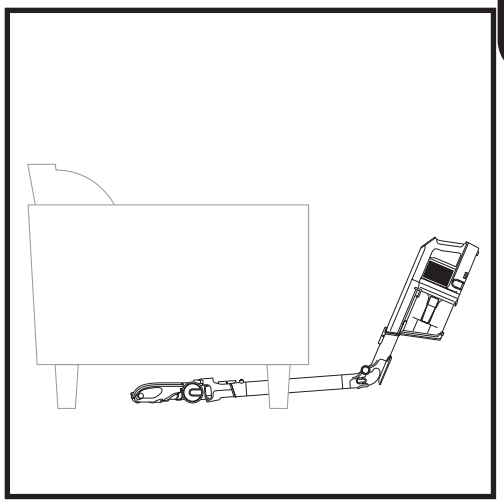

Un réglage d'angle plus réduit du tube permet de passer facilement l'aspirateur sous les meubles.

RANGEMENT DU TUBE FLEXOLOGY

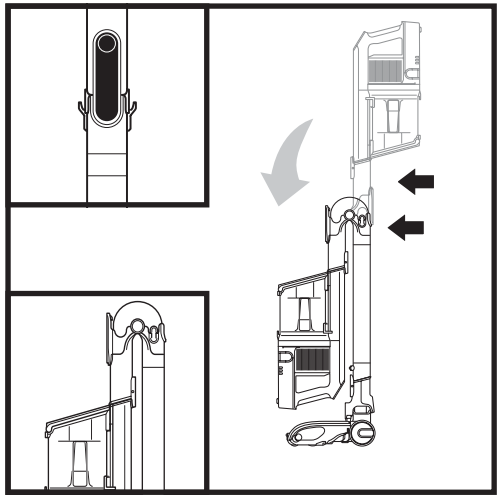

Pour mettre l'aspirateur en mode de rangement, appuyez sur le loquet de déverrouillage tout en repliant l'aspirateur portatif vers l'avant.

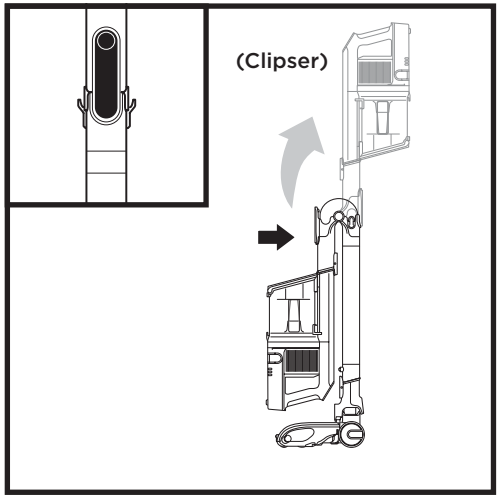

Pour sortir l'aspirateur du mode de rangement, appuyez sur le loquet de déverrouillage et soulevez l'aspirateur portatif jusqu'à ce que le tube émette un déclic et se verrouille.

VIDAGE DU RÉSERVOIR À POUSSIÈRE

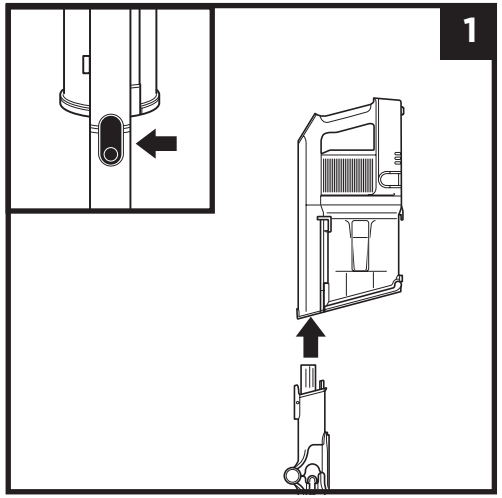

Appuyez sur le bouton de libération du tube pour détacher l'aspirateur portatif.

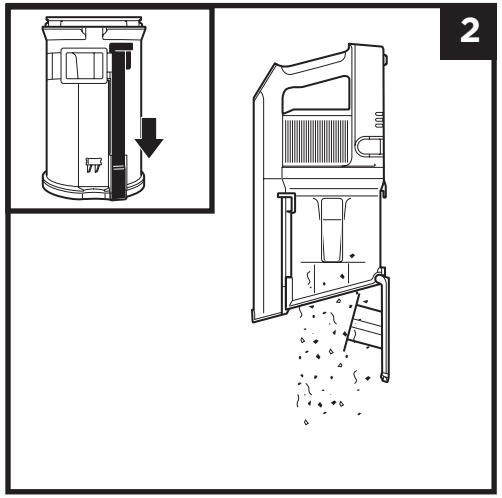

Pour vider le **réservoir à poussière** alors que celui-ci est fixé à l'aspirateur portatif, positionnez-le au-dessus d'une poubelle puis poussez le bouton coulissant de déverrouillage du couvercle vers l'avant.

DÉMONTAGE ET NETTOYAGE DU RÉSERVOIR À POUSSIÈRE

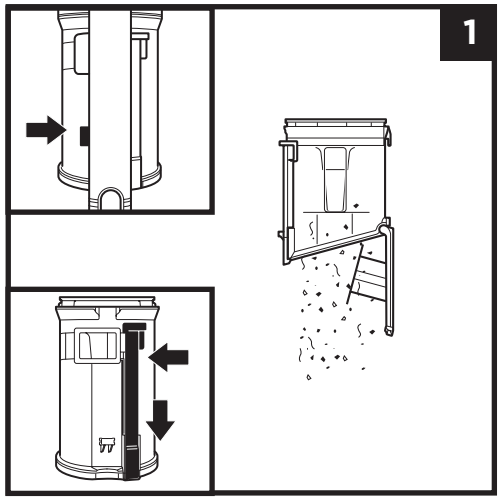

Pour enlever le réservoir à poussière de l'aspirateur portatif, appuyez sur son bouton de **libération du réservoir à poussière** situé à proximité de l'embout de l'aspirateur portatif. Inclinez et retirez le réservoir à poussière en tirant dessus.

Pour vider le réservoir à poussière de son contenu, maintenez-le au-dessus d'une poubelle, puis poussez vers l'avant le bouton coulissant d'évacuation de la saleté CleanTouch.

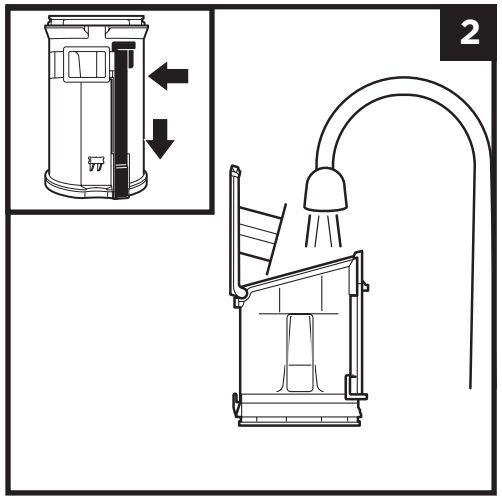

Pour nettoyer l'intérieur du réservoir à poussière, rincez-le à l'eau. Laissez sécher sur le côté avec le couvercle ouvert, à l'air libre, pendant au moins 24 heures avant de le réinstaller.

NETTOYAGE DES FILTRES

Rincez et remplacez régulièrement les filtres pour préserver la puissance d'aspiration de l'appareil.

Pour nettoyer les filtres, rincez-les à l'eau seulement. Laissez les filtres sécher à l'air complètement avant de les remettre dans l'aspirateur afin d'éviter que le liquide ne soit aspiré dans les pièces électriques.
Nettoyez les filtres en amont du moteur au moins une fois par mois, et le filtre en aval du moteur au moins une fois par an. Si le filtre est sale entre deux lavages, tapotez-le délicatement pour éliminer la saleté. Il peut être nécessaire de les nettoyer plus souvent, en fonction de la fréquence d'utilisation de l'appareil.

IMPORTANT : veillez à **NE PAS** utiliser de savon pour le nettoyage des filtres. Utilisez uniquement de l'eau. L'aspirateur n'aura aucune puissance d'aspiration si le filtre HEPA en aval du moteur n'est pas installé. Assurez-vous que tous les filtres sont installés avant l'utilisation.

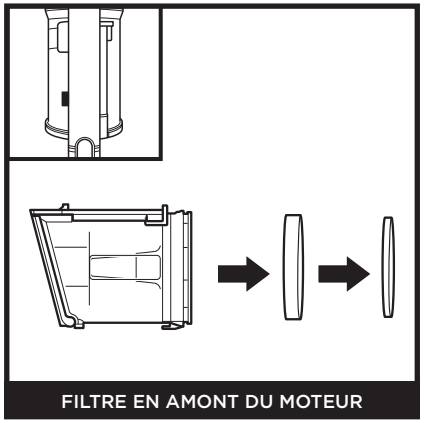

Appuyez sur le bouton de libération du réservoir à poussière, puis retirez-le. Sortez les filtres en mousse et en feutre situés à l'arrière du réservoir.

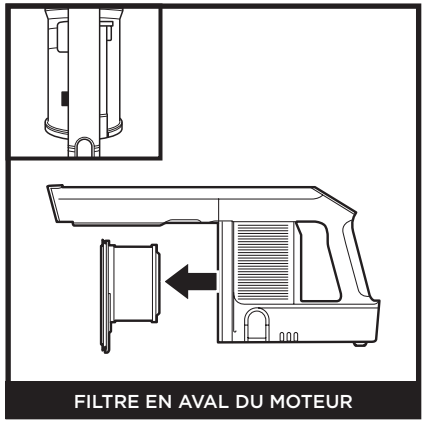

Retirez le réservoir. Sortez le filtre en aval du moteur de l'aspirateur portatif.

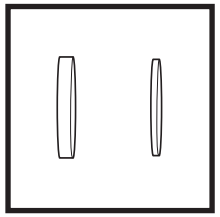

Kit de filtres en amont du moteur (mousse et feutre)

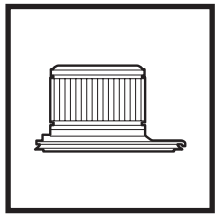

Filtre en aval du moteur

BROSSE DE SOL

Si des cheveux sont coincés dans la brosse rotative, continuez à aspirer en utilisant la configuration pour tapis sur des surfaces de planchers nues, des moquettes à poils ras ou des tapis couvrant une petite surface. Si certaines fibres restent coincées dans la brosse rotative après le nettoyage, retirez-les avec précaution. En cas d'aspiration d'un objet dur ou tranchant, ou en cas de changement dans le bruit que fait l'aspirateur, assurez-vous qu'il n'y a pas d'obstructions en suivant les étapes indiquées dans la section « En cas d'obstruction de la brosse de sol » située en bas à droite de cette page.

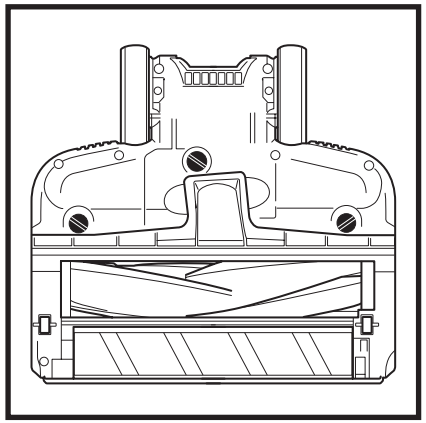

NETTOYAGE DU ROULEAU MOU

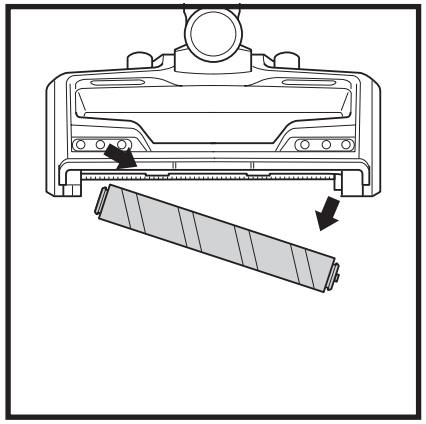

1 Pour retirer le rouleau mou de la buse, soulevez-le en tirant sur la languette.

2 Retirez les petits débris du rouleau mou. Utilisez un chiffon sec pour le nettoyer et retirer les éventuels débris accumulés dans les dents derrière le rouleau mou.

3 Lavez à la main le rouleau mou si nécessaire. Utilisez uniquement de l'eau et laissez sécher complètement à l'air libre pendant au moins 24 heures.

4 Réinsérez le rouleau mou.

CONTRÔLE DES OBSTRUCTIONS

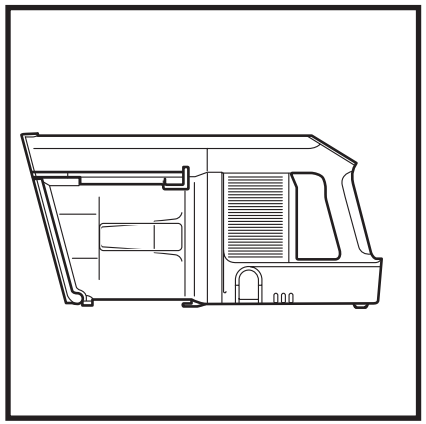

En cas d'obstruction de l'aspirateur portatif :

1. Mettez l'aspirateur hors tension.
2. Retirez l'aspirateur portatif du tube.
3. Examinez l'ensemble des ouvertures d'entrée du réservoir à poussière, et enlevez toutes les éventuelles saletés à l'origine du blocage.

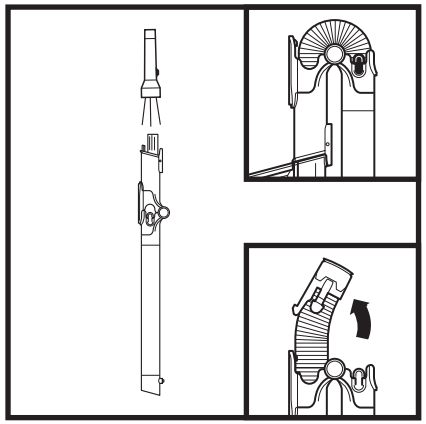

En cas d'obstruction du tube :

Tube standard :

1. Mettez l'aspirateur hors tension.
2. Enlevez l'aspirateur portatif et la brosse de sol.
3. Vérifiez que les ouvertures ne sont ni obstruées ni sales.
4. Enlevez les éventuels bouchons de saletés.

Tube Flexology® :

1. Mettez l'aspirateur hors tension.
2. Enlevez l'aspirateur portatif et la brosse de sol du tube.
3. Contrôlez le **flexible d'accès aux bouchons** situé sur la section Flexology® du tube en appuyant sur les languettes de chaque côté du flexible et en soulevant le flexible pour le retirer.
4. Enlevez les éventuels bouchons de saletés.

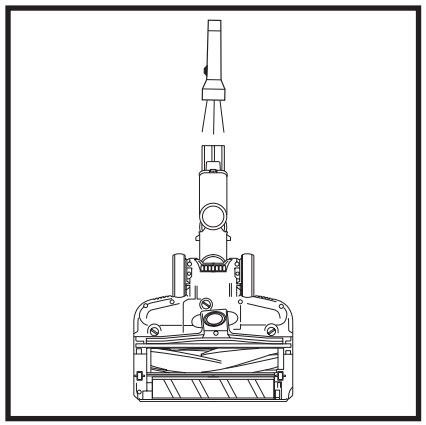

En cas d'obstruction de la brosse de sol :

1. Mettez l'aspirateur hors tension.
2. Retirez le tube.
3. À l'aide d'une pièce de monnaie, ouvrez les trois verrous situés sous la brosse de sol.
4. Enlevez le couvercle et basculez le col de la brosse vers l'arrière.
5. Examinez l'ouverture et retirez les obstructions et débris éventuels.
6. Remettez le couvercle en glissant les inserts dans les fentes, puis en appuyant fermement sur les côtés avant de refermer en tournant les verrous dans le sens des aiguilles d'une montre jusqu'à entendre un déclic.

GUIDE DE DÉPANNAGE

AVERTISSEMENT : afin de réduire le risque de choc et de démarrage intempestif, mettez l'appareil hors tension et retirez la batterie LITHIUM-ION avant de procéder à l'entretien.

L'aspirateur n'aspire pas les débris. L'aspiration est faible ou nulle. L'indicateur lumineux de la brosse est rouge. (Se reporter à la section Contrôle des obstructions pour en savoir plus.)

- Vérifiez si les filtres doivent être nettoyés. Suivez les instructions pour rincer et sécher complètement les filtres à l'air libre avant de les réinsérer dans l'aspirateur.
- Contrôlez si le réservoir à poussière est plein ; si nécessaire, videz-le.
- Vérifiez si la brosse de sol présente d'éventuelles obstructions ; éliminez les obstructions si nécessaire.
- Retirez les éventuels fils, fibres de tapis et cheveux enroulés autour de la brosse rotative.
- Vérifiez si le raccord entre l'aspirateur portatif et le tube présente d'éventuelles obstructions ; éliminez les obstructions si nécessaire. Si le problème persiste, contactez le service d'assistance à la clientèle.
- Vérifiez l'accès aux bouchons dans le tube pour voir si celui-ci est obstrué, et enlevez les éventuelles saletés.

L'aspirateur soulève les tapis.

- Vérifiez que le mode Boost n'est pas activé. Sa puissance d'aspiration peut être trop forte pour les tapis légers. Faites attention lorsque vous aspirez des moquettes ou des tapis ayant des bords aux coutures fragiles.
- Éteignez l'appareil pour dégager la brosse rotative et redémarrez avec le bouton-sélecteur marche/arrêt.

Les brosses rotatives ne tournent pas.

- Éteignez immédiatement l'aspirateur. Éliminez toute obstruction éventuelle avant de rallumer l'aspirateur. Veillez à basculer l'aspirateur portatif suffisamment en arrière pour permettre l'activation des brosses rotatives. Si les brosses rotatives ne tournent toujours pas, contactez le service d'assistance à la clientèle.
- Si la brosse de sol a des lampes et si celles-ci ne s'allument pas, il y a un problème de raccordement entre l'aspirateur portatif, le tube et la brosse. Essayez de démonter puis de remonter ces pièces. Si les lampes ne s'allument toujours pas, contactez le service d'assistance à la clientèle.

L'aspirateur s'éteint tout seul.

L'aspirateur peut s'éteindre tout seul pour plusieurs raisons : des obstructions, une batterie défectueuse ou une surchauffe. Si l'aspirateur s'éteint tout seul, procédez comme suit :

1. Allumez l'aspirateur et regardez les indicateurs lumineux de la batterie, situés sur l'aspirateur portatif. Si la batterie doit être rechargée, éteignez l'aspirateur avant de le brancher sur le chargeur.
2. Videz le réservoir à poussière et nettoyez les filtres (voir section Vidage du réservoir à poussière et Nettoyage des filtres).
3. Vérifiez le tube, les accessoires et les ouvertures d'entrée pour éliminer les éventuelles obstructions.
4. Laissez l'appareil et la batterie refroidir pendant 45 minutes minimum jusqu'à ce qu'ils reviennent à température ambiante.
5. Appuyez sur le bouton d'alimentation pour redémarrer l'aspirateur.

REMARQUE : si l'aspirateur ne fonctionne toujours pas correctement, contactez le service d'assistance à la clientèle au +44 (0)800 862 0453.

Les indicateurs lumineux de la batterie sur l'aspirateur portatif clignotent.

- Le dernier indicateur LED clignote (Fig. A) : la batterie doit être rechargée.
- Le premier et le dernier indicateurs LED clignotent (Fig. B) : la température de la batterie n'est pas optimale ; le processus de charge est provisoirement suspendu. Laissez la batterie branchée ; le processus de charge reprendra dans quelques minutes.
- Si les 2 premiers ou les 2 derniers indicateurs LED clignotent (Fig. C, Fig. D), contactez le service d'assistance à la clientèle au +44 (0)800 862 0453.

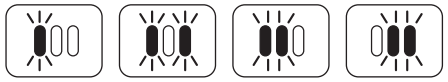

Fig. A Fig. B Fig. C Fig. D

ACCESSOIRES COMPLÉMENTAIRES DISPONIBLES SUR SHARKACCESSORIES.COM

- **A Embout plat 8"**
- **B Embout flexible 18"**
- **C Embout brosse/embout plat**
- **D Brosse à poussière**
- **E Brosse aspirante flexible**
- **F Brossette anti-allergène**
- **G Embout pour tissus d'ameublement**
- **H Large embout pour tissus d'ameublement**
- **I Brosse multi-usages pour poils d'animaux domestiques**
- **J Outil motorisé pour le nettoyage en profondeur des poils d'animaux**
- **K Tube pour aspirer sous les appareils électroménagers Flexology®**
- **L Sac d'accessoires**
- **M Chargeur Li-Ion**
- **N Chargeur Dual Li-Ion**
- **O Batterie lithium-ion**
- **P Kit voiture**

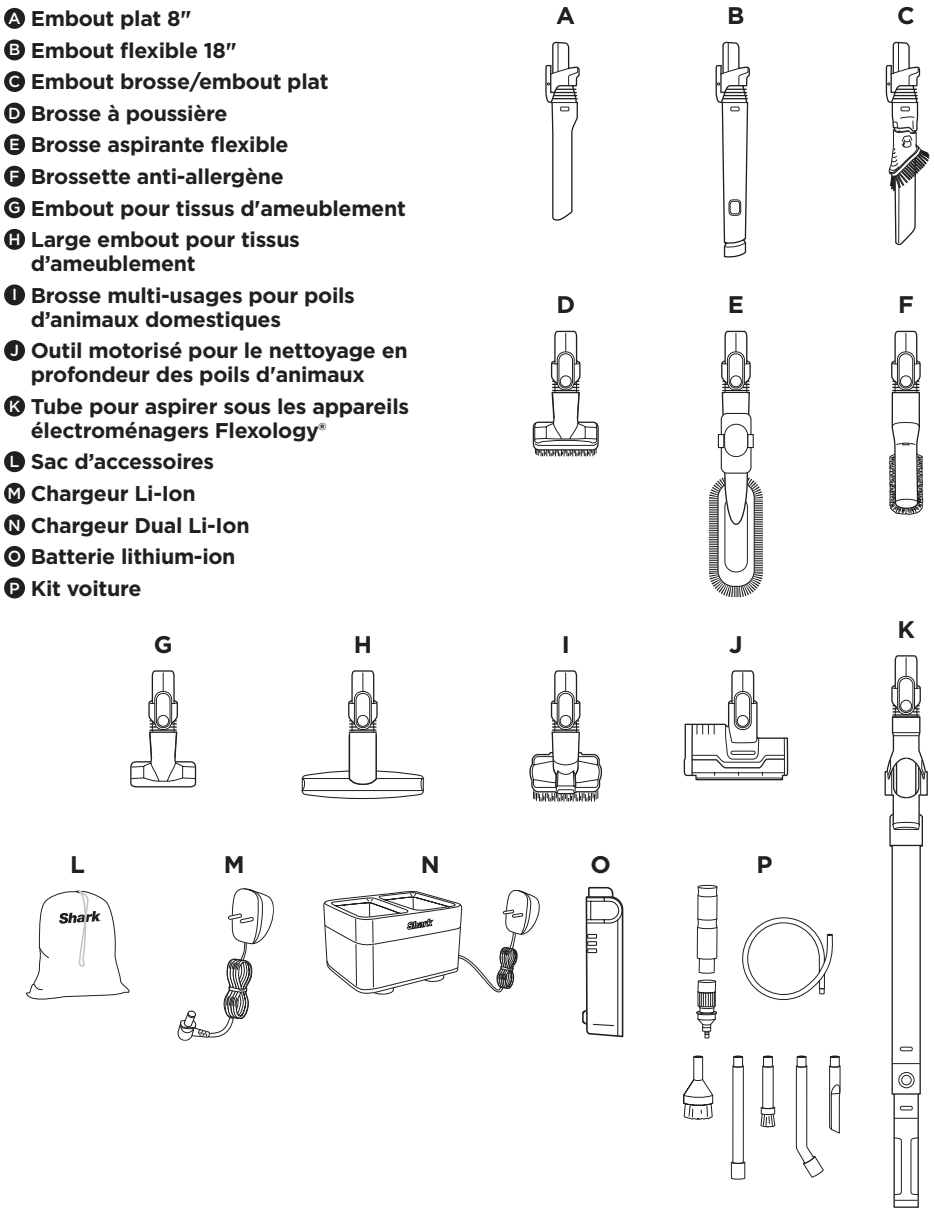

REMARQUE : tous les accessoires ne sont pas fournis avec tous les appareils. La liste des accessoires fournis avec ce modèle est indiquée sous le rabat supérieur interne du carton d'emballage. Pour commander des accessoires supplémentaires, rendez-vous sur le site **sharkclean.eu**

GARANTIE SHARK LIMITÉE À CINQ (5) ANS

Lorsqu'un client achète en France, il bénéficie des droits légaux relatifs à la qualité du produit ("vos droits légaux" : garantie légale de conformité de 2 ans à compter de la livraison et garantie légale des vices cachés de 2 ans à compter de la découverte du vice). Le client peut faire valoir ces droits à l'encontre de son détaillant. Toutefois, Shark® a une grande confiance quant à la qualité de ses produits et fournit donc au propriétaire initial du produit une garantie fabricant supplémentaire pouvant aller jusqu'à cinq ans (2 an de garantie standard et 3 ans de garantie supplémentaire lors de l'enregistrement). Ces conditions s'appliquent uniquement à notre garantie fabricant. Vos droits légaux ne sont pas affectés.

Nos conditions de garantie sont les suivantes. Elles ne portent aucunement atteinte à vos droits légaux ou aux obligations de votre détaillant à votre égard.

La batterie lithium-ion n'est pas couverte par la garantie de cinq ans (voir la garantie relative à la batterie à la page suivante).

Garanties Shark®

Un appareil électroménager, tel qu'un aspirateur, constitue un gros investissement. Votre nouvel appareil doit donc fonctionner correctement le plus longtemps possible. La garantie fournie avec l'appareil reflète la confiance dont le fabricant fait preuve à l'égard de ses produits et témoigne de la qualité de la fabrication.

Chaque produit Shark® est fourni avec une garantie légale gratuite conformément à vos droits légaux (conformité et vices cachés). Notre service d'assistance téléphonique à la clientèle (0800 862 0453) est ouvert de 9 h à 18 h, du lundi au vendredi. L'appel est gratuit et vous serez directement mis en contact avec un représentant Shark®. Vous trouverez également une assistance en ligne sur **www.sharkclean.eu**

Comment puis-je enregistrer mon extension de garantie Shark® ?

Vous pouvez enregistrer votre garantie en ligne dans un délai de 28 jours après la date d'achat de votre produit. Pour gagner du temps, préparez les données suivantes de votre appareil :

- Date d'achat de l'appareil (reçu ou bon de livraison)
- Pour l'enregistrement en ligne, accédez à www.sharkclean.eu/register-guarante. Les produits achetés directement auprès de Shark® sont automatiquement enregistrés.

IMPORTANT

- La garantie de 2 ans et l'extension de garantie de 3 ans couvrent votre produit à partir de la date de l'achat.
- Il est indispensable de conserver le justificatif d'achat. Pour utiliser la garantie, vous devez présenter votre justificatif d'achat afin que nous puissions vérifier vos droits. L'impossibilité de présenter un justificatif d'achat valable peut annuler la garantie.

Quels sont les avantages de l'enregistrement de ma garantie commerciale gratuite Shark® ?

Si vous enregistrez votre garantie, nous disposons de vos coordonnées au cas où nous aurions besoin de vous contacter. Si vous êtes toujours d'accord pour recevoir des communications de notre part, vous pouvez également bénéficier d'astuces et de conseils qui vous aideront à tirer le meilleur parti de votre aspirateur Shark®, ainsi que rester informé(e) sur les nouvelles technologies et les nouveaux produits Shark®.

Si vous enregistrez votre garantie en ligne, vous recevez immédiatement la confirmation de la réception de vos coordonnées.

Quelle est la durée de la garantie commerciale des nouveaux appareils Shark® ?

Compte tenu de la qualité de nos produits, votre nouvel aspirateur Shark® bénéficie d'une garantie de maximum cinq ans (2 ans + une extension de garantie de 3 ans lors de l'enregistrement auprès de Shark®).

Qu'est-ce qui est couvert par la garantie commerciale gratuite Shark® ?

La réparation ou le remplacement de votre appareil Shark® (à la discrétion de Shark®), y compris les pièces et la main-d'œuvre. Une garantie Shark® s'ajoute à vos droits légaux en tant que consommateur.

Qu'est ce qui n'est pas couvert par la garantie commerciale gratuite Shark® ?

1. Les obstructions : pour savoir comment déboucher votre aspirateur, consultez la Notice d'utilisation.
2. L'usure normale de certains composants, comme la barre porte-brosse, le fusible, la courroie, les batteries, le tuyau, etc.
3. Les dommages accidentels, les défauts causés par des négligences, un manque d'entretien, une mauvaise utilisation ou une manipulation inappropriée de l'aspirateur ; soit toute utilisation non conforme à la Notice d'utilisation Shark® fournie avec votre appareil.
4. L'utilisation de l'aspirateur à des fins autres que l'usage domestique normal.
5. L'utilisation de pièces n'ayant pas été assemblées ou installées conformément aux instructions d'utilisation.
6. L'utilisation de pièces et d'accessoires qui ne sont pas des composants d'origine Shark®.
7. Les installations défectueuses (sauf si elles ont été réalisées par Shark®).
8. Les réparations ou les altérations réalisées par des personnes autres que le personnel de Shark® ou ses agents.
9. La batterie lithium-ion. Consultez la page suivante pour la garantie de la batterie.

Que se passe-t-il lorsque ma garantie arrive à échéance ?

Shark® conçoit des produits destinés à durer longtemps. Toutefois, il se peut que certains de nos clients veuillent faire réparer leurs aspirateurs après la fin de la garantie. Dans ce cas, veuillez contacter notre service téléphonique gratuit d'assistance à la clientèle et demander des renseignements sur notre programme d'intervention hors garantie au 0800 862 0453.

Où puis-je acheter des pièces de rechange et des accessoires d'origine Shark® ?

Les pièces de rechange et les accessoires Shark® sont développés par les mêmes ingénieurs qui ont conçu votre aspirateur Shark®. Vous trouverez une gamme complète de pièces de rechange et d'accessoires Shark® pour tous les appareils Shark® sur www.sharkclean.eu.

Veuillez noter que la garantie ne couvre pas les dommages résultant de l'utilisation d'autres pièces détachées que les pièces détachées Shark®.

GARANTIE DE LA BATTERIE LIMITÉE À DEUX (2) ANS

Lorsqu'un client achète en France, il bénéficie des droits légaux relatifs à la qualité du produit ("vos droits légaux" : garantie légale de conformité de 2 ans à compter de la livraison et garantie légale des vices cachés de 2 ans à compter de la découverte du vice). Le client peut faire valoir ces droits à l'encontre de son détaillant. Toutefois, Shark® a une grande confiance dans la qualité de ses produits et fournit donc une garantie fabricant supplémentaire pour la batterie pouvant aller deux ans. Les présentes conditions se réfèrent uniquement à notre garantie fabricant et ne portent aucune atteinte à vos droits légaux.

Chaque produit Shark® est fourni avec une garantie légale gratuite conformément à vos droits légaux (conformité et vices cachés). Notre service d'assistance téléphonique à la clientèle (0800 862 0453) est ouvert de 9 h à 18 h, du lundi au vendredi. L'appel est gratuit et vous serez directement mis en contact avec un conseiller Shark®. Vous trouverez également une assistance en ligne sur www.Sharkclean.eu/uk.

IMPORTANT

- La garantie fabricant couvre votre produit pendant 2 ans à partir de la date d'achat.
- Il est indispensable de conserver le justificatif d'achat. Pour utiliser la garantie, vous devez présenter votre justificatif d'achat afin que nous puissions vérifier vos droits. L'impossibilité de présenter un justificatif d'achat valable peut annuler la garantie.

Quelle est la durée de la garantie commerciale des nouveaux appareils Shark® ?

Compte tenu de la qualité de nos produits, votre batterie est garantie pour une durée de deux ans.

Qu'est-ce qui est couvert par la garantie commerciale gratuite Shark® ?

La réparation ou le remplacement de votre appareil Shark® (Shark® se réserve le droit de décider, à sa discrétion, s'il est préférable de remplacer ou de réparer l'appareil), y compris toute les pièces et la main-d'œuvre. Une garantie Shark® s'ajoute à vos droits légaux en tant que consommateur.

Qu'est-ce qui n'est pas couvert par la garantie commerciale gratuite Shark® ?

1. Obstructions : pour savoir comment déboucher votre aspirateur, veuillez consulter les instructions.
2. L'usure normale des pièces qui nécessitent un entretien régulier et/ou un remplacement pour assurer le bon fonctionnement de votre appareil.
3. Les dommages accidentels et défauts résultant de la négligence, l'absence d'entretien, une mauvaise utilisation ou une manipulation inappropriée de l'aspirateur non conforme aux instructions de Shark® fournies avec votre appareil.
4. L'utilisation de l'aspirateur à des fins autres que l'usage domestique normal.
5. L'utilisation de pièces n'ayant pas été assemblées ou installées conformément aux instructions d'utilisation.
6. L'utilisation d'autres pièces et accessoires que les pièces de rechange Shark®.
7. Les montages défectueux (sauf s'ils ont été réalisés par Shark®).

Où puis-je acheter des pièces de rechange et des accessoires d'origine Shark® ?

Les pièces de rechange et les accessoires d'origine Shark® sont développés par les ingénieurs qui ont conçu votre aspirateur Shark®. Vous trouverez une gamme complète de pièces de rechange et d'accessoires Shark® pour tous les appareils Shark® sur le site www.Sharkclean.eu.

N'oubliez pas que l'utilisation d'autres pièces de rechange que les pièces d'origine Shark® peut annuler votre garantie fabricant. Cependant, vos droits statutaires ne sont pas affectés.

GARANTIES LÉGALES LIMITÉES À DEUX (2) ANS

Indépendamment de la garantie commerciale, le vendeur reste tenu de la garantie légale de conformité et de la garantie légale des vices cachés.

Article L 217-4 du Code de la consommation : “Le vendeur est tenu de livrer un bien conforme au contrat et répond des défauts de conformité existant lors de la délivrance.

Il répond également des défauts de conformité résultant de l'emballage, des instructions de montage ou de l'installation lorsque celle-ci a été mise à sa charge par le contrat ou a été réalisée sous sa responsabilité.”

Article L 217-5 du Code de la consommation : “Pour être conforme au contrat, le bien doit :

1° Être propre à l'usage habituellement attendu d'un bien semblable et, le cas échéant :

- correspondre à la description donnée par le vendeur et posséder les qualités que celui-ci a présentées à l'acheteur sous forme d'échantillon ou de modèle ;
- présenter les qualités qu'un acheteur peut légitimement attendre eu égard aux déclarations publiques faites par le vendeur, par le producteur ou par son représentant, notamment dans la publicité ou l'étiquetage ;

2° Ou présenter les caractéristiques définies d'un commun accord par les parties ou être propre à tout usage spécial recherché par l'acheteur, porté à la connaissance du vendeur et que ce dernier a accepté.”

Article L 217-12 du Code de la consommation : “L'action résultant du défaut de conformité se prescrit par deux ans à compter de la délivrance du bien.”

Article L 217-16 du Code de la consommation : “Lorsque l'acheteur demande au vendeur, pendant le cours de la garantie commerciale qui lui a été consentie lors de l'acquisition ou de la réparation d'un bien meuble, une remise en état couverte par la garantie, toute période d'immobilisation d'au moins sept jours vient s'ajouter à la durée de la garantie qui restait à courir. Cette période court à compter de la demande d'intervention de l'acheteur ou de la mise à disposition pour réparation du bien en cause, si cette mise à disposition est postérieure à la demande d'intervention.”

Article 1641 du Code civil : “Le vendeur est tenu de la garantie à raison des défauts cachés de la chose vendue qui la rendent impropre à l'usage auquel on la destine, ou qui diminuent tellement cet usage que l'acheteur ne l'aurait pas acquise, ou n'en aurait donné qu'un moindre prix, s'il les avait connus.”

Article 1648, al.1er du Code civil : “L'action résultant des vices rédhibitoires doit être intentée par l'acquéreur dans un délai de deux ans à compter de la découverte du vice.”

REMARQUES

BITTE AUFMERKSAM DURCHLESEN UND ZUR INFORMATION AUFBEWAHREN.
Die vorliegende Bedienungsanleitung soll Ihnen helfen, sich vollständig mit Ihrem neuen Shark®-Staubsauger vertraut zu machen.
Die Abbildungen können vom tatsächlichen Produkt abweichen. Im ständigen Bemühen um die fortlaufende Verbesserung unserer Produkte behalten wir uns Änderungen der hierin enthaltenen Spezifikationen ohne Ankündigung vor.
© 2021 SharkNinja Operating LLC. DUOCLEAN, FLEXOLOGY und SHARK sind eingetragene Marken von SharkNinja Operating LLC.

À LIRE ATTENTIVEMENT ET À CONSERVER POUR CONSULTATION ULTÉRIEURE.
Cette notice d'utilisation doit vous aider à connaître parfaitement votre nouvel aspirateur Shark®.
Les illustrations peuvent être différentes du produit réel. Nous nous efforçons d'améliorer constamment nos produits, par conséquent, les spécifications contenues dans ce manuel peuvent être modifiées sans préavis.
© 2021 SharkNinja Operating LLC. DUOCLEAN, FLEXOLOGY et SHARK sont des marques déposées de SharkNinja Operating LLC.
POWERFINS est une marque déposée de SharkNinja Operating LLC.

PLEASE READ CAREFULLY AND KEEP FOR FUTURE REFERENCE.
This Owner's Guide is designed to help you get a complete understanding of your new Shark® vacuum.
Illustrations may differ from actual product. We are constantly striving to improve our products; therefore the specifications contained herein are subject to change without notice.
© 2021 SharkNinja Operating LLC. DUOCLEAN, FLEXOLOGY and SHARK are registered trademarks of SharkNinja Operating LLC.
POWERFINS is a trademark of SharkNinja Operating LLC.

LÆS DENNE VEJLEDNING OMHYGGELIGT IGENNEM, OG GEM DEN TIL FREMTIDIGE OPSLAG.
Betjeningsmanualen er designet til at hjælpe dig med at få fuld forståelse for din nye Shark®-støvsuger.
Illustrationerne kan afvige fra det aktuelle produkt. Vi bestræber os hele tiden på at forbedre vores produkter, og derfor kan specifikationerne i denne vejledning blive ændret uden varsel.
© 2021 SharkNinja Operating LLC. DUOCLEAN, FLEXOLOGY og SHARK er registrerede varemærker tilhørende SharkNinja Operating LLC.
POWERFINS er et registreret varemærke tilhørende SharkNinja Operating LLC.

LEA ESTE DOCUMENTO CON ATENCIÓN Y GUÁRDELO PARA FUTURAS CONSULTAS.
Esta guía de instrucciones está destinada a ayudarle a entender perfectamente el funcionamiento de su nueva aspiradora Shark®.
Las ilustraciones pueden variar con respecto al producto. Nos esforzamos continuamente por mejorar nuestros productos, por lo tanto, las especificaciones incluidas en la presente guía están sujetas a cambio sin aviso previo.
© 2021 SharkNinja Operating LLC. DUOCLEAN, FLEXOLOGY y SHARK son marcas registradas de SharkNinja Operating LLC.
POWERFINS es una marca registrada de SharkNinja Operating LLC.

SI PREGA DI LEGGERE ATTENTAMENTE IL MANUALE D'USO E DI CONSERVARLO PER FARVI RIFERIMENTO IN FUTURO.
Il presente Manuale d'uso ha lo scopo di aiutare ad acquisire una conoscenza completa del nuovo aspirapolvere Shark®.
Il prodotto illustrato può essere diverso dal prodotto effettivo. Shark si impegna costantemente per migliorare i propri prodotti, pertanto le specifiche descritte nel presente documento possono essere soggette a modifica senza preavviso.
© 2021 SharkNinja Operating LLC. DUOCLEAN, FLEXOLOGY e SHARK sono marchi registrati di SharkNinja Operating LLC.
POWERFINS è un marchio registrato di SharkNinja Operating LLC.

ZORGVULDIG DOORLEZEN EN BEWAREN VOOR TOEKOMSTIG GEBRUIK.
Deze bedieningshandleiding is ontworpen om u te helpen bij het gebruik van uw nieuwe Shark® stofzuiger.
De afbeeldingen kunnen afwijken van het werkelijke product. Wij streven er constant naar om onze producten te verbeteren; daarom zijn de specificaties in dit document onderhevig aan wijzigingen zonder voorafgaande kennisgeving.
© 2021 SharkNinja Operating LLC. DUOCLEAN, FLEXOLOGY and SHARK zijn geregistreerde handelsmerken van SharkNinja Operating LLC.
POWERFINS is een handelsmerk van SharkNinja Operating LLC.

LES NØYE OG OPPBEVAR FOR FREMTIDIG REFERANSE.
Denne instruksjonsveiledningen er ment til å hjelpe deg med å få en fullstendig forståelse av din nye Shark®-støvsuger.
Illustrasjonene kan avvike fra det faktiske produktet. Vi tilstreber hele tiden å forbedre produktene våre, derfor kan spesifikasjonene nevnt her bli endret uten videre varsel.
© 2021 SharkNinja Operating LLC. DUOCLEAN, FLEXOLOGY og SHARK er registrerte varemerker av SharkNinja Operating LLC.
POWERFINS er et registrert varemerke som tilhører SharkNinja Operating LLC.

LEIA COM ATENÇÃO E GUARDE PARA CONSULTAS FUTURAS.
Este Guia de Instruções foi concebido para que possa compreender melhor o seu novo Aspirador Shark®.
As ilustrações podem diferir do produto real. Melhoramos continuamente os nossos produtos. Assim, as especificações aqui contidas estão sujeitas a alterações sem aviso prévio.
© 2021 SharkNinja Operating LLC. DUOCLEAN, FLEXOLOGY e SHARK são marcas registadas da SharkNinja Operating LLC.
POWERFINS é uma marca comercial da SharkNinja Operating LLC.

LUE OPAS HUOLELLISESTI JA SÄILYTÄ SE TULEVAA TARVETTA VARTEN.
Tämän käyttöoppaan tarkoitus on auttaa sinua ymmärtämään täysin uuden Shark®-pölynimurisi toimintaa.
Kuvat saattavat näyttää erilaisilta kuin varsinainen tuote. Pyrimme jatkuvasti parantamaan tuotteitamme. Siksi tässä annetut tiedot voivat muuttua milloin tahansa ilman erillistä ilmoitusta.
© 2021 SharkNinja Operating LLC. DUOCLEAN, FLEXOLOGY ja SHARK SharkNinja Operating LLC -yhtiön rekisteröityjä tavaramerkkejä.
POWERFINS on SharkNinja Operating LLC -yhtiön rekisteröity tavaramerkki.

LÄS INSTRUKTIONERNA NOGGRANT OCH BEHÅLL DEM FÖR FRAMTIDA BRUK.
Avsikten med denna bruksanvisning är att hjälpa dig med all information du behöver om din nya dammsugare från Shark®.
Illustrationerna kan avvika från den verkliga produkten. Vi strävar konstant efter att förbättra våra produkter, därför kan specifikationerna i detta dokument ändras utan föregående meddelande.
© 2021 SharkNinja Operating LLC. DUOCLEAN, FLEXOLOGY och SHARK är registrerade varumärken som tillhör SharkNinja Operating LLC.
POWERFINS är ett varumärke som tillhör SharkNinja Operating LLC.

SharkNinja Europe Limited
3150 Century Way
Thorpe Park
Leeds
LS15 8ZB, UK

SharkNinja Germany GmbH
c/o Regus Management GmbH
Excellent Business Center 10
+11/Stock Westhafenplatz 1
60327 Frankfurt am Main Germany

IZ300_IZ320EU_ALL_Series_IB_MP_210512_Mv1
GEDRUCKT IN CHINA - IMPRIMÉ EN CHINE - PRINTED IN CHINA - TRYKT I KINA - IMPRESO EN CHINA - STAMPATO IN CINA - GEDRUKT IN CHINA - TRYKKET I KINA - IMPRESSO NA CHINA - PAINETTU KIINASSA - TRYCKT I KINA