DIGITAL CAMERA
APPAREIL PHOTO NUMÉRIQUE

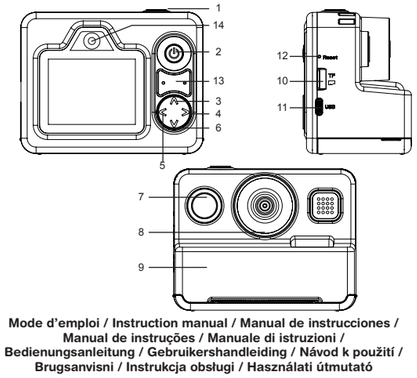

Mode d'emploi / Instruction manual / Manual de instrucciones / Manual de instruções / Manuale di istruzioni / Bedienungsanleitung / Gebruikershandleiding / Návod k použití / Brugsanvisni / Instrukcja obsługi / Használati útmutató

LEXIBOOK®
Lexibook S.A.
Bâtiment 11 , 6 avenue des Andes, 91940 Les Ulis, France

DJ160

FRANÇAIS/ENGLISH/ESPAÑOL/ITALIANO
PORTUGUÊS/DEUTSCH/NEDERLANDS/DANSK/
ČESKY/POLSKI/MAGYAR

ENGLISH

CONTENT

In this box you will find:
- 1 x camera - 1 x 32GB micro-SD card - 1 x USB-C charge cable - 5 x markers
- 4 x thermal paper rolls - 3 x sticker plates - 1 x wrist strap - 1 x user manual

GETTING TO KNOW YOUR CAMERA

1) Shooting Button
2) Power Button
3) Up Button
4) Right Button
5) Left Button
6) Down Button
7) Flash
8) Front camera
9) Print compartment door
10) Micro SD/TF card slot
11) USB-C charging slot
12) Reset button
13) Battery indicator
14) Back camera

WARNING: All packaging materials, such as tape, plastic sheets, wire ties and tags are not part of this product and should be discarded for your child's safety.

POWER SOURCES

The digital camera operates with the USB type C charging cable (included) 5.0V ⎓ 1.2A.

Battery: Lithium battery 3.7V ⎓ 1200mAh.

Charging the device:
1. Check that the unit is switched off.
2. Use the supplied USB cable to connect the USB-C port (11) of the camera, connect the other end to a charger. The camera will start to charge, the Red Battery indicator will turn on (13) .
3. Once the charging finishes, the Red Battery indicator will be off.

WARNING:
- Danger of explosion if battery is incorrectly replaced. Please only replace it with the same or equivalent battery.
- The battery should not be exposed to high temperatures, such as sunlight, fire or anything similar.
- Mal-function or loss of memory may be caused by strong frequency interference or electrostatic discharge. Should any abnormal function occur, switch it off and then on again, or unplug the USB cable.
- Minimum distances around the apparatus for sufficient ventilation.
- No naked flame source, such as candles, should be placed on the product.
- The ventilation should not be impeded by covering the ventilation openings with items, such as newspapers, table-cloths, curtains, etc.
- Use of the device in moderate climates.
- Batteries should be disposed safely. Take them to the collection container in order to protect the environment.
- Replacement of a battery with an incorrect type that can defeat a safeguard (for example, in the case of some lithium battery types);
- Disposal of a battery into fire or a hot oven, or mechanically crushing or cutting of a battery, that can result in an explosion;
- Leaving a battery in an extremely high temperature surrounding environment that can result in an explosion or the leakage of flammable liquid or gas; and
- A battery subjected to extremely low air pressure that may result in an explosion or the leakage of flammable liquid or gas.

CAMERA SET UP

Remove the protective film from the lens and screen before using the camera.

Power On/Off
Press and hold the Power button (2) for 2 seconds to power on, the screen will display on the Menu page.
Press and hold the Power button (2) for 2 seconds to power off, the screen will be off.

Installation of the included 32GB micro-SD card or any other micro-SD card
To store pictures or videos, you need to insert a micro-SD card (32GB micro-SD card already included) into your digital camera:
1. Turn off the camera
2. Insert the micro-SD card carefully into the micro-SD card slot (10) and push firmly until you hear a "click" sound.
3. To remove the card, push it in slightly to release it from the slot.

Installation of the thermal paper roll (4 rolls included)
1. Open the small front case (9) pulling forward the 2 slots located on both sides of the camera.
2. Insert one roll of thermal paper inside the compartment.
3. Make sure that the end of the paper is facing upward.
4. Leave a small amount of paper protruding from the top before closing the compartment.
5. Pass the paper through the slot.
6. Close the small front case.

FUNCTIONS AND MODES

Menu Setting
Power on the camera and short press left (5) or right (4) button to choose the Menu Setting Icon, short press shooting button (1) to enter Menu setting.

Use the buttons (5) and (4) to move in the menu.
Press the shooting button (1) to select your mode between photo, video, games, or MP3.

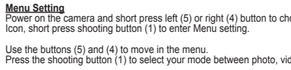

Photo Mode
1. In the photo mode, long press on the right button (4) to switch between front and back camera.
   - If you want the camera to automatically print your picture once taken, press the right button (4).
A little printer icon will appear on the top right of your screen.
   - If you don't want the camera to print it automatically, press again the (4) button. The icon will disappear.
2. Short press shooting button (1) to take a photo.
3. Long press on the (3) button to zoom in, up to x10
4. Long press on the (6) button to zoom out
5. Short press the arrows (3), (6), to scroll through the filters
6. Press the power button (2) to go back to the menu

Photo Effects
Once in Photo Mode, you have access to different frames (8 in total), effects (14 in total) and shooting modes (4 in total). Short press buttons (3) and (6) to cycle through all the modes. You have access to 4 different shooting functions. The mode icon will appear in the upper left corner of the screen:
- 3 seconds timer before taking the picture.
- 5 seconds timer before taking the picture.
- 10 seconds timer before taking the picture.
- Makes a "drawing" effect on the picture in black and white.

Video Mode
1. Short press shooting button (1), the working indicator will be flashing, the camera starts to take a video.
2. Short press shooting button (1) again to stop video recording, the working indicator will stop flashing.
3. Short press the power button (2) to back to the Menu.

Preview mode
1. Short press left (5) or right (4) button to choose the needed files.
2. To play the taken video, short press shooting button (1) to play and short press again to pause the video.

If, when taking the picture, you chose not to print your picture automatically and you want to print it now:
1. Go in the "Preview" mode.
2. With the arrows (4) and (5), go to the desired picture.
3. Make sure that the "printer mode" is activated by clicking on (6) and that the printer icon is on the top right corner of the screen. If not, short press again (6) until you can see the icon.
4. Short press shooting button (1).
5. The picture will be printed.

Game Mode
The camera has 5 games. Short press left (5) or right (4) button to choose your desired game and short press shooting button (1) to start the game.

MP3 Mode
1. Power on the camera and short press Left (5) or Right (4) button to choose the MP3 Mode Icon.
2. Short press shooting button (1) to enter MP3 Mode.
3. The audio files on the micro-SD card will be played automatically.
4. Briefly press the left (5) or right (4) buttons to select the desired audio file.
5. Briefly press the shooting button (1) to pause the audio file.
6. To return to the list of your audio files, press power button (2) briefly.
7. Briefly press the power button (2) to return to the home page.

Flash
Once the camera is in photo mode
1. Briefly press the left button (5) to turn the flash on and off.
2. A sun or a half-moon icon will appear at the top of the screen. If the sun icon is showing, the flash will automatically turn ON when taking the picture. If the moon icon is showing, no flash will be activated when taking the picture.

Warning: Do not use the flash within 1m of the subject

SPECIFICATIONS

Screen	2 Inch
Storage	Micro SD card supports up to 64GB
Photo File Format	JPG
Languages	French, English, German, Spanish, Portuguese, Italian, Dutch
Video File Format	AVI
Video Resolution	720P (1280 x 720pixels 30fps) / 1080P (1920 x 1080pixels 15fps)
Audio File Format	MP3
Photo Size	1M / 3M / 5M / 8M / 12M
Photo Frames	Support 8 Frames
Battery	Built-in 1200mAh Li-ion battery
Print Mode	Gray printing or Dot printing

Connecting your camera to a PC
1. There are two ways to connect the content of your camera to your computer:
   a. Connect the USB-C cable supplied to the PC and the camera.
   b. Remove the micro-SD card and put it into a card reader and insert the card reader into your computer.
2. Open "My Computer" or "Windows Explorer" on your computer.
3. A "Removable Disk" will appear. Double click on it to view the contents.
4. Now you can copy and save your photos and video files to your computer.

EPILEPSY WARNING

Read before you or your children use video games. Some people are prone to epileptic seizures or losses of consciousness as a result of seeing certain flickering lights or objects often present in daily life. These people are at risk from seizures when they watch certain television images or play certain video games. Such incidents can happen even if the person has no previous medical history of epilepsy. If you or a member of your family has ever displayed symptoms linked with epilepsy (seizures or loss of consciousness) while watching flickering lights or images, consult your doctor before use. Parents are advised to supervise their children while playing video games. If you or your child shows any of the following symptoms: dizziness, vision problems, eye or muscle tenseness, loss of consciousness, involuntary movements or seizures, cease playing immediately and consult your doctor.

Precautions to take in any case while using a video game:
- When you use a video game which can be connected to a TV screen, stand or sit relatively far from the TV screen and as far as the connection cable allows it.
- Use preferably video games which have a small screen. Avoid playing video games if you are tired or lack some sleep.
- Make sure to play in room which is well lit.
- While playing video games, take 10 to 15 minute breaks every hour.

MAINTENANCE & WARRANTY

Only use a soft, slightly damp cloth to clean the unit.
This product is covered by our 2-year warranty.
For any claim under the warranty or after sale service, please contact your distributor and present a valid proof of purchase. Our warranty covers any manufacturing material and workmanship defect, with the exception of any deterioration arising from the non-observance of the instruction manual or from any careless action implemented on this item (such as dismantling, exposition to heat and humidity, etc.). It is recommended to keep the packaging for any further reference In a bid to keep improving our services, we could implement modification on the colours and the details of the product shown on the packaging.
NOTE: Please keep this instruction manual, it contains important information.

Reference: DJ160
Designed in Europe – Made in China
©Lexibook®

Lexibook UK
PO Box 423
UMBERLEIGH
EX32 2JW
United Kingdom

Lexibook S.A.
Bât 11 , 6 avenue des Andes
91940 Les Ulis, France

United Kingdom & Ireland
For after-sales service, please contact us at **savcomfr@lexibook.fr**

This product is not a toy.

Environmental Protection
Unwanted electrical appliances can be recycled and should not be discarded along with regular household waste! Please actively support the conservation of resources and help protect the environment by returning this appliance to a collection centre (if available).

Correct disposal of batteries in this product
(Applicable in countries with separate collection systems) This symbol means that the product contains a built-in rechargeable battery covered by European Directive 2013/56/EU which cannot be disposed of with normal household waste.All batteries should be disposed separately from the municipal waste stream via designated collection facilities appointed by the government or the local authorities. The correct disposal of your old batteries will help to prevent potential negative consequences for the environment, animal and human health. We strongly advise you to take your product to an official collection point or service center to have a professional remove the rechargeable battery. Inform yourself about the local separate collection system for electrical and electronic products and rechargeable batteries. Follow local rules and never dispose of the product and rechargeable batteries with normal household waste. For more detailed information about disposal of your old batteries, please contact your city office or waste disposal service center.

FRANÇAIS

CONTENU

Dans cette boite vous trouverez:
- 1 x appareil photo - 1 x carte micro SD de 32Go - 1 x câble de charge USB-C
- 5 x marqueurs - 4 x rouleaux de papier thermique - 3 x plaques d'autocollants
- 1 x dragonne - 1 x manuel d'utilisation

APPRENDRE À CONNAÎTRE VOTRE APPAREIL PHOTO

1) Bouton de prise de vue
2) Bouton d'alimentation
3) Bouton haut
4) Bouton droit
5) Bouton gauche
6) Bouton bas
7) Flash
8) Appareil photo avant
9) Porte du compartiment d'impression
10) Fente pour carte micro SD/TF
11) Fente de chargement USB-C
12) Bouton de réinitialisation
13) Indicateur de batterie
14) Appareil photo arrière

AVERTISSEMENT: Tous les matériaux d'emballage, tels que le ruban adhésif, les feuilles de plastique, les liens métalliques et les étiquettes ne font pas partie de ce produit et doivent être jetés pour la sécurité de votre enfant.

SOURCES D'ALIMENTATION

L'appareil photo numérique fonctionne avec le câble de chargement USB de type C (inclus) 5.0V ⎓ 1.2A.

Batterie: Lithium battery 3.7V ⎓ 1200mAh.

Chargement de l'appareil:
1. Vérifier que l'appareil est éteint.
2. Utilisez le câble USB fourni pour connecter le port USB-C (11) de l'appareil photo, puis connectez l'autre extrémité à un chargeur. L'appareil photo commence à se charger et l'indicateur rouge de la batterie s'allume (13).
3. Une fois la charge terminée, l'indicateur rouge de la batterie s'éteint.

AVERTISSEMENT:
- Risque d'explosion en cas de remplacement incorrect de la batterie. Ne la remplacez que par une batterie identique ou équivalente.
- La batterie ne doit pas être exposée à des températures élevées, telles que la lumière du soleil, le feu ou toute autre chose similaire.
- Un mauvais fonctionnement ou une perte de mémoire peut être causé par de fortes interférences de fréquence ou des décharges électrostatiques. En cas de fonctionnement anormal, éteignez l'appareil et rallumez-le, ou débranchez le câble USB.
- Distances minimales autour de l'appareil pour une ventilation suffisante.
- Aucune source de flamme nue, telle qu'une bougie, ne doit être placée sur l'appareil.
- La ventilation ne doit pas être entravée en couvrant les ouvertures de ventilation avec des objets tels que des journaux, des nappes, des rideaux, etc.
- L'appareil doit être utilisé dans des climats tempérés.
- Les piles doivent être éliminées en toute sécurité. Déposez-les dans le conteneur de collecte afin de protéger l'environnement.
- Remplacement d'une pile par une pile d'un type incorrect susceptible d'annuler une protection (par exemple, dans le cas de certains types de piles au lithium);
- jeter une pile au feu ou dans un four chaud, ou écraser ou couper mécaniquement une pile, ce qui peut entraîner une explosion;
- Laisser une batterie dans un environnement où la température est extrêmement élevée, ce qui peut entraîner une explosion ou la fuite d'un liquide ou d'un gaz inflammable ; et
- Une batterie soumise à une pression d'air extrêmement basse qui peut entraîner une explosion ou une fuite de liquide ou de gaz inflammable.

RÉGLAGE DE LA CAMÉRA

Enlever le film de protection qui se trouve sur l'objectif et sur l'ecran avant d'utiliser l'appareil.

Mise sous tension/hors tension
Appuyez sur le bouton d'alimentation (2) et maintenez-le enfoncé pendant 2 secondes pour mettre l'appareil sous tension. S'affiche.
Appuyez sur le bouton d'alimentation (2) et maintenez-le enfoncé pendant 2 secondes pour éteindre l'appareil, l'écran s'éteint.

Installation de la carte micro SD 32Go incluse ou de toute autre carte micro SD
Pour stocker des photos ou des vidéos, vous devez insérer une carte micro-SD (carte micro-SD de 32Go déjà incluse) dans votre appareil photo numérique:
1. Eteignez l'appareil photo.
2. Insérez soigneusement la carte micro-SD dans le logement pour carte micro-SD (10) et poussez fermement jusqu'à ce que vous entendiez un "clic". Jusqu'à ce que vous entendiez un "clic".
3. Pour retirer la carte, poussez-la légèrement vers l'intérieur pour la dégager de la fente.

Installation du rouleau de papier thermique (4 rouleaux inclus)
1. Ouvrez le petit boîtier avant (9) en tirant vers l'avant les 2 fentes situées de part et d'autre de l'appareil.
2. Insérer un rouleau de papier thermique dans le compartiment.
3. Veillez à ce que l'extrémité du papier soit orientée vers le haut.
4. Laissez dépasser une petite quantité de papier par le haut avant de fermer le compartiment.
5. Faites passer le papier dans la fente.
6. Fermez le petit boîtier avant.

FONCTIONS & MODES

Réglage du menu
Allumez l'appareil photo et appuyez brièvement sur le bouton gauche (5) ou droit (4) pour sélectionner l'icône de réglage du menu, puis appuyez brièvement sur le bouton de prise de vue (1) pour accéder au réglage du menu.

Utilisez les boutons (5) et (4) pour vous déplacer dans le menu.
Appuyez sur le bouton de prise de vue (1) pour sélectionner votre mode entre photo, vidéo, jeux ou MP3.

Mode Photo
1. En mode photo, appuyez longuement sur le bouton droit (4) pour passer de l'objectif avant à l'objectif arrière.
   - Si vous souhaitez que l'appareil photo imprime automatiquement votre photo une fois prise, appuyez sur le bouton droit (4). Une petite icône d'imprimante apparaîtra en haut à droite de votre écran.
   - Si vous ne souhaitez pas que l'appareil photo l'imprime automatiquement, appuyez à nouveau sur le bouton (4). L'icône disparaît.
2. Appuyez brièvement sur le bouton de prise de vue (1) pour prendre une photo.
3. Appuyez longuement sur le bouton (3) pour effectuer un zoom avant, jusqu'à x10.
4. Appuyez longuement sur le bouton (6) pour effectuer un zoom arrière.
5. Appuyez brièvement sur les flèches (3), (6), une fois pour faire défiler les filtres.
6. Appuyez sur le bouton d'alimentation (2) pour revenir au menu.

Effets Photo
Une fois en mode photo, vous avez accès à différents cadres (8 au total), effets (14 au total) et modes de prise de vue (4 au total). Appuyez brièvement sur les boutons (3) et (6) pour passer d'un mode à l'autre.

Vous avez accès à 4 fonctions de prise de vue différentes. L'icône du mode apparaît dans le coin supérieur gauche de l'écran:
- 3 secondes de temporisation avant la prise de vue.
- Minuteur de 5 secondes avant de prendre la photo.
- Minuterie de 10 secondes avant de prendre la photo.
- Permet d'obtenir un effet "dessin" sur la photo en noir et blanc.

Mode Vidéo
1. Appuyez brièvement sur le bouton de prise de vue (1), l'indicateur de fonctionnement clignote, l'appareil photo commence à prendre des vidéos.
2. Appuyez à nouveau brièvement sur le bouton de prise de vue (1) pour arrêter l'enregistrement vidéo, l'indicateur de travail cessera de clignoter.
3. Appuyez brièvement sur le bouton d'alimentation (2) pour revenir au menu.

Mode Aperçu
1. Appuyez brièvement sur le bouton gauche (5) ou droit (4) pour sélectionner les fichiers souhaités.
2. Appuyez brièvement sur le bouton de prise de vue (1) pour démarrer/pause la lecture.

Si, lors de la prise de vue, vous avez choisi de ne pas imprimer automatiquement votre photo et que vous souhaitez l'imprimer maintenant:
1. Passez en mode "Lecture".
2. A l'aide des flèches (4) et (5), accédez à la photo souhaitée.
3. Assurez-vous que le "mode imprimante" est activé en cliquant sur (6) et que l'icône de l'imprimante se trouve dans le coin supérieur droit de l'écran. Si ce n'est pas le cas, appuyez à nouveau brièvement sur (6) jusqu'à ce que vous puissiez voir l'icône.
4. Appuyez brièvement sur le bouton de prise de vue (1).
5. L'image sera imprimée.

Mode Jeu
L'appareil photo propose 5 jeux. Appuyez brièvement sur le bouton gauche (5) ou droit (4) pour choisir le jeu de votre choix et appuyez brièvement sur le bouton de prise de vue (1) pour démarrer le jeu.

Mode MP3.
1. Allumez l'appareil photo et appuyez brièvement sur le bouton gauche (5) ou droit (4) pour choisir l'icône du mode MP3.
2. Appuyez brièvement sur le bouton de prise de vue (1) pour accéder au mode MP3.
3. Les fichiers audio de la carte micro SD sont lus automatiquement.
4. Appuyez brièvement sur le bouton gauche (5) ou droit (4) pour sélectionner le fichier audio souhaité.
5. Appuyez brièvement sur le bouton de prise de vue (1) pour mettre le fichier audio en pause.
6. Pour revenir à la liste de vos fichiers audio, appuyez brièvement sur la bouton d'alimentation (2).
7. Appuyez brièvement sur la bouton d'alimentation (2) pour revenir à la page d'accueil.

Flash
Lorsque l'appareil photo est en mode photo:
1. Appuyez brièvement sur le bouton gauche (5) pour activer et désactiver le flash.
2. Une icône de soleil ou de demi-lune apparaît en haut de l'écran. Si l'icône du soleil est affichée, le flash s'allume automatiquement lors de la prise de la photo. Si l'icône de la lune est affichée, aucun flash ne sera activé lors de la prise de vue.

Avertissement: N'utilisez pas le flash à moins d'un mètre du sujet.

CARACTÉRISTIQUES

Écran	2 pouces (5,08cm)
Alimentation	Carte Micro SD jusqu'à 64 Go
Format du fichier photo	JPG
Langues	Français, Anglais, Allemand, Espagnol, Portugais, Italien, Néerlandais
Format du fichier vidéo	AVI
Video Resolution	720P (1280 x 720pixeles 30fps) / 1080P (1920 x 1080pixeles 15fps)
Format du fichier audio	MP3
Taille de la photo	1M / 3M / 5M / 8M / 12M
Cadres photos	8 cadres
Batterie	Batterie lithium-ion intégrée de 1200mAh
Mode d'impression	Impression en gris ou impression en points

Connexion de l'appareil photo à un PC
1. Il existe deux façons de connecter le contenu de votre appareil photo à votre ordinateur :
   a. Connectez le câble USB-C fourni à l'ordinateur et à la caméra.
   b. Retirez la carte micro-SD et placez-la dans un lecteur de cartes, puis insérez le lecteur de cartes dans votre ordinateur.
2. Ouvrez le "Poste de travail" ou l'"Explorateur Windows" sur votre ordinateur.
3. Un "disque amovible" apparaît. Double-cliquez dessus pour en afficher le contenu.
4. Vous pouvez maintenant copier et enregistrer vos photos et fichiers vidéo sur votre ordinateur.

AVERTISSEMENT SUR L'ÉPILEPSIE

Lisez ce qui suit avant que vous ou vos enfants n'utilisiez des jeux vidéo. Certaines personnes sont sujettes à des crises d'épilepsie ou à des pertes de conscience à la vue de certaines lumières ou objets vacillants souvent présents dans la vie quotidienne. Ces personnes risquent de faire des crises lorsqu'elles regardent certaines images télévisées ou jouent à certains jeux vidéo. De tels incidents peuvent se produire même si la personne n'a pas d'antécédents médicaux d'épilepsie. Si vous ou un membre de votre famille avez déjà présenté des symptômes liés à l'épilepsie (crises ou perte de conscience) en regardant des lumières ou des images clignotantes, consultez votre médecin avant toute utilisation. Il est conseillé aux parents de surveiller leurs enfants lorsqu'ils jouent à des jeux vidéo. Si vous ou votre enfant présentez l'un des symptômes suivants : vertiges, troubles de la vision, tension oculaire ou musculaire, perte de conscience, mouvements involontaires ou crises d'épilepsie, cessez immédiatement de jouer et consultez votre médecin.\

Précautions à prendre dans tous les cas lors de l'utilisation d'un jeu vidéo:
- Lorsque vous utilisez un jeu vidéo qui peut être connecté à un écran de télévision, tenez-vous debout ou assis relativement loin de l'écran de télévision et aussi loin que possible de l'écran de télévision. Relativement loin de l'écran de télévision et aussi loin que le câble de connexion le permet.
- Utilisez de préférence des jeux vidéo dont l'écran est de petite taille. Évitez de jouer à des jeux vidéo si vous si vous êtes fatigué ou si vous manquez de sommeil.
- Veillez à jouer dans une pièce bien éclairée.
- Lorsque vous jouez à des jeux vidéo, faites des pauses de 10 à 15 minutes toutes les heures.

ENTRETIEN & GARANTIE

Utilisez uniquement un chiffon doux et légèrement humide pour nettoyer l'appareil.
Ce produit est couvert par notre garantie de 2 ans.
Pour toute réclamation au titre de la garantie ou du service après-vente, veuillez contacter votre distributeur et présenter une preuve d'achat valide. Notre garantie couvre tout défaut de matériel et de fabrication, à l'exception de toute détérioration résultant du non-respect du manuel d'instructions ou de toute action négligente effectuée sur cet article (telle que le démontage, l'exposition à la chaleur et à l'humidité, etc.) Dans un souci d'amélioration constante de nos services, nous pourrions être amenés à modifier les couleurs et les détails du produit figurant sur l'emballage.
NOTE: Conservez ce manuel d'instructions, il contient des informations importantes.

Référence: DJ160
Conçu en Europe – Fabriqué en Chine
©Lexibook®

Lexibook S.A.
Bât 11 , 6 avenue des Andes
91940 Les Ulis, France

Ce produit n'est pas un jouet.

Pour le service après-vente, veuillez nous contacter à l'adresse suivante: **savcomfr@lexibook.fr**

Protection de l'environnement
Les appareils électriques dont on ne veut plus peuvent être recyclés et ne doivent pas être jetés avec les ordures ménagères ! Veuillez soutenir activement la conservation des ressources et contribuer à la protection de l'environnement en rapportant cet appareil à un centre de collecte (le cas échéant).

Élimination correcte des piles de ce produit
(Applicable dans les pays dotés de systèmes de collecte séparée) Ce symbole signifie que le produit contient une batterie rechargeable intégrée couverte par la directive européenne 2013/56/UE qui ne peut pas être jetée avec les déchet ménagers normaux. Toutes les batteries doivent être éliminées séparément du flux de déchets municipaux via des installations de collecte désignées par le gouvernement ou les autorités locales. L'élimination correcte de vos piles usagées contribuera à prévenir les conséquences négatives potentielles pour l'environnement, la santé animale et la santé humaine. Nous vous conseillons vivement d'apporter votre produit à un point de collecte officiel ou à un centre de service pour qu'un professionnel retire la batterie rechargeable. Informez-vous sur le système local de collecte sélective des produits électriques et électroniques et des piles rechargeables. Respectez les règles locales et ne jetez jamais le produit et les piles rechargeables avec les ordures ménagères. Pour obtenir des informations plus détaillées sur l'élimination de vos piles usagées, veuillez contacter votre mairie ou votre centre d'élimination des déchets.

ESPAÑOL

CONTENIDO

En esta caja encontrará:
- 1 x cámara - 1 x tarjeta micro SD 32GB - 1 x cable de carga USB-C - 5 x marcadores
- 4 x rollos de papel térmico - 3 x placas adhesivas - 1 x correa para la muñeca
- 1 x manual del usuario

CONOZCA SU CÁMARA

1) Botón de disparo
2) Botón de encendido
3) Botón Arriba
4) Botón derecho
5) Botón izquierdo
6) Botón abajo
7) Flash
8) Cámara frontal
9) Puerta del compartimento de impresión
10) Ranura para tarjetas micro SD/TF
11) Ranura de carga USB-C
12) Botón de reinicio
13) Indicador de batería
14) Cámara trasera

¡ADVERTENCIA! Todos los elementos utilizados para el embalaje, como por ejemplo cintas, recubrimientos plásticos, ataduras metálicas y etiquetas no forman parte de esta cámara y deberán desecharse.

FUENTES DE ENERGÍA

La cámara digital funciona con el cable de carga USB tipo C (incluido) 5.0V ⎓ 1.2A.

Batería: Batería de litio 3.7V ⎓ 1200mAh.

Carga del aparato:
1. Compruebe que la unidad está apagada.
2. Use el cable USB suministrado para conectar el puerto USB-C (11) de la cámara y conecte el otro extremo a un cargador. La cámara comenzará a cargarse y el indicador rojo de la batería se encenderá (13)
3. Cuando finalice la carga, el indicador rojo de la batería se apagará.

ADVERTENCIA:
- Peligro de explosión si la batería se sustituye incorrectamente. Sustitúyala únicamente por una pila igual o equivalente.
- La batería no debe exponerse a altas temperaturas, como la luz solar, el fuego o similares.
- El funcionamiento incorrecto o la pérdida de memoria pueden deberse a interferencias de alta frecuencia o a descargas electrostáticas. electrostáticas. En caso de funcionamiento anormal, apáguelo y vuelva a encenderlo, o desenchufe el cable USB.
- Distancias mínimas alrededor del aparato para una ventilación suficiente.
- No debe colocarse ninguna fuente de llama desnuda, como velas, sobre el producto.
- No se debe impedir la ventilación cubriendo las aberturas de ventilación con objetos, periódicos, manteles, cortinas, etc.
- Utilice el aparato en climas moderados.
- Las pilas deben desecharse de forma segura. Llévelas al contenedor de recogida para proteger el medio ambiente.
- Sustitución de una pila por un tipo incorrecto que pueda anular una protección (por ejemplo, en el caso de algunos tipos de pilas de litio). caso de algunos tipos de pilas de litio);
- arrojar una pila al fuego o a un horno caliente, o aplastar o cortar mecánicamente una pila que pueden provocar una explosión;
- Dejar una batería en un entorno de temperatura extremadamente alta que pueda provocar una explosión o la fuga de líquido o gas inflamable; y
- Una batería sometida a una presión de aire extremadamente baja que puede provocar una explosión o la fuga de líquido o gas inflamable.

CONFIGURACIÓN DE LA CÁMARA

Retire la película protectora del objetivo y de la pantalla antes de utilizar la cámara.

Encendido/Apagado
1. Mantenga pulsado el botón de encendido (2) durante 2 segundos para encenderlo y la pantalla mostrará la página del menú.
2. Mantenga presionado el botón de encendido (2) durante 2 segundos para apagarla y la pantalla se apagará.

Instalación de la tarjeta micro SD de 32GB incluida o de cualquier otra tarjeta micro SD
Para almacenar imágenes o vídeos, debe insertar una tarjeta micro-SD (Tarjeta micro-SD de 32GB ya incluida) en su cámara digital:
1. Apagar la cámara
2. Inserte la tarjeta micro-SD con cuidado en la ranura para tarjetas micro-SD (10) y presione con firmeza hasta que escuchar un clic.
3. Para retirar la tarjeta, empuje un poco hacia dentro para liberar el pestillo y sacarla de la ranura.

Instalación del rollo de papel térmico (4 rollos incluidos)
1. Abra la pequeña carcasa frontal (9) tirando hacia delante de las 2 ranuras situadas a ambos lados de la cámara.
2. Introduzca un rollo de papel térmico en el compartimento.
3. Asegúrese de que el extremo del papel quede hacia arriba.
4. Deje una pequeña cantidad de papel sobresaliendo de la parte superior antes de cerrar el compartimento.
5. Pase el papel por la ranura.
6. Cierre la pequeña caja frontal.

FUNCIÓN Y MODOS

Configuración del menú
Encienda la cámara y pulse brevemente el botón izquierdo (5) o derecho (4) para seleccionar el icono de configuración del menú. Pulse brevemente el botón de disparo (1) para acceder a la configuración del menú.Función de los botones.

Utilice los botones (3) y (4) para desplazarse por el menú. Pulse el botón de disparo (1) para seleccionar el modo entre foto, vídeo, juegos o MP3.

Modo de vídeo
1. En el modo foto, mantenga pulsado el botón derecho (4) para cambiar entre la lente frontal y la trasera.
2. Si quiere que la cámara imprima automáticamente la fotografía una vez tomada, pulse el botón derecho (4). Aparecerá un pequeño icono de impresora en la parte superior derecha de la pantalla. Si no desea que la cámara lo imprima automáticamente, pulse de nuevo el botón (4). El icono desaparecerá.
3. Pulse brevemente el botón de disparo (1) para tomar una foto.
4. Haga una pulsación larga del botón (3) para ampliar, hasta x10.
5. Haga una pulsación larga del botón (6) para alejar la imagen.
6. Pulse brevemente las flechas (3), (6), una vez para desplazarse por los filtros.
7. Pulse el botón de encendido (2) para volver al menú.

Efectos fotográficos:
Una vez en el modo de foto, tiene acceso a diferentes encuadres (8 en total), efectos (14 en total) y modos de disparo (4 en total). Pulse brevemente los botones (3) y (6) para pasar por todos los modos. Tiene acceso a 4 funciones de disparo diferentes. El icono de modo aparecerá en la esquina superior izquierda de la pantalla:
- Temporizador de 3 segundos antes de hacer la foto.
- Temporizador de 5 segundos antes de hacer la foto.
- Temporizador de 10 segundos antes de hacer la foto.
- Hace un efecto de "dibujo" en la imagen en blanco y negro.

Modo de vídeo
1. Pulse brevemente el botón de disparo (1), el indicador de funcionamiento parpadeará y la cámara empezará a grabar vídeo.
2. Vuelva a pulsar brevemente el botón de disparo (1) para detener la grabación de vídeo y el indicador de funcionamiento dejará de parpadear.
3. Pulse brevemente el botón de encendido (2) para volver al menú.

Modo de previsualizar
1. Presione brevemente el botón izquierda (5) o derecha (6) para elegir los archivos deseados.
2. Presione brevemente el botón de disparo (1) nuevamente para iniciar/pausar la reproducción.

Si, al hacer la foto, eligió no imprimirla automáticamente y quiere imprimirla ahora:
1. Entre en el modo "Reproducción".
2. Con las flechas (4) y (5), vaya a la imagen deseada.
3. Asegúrese de que el "modo impresora" está activado haciendo clic en (6) y de que el icono de la impresora se encuentra en la esquina superior derecha de la pantalla. Si no es así, vuelva a pulsar brevemente (6) hasta que pueda ver el icono.
4. Pulse brevemente el botón de disparo (1).
5. La imagen se imprimirá.

Modo de juego
La cámara tiene 5 juegos. Presione brevemente el botón izquierda (5) o derecha (6) para elegir el juego deseado y presione brevemente el botón de disparo (1) para iniciar el juego.

Modo MP3
1. Encienda la cámara y pulse brevemente el botón izquierda (5) o derecha (6) para seleccionar el icono de modo MP3.
2. Pulse brevemente el botón de disparo (1) para acceder al modo MP3.
3. Los archivos de audio de la tarjeta micro SD se reproducirán automáticamente.
4. Pulse brevemente el botón izquierdo (5) o derecho (6) para seleccionar el archivo de audio deseado.
5. Pulse brevemente el botón de disparo (1) para poner en pausa el archivo de audio.
6. Para volver a la lista de sus archivos de audio, pulse brevemente el botón de encendido (2).
7. Pulse brevemente el botón de encendido (2) para volver a la página de inicio.

Flash
Una vez que la cámara está en modo foto:
1. Pulse brevemente el botón izquierdo (5) para encender y apagar el flash.
2. Aparecerá un icono de un sol o una media luna en la parte superior de la pantalla. Si aparece el icono del sol, el flash se encenderá automáticamente al hacer la foto. Si aparece el icono de la luna, no se activará el flash al hacer la foto.

Advertencia: No utilice el flash a menos de 1m del sujeto.

ESPECIFICACIONES TÉCNICAS

Pantalla	2 pulgadas (5,08cm)
Almacenamiento	Soporte de tarjeta Micro SD de hasta 64GB
Formato de archivo de fotos	JPG
Idiomas	Francés, Inglés, Alemán, Español, Portugués, Italiano, Holandés
Formato de archivo de vídeo	AVI
Resolución de vídeo	720P (1280 x 720pixeles 30fps) / 1080P (1920x1080 píxeles 15fps)
Formato de archivo de audio	MP3
Tamaño de la foto	1M / 3M / 5M / 8M / 12M
Marcos de fotos	Soporta 8 marcos
Batería	Batería de iones de litio de 1200mAh integrada
Modo de impresión	Impresión en gris o Impresión por puntos

Conexión de la cámara a un ordenador
1. Hay dos formas de conectar el contenido de su cámara al ordenador:
   a. Conecte el cable USB-C suministrado al ordenador y a la cámara.
   b. Extraiga la tarjeta micro-SD, colóquela en un lector de tarjetas e inserte el lector de tarjetas en el ordenador.
2. Abra "Mi PC" o "Explorador de Windows" en su ordenador.
3. Aparecerá un "Disco extraíble". Haga doble clic en él para ver el contenido.
4. Ahora puede copiar y guardar sus fotos y vídeos en el ordenador.

ADVERTENCIA SOBRE EPILEPSIA

Lea antes de que usted o sus hijos utilicen videojuegos. Algunas personas son propensas a sufrir ataques epilépticos o pérdidas de conciencia al ver ciertas luces parpadeantes u objetos presentes a menudo en la vida cotidiana. Estas personas corren el riesgo de sufrir crisis epilépticas cuando ven determinadas imágenes de televisión o juegan a determinados videojuegos. Estos incidentes pueden ocurrir incluso si la persona no tiene antecedentes médicos de epilepsia. Si usted o algún miembro de su familia ha mostrado alguna vez síntomas relacionados con la epilepsia (convulsiones o pérdida de conciencia) al ver luces o imágenes parpadeantes, consulte a su médico antes de utilizarlos. Se recomienda a los padres que supervisen a sus hijos mientras jugan a videojuegos. Si usted o su hijo muestran alguno de los siguientes síntomas: mareos, problemas de visión, tensión ocular o muscular, pérdida de conciencia, movimientos involuntarios o convulsiones, deje de jugar inmediatamente y consulte a su médico.

Precauciones a tomar en cualquier caso mientras se utiliza un videojuego:
- Cuando ut

SPECIFICHE TECNICHE

Display	2 pollici
Memoria	Scheda micro SD fino a 64GB
Formato file immagine	JPG
Lingue	Francese, Inglese, Tedesco, Spagnolo, Portoghese, Italiano, Olandese
Formato file video	AVI
Risoluzione video	720P (1280 x 720pixels 30 fps) / 1080P (1920 x 1080pixels 15 fps)
Formato file audio	MP3
Dimensioni fotografie	1M / 3M / 5M / 8M / 12M
Cornici fotografie	8 cornici disponibili
Batteria	Batteria Li-ion integrata da 1200mAh
Modalità di stampa	Stampa in grigio o stampa a punti

Collegamento della videocamera a un computer
1. Esistono due modalità per trasferire il contenuto della videocamera su un computer.
   a. Collega il cavo USB incluso al computer e alla videocamera.
   b. Rimuovi la scheda micro SD dalla videocamera, inseriscila in un lettore di schede SD e collega il lettore al computer.
2. Apri "Il mio computer" o "Esplora risorse" sul computer.
3. Apparirà "Disco removibile". Fai doppio clic per visualizzare il contenuto.
4. Ora è possibile trasferire le immagini e i video sul computer.

AVVERTENZE SULL' EPILESSIA

Leggere prima che voi o i vostri figli usiate i videogiochi. Alcune persone sono soggette a crisi epilettiche o a perdite di coscienza in seguito alla visione di alcune luci o oggetti tremolanti spesso presenti nella vita quotidiana. Queste persone sono a rischio di crisi epilettiche quando guardano certe immagini televisive o giocano a certi videogiochi. Questi episodi possono verificarsi anche se la persona non ha precedenti medici di epilessia. Se voi o un membro della vostra famiglia avete mai manifestato sintomi legati all'epilessia (convulsioni o perdita di coscienza) guardando luci o immagini tremolanti, consultate il vostro medico prima dell'uso. Si consiglia ai genitori di sorvegliare i propri figli mentre giocano ai videogiochi. Se voi o il vostro bambino manifestate uno dei seguenti sintomi: vertigini, problemi alla vista, tensione oculare o muscolare, perdita di coscienza, movimenti involontari o convulsioni, smettete immediatamente di giocare e consultate il vostro medico.

Precauzioni da rispettare quando si utilizzano videogiochi :
- Quando si usa un videogioco che può essere collegato ad uno schermo TV, restare, in piedi o seduti, ad una certa distanza dallo schermo, almeno per quanto consentito dal cavo di collegamento.
- Usare preferibilmente videogiochi che hanno uno schermo piccolo. Evitare di giocare se si è stanchi o si è dormito poco.
- Assicurarsi che la stanza in cui si gioca sia ben illuminata.
- Quando si gioca, fare degli intervalli di 10-15 minuti ogni ora.

MANUTENZIONE & GARANZIA

Pulire l'unità solo con un panno morbido leggermente umido.
Questo prodotto è coperto dalla nostra garanzia di 2 anni.
Per qualsiasi richiesta in garanzia o per richiedere l'assistenza del servizio post vendita, contattare il rivenditore presentando la prova d'acquisto. La garanzia copre qualsiasi difetto di materiale o di fabbrica, ad eccezione di eventuali deterioramenti dovuti al mancato rispetto delle istruzioni contenute nel manuale o ad azioni sconsiderate cui è stato sottoposto il prodotto (quali smontaggio, esposizione a calore e umidità, ecc.). Si raccomanda di conservare la confezione per eventuali riferimenti futuri. Nel nostro impegno volto a migliorare i nostri servizi, potremmo apportare modifiche ai colori e ai dettagli del prodotto illustrato sulla confezione.
NOTA: conservare il manuale di istruzioni in quanto contiene informazioni importanti.

Riferimento: DJ160
Progettato in Europa - Prodotto in Cina
©Lexibook®

Este producto no es un juguete.

Lexibook S.A.
Bât 11 , 6 avenue des Andes
91940 Les Ulis, France

Per l'assistenza post-vendita, contattateci al seguente indirizzo: **savcomfr@lexibook.fr**

Proteggere l'ambiente
Gli apparecchi elettrici non più necessari possono essere riciclati e non devono essere smaltiti con i rifiuti domestici! Si prega di sostenere attivamente la conservazione delle risorse e di contribuire alla protezione dell'ambiente restituendo questo apparecchio a un centro di raccolta (se disponibile).

Corretto smaltimento delle batterie di questo prodotto
(Applicabile nei Paesi con sistemi di raccolta differenziata) Questo simbolo indica che il prodotto contiene una batteria ricaricabile integrata coperta dalla Direttiva europea 2013/56/UE che non può essere smaltita con i normali rifiuti domestici. Tutte le batterie devono essere smaltite separatamente dai rifiuti urbani attraverso i centri di raccolta designati dal governo o dalle autorità locali. Il corretto smaltimento delle batterie usate contribuirà a prevenire potenziali conseguenze negative per l'ambiente, la salute degli animali e la salute umana. Si consiglia vivamente di portare il prodotto presso un punto di raccolta ufficiale o un centro di assistenza in modo che un professionista possa rimuovere la batteria ricaricabile. Informatevi sul sistema di raccolta differenziata locale per i prodotti elettrici ed elettronici e le batterie ricaricabili. Rispettare le norme locali e non smaltire mai il prodotto e le batterie ricaricabili con i rifiuti domestici. Per informazioni più dettagliate su come smaltire le batterie usate, contattare il comune o il centro di smaltimento rifiuti.

PORTUGUÊS

CONTEÚDO

Nesta caixa, encontrará:
- 1 x câmara - 1 x cartão micro SD de 32GB - 1 x cabo de carregamento USB-C
- 5 marcadores - 4 x rolos de papel térmico - 3 x placas autocolantes
- 1 x alça para o pulso - 1 x manual de utilização

CONHEÇA A SUA CÂMARA

1) Botão de disparo
2) Botão de ligar/desligar
3) Botão para cima
4) Botão direito
5) Botão esquerdo
6) Botão para baixo
7) Flash
8) Câmara frontal
9) Porta do compartimento de impressão
10) Ranhura para cartão micro SD/TF
11) Ranhura de carregamento USB-C
12) Botão de reinicialização
13) Indicador de bateria
14) Câmara traseira

AVISO: Todos os materiais de empacotamento, como fita, películas de plástico, arames e etiquetas não fazem parte da unidade e devem ser eliminados.

FONTES DE ALIMENTAÇÃO

A câmara digital funciona com um cabo de carregamento USB do tipo C (incluído) 5.0V ⎓ 1.2A.

Bateria: Bateria de lítio de 3.7V ⎓ 1200mAh.

Carregar o aparelho:
1. Certifique-se de que a unidade está desligada.
2. Use o cabo USB fornecido para ligar a porta USB-C (11) da câmara. Ligue a outra extremidade a um carregador. A câmara começa a carregar. O indicador vermelho da bateria acende.
3. Quando o carregamento terminar, o indicador vermelho da bateria desliga-se.

AVISO:
- Perigo de explosão se a pilha for incorrectamente substituída. Por favor, substitua-a apenas por uma pilha igual ou equivalente.
- A pilha não deve ser exposta a temperaturas elevadas, como a luz solar, o fogo ou algo semelhante.
- O mau funcionamento ou a perda de memória podem ser causados por fortes interferências de frequência ou electrostática. Se ocorrer algum funcionamento anormal, desligue-o e volte a ligá-lo, ou desligue o cabo USB.
- Distâncias mínimas à volta do aparelho para uma ventilação suficiente.
- Não deve ser colocada nenhuma fonte de chama aberta, como velas, sobre o produto.
- A ventilação não deve ser impedida através da cobertura das aberturas de ventilação com objectos, jornais, toalhas de mesa, cortinas, etc.
- Utilização do aparelho em climas moderados.
- As pilhas devem ser eliminadas de forma segura. Para proteger o ambiente, coloque-as no contentor de recolha.
- Substituição de uma pilha por um tipo incorrecto que pode anular uma protecção (por exemplo, no caso de alguns tipos de pilhas de lítio);
- A eliminação de uma pilha no fogo ou num forno quente, ou o esmagamento ou corte mecânico de uma pilha, que pode resultar numa explosão;
- Deixar uma bateria num ambiente circundante com temperaturas extremamente elevadas, o que pode resultar numa explosão ou na fuga de líquido ou gás inflamável; e
- Uma bateria sujeita a uma pressão de ar extremamente baixa que pode resultar numa explosão ou na fuga de líquido ou gás inflamável.

MONTAGEM DA CÂMARA

Retire a película protetora da lente e do ecrã antes de utilizar a câmara.

Ligar/desligar a alimentação
Prima e mantenha premido o botão da alimentação (2) durante 2 segundo para ligar. O ecrã apresenta a página do menu.
Prima e mantenha premido o botão da alimentação (2) durante 2 segundos para desligar. O ecrã desliga-se.

Instalação do cartão micro SD de 32GB incluído ou qualquer outro cartão micro SD
Para guardar imagens ou vídeos, tem de inserir um cartão micro SD (cartão micro SD de 32GB já incluído) na sua câmara digital:
1. Desligue a câmara.
2. Insira cuidadosamente o cartão micro SD na ranhura do cartão micro SD (10) e pressione firmemente até ouvir um clique.
4. Para retirar o cartão, pressione-o ligeiramente para o libertar da ranhura.

Instalação do rolo de papel térmico (4 rolos incluídos)
1. Abra a estrutura dianteira pequena (9) puxando para a frente as 2 ranhuras localizadas em ambos os lados da câmara.
2. Insira um rolo de papel térmico dentro do compartimento.
3. Certifique-se de que a extremidade do papel fica virada para cima.
4. Deixe uma pequena quantidade de papel saliente no topo antes de fechar o compartimento.
5. Passe o papel pela ranhura.
6. Feche a estrutura dianteira pequena.

FUNÇÕES E MODOS

Definições do menu
Ligue a câmara e prima o botão para a esquerda (5) ou direita (4) para selecionar o ícone das definições do menu. Prima o botão de disparo (1) para entrar nas definições do menu.

Use os botões (5) e (4) para se mover no menu.
Prima o botão de disparo (1) para selecionar o seu modo entre foto, vídeo, jogos ou MP3.

Modo de fotografia | Modo de vídeo | Modo MP3 | Modo de pré-visualização | Jogos | Definições

Modo de fotografia
1. No modo de fotografia, mantenha premido o botão direito (4) para alternar entre a lente dianteira e traseira.
2. Se desejar que a câmara imprima automaticamente a sua fotografia após ser tirada, prima o botão direito (4). Um pequeno ícone de uma impressora aparece no canto superior direito do seu ecrã. Se não quiser que a câmara imprima automaticamente, prima de novo o botão (4). O ícone desaparece.
3. Prima o obturador (1) para tirar uma fotografia.
4. Mantenha premido o botão (3) para ampliar até x10.
5. Mantenha premido o botão (6) para afastar.
6. Prima as setas (3) e (6) uma vez para correr os filtros.
7. Prima o botão de ligar/desligar (2) para voltar ao menu.

Efeitos de foto
Quando estiver no modo de fotografia, tem acesso a diferentes molduras (8 no total), efeitos (14 no total) e modos de disparo (4 no total). Prima brevemente os botões (3) e (6) para percorrer todos os modos. Tem acesso a 4 funções de disparo diferentes. O ícone do modo aparece no canto superior esquerdo do ecrã:

Modo de vídeo
1. Prima o obturador (1). O indicador de funcionamento começa a piscar. A câmara começa a gravar o vídeo.
2. Prima o obturador (1) de novo para parar a gravação de vídeo. O indicador de funcionamento pára de piscar.
3. Prima botão de ligar/desligar (2) para voltar ao menu.

Modo de antevisão
1. Prima o botão para a esquerda (5) ou para a direita (4) para selecionar os ficheiros desejados.
2. Prima de novo o botão de disparo (1) para iniciar/pausar a reprodução.
Se, quando tirar a fotografia, selecionar não imprimir automaticamente a sua fotografia e quiser imprimir agora:
1. Vá ao modo de reprodução.
2. Com as setas (4) e (5), vá para a imagem desejada.
3. Certifique-se de que o "modo de impressora" está ativado premindo (6), e que o ícone da impressora se encontra no canto superior direito do ecrã. Se não for o caso, prima de novo (6) até conseguir ver o ícone.
4. Prima botão de disparo (1).
5. A imagem será impressa.

Modo de jogo
A câmara tem 5 jogos. Prima o botão para a esquerda (5) ou para a direita (4) para selecionar o jogo desejado. Prima o botão de disparo (1) para iniciar o jogo.

Modo MP3
1. Ligue a câmara e prima o botão para a esquerda (5) ou para a direita (4) para selecionar o ícone do modo MP3.
2. Prima o botão de disparo (1) para entrar no modo MP3.
3. Os ficheiros de áudio no cartão micro SD serão reproduzidos automaticamente.
4. Prima brevemente o botão para a esquerda (5) ou para a direita (4) para selecionar o ficheiro de áudio desejado.
5. Prima brevemente o botão de disparo (1) para pausar o ficheiro de áudio.
6. Para voltar à lista dos seus ficheiros de áudio, prima brevemente o botão de ligar/desligar (2).
7. Prima brevemente o botão de ligar/desligar (2) para voltar à página inicial.

Flash
Quando a câmara estiver no modo de fotografia:
1. Prima brevemente o botão esquerdo (5) para ligar e desligar o flash.
2. Um ícone do Sol ou de meia Lua aparece no topo do ecrã. Se for apresentado o ícone do Sol, o flash liga-se automaticamente quando tirar uma fotografia. Se for apresentado o ícone da Lua, o flash não é ativado quando tirar uma fotografia.

Aviso: Não use o flash a menos de 1 metro da pessoa.

ESPECIFICACIONES TÉCNICAS

Ecrã	2 Polegadas
Armazenamento	Cartão Micro SD, suporta até 64GB
Formato do ficheiro de foto	JPG
Línguas	Francês, Inglês, Alemão, Espanhol, Português, Italiano, Holandês
Formato do ficheiro de vídeo	AVI
Resolução de vídeo	720P (1280 x 720pixéis 30fps) /1080P (1920 x 1080pixéis 15fps) /
Formato do ficheiro de áudio	MP3
Tamanho da foto	1M / 3M / 5M / 8M / 12M
Molduras fotográficas	Suporta até 8 molduras
Bateria	Bateria de lião de lítio de 1200mAh incorporada
Modo de impressão	Impressão a cinzento ou impressão a pontos

Ligar a sua câmara a um computador
1. Existem dois modos de ligar o conteúdo da sua câmara ao seu computador:
   a. Ligue o cabo USB-C fornecido ao computador e à câmara.
   b. Retire o cartão Micro SD e coloque-o no leitor de cartão, e insira o leitor de cartão no seu computador.
2. Abra a pasta "Meu computador" ou "Explorador do Windows" no seu computador.
3. Aparece uma pasta de "Disco amovível". Clique duas vezes nele para ver o conteúdo.
4. Agora, pode copiar e guardar as suas fotos e vídeos no seu computador.

AVISO DE EPILEPSIA

Leia antes de utilizar jogos de vídeo para si ou para os seus filhos. Algumas pessoas são propensas a ataques epilépticos ou perdas de consciência como resultado da visão de certas luzes ou objectos tremeluzentes frequentemente presentes na vida quotidiana. Estas pessoas correm o risco de sofrer convulsões quando vêem determinadas imagens de televisão ou jogam determinados jogos de vídeo. Estes incidentes podem ocorrer mesmo que a pessoa não tenha antecedentes médicos de epilepsia. Se o utilizador ou um membro da sua família já apresentou sintomas associados à epilepsia (convulsões ou perda de consciência) ao ver luzes ou imagens cintilantes, consulte o seu médico antes de utilizar o produto. Os pais são aconselhados a supervisionar os seus filhos enquanto jogam jogos de vídeo. Se você ou o seu filho apresentarem algum dos seguintes sintomas: tonturas, problemas de visão, tensão ocular ou muscular, perda de consciência, movimentos involuntários ou convulsões, pare imediatamente de jogar e consulte o seu médico.

Precauções a tomar em qualquer caso durante a utilização de um jogo de vídeo:
- Quando utilizar um jogo de vídeo que possa ser ligado a um ecrã de televisão, coloque-se de pé ou sente-se relativamente relativamente longe do ecrã do televisor e tanto quanto o cabo de ligação o permitir.
- Utilizar de preferência jogos de vídeo com um ecrã pequeno. Evitar jogar jogos de vídeo se estiver cansado ou com falta de sono.
- Certifique-se de que joga numa sala bem iluminada.
- Enquanto joga jogos de vídeo, faça pausas de 10 a 15 minutos por hora.

MANUTENÇÃO E GARANTIA

Use apenas um pano suave ligeiramente embebido em água para limpar a unidade.
Este produto é abrangido pela nossa garantia de 2 anos.
Caso tenha alguma queixa respeitante à garantia ou ao serviço pós-vendas, contacte o nosso distribuidor e apresente uma prova válida de compra. A nossa garantia abrange quaisquer defeitos de fabrico ou de mão-de-obra, com a excepção de qualquer deterioração devido à não observância do manual de instruções ou de acções descuidadas efectuadas neste item (como desmontar, expor ao calor e humidade, etc.). Recomendamos que guarde a caixa para futuras referências. Num esforço para melhorar constantemente os nossos serviços, podemos efectuar modificações nas cores e pormenores do produto apresentado na caixa.
NOTA: Por favor, guarde este manual de instruções, pois contém informações importantes.

Referência: DJ160
Concebido na Europa - Fabricado na China
©Lexibook®

Este producto no es un juguete.

Lexibook S.A.
Bât 11.
6 avenue des Andes
91940 Les Ulis
France

Para o serviço pós-venda, contacte-nos através do seguinte endereço: **savcomfr@lexibook.fr**

Protecção do ambiente
Os aparelhos eléctricos que já não são necessários podem ser reciclados e não devem ser eliminados juntamente com o lixo doméstico! Por favor, apoie activamente a conservação dos recursos e contribua para a protecção do ambiente, devolvendo este aparelho a um centro de recolha (se disponível).

Eliminação correcta das pilhas deste produto
(Aplicável em países com sistemas de recolha selectiva) Este símbolo significa que o produto contém uma bateria recarregável integrada abrangida pela Directiva Europeia 2013/56/UE que não pode ser eliminada com o lixo doméstico normal. Todas as baterias devem ser eliminadas separadamente do fluxo de resíduos urbanos através de instalações de recolha designadas pelo governo ou pelas autoridades locais. A eliminação correcta das pilhas usadas ajudará a evitar potenciais consequências negativas para o ambiente, a saúde animal e a saúde humana. Aconselhamos vivamente que leve o seu produto a um ponto de recolha oficial ou a um centro de assistência para que um profissional possa remover a bateria recarregável. Informe-se sobre o sistema de recolha selectiva local para produtos eléctricos e electrónicos e pilhas recarregáveis. Respeite os regulamentos locais e nunca elimine o produto e as pilhas recarregáveis juntamente com o lixo doméstico. Para obter informações mais detalhadas sobre a forma de eliminar as pilhas usadas, contacte o seu município ou centro de eliminação de resíduos.

DEUTSCH

INHALT

Inhalt der Verpackung:
- 1 x Kamera - 1 x Micro SD-Karte 32GB - 1 x USB-C-Ladekabel - 5 x Filzstifte
- 4 x Thermopapierrollen - 3 x Aufklebertafeln - 1 x Tragschlaufe
- 1 x Bedienungsanleitung

IHRE KAMERA IM ÜBERBLICK

1) Aufnahmetaste
2) Einschalttaste
3) Aufwärts-Taste
4) Rechte Taste
5) Linke Taste
6) Abwärtstaste
7) Blitzlicht
8) Vordere Kamera
9) Druckfachklappe
10) Micro SD/TF-Kartensteckplatz
11) USB-C-Ladesteckplatz
12) Reset-Taste
13) Akku-Anzeige
14) Rückseitige Kamera

WARNUNG: Sämtliche Verpackungsmaterialien wie Klebeband, Plastikfolien, Metallbänder und Etiketten sind nicht Teil dieses Produkts und sollten zur Sicherheit Ihres Kindes entsorgt werden.

STROMQUELLEN

Die Digitalkamera wird über das USB-C-Ladekabel (im Lieferumfang enthalten) gespeist 5.0V ⎓ 1.2A.

Akku: Lithium-Akku 3.7V ⎓ 1200mAh.

Gerät laden:
1. Versichern Sie sich, dass das Gerät ausgeschaltet ist.
2. Verbinden Sie das eine Ende des im Lieferumfang enthaltenen USB-Kabels mit der USB-C-Buchse (11) der Kamera und das andere Ende mit einem Ladegerät. Die Kamera beginnt sich aufzuladen, und die rote Batterieanzeige leuchtet.
3. Sobald der Ladevorgang abgeschlossen ist, schaltet sich die rote Batterieanzeige aus.

WARNUNG!
- Es besteht Explosionsgefahr, wenn die Batterie falsch ersetzt wird. Bitte ersetzen Sie sie nur durch die gleiche oder eine gleichwertige Batterie.
- Die Batterie darf nicht hohen Temperaturen, wie Sonnenlicht, Feuer oder Ähnlichem ausgesetzt werden.
- Fehlfunktionen oder Speicherverluste können durch starke Frequenzstörungen oder elektrostatische Entladung. Sollte eine Fehlfunktion auftreten, schalten Sie das Gerät aus und wieder ein, oder ziehen Sie das USB-Kabel ab.
- Mindestabstände um das Gerät für ausreichende Belüftung.
- Es dürfen keine offenen Flammen, wie z. B. Kerzen, auf das Gerät gestellt werden.
- Die Belüftung sollte nicht durch Abdecken der Lüftungsöffnungen mit Gegenständen, Zeitungen, Tischtüchern, Vorhängen usw. behindert werden.
- Verwenden Sie das Gerät in gemäßigten Klimazonen.
- Die Batterien sollten sicher entsorgt werden. Bringen Sie sie in den Sammelbehälter, um die Umwelt zu schützen.
- Ersetzen einer Batterie durch einen falschen Typ, der eine Sicherung außer Kraft setzen kann (z. B. bei einigen Lithium-Batterietypen);
- Wegwerfen einer Batterie ins Feuer oder in einen heißen Ofen oder mechanisches Zerquetschen oder Zerschneiden einer Batterie, was zu einer Explosion führen kann;
- Belassen einer Batterie in einer Umgebung mit extrem hohen Temperaturen, die zu einer Explosion oder zum Auslaufen einer brennbaren Flüssigkeit oder eines brennbaren Gases führen können; und
- Eine Batterie, die einem extrem niedrigen Luftdruck ausgesetzt ist, was zu einer Explosion oder zum Auslaufen von brennbaren Flüssigkeiten oder Gasen führen kann.

KAMERA-BEDIENUNG

Entfernen Sie die Schutzfolie vom Objektiv und vom Bildschirm, bevor Sie die Kamera benutzen.

Ein/Aus
Halten Sie zum Einschalten die Ein/Aus-Taste (2) 2 Sekunden lang gedrückt. Auf dem Display wird das Menü angezeigt. Seite.
Halten Sie zum Ausschalten die Ein-/Aus-Taste (2) 2 Sekunden lang gedrückt. Das Display schaltet sich aus.

Einsetzen der enthaltenen 32GB-Micro-SD-Karte oder einer anderen Micro SD-Karte
Um Bilder oder Videos zu speichern, müssen Sie eine Micro-SD-Karte (32GB-Micro-SD-Karte bereits enthalten) in Ihre Digitalkamera einsetzen:
1. Schalten Sie die Kamera aus.
2. Schieben Sie die Micro-SD-Karte vorsichtig in den Micro-SD-Kartensteckplatz (10) und drücken Sie fest, bis Sie ein „Klicken" hören.
3. Entfernen Sie die Karte, indem Sie diese leicht in den Steckplatz hineindrücken, um sie zu lösen.

Thermopapierrolle einlegen (3 Rollen enthalten)
1. Öffnen Sie das kleine Frontgehäuse (9), indem Sie die 2 Aussparungen auf beiden Seiten der Kamera nach vorne ziehen.
2. Setzen Sie eine Rolle Thermopapier in das Fach ein.
3. Achten Sie darauf, dass das Papier nach oben zeigt.
4. Ziehen Sie ein Stück Papier oben heraus, bevor Sie das Gehäuse schließen.
5. Führen Sie das Papier durch den Spalt.
6. Schließen Sie das kleine Frontgehäuse.

FUNKTIONEN UND BETRIEBSARTEN

Menü-Einstellungen
Schalten Sie die Kamera ein und drücken Sie kurz die Links- (5) oder Rechts-Taste (4), um das Symbol Menü-Einstellungen auszuwählen. Drücken Sie zum Aufruf der Menü-Einstellungen kurz die aufnahmetaste (1).
Bewegen Sie sich mit den Tasten (3) und (5) im Menü.
Wählen Sie Ihren Betriebsmodus (Foto, Video, Spiele oder MP3), indem Sie die Taste (1) drücken.

Foto-Modus | Videomodus | MP3-Modus | Vorschau-Modus | Spiele | Einstellungen

Fotomodus
1. Halten Sie im Fotomodus die rechte Taste (4) gedrückt, um zwischen vorderer und hinterer Linse umzuschalten. Wenn die Kamera Ihr Foto nach der Aufnahme automatisch ausdrucken soll, soll, drücken Sie die rechte Taste (4). Oben rechts auf dem Display wird ein kleines Druckersymbol angezeigt. Wenn die Bilder nicht automatisch gedruckt werden sollen, drücken Sie erneut die Taste (4). Das Symbol wird ausgeblendet.
2. Drücken Sie den Auslöser (1), um ein Foto aufzunehmen.
3. Zum Vergrößern (bis zu 10-fach) die Taste (3) gedrückt halten
4. Zum Verkleinern die Taste (6) gedrückt halten
5. Drücken Sie kurz die Pfeiltasten (3) oder (6), um durch die Filter zu blättern
6. Drücken Sie die Einschalttaste (2), um zum Menü zurückzukehren

Fotoeffekte
Im Fotomodus können Sie (insgesamt 8) verschiedene Rahmen, (insgesamt 14) Effekte und (insgesamt 4) Aufnahmearten auswählen. Drücken Sie kurz die Tasten (3) und (6), um alle Modi zu durchlaufen. Sie können 4 verschiedene Aufnahmearten aufrufen. Das Modussymbol wird in der oberen linken Ecke des Displays angezeigt:
1) 3-Sekunden-Timer vor Aufnahme.
2) 5-Sekunden-Timer vor Aufnahme.
3) 10-Sekunden-Timer vor Aufnahme.
4) Zeichnungseffekt" auf dem Schwarz-Weiß-Bild.

Videomodus
1. Drücken Sie kurz den Auslöser (1). Die Aufnahmeanzeige blinkt und die Kamera nimmt ein Video auf.
2. Drücken Sie erneut kurz den Auslöser (1), um die Videoaufnahme zu stoppen. Die Aufnahmeanzeige hört nun auf zu blinken.
3. Drücken Sie kurz die Einschalttaste (2), um zum Menü zurückzukehren

Vorschaumodus
1. Drücken Sie kurz die Links- (5) oder Rechts-Taste (4), um die gewünschten Dateien auszuwählen.
2. Drücken Sie kurz die aufnahmetaste (1), um die Wiedergabe zu starten/pausieren.

Falls Sie den automatischen Druck nicht ausgewählt haben und nach der Aufnahme das Bild drucken möchten:
1. Rufen Sie den Wiedergabemodus auf.
2. Bewegen Sie sich mit den Pfeiltasten (4) und (5) zum gewünschten Bild.
3. Aktivieren Sie den „Druckermodus" durch Drücken der Taste (6). Achten Sie darauf, dass oben rechts auf dem Display das Druckersymbol angezeigt wird. Falls nicht, drücken Sie erneut kurz die Taste (6), bis das Symbol erscheint.
4. Drücken Sie kurz auf aufnahmetaste (1).
5. Das Bild wird gedruckt.

Spielmodus
Die Kamera hat 5 Spiele. Drücken Sie kurz die Links- (5) oder Rechts-Taste (4), um das gewünschte Spiel auszuwählen, und drücken Sie kurz die Aufnahmetaste (1), um das Spiel zu starten.

MP3-Modus
1. Schalten Sie die Kamera ein und drücken Sie kurz die Links- (5) oder Rechts-Taste (4), um das MP3-Modus-Symbol auszuwählen.
2. Drücken Sie kurz die aufnahmetaste (1), um den MP3-Modus aufzurufen.
3. Die Audiodateien auf der Micro-SD-Karte werden automatisch abgespielt.
4. Drücken Sie kurz die Links- (5) oder Rechts-Taste (4), um die gewünschte Audiodatei auszuwählen.
5. Drücken Sie kurz die aufnahmetaste (1), um die Audiodatei zu pausieren.
6. Drücken Sie kurz die einschalttaste (2), um zur Liste der Audiodateien zurückzuspringen.
7. Drücken Sie kurz die einschalttaste (2), um zur Startseite zurückzukehren.

Blitz
Wenn sich die Kamera im Fotomodus befindet:
1. Drücken Sie kurz die linke Taste (5), um den Blitz ein- und auszuschalten.
2. Oben auf dem Display wird eine Sonne oder ein Halbmond angezeigt. Beim Sonnensymbol schaltet sich der Blitz bei der Aufnahme des Fotos automatisch ein. Beim Mondsymbol wird bei der Aufnahme des Fotos kein Blitz aktiviert.

Warnung: Verwenden Sie den Blitz nicht in weniger als 1m Abstand vom Motiv.

TECHNISCHE DATEN

Display	2 Zoll
Speicher	Unterstützt Micro-SD-Karten bis zu 64GB
Foto-Dateiformat	JPG
Sprachen	Französisch, Englisch, Deutsch, Spanisch, Portugiesisch, Italienisch, Niederländisch
Video-Dateiformat	AVI
Videoauflösung	720P (1280 x 720pixels 30fps) / 1080P (1920 x 1080pixels 15fps)
Audio-Dateiformat	MP3
Videogröße	1M / 3M / 5M / 8M / 12M
Fotorahmen	Unterstützt 8 Rahmen
Batterie	Eingebauter 1200 mAh Lithium-Ionen-Akku
Druckmodus	Graudruck oder Punktedruck

Kamera mit dem PC verbinden
1. Es gibt zwei Möglichkeiten, um den Inhalt Ihrer Kamera an Ihren Computer zu übertragen:
   a. Schließen Sie das mitgelieferte USB-C-Kabel an den PC und die Kamera an.
   b. Entnehmen Sie die Micro-SD-Karte, stecken Sie diese in einen Kartenleser und verbinden Sie den Kartenleser mit Ihrem Computer.
2. Öffnen Sie „Computer" oder „Windows Explorer" auf Ihrem Computer.
3. Ein „Wechseldatenträger" wird angezeigt. Doppelklicken Sie darauf, um seinen Inhalt anzusehen.
4. Jetzt können Sie Ihre Fotos und Videodateien auf Ihren Computer kopieren und speichern.

WARNUNG VOR EPILEPSIE

Lesen Sie dies, bevor Sie oder Ihre Kinder Videospiele benutzen. Manche Menschen neigen zu epileptischen Anfällen oder Bewusstseinsverlusten, wenn sie bestimmte flackernde Lichter oder Objekte sehen, die im täglichen Leben häufig vorkommen. Bei diesen Menschen besteht die Gefahr von Anfällen, wenn sie bestimmte Fernsehbilder sehen oder bestimmte Videospiele spielen. Solche Anfälle können auch dann auftreten, wenn die betreffende Person keine Vorgeschichte von Epilepsie hat. Wenn Sie oder ein Mitglied Ihrer Familie beim Betrachten von flackernden Lichtern oder Bildern schon einmal epilepsieähnliche Symptome (Anfälle oder Bewusstseinsverlust) gezeigt haben, sollten Sie vor dem Gebrauch Ihren Arzt konsultieren. Eltern wird empfohlen, ihre Kinder beim Spielen von Videospielen zu beaufsichtigen. Wenn bei Ihnen oder Ihrem Kind eines der folgenden Symptome auftritt: Schwindel, Sehstörungen, Augen- oder Muskelverspannungen, Bewusstseinsverlust, unwillkürliche Bewegungen oder Krampfanfälle, beenden Sie sofort das Spiel und suchen Sie Ihren Arzt auf.

Vorsichtsmaßnahmen, die in jedem Fall bei der Verwendung eines Videospiels zu beachten sind:
- Wenn Sie ein Videospiel verwenden, das an einen Fernsehbildschirm angeschlossen werden kann, stehen oder sitzen Sie relativ weit vom Fernsehbildschirm entfernt und so weit, wie es das Verbindungskabel zulässt.
- Verwenden Sie vorzugsweise Videospiele, die einen kleinen Bildschirm haben. Vermeiden Sie es, Videospiele zu spielen, wenn Sie müde sind oder wenig Schlaf haben.
- Achten Sie darauf, dass Sie in einem gut beleuchteten Raum spielen.
- Machen Sie beim Spielen von Videospielen jede Stunde 10 bis 15 Minuten Pause.

PFLEGE UND GARANTIE

Verwenden Sie nur ein weiches, angefeuchtetes Tuch zur Reinigung des Gerätes.
Dieses Produkt ist durch unsere 2-Jahren-Garantie geschützt. Bitte wenden Sie sich an Ihren Händler mit einem gültigen Kaufnachweis, wenn Sie innerhalb der Garantiezeit irgendeine Reklamation haben oder eine Reparatur wünschen. Unsere Gewährleistung bezieht sich auf materielle Schäden und Schäden bei der Verarbeitung. Ausgeschlossen sind Beschädigungen, die Folge der Nichtbeachtung der Bedienungsanleitung oder irgendeiner fahrlässiger Behandlung dieses Produkts sind (wie beispielsweise Demontage, Aussetzung gegenüber Hitze und Feuchtigkeit etc.). Es empfiehlt sich, die Verpackung für weitere Auskünfte zu bewahren. Um unsere Leistungen zu verbessern, behalten wir uns Farbänderungen und Änderungen der auf der Verpackung gezeigten Produktdetails vor.
ANMERKUNG: Bitte bewahren Sie diese Bedienungsanleitung gut auf, sie enthält wichtige Informationen.

Artikelnummer: DJ160
Entwickelt in Europa - Hergestellt in China
©Lexibook®

Dieses Produkt ist kein Spielzeug.

Lexibook S.A.
Bât 11., 6 avenue des Andes
91940 Les Ulis, France

Für den Kundendienst kontaktieren Sie uns bitte unter folgender Adresse: **savcomfr@lexibook.fr**

Umweltschutz
Ausrangierte Elektrogeräte können recycelt werden und sollten nicht mit dem normalen Hausmüll entsorgt werden!Der Endverbraucher ist gesetzlich verpflichtet, gebrauchte Batterien zurückzugeben. Verbrauchte Batterien müssen vor der Entsorgung des Produkts entfernt werden. Die Rückgabe der verbrauchten Batterien ist im Handel und in Sammelstellen kostenlos möglich. Die Batterien/Akkus können vom Endverbraucher leicht und zerstörungsfrei entfernt werden. Der Endbenutzer kann den Abschnitt über die Installation der Batterien lesen, um die Batterien zu entfernen. Bitte unterstützen Sie aktiv die Erhaltung natürlicher Ressourcen und helfen Sie die Umwelt zu schützen, indem Sie dieses Gerät bei einer Sammelstelle abgeben (sofern vorhanden).

Ordnungsgemäße Entsorgung der Batterien aus diesem Produkt
(Gilt in Ländern mit getrennten Sammelsystemen) Dieses Symbol bedeutet, dass das Produkt einen eingebauten wiederaufladbaren Akku enthält, der unter die EU-Richtlinie 2013/56/EU fällt und nicht mit dem normalen Haushaltsmüll entsorgt werden darf. Alle Batterien müssen getrennt vom kommunalen Abfallstrom über von der Regierung oder den örtlichen Behörden benannte Sammeleinrichtungen entsorgt werden. Die ordnungsgemäße Entsorgung Ihrer Altbatterien trägt dazu bei, mögliche negative Folgen für die Umwelt, die Gesundheit von Tieren und die menschliche Gesundheit zu verhindern. Wir empfehlen Ihnen dringend, Ihr Produkt zu einer offiziellen Sammelstelle oder einem Servicezentrum zu bringen, damit ein Fachmann den wiederaufladbaren Akku entfernen kann. Informieren Sie sich über das örtliche System zur getrennten Sammlung von elektrischen und elektronischen Produkten und wiederaufladbaren Batterien. Beachten Sie die örtlichen Vorschriften und werfen Sie das Produkt und die wiederaufladbaren Batterien niemals in den Hausmüll. Detailliertere Informationen zur Entsorgung Ihrer Altbatterien erhalten Sie bei Ihrer Stadtverwaltung oder Ihrem Entsorgungszentrum.

NEDERLANDS

CONTEÚDO

Inhoud van deze verpakking:
- 1 x camera - 1 x 32GB micro SD-kart - 1 x USB-C-oplaadkabel - 5 x markers
- 4 x thermische papierrollen - 3 x stickerplaten - 1 x polsriem
- 1 x gebruikershandleiding

LEER UW CAMERA KENNEN

1) Opnameknop
2) Aan/uit-knop
3) Knop Omhoog
4) Knop rechts
5) Knop Links
6) Knop Omlaag
7) Flits
8) Camera voorzijde
9) Klepje printcompartiment
10) Sleuf voor micro SD/TF-kaart
11) USB-C oplaadsleuf
12) Resetknop
13) Batterij-indicator
14) Camera achterzijde

WAARSCHUWING: Al het verpakkingsmateriaal zoals plakband, plastic draadklemmen en labels die niet deel uitmaken van dit apparaat dienen weggegooid te worden.

VOEDINGSBRONNEN

De digitale camera werkt met de USB type C-oplaadkabel (inbegrepen) 5.0V ⎓ 1

7. Tryk på tænd/sluk-knap (2) for, at gå tilbage til menuen.

Billedeffekter
Sæt kameraet på billedfunktionen, hvorefter du kan bruge forskellige billedformater (8 i alt), effekter (14 i alt) og optagelsesfunktioner (4 i alt). Tryk kort på knapperne (3) og (6) for at skifte mellem alle tilstande. Du kan vælge mellem 4 forskellige optagelsesfunktioner. Funktionskonet vises for oven til venstre på skærmen:
3 sekunders timer før billedet tages.
5 sekunders timer før billedet tages.
10 sekunders timer før billedet tages.
Laver en "tegne-effekt" på billedet i sort/hvid.

Videofunktionen
1. Kort på udløserknappen (1), hvorefter driftsindikatoren blinker og kameraet begynder at optage video.
2. Kort på udløserknappen (1) igen for at stoppe videooptagelse, hvorefter driftsindikatoren holder op med at blinke.
3. Tryk på tænd/sluk-knap (2), for at gå tilbage til menuen.

Voorbeeldmodus
1. Brug venstre (5) og højre (4) knap til, at vælge de ønskede filer.
2. Tryk på knap til optagelse (1) igen, for at starte/sætte afspilningen på pause.

Når du tager billeder og ikke vælger at udskrive dem automatisk, men ønsker at udskrive dem med det samme:
1. Åbn funktion "Afspilning".
2. Brug pilene (4) og (5) til, at vælge det ønskede billede.
3. Sørg for, at kameraet står på printerfunktionen, ved at klikke på (6), hvorefter printerikonet vises for oven til højre på skærmen. Hvis ikonet ikke vises, skal du trykke på knappen (6) igen, indstil du ser ikonet.
4. Tryk på knap til optagelse (1).
5. Herefter udskrives billedet.

Spilfunktionen
Kameraet har 5 spil. Brug venstre (5) og højre (4) knap til, at vælge det ønskede spil, og tryk derefter på knap til optagelse (1) for at starte spillet.

MP3-funktion
1. Tænd for kameraet, brug venstre (5) og højre (4) knap til, at vælge MP3-funktionsikonet.
2. Tryk på knap til optagelse (1), for at åbne MP3-funktionen.
3. Lyttilerne på micro SD-kortet afspilles automatisk.
4. Brug venstre (5) og højre (4) knap til, at vælge den ønskede lydfil.
5. Tryk på knap til optagelse (1), for at sætte lydfilen på pause.
6. For at gå tilbage til listen over lydfiler, skal du trykke på tænd/sluk-knap (2).
7. Tryk på tænd/sluk-knap (2), for at gå tilbage til startsiden.

Flash
Sæt kameraet på billedfunktionen:
1. Tryk på venstre knap (5) for, at slå flashen til og fra.
2. Herefter vises et sol- og et halvmåne-ikon for oven på skærmen. Hvis kameraet viser et sol-ikon, bruges flashen automatisk, når du tager billeder. Hvis kameraet viser et måne-ikon, bruges flashen ikke, når du tager billeder.

Advarsel: Flashen må ikke bruges inden for 1 meter af motivet.

SPECIFIKATIONER

Skærm	2 Tommer
Lagring	Understøttelse af Micro SD-kort op til 64GB
Foto-filformat	JPG
Sprog	Fransk, Engelsk, Tysk, Spansk, Portugisisk, Italiensk, Hollandsk
Video-filformat	AVI
Videoopløsning	720P (1280 x 720pixels 30fps) / 1080P (1920 x 1080pixels 15fps)
Lyd-filformat	MP3
Fotostørrelse	1M / 3M / 5M / 8M / 12M
Billedformater	Understøtter 8 formater
Batteri	Indbygget 1200 mAh li-ion-batteri
Udskrivningstilstand	Grå udskrivning eller punktudskrivning

Sådan forbindes kameraet til en computer
1. Kameraet kan forbindes til en computer på to måder:
   a. Slut det medfølgende USB-C-kabel til computeren og kameraet.
   b. Tag micro SD-kortet ud af kameraet, og sæt det i en kortlæser og sæt kortlæseren i din computer.
2. Åbn »Denne computer« eller »Windows Stifinder« på din computer.
3. En »Flytbar disk« vises. Dobbeltklik på den, for at se indholdet.
4. Du kan nu kopirer og gemme dine billeder og videofiler på din computer.

ADVARSEL OM EPILEPSI

Læs, før du eller dine børn bruger videospil. Nogle mennesker er tilbøjelige til at få epileptiske anfald eller bevidsthedstab som følge af at se visse flimrende lys eller genstande, der ofte er til stede i dagligdagen. Disse mennesker er i fare for at få anfald, når de ser bestemte tv-billeder eller spiller bestemte videospil. Sådanne hændelser kan ske, selv om personen ikke tidligere har haft epilepsi. Hvis du eller et medlem af din familie nogensinde har udvist symptomer på epilepsi (anfald eller bevidstløshed), mens du har set flimrende lys eller billeder, skal du kontakte din læge før brug. Forældre rådes til at holde opsyn med deres børn, når de spiller videospil. Hvis du eller dit barn udviser et af følgende symptomer: svimmelhed, synsproblemer, anspændthed i øjne eller muskler, bevidstløshed, ufrivillige bevægelser eller anfald, skal du straks stoppe med at spille og kontakte din læge.

Forholdsregler, der under alle omstændigheder skal tages, når du bruger et videospil:
- Når du bruger et videospil, der kan tilsluttes en tv-skærm, skal du stå eller sidde relativt relativt langt fra tv-skærmen, og så langt som tilslutningskablet tillader det.
- Brug fortrinsvis videospil, der har en lille skærm. Undgå at spille videospil, hvis du er træt eller mangler søvn.
- Sørg for at spille i et rum, der er godt oplyst.
- Tag 10 til 15 minutters pause hver time, når du spiller videospil.

VEDLIGEHOLDELSE OG GARANTI

Brug kun en blød, let fugtig klud til at rengøre enheden.
Dette produkt er dækket af vores 2-årige garanti.
For ethvert krav under garantien eller efter salgsservice skal du kontakte din forhandler og fremvise et gyldigt købsbevis. Vores garanti dækker enhver fabrikationsmæssige- og fabrikationsfejl, med undtagelse af enhver forringelse, der skyldes manglende overholdelse af brugsanvisningen eller uagtsom handling udført på dette produkt (såsom demontering, udsættelse for varme og fugtighed osv.). Det anbefales at opbevare emballagen med hensyn til eventuel yderligere reference. I et forsøg på at forbedre vores service kan vi ændre farverne og detaljerne på produktet, der er vist på emballagen.
BEMÆRK: Behold venligst denne brugsanvisning, den indeholder vigtige oplysninger.

Reference: DJ160
Designet i Europa - fremstillet i Kina
©Lexibook®
Lexibook S.A.
Bât 11,
6 avenue des Andes
91940 Les Ulis
France

Dieses Produkt ist kein Spielzeug.

For eftersalgsservice, kontakt os venligst på følgende adresse: **savcomfr@lexibook.fr**

Beskyttelse af miljøet
Elektriske apparater, der ikke længere er nødvendige, kan genbruges og må ikke bortskaffes sammen med husholdningsaffald! Stet aktivt bevarelsen af ressourcer og bidrag til beskyttelsen af miljøet ved at returnere dette apparat til et indsamlingscenter (hvor det er tilgængeligt).

Korrekt bortskaffelse af batterierne i dette produkt
(Gælder i lande med separate indsamlingssystemer) Dette symbol betyder, at produktet indeholder et integreret genopladeligt batteri, der er omfattet af det europæiske direktiv 2013/56/EU, og som ikke må bortskaffes sammen med almindeligt husholdningsaffald. Alle batterier skal bortskaffes separat fra den kommunale affaldsstrøm via statslige eller lokale myndigheders udpegede indsamlingsfaciliteter. Korrekt bortskaffelse af dine brugte batterier vil hjælpe med at forhindre potentielle negative konsekvenser for miljøet, dyrs sundhed og menneskers sundhed. Vi anbefaler på det kraftigste, at du tager dit produkt med til et officielt indsamlingssted eller servicecenter, så en fagmand kan fjerne det genopladelige batteri. Find ud af mere om dit lokale selektive indsamlingssystem for elektriske og elektroniske produkter og genopladelige batterier. Overhold de lokale regler, og bortskaf aldrig produktet og de genopladelige batterier sammen med husholdningsaffaldet. For mere detaljerede oplysninger om, hvordan du bortskaffer dine brugte batterier, bedes du kontakte dit lokale råd eller affaldscenter.

ČESKY

OBSAH

V tomto balení najdete:
- 1 x fotoaparát - 1 x 32GB micro SD karta - 1 x nabíjecí kabel USB-C - 5 x popisovačů
- 4 x role termopapíru - 3 x nálepka - 1 x poutko na zápěstí
- 1 x návod k použití

SEZNÁMENÍ SE S VAŠÍM FOTOAPARÁTEM

1) Tlačítko fotografování
2) Tlačítko napájení
3) Tlačítko nahoru
4) Pravé tlačítko
5) Levé tlačítko
6) Tlačítko dolů
7) Blesk
8) Přední fotoaparát
9) Dvířka tiskového prostoru
10) Slot pro kartu micro SD/TF
11) Slot pro nabíjení USB-C
12) Tlačítko resetování
13) Indikátor baterie
14) Zadní kamera

UPOZORNĚNÍ: Veškeré obalové materiály, jako jsou pásky, plastové fólie, drátěné pásky a visačky, nejsou součástí tohoto výrobku a měly by být v zájmu bezpečnosti vašeho dítěte zlikvidovány.

ZDROJE NAPĚTÍ

Digitální fotoaparát funguje s nabíjecím kabelem USB typu C (součást balení) 5.0V ⎓ 1.2A.

Baterie: Lithiová baterie 3.7V ⎓ 1200mAh.

Nabíjení zařízení:
1. Zkontrolujte, že je přístroj vypnutý.
2. Pomocí dodaného kabelu USB připojte port USB-C (11) fotoaparátu, druhý konec připojte k nabíječce. Fotoaparát se začne nabíjet, rozsvítí se červená kontrolka baterie (13).
3. Po dokončení nabíjení červená kontrolka baterie zhasne.

VAROVÁNÍ:
- Při nesprávné výměně baterie hrozí nebezpečí výbuchu. Vyměňte ji pouze za stejnou nebo rovnocennou baterii.
- Baterie by neměla být vystavena vysokým teplotám, například slunečnímu záření, ohni nebo něčemu podobnému.
- Spatná funkce nebo ztráta paměti může být způsobena silným frekvenčním rušením nebo elektrostatickým zářením, vybití. Pokud dojde k jakýmkoli abnormálním funkcím, vypněte jej a znovu zapněte nebo odpojte kabel USB.
- Minimální vzdálenosti kolem přístroje pro dostatečné větrání.
- Na výrobek by neměl být umístěn žádný zdroj otevřeného ohně, například svíčky.
- Větrání by nemělo být ztěžováno zakrýváním větracích otvorů předměty, jako jsou noviny, ubrusy, záclony apod.
- Použití přístroje v mírném podnebí.
- Baterie by měly být bezpečně zlikvidovány. V zájmu ochrany životního prostředí je odneste do sběrného kontejneru.
- Vyměňte baterie za nesprávný typ, který může vyřadit bezpečnostní pojistku (např. v případě některých typů lithiových baterií);
- Vhození baterie do ohně nebo horké pece nebo mechanické rozdrcení či rozřezání baterie, které může mít za následek výbuch;
- ponechání baterie v okolním prostředí s extrémně vysokou teplotou, které může mít za následek výbuch nebo únik hořlavé kapaliny nebo plynu; a
- Baterie vystavená extrémně nízkému tlaku vzduchu, který může způsobit výbuch nebo únik hořlavé kapaliny nebo plynu.

NASTAVENÍ FOTOAPARÁTU

Před použitím fotoaparátu odstraňte ochrannou fólii z objektivu a obrazovky.

Zapnutí/vypnutí
Stisknutím a podržením hlavního vypínače (2) po dobu 2 sekund zapněte napájení; obrazovka zobrazí stránku nabídky.
Stisknutím a podržením hlavního vypínače (2) na 2 sekundy vypněte napájení; obrazovka se vypne.

Instalace přiložené 32GB karty micro SD nebo jiné karty micro SD
Chcete-li ukládat obrázky nebo videa, musíte do digitálního fotoaparátu vložit micro-SD kartu (32GB micro-SD karta je již součástí balení):
1. Vypněte fotoaparát.
2. Vložte micro-SD kartu opatrně do slotu pro micro-SD kartu (10) a pevně zatlačte, dokud neuslyšíte „cvaknutí".
3. Chcete-li vyjmout kartu, mírně ji zatlačte, aby se uvolnila ze slotu.

Instalace role termopapíru (4 role jsou součástí balení)
1. Otevřete malé přední pouzdro (9) zatažením dopředu za 2 sloty umístěné na obou stranách fotoaparátu.
2. Do přihrádky vložte jednu roli termopapíru.
3. Ujistěte se, že konec papíru směřuje nahoru.
4. Před zavřením přihrádky nechte z horní části vyčnívat malé množství papíru.
5. Protáhněte papír štěrbinou.
6. Zavřete malé přední pouzdro.

FUNKCE A REŽIMY

Nastavení nabídky
Zapněte fotoaparát a krátkým stisknutím tlačítka doleva (5) nebo doprava (4) vyberte ikonu nastavení nabídky, krátkým stisknutím tlačítko fotografování (1) přejděte do nastavení nabídky.

Pro pohyb v nabídce použijte tlačítka (5) a (4). Stisknutím tlačítko fotografování (1) vyberte režim mezi fotografiemi, videem, hrami nebo MP3.

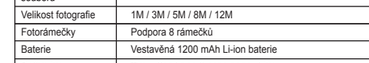

Režim fotografování
1. V režimu fotografování dlouhým stisknutím pravé tlačítko (4) přepnete mezi přední a zadní čočkou Pokud chcete, aby fotoaparát po pořízení automaticky vytiskl snímek, stiskněte pravé tlačítko (4). V pravém horním rohu obrazovky se objeví malá ikona tiskárny. Pokud nechcete, aby fotoaparát tiskl automaticky, stiskněte znovu tlačítko (4), ikona zmizí.
2. Krátkým stisknutím tlačítka fotografování (1) pořídíte fotografii.
3. Dlouhým stisknutím tlačítka (3) přibližíte až 10x.
4. Dlouhým stisknutím tlačítka (6) oddálíte.
5. Jedním krátkým stisknutím šipek (3), (6) můžete procházet filtry.
6. Stisknutím tlačítko napájení (2) se vrátíte do nabídky.

Fotografické efekty
Jakmile jste v režimu fotografování, máte přístup k různým rámečkům (celkem 8), efektům (celkem 14) a režimům fotografování (celkem 4). Tryk kort på knapperne (3) og (6) for at skifte mellem alle tilstande. Máte přístup ke 4 různým funkcím snímání. V levém horním rohu obrazovky se objeví ikona režimu:
3 sekundový časovač před pořízením snímku.
5 sekundový časovač před pořízením snímku.
10 sekundový časovač před pořízením snímku.
Vytvoří efekt „kresby" na obrázku v černé a bílé.

Režim video
1. Krátce stiskněte tlačítko snímání (1), pracovní kontrolka bude blikat, fotoaparát začne pořizovat video.
2. Opětovným krátkým stisknutím tlačítka snímání (1) zastavíte nahrávání videa, pracovní kontrolka přestane blikat. 3. Krátkým stisknutím tlačítko napájení (2) se vrátíte zpět do nabídky.

Režim přehrávání
1. Krátkým stisknutím levého (5) nebo pravého (4) tlačítka vyberte požadované soubory.
2. Opětovným krátkým stisknutím tlačítko fotografování (1) spustíte/pozastavíte přehrávání. Pokud jste se při pořizování snímku rozhodli nevytisknout snímek automaticky a chcete jej vytisknout nyní:
3. Přejděte do režimu „Přehrávání".
- Ne produkcie nie należy umieszczać źródeł otwartego ognia, takich jak świece.
- Nie należy utrudniać wentylacji poprzez zakrywanie otworów wentylacyjnych przedmiotami, takimi jak gazety, obrusy, zasłony itp.
- Używanie urządzenia w klimacie umiarkowanym.
- Baterie należy utylizować w sposób bezpieczny. Zabierz je do pojemnika do zbierania, aby chronić środowisko.
- Wymiana baterii na niewłaściwy typ, który może pokonać zabezpieczenie (na przykład w przypadku niektórych typów baterii litowych);
- Wrzucenie baterii do ognia lub gorącego pieca, albo mechaniczne zgniecenie lub baterii, co może spowodować wybuch
- Pozostawienie baterii w otoczeniu o bardzo wysokiej temperaturze, co może spowodować wybuch lub wyciek łatwopalnego płynu lub gazu; oraz
- Bateria poddana działaniu bardzo niskiego ciśnienia powietrza, które może spowodować wybuch lub wyciek łatwopalnego płynu lub gazu.

USTAWIENIE KAMERY

Przed użyciem kamery należy usunąć folię ochronną z obiektywu i ekranu.

Włączanie/wyłączanie zasilania
Wciśnij i przytrzymaj przycisk zasilania (2) przez 1 sekundę, aby włączyć zasilanie, ekran wyświetli stronę główną.
Naciśnij i przytrzymaj przycisk zasilania (2) przez 2 sekundy, aby wyłączyć zasilanie, ekran będzie wyłączony.

Instalacja dołączonej karty micro SD o pojemności 32 GB lub dowolnej innej karty micro SD
Aby przechowywać zdjęcia lub filmy, należy włożyć do aparatu cyfrowego kartę micro-SD (karta micro-SD 32GB już w zestawie):
1. Wyłączyć aparat.
2. Włóż ostrożnie kartę micro-SD do gniazda karty micro-SD i wciśnij mocno, aż usłyszysz dźwięk "kliknięcia".
3. Aby wyjąć kartę, wciśnij ją lekko, aby zwolnić ją z gniazda.

Instalacja rolki papieru termicznego (4 rolki w zestawie)
1. Otwórz małą przednią obudowę (9), pociągając do przodu 2 szczeliny znajdujące się po obu stronach kamery.
2. Włóż jedną rolkę papieru termicznego do komory.
3. Upewnij się, że koniec papieru jest skierowany do góry.
4. Przed zamknięciem komory pozostaw niewielką ilość papieru wystającą z góry.
5. Przełóż papier przez szczelinę.
6. Zamknij małą przednią obudowę.

FUNKCJE I TRYBY

Konfiguracja menu
Kapcsolja be a fényképezőgépet, és nyomja meg röviden a bal (5) vagy a jobb (4) gombot a Menübeállítás ikon kiválasztásához, majd nyomja meg röviden a felvételkészítő gombot (1) a menübeállításhoz.

A gombok (5) és (4) segítségével mozogjon a menüben.
Nyomja meg a felvételkészítő gombot (1), hogy kiválassza az üzemmódot a fénykép, videó, játék vagy MP3 között.

3. Objeví se „Removable Disk" (Vyměnitelný disk). Dvakrát klikněte na něj pro zobrazení obsahu.
4. Nyní můžete zkopírovat a uložit vše fotografie a video soubory do počítače.

VAROVÁNÍ PŘED EPILEPSIÍ

Než začnete vy nebo vaše děti používat videohry, přečtěte si tuto informaci. Někteří lidé jsou náchylní k epileptickým záchvatům nebo ztrátám vědomí v důsledku vidění určitých blikajících světel nebo předmětů, které jsou často přítomny v každodenním životě. Tito lidé jsou ohroženi záchvaty, když sledují určité televizní obrazy nebo hrají určité videohry. K takovým příhodám může dojít, i když osoba nemá v anamnéze žádné předchozí onemocnění epilepsií. Pokud se u vás nebo u někoho z vaší rodiny někdy projevily příznaky spojené s epilepsií (záchvaty nebo ztráta vědomí) při sledování blikajících světel nebo obrazů, poraďte se před použitím s lékařem. Rodičům se doporučuje, aby na své děti při hraní videoher dohlíželi. Pokud se u vás nebo vašeho dítěte projeví některý z následujících příznaků: závratě, problémy se zrakem, napětí očí nebo svalů, ztráta vědomí, mimovolní pohyby nebo záchvaty, okamžitě přestaňte hrát a poraďte se s lékařem.

Bezpečnostní opatření, která je třeba v každém případě při používání videohry dodržovat:
- Pokud používáte videohru, která může být připojena k televizní obrazovce, stůjte nebo sedněte v relativním klidu, tak daleko od televizní obrazovky a tak daleko, jak to dovoluje připojovací kabel.
- Používejte přednostně videohry, které mají malou obrazovku. Vyhněte se hraní videoher, pokud jste unavení nebo máte nedostatek spánku.
- Dbejte na to, abyste hráli v dobře osvětlené místnosti.
- Při hraní videoher si každou hodinu udělejte 10 až 15 minut přestávku.

ÚDRŽBA A ZÁRUKA

K čištění spotřebiče používejte pouze měkký, mírně navlhčený hadřík.
Na tento výrobek se vztahuje naše dvouletá záruka.
V případě požadavku na záruční nebo pozáruční servis se obraťte na svého distributora a předložte platný doklad o koupi. Naše záruka se vztahuje na výrobní a materiálové vady, s výjimkou poškození způsobených nedodržením návodu k obsluze nebo nedbalým zacházením s tímto výrobkem (např. demontáž, vystavení teplu a vlhkosti atd.). Doporučujeme vám, abyste si obal ponechali pro další použití. Za účelem neustálého zlepšování našich služeb můžeme měnit barvy a údaje o výrobku uvedené na obalu.
POZNÁMKA: Tento návod k použití si uschovejte, protože obsahuje důležité informace.

Odkaz: DJ160
Navrženo v Evropě - vyrobeno v Číně
©Lexibook®
Lexibook S.A.
Bât 11,
6 avenue des Andes
91940 Les Ulis
France

Tento výrobek není hračka.

V případě zájmu o poprodejní servis nás prosím kontaktujte na následující adrese:
savcomfr@lexibook.fr

Ochrana životního prostředí
Elektrické spotřebiče, které již nepotřebujete, lze recyklovat a nesmí se likvidovat společně s domovním odpadem! Aktivně podporujte zachování a zlepšování kvality životního prostředí tím, že tento spotřebič odevzdáte ve sběrném středisku (pokud je k dispozici).

Správná likvidace baterií v tomto výrobku
(Platí v zemích se systémem odděleného sběru) Tento symbol znamená, že výrobek obsahuje integrovanou dobíjecí baterii, na kterou se vztahuje evropská směrnice 2013/56/EU a kterou nelze likvidovat s běžným domovním odpadem. Všechny baterie musí být likvidovány odděleně od komunálního odpadu prostřednictvím sběrných zařízení určených vládou nebo místními úřady. Správná likvidace použitých baterií pomůže zabránit možným negativním důsledkům pro životní prostředí, zdraví zvířat a lidí. Důrazně doporučujeme odnést výrobek do oficiálního sběrného místa nebo servisního střediska, aby mohl dobíjecí baterii vyjmout odborník. Zjistěte informace o místním systému třídného sběru elektrických a elektronických výrobků a dobíjecích baterií. Dodržujte místní předpisy a nikdy nelikvidujte výrobek a dobíjecí baterie společně s domovním odpadem. Podrobnější informace o způsobu likvidace použitých baterií získáte na místním úřadě nebo ve středisku pro likvidaci odpadu.

POLSKI

ZAWARTOŚĆ

W tym pudełku znajdziesz :
- 1 x kamera - 1 x karta micro SD 32 GB - 1 x kabel ładujący USB-C - 5 markerów
- 4 rolki papieru termicznego - 3 arkusze naklejek - 1 x pasek na nadgarstek
- 1 x instrukcja obsługi

ZAPOZNANIE Z APARATEM

1) Przycisk fotografowania
2) Przycisk zasilania
3) Przycisk w górę
4) Prawy przycisk
5) Przycisk w lewo
6) Przycisk w dół
7) Lampa błyskowa
8) Przednia kamera
9) Drzwiczki komory drukowania
10) Gniazdo kart micro SD/TF
11) Gniazdo ładowania USB-C
12) Przycisk resetowania
13) Wskaźnik naładowania baterii
14) Tylna kamera

OSTRZEŻENIE: Wszystkie materiały opakowaniowe, takie jak taśma, arkusze plastikowe, opaski druciane i etykiety nie są częścią tego produktu i powinny zostać wyrzucone dla bezpieczeństwa dziecka.

ŹRÓDŁA ZASILANIA

Aparat cyfrowy działa za pomocą kabla ładującego USB typu C (w zestawie) lub za pomocą adaptera typu USB (brak w zestawie) DC 5.0V ⎓ 1.2A.
Bateria: Bateria litowa 3.7V ⎓ 1200 mAh.

Ładowanie urządzenia:
1. Sprawdź, czy urządzenie jest wyłączone.
2. Za pomocą dostarczonego kabla USB podłącz port USB-C (11) aparatu, drugi koniec podłącz do ładowarki. Kamera zacznie się ładować, wskaźnik Red Battery będzie migał.
3. Po zakończeniu ładowania, wskaźnik Red Battery będzie wyłączony.

OSTRZEŻENIE:
- Niebezpieczeństwo wybuchu w przypadku nieprawidłowej wymiany baterii.
  Proszę wymieniać ją tylko na taką samą lub równoważną baterię.
- Baterii nie należy wystawiać na działanie wysokich temperatur, takich jak światło słoneczne, ogień lub inne podobne czynniki.
- Nieprawidłowe działanie lub utrata pamięci mogą być spowodowane silnymi zakłóceniami częstotliwości lub wyładowaniami elektrostatycznymi. W przypadku wystąpienia jakichkolwiek nieprawidłowości należy wyłączyć, a następnie ponownie włączyć urządzenie lub odłączyć kabel USB.
- Minimalne odległości wokół urządzenia w celu zapewnienia wystarczającej wentylacji.
- Na produkcie nie należy umieszczać źródeł otwartego ognia, takich jak świece.
- Nie należy utrudniać wentylacji poprzez zakrywanie otworów wentylacyjnych przedmiotami, takimi jak gazety, obrusy, zasłony itp.
- Używanie urządzenia w klimacie umiarkowanym.
- Baterie należy utylizować w sposób bezpieczny.
- Wymiana baterii na niewłaściwy typ, który może pokonać zabezpieczenie (na przykład w przypadku niektórych typów baterii litowych);
- Wrzucenie baterii do ognia lub gorącego pieca, albo mechaniczne zgniecenie lub baterii, co może spowodować wybuch
- Pozostawienie baterii w otoczeniu o bardzo wysokiej temperaturze, co może spowodować wybuch lub wyciek łatwopalnego płynu lub gazu; oraz
- Bateria poddana działaniu bardzo niskiego ciśnienia powietrza, które może spowodować wybuch lub wyciek łatwopalnego płynu lub gazu.

SPECIFIKACE

Obrazovka	2 Palce
Uložný prostor	Micro SD karta podporuje až 64GB
Formát souboru fotografií	JPG
Jazyky	Francouzština, Angličtina, Němčina, Španělština, Portugalština, Italština, Holandština
Video-filformat	AVI
Rozlišení videa	720P (1280 x 720pixelů 30fps) / 1080P (1920 x 1080pixelů 15fps)
Formát zvukového souboru	MP3
Velikost fotografie	1M / 3M / 5M / 8M / 12M
Fotorámečky	Podpora 8 rámečků
Baterie	Vestavěná 1200 mAh Li-ion baterie
Režim tisku	Tisk v šedé barvě nebo bodový tisk

Připojení fotoaparátu k počítači
1. Existují dva způsoby, jak připojit obsah fotoaparátu k počítači:
   a. Připojte dodaný kabel USB-C k počítači a fotoaparátu.
   b. Vyjměte micro-SD kartu a vložte ji do čtečky paměťových karet, kterou pak připojíte k počítači.
2. Otevřete „My Computer" (Tento počítač) nebo „Windows Explorer" (Průzkumník Windows) na vašem počítači.

Tryb zdjęć
1. W trybie robienia zdjęć naciśnij i przytrzymaj prawy przycisk (4), aby przełączać między przednią i tylną kamerą.
- Jeśli chcesz, aby aparat automatycznie wydrukował zrobione zdjęcie, naciśnij prawy przycisk (4). W prawym górnym rogu ekranu pojawi się mała ikona drukarki.
- Jeśli nie chcesz, aby aparat automatycznie drukował zdjęcie, naciśnij ponownie przycisk (4). Ikona zniknie.
2. Naciśnij krótko przycisk robienia zdjęć (1), aby zrobić zdjęcie.
3. Naciśnij i przytrzymaj przycisk (3), aby powiększyć zdjęcie do x10
4. Długie naciśnięcie przycisku (6), aby pomniejszyć zdjęcie
5. Krótko naciśnij strzałki (3), (6), aby przewijać filtry.
6. Naciśnij przycisk zasilania (2), aby wrócić do menu

Efekty do zdjęć:
Po przejściu do trybu zdjęciowego, użytkownik ma dostęp do różnych ramek (łącznie 8), efektów (łącznie 14) i trybów fotografowania (łącznie 4). Naciskaj krótko przyciski (3) i (6), aby przełączać się między wszystkimi trybami.
Masz dostęp do 8 różnych funkcji fotografowania. W górnym lewym rogu wyświetlacza pojawi się ikona trybu:
3-sekundowy minutnik przed zrobieniem zdjęcia.
5-sekundowy minutnik przed zrobieniem zdjęcia.
10-sekundowy minutnik przed zrobieniem zdjęcia.
Tworzy efekt „rysowania" na zdjęciu czarno-białym.

Tryb wideo
1. Krótko naciśnij przycisk robienia zdjęć (1), wskaźnik pracy zacznie migać, a aparat rozpocznie nagrywanie filmu.
2. Ponownie naciśnij krótko przycisk robienia zdjęć (1), aby zatrzymać nagrywanie wideo, wskaźnik pracy przestanie migać.
3. Naciśnij krótko przycisk zasilania (2), aby powrócić do menu.

Tryb podglądu
1. Krótko naciśnij lewy (5) lub prawy (4) przycisk, aby wybrać żądane pliki.
2. Aby odtworzyć nagrany film, naciśnij krótko przycisk robienia zdjęć (1), aby odtworzyć i naciśnij ponownie, aby wstrzymać odtwarzanie.
Jeśli podczas robienia zdjęcia nie wybrano automatycznego drukowania zdjęcia i chcesz je wydrukować teraz:
1. Przejdź do trybu "Podgląd".
2. Strzałkami (4) i (5) przejdź do żądanego zdjęcia.
3. Upewnij się, że "tryb drukarki" jest włączony, klikając przycisk (6) i że ikona drukarki znajduje się w prawym górnym rogu ekranu. Jeśli nie, ponownie naciśnij krótko przycisk (6), aż ikona będzie widoczna.
4. Naciśnij krótko przycisk robienia zdjęć (1).
5. Zdjęcie zostanie wydrukowane.

Tryb gry
Kamera oferuje 5 gier. Naciśnij krótko lewy (5) lub prawy (4) przycisk, aby wybrać żądaną grę i naciśnij krótko przycisk robienia zdjęć (1), aby rozpocząć grę.

Tryb MP3
1. Włącz aparat i naciśnij krótko przycisk w lewo (5) lub w prawo (4), aby wybrać ikonę trybu MP3.
2. Naciśnij krótko przycisk robienia zdjęć (1), aby włączyć tryb MP3.
3. Pliki audio na karcie micro SD zostaną odtworzone automatycznie.
4. Naciśnij krótko przycisk w lewo (5) lub w prawo (4), aby wybrać żądany plik audio.
5. Naciśnij krótko przycisk nagrywania (1), aby wstrzymać odtwarzanie pliku audio.
6. Aby powrócić do listy plików audio, naciśnij krótko przycisk zasilania (2).
przycisk zasilania (2).
7. Naciśnij krótko przycisk zasilania (2), aby powrócić do strony głównej.

Lampa błyskowa:
Gdy aparat jest w trybie robienia zdjęć
1. Naciśnij krótko lewy przycisk (5), aby włączyć lub wyłączyć lampę błyskową.
2. W górnej części ekranu pojawi się ikona słońca lub półksiężyca. Jeśli wyświetlana jest ikona słońca, lampa błyskowa włączy się automatycznie podczas robienia zdjęcia. Jeśli wyświetlana jest ikona księżyca, lampa błyskowa nie zostanie włączona podczas robienia zdjęcia.
Ostrzeżenie: Nie używaj lampy błyskowej w odległości mniejszej niż 1 m od fotografowanego obiektu

SPECYFIKACJE

Wyświetlacz	2-calowy
Pamięć masowa	Obsługa kart Micro SD do 64 GB
Format pliku zdjęcia	JPG
Języki	Francuski, angielski, niemiecki, hiszpański, portugalski, włoski, holenderski
Format pliku wideo	AVI
Rozdzielczość wideo	720P (1280 x 720pixels 30fps) / 1080P (1920 x 1080pixels 15fps)
Format pliku audio	MP3
Rozmiar zdjęcia	1M / 3M / 5M / 8M / 12M
Ramki do zdjęć Obsługa	8 ramek
Bateria	Wbudowana bateria li-ion o pojemności 1200 mAh
Tryb drukowania	Drukowanie w odcieniach szarości lub drukowanie punktowe

Jak podłączyć kamerę do komputera
1 Kamerę można podłączyć do komputera na dwa sposoby:
a. Podłącz dołączony kabel USB-C do komputera i kamery.
b. Wyjmij kartę micro SD z aparatu i włóż ją do czytnika kart, a następnie podłącz czytnik kart do komputera.
2. Otwórz "Mój komputer" lub "Eksplorator Windows" na komputerze.
3. Pojawi się "Dysk wymienny". Kliknij go dwukrotnie, aby wyświetlić zawartość.
4. Można teraz kopiować i zapisywać zdjęcia i pliki wideo na komputerze.

USTAWIENIE KAMERY

Przeczytaj, zanim Ty lub Twoje dzieci skorzystacie z gier wideo. Niektóre osoby są podatne na napady padaczkowe lub utratę przytomności w wyniku zobaczenia pewnych migoczących świateł lub przedmiotów często obecnych w życiu codziennym.
Osoby te są zagrożone napadami, gdy oglądają pewne obrazy telewizyjne lub grają w pewne gry wideo. Takie zdarzenia mogą wystąpić nawet wtedy, gdy dana osoba nie miała wcześniejszej historii medycznej dotyczącej padaczki. Jeśli u Ciebie lub członka Twojej rodziny kiedykolwiek wystąpiły objawy związane z padaczką (drgawki lub utrata przytomności) podczas oglądania migoczących świateł lub obrazów, przed użyciem skonsultuj się z lekarzem. Zaleca się, aby rodzice nadzorowali swoje dzieci podczas grania w gry wideo. Jeśli u Ciebie lub Twojego dziecka wystąpi którykolwiek z następujących objawów: zawroty głowy, problemy z widzeniem, napięcie oczu lub mięśni, utrata przytomności, mimowolne ruchy lub drgawki, natychmiast przerwij grę i skonsultuj się z lekarzem.

Środki ostrożności, które należy podjąć w każdym przypadku podczas korzystania z gry wideo:
- W przypadku korzystania z gry wideo, którą można podłączyć do ekranu telewizora, należy stać lub siedzieć stosunkowo daleko od ekranu telewizora i na tyle, na ile pozwala na to kabel połączeniowy.
- Używaj raczej gier wideo z małym ekranem. Unikaj gier wideo, gdy jesteś zmęczony lub brakuje Ci snu.
- Upewnij się, że grasz w pokoju, który jest dobrze oświetlony.
- Podczas grania w gry wideo, rób 10-15 minutowe przerwy co godzinę.

KONSERWACJA I GWARANCJA

Do czyszczenia urządzenia należy używać wyłącznie miękkiej, lekko wilgotnej szmatki.
Ten produkt jest objęty naszą 2-letnią gwarancją
W przypadku jakichkolwiek roszczeń z tytułu gwarancji lub obsługi posprzedażowej należy skontaktować się z dystrybutorem i przedstawić ważny dowód zakupu. Nasza gwarancja obejmuje wszelkie wady materiałowe i wykonawcze, z wyjątkiem pogorszenia jakości wynikającego z nieprzestrzegania instrukcji obsługi lub nieostrożnego obchodzenia się z urządzeniem (np. demontaż, wystawienie na działanie wysokiej temperatury i wilgoci itp.)
Zaleca się zachowanie opakowania w celu ewentualnego dalszego wykorzystania.
W celu poprawy jakości naszych usług, możemy wprowadzić zmiany w kolorach i szczegółach produktu pokazanych na opakowaniu.

UWAGA: Proszę zachować tę instrukcję, zawiera ona ważne informacje.

Odnośnik: DJ160
Zaprojektowany w Europie - Wyprodukowany w Chinach
©Lexibook®

Lexibook S.A.
6 avenue des Andes
Bâtiment 11
91940 Les Ulis
France

Ten produkt nie jest zabawką.

Jeśli masz problem posprzedażowy lub skargę, napisz na adres **savcomfr@lexibook.com.**

Ochrona środowiska
Niepotrzebne urządzenia elektryczne mogą być poddane recyklingowi i nie powinny być wyrzucane razem ze zwykłymi odpadami domowymi! Prosimy o aktywne wspieranie ochrony zasobów i pomoc w ochronie środowiska poprzez oddanie tego urządzenia do punktu zbiórki (jeśli jest dostępny).

Prawidłowa utylizacja baterii w tym produkcie
(Dotyczy krajów z systemem selektywnej zbiórki odpadów) Ten symbol oznacza, że produkt zawiera wbudowany akumulator objęty dyrektywą europejską 2013/56/