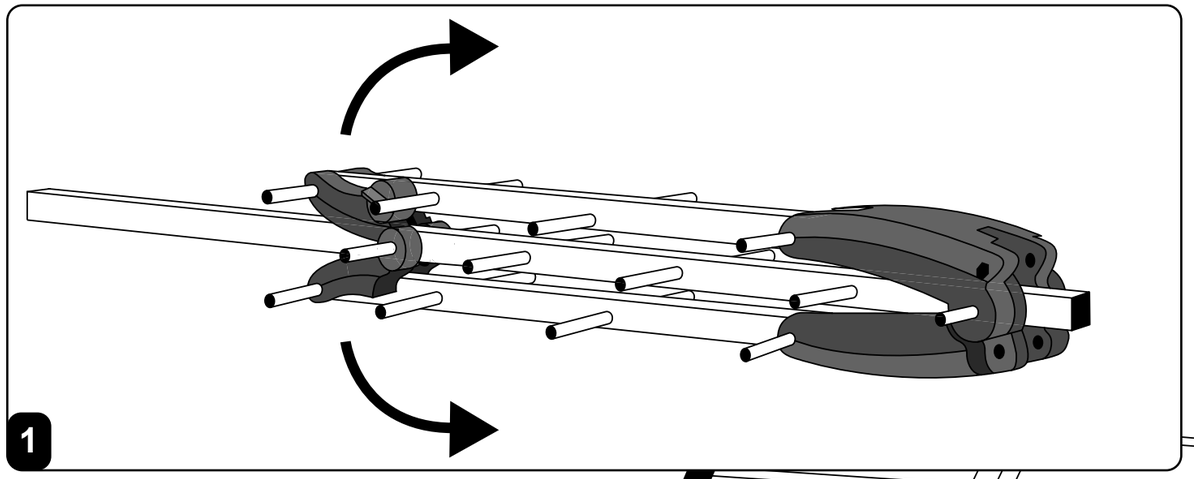

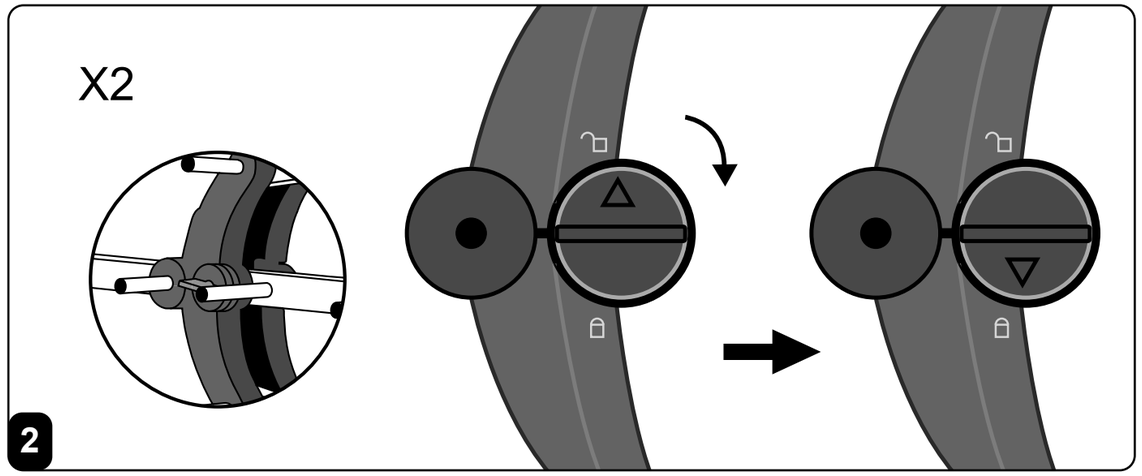

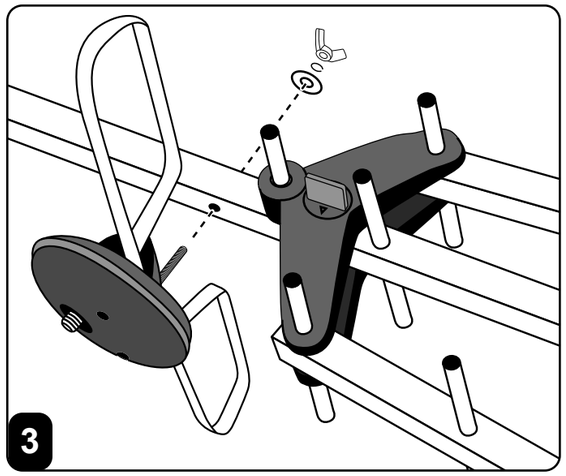

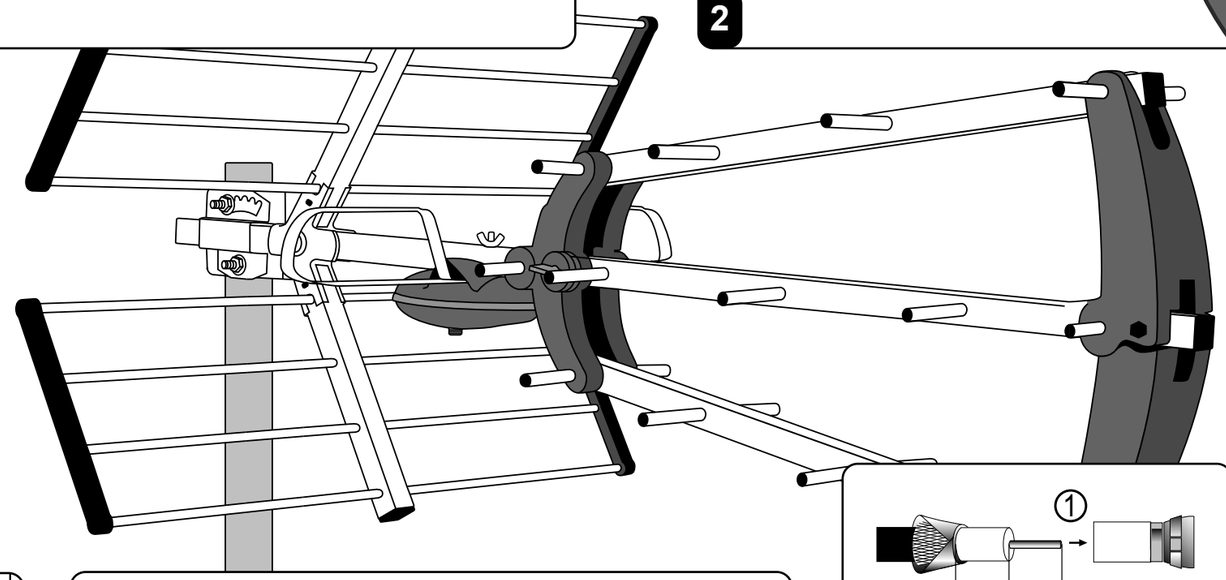

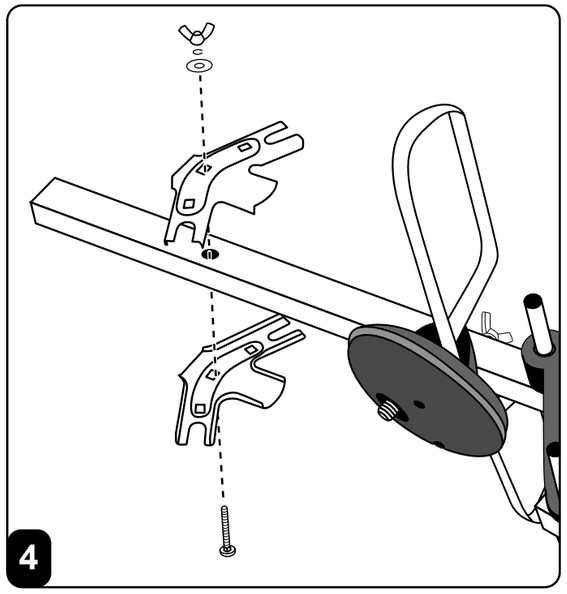

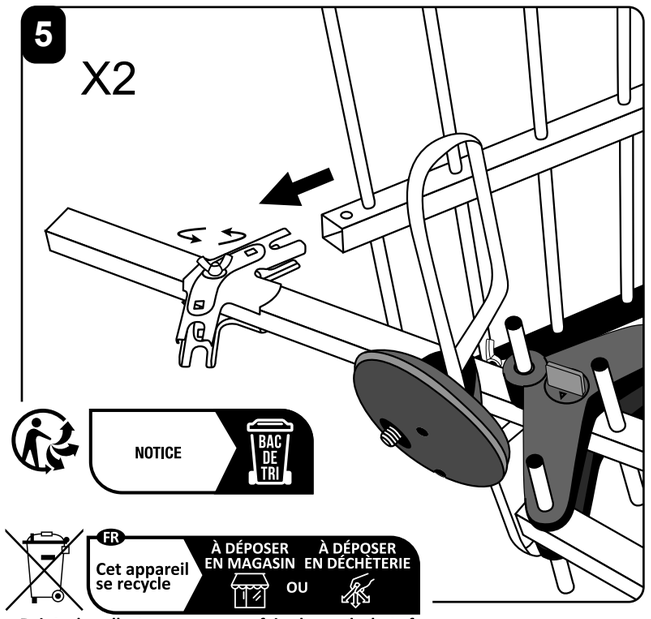

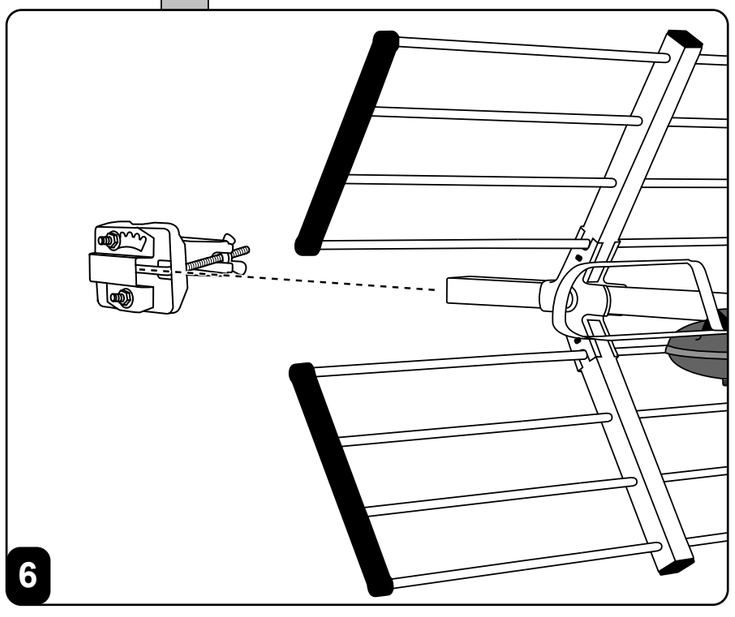

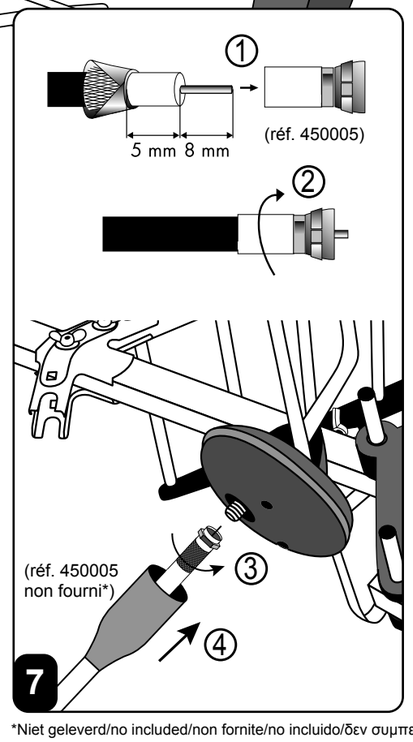

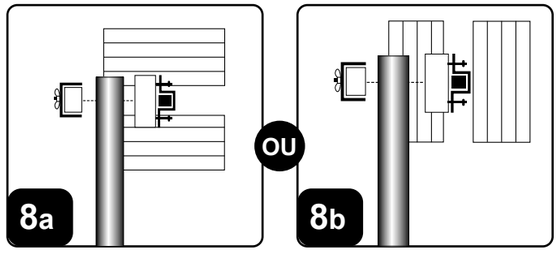

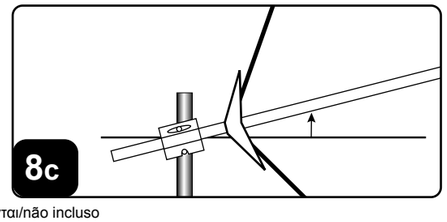

NOTICE BAC DE TRI

FR Cet appareil se recycle À DÉPOSER EN MAGASIN OU À DÉPOSER EN DÉCHÈTERIE

Points de collecte sur www.quefairedemesdechets.fr

*Niet geleverd/no included/non fornite/no incluido/δεν συμπεριλαμβάνονται/não incluso

METRONIC

415047

FR

1. INTRODUCTION

Toutes nos félicitations pour votre choix, vous venez d'acquérir une antenne de qualité. Nous développerons, ci-après, une présentation des produits complémentaires à l'antenne que vous venez de vous offrir afin d'optimiser votre réception. Nous vous présenterons également des conseils et astuces afin de vous faciliter l'installation de votre antenne.

2. INSTALLATION

- Suivre attentivement cette notice (sur les deux faces).
- Pour le raccordement du câble au boîtier (de couleur noire) de l'antenne, utilisez de préférence un câble neuf afin d'avoir la meilleure réception possible.
- Renseignez-vous sur la polarisation de l'émetteur près de chez vous (horizontale schéma 8a - cas le plus fréquent, verticale schéma 8b) car ceci déterminera la façon de disposer votre antenne.
- Si votre réception est suffisante (jusqu'à 10-15 km de l'émetteur), vous pouvez installer votre antenne sous les combles.

3. AMPLIFIER LE SIGNAL REÇU

Pas d'image, l'image se fige avec un effet de mosaïque et le son est saccadé : l'émetteur est trop éloigné, de faible puissance, ou la longueur de votre câble est trop importante. Vous devez amplifier le signal pour augmenter la qualité de réception.

Remarque :

Plus l'amplificateur est placé à proximité de l'antenne, meilleure est votre amplification.

Utilisez donc de préférence si vous en avez la possibilité un amplificateur pour montage à l'extérieur.

- Kit amplificateur coupleur pour 1 ou 2 antennes UHF 30dB, à réglage de gain (alimentation secteur fournie), connections à fiches F réf. 432171.

Vous pouvez également utiliser un amplificateur d'intérieur :

- Amplificateur UHF, 26dB, gain réglable, 2 sorties TV 9.52mm, alimentation intégrée, réf. 432177
- Amplificateur FM/UHF, 30dB, gain réglable, 2 sorties TV 9.52mm, alimentation intégrée réf. 432176
- Amplificateur UHF, 28dB, gain réglable, répartiteur 4 sorties à fiches F, alimentation intégrée réf. 432175

4. DISTRIBUER LE SIGNAL

Pour la répartition du signal terrestre uniquement, utilisez de préférence des répartiteurs blindés en T à ferrite (Réf. 436201 ou 436211) ou utilisez des répartiteurs à fiches F (Répartiteur, 2, 3 ou 4 sorties réf. 436112, réf. 436113, réf. 436114).

Pour répartir un signal terrestre et/ou satellite, utilisez des répartiteurs à fiches F (Répartiteur, 2, 3, 4 ou 6 sorties réf. 436302, réf. 436303, réf. 436304 ou réf. 436305.).

GB

1. INTRODUCTION

Congratulations for your choice, you have purchased a high quality product. We will present here below a range of accessories that might help you to improve your reception if necessary. Tips and pieces of advice will also be presented in order to ease the installation of the product.

2. INSTALLATION

- Please carefully read both faces of this document.
- To connect the cable to the dipole (black) of the antenna, you should use a new cable to get the best reception.
- Inquire about the polarity of the signal to receive, the orientation of the antenna depends on that. You can check the antennas in the neighborhood. Most of time, the antenna must be horizontal (sch. 8a).
- If the TV transmitter is not very far from your house (10~15km), you may install the antenna in the roof space.

3. BOOSTING THE SIGNAL

If you have a «no signal» message on the screen, if the picture freezes, if erratic blocks appear on the screen, if the sound is jerky, it's probably because the signal is too low (transmitter too far, cable too long,…) You must add an amplifier to boost the signal.

Note, the closest the amplifier to the antenna, the best it is for the signal. Dus het beste om te gebruiken als je de mogelijkheid om een versterker buiten monteren.

- Kit versterker koppeling voor 1 of 2 antennes UHF 30dB, instelbare gain (voeding meegeleverd) aansluitingen lakens F ref. 432171.

U kunt ook gebruik maken van een overdekt versterker:

- UHF versterker, 26 dB, instelbare gain, 9.52mm 2 tv uitgangen, geïntegreerde voeding, ref. 432177
- Versterker FM / UHF 30dB, instelbare gain, 9.52mm 2 tv uitgangen, geïntegreerde voeding ref. 432176
- UHF Versterker, 28dB, instelbare gain, crossover 4 uitgangen F stekkers, geïntegreerde voeding ref. 432175

4. SPLITTING THE SIGNAL

Alleen voor de distributie van terrestrische signaal, gebruik bij voorkeur dispatchers afgeschermd ferriet T (Ref. 436201 of 436211).

Om een terrestrische en / of satelliet signaal verspreiden, gebruiken dispatchers F stekkers (verdeler, 2, 3, 4 of 6 uitgangen ref. 436302, ref. 436303, ref. 436304 of ref. 436305.).

IT

1. INTRODUZIONE

Congratulazioni per la vostra scelta, avete acquistato un'antenna di qualità.

Di seguito indichiamo dei prodotti complementari che possono ottimizzare la ricezione di quest' antenna.

2. INSTALLAZIONE

- Seguire attentamente le istruzioni di montaggio
- Per il collegamento del cavo alla dipolo è preferibile l'utilizzo di un cavo nuovo per una migliore ricezione.
- Informarsi sulla polarizzazione del trasmettitore più vicino a te (8a modello orizzontale - il caso più comune, 8b modello verticale) in quanto questo determinerà il posizionamento dell'antenna.
- Se la ricezione è sufficiente, è possibile installare l'antenna in un sottotetto.

3. AMPLIFICARE IL SEGNALE RICEVUTO

Se non si riceve nessuna immagine oppure si blocca con un effetto mosaico e il suono è disturbato.

Il ripetitore è troppo lontano, di potenza limitata o il cavo è troppo lungo.

In questi casi è necessario amplificare il segnale per aumentare la qualità di ricezione.

Nota: più l'amplificatore è posizionato vicino all'antenna, migliore è l'amplificazione.

E' consigliato l'utilizzo di un amplificatore esterno.

- Amplificatore/Accoppiatore da esterno: 2 ingressi / 2 uscite TV, guadagno regolabile (alimentatore incluso) connessioni spina "F" cod. 440150.

È inoltre possibile utilizzare un amplificatore interno:

- Amplificatore da interno: 1 ingresso / 1 uscita TV - FM / UHF / VHF

20 dB, guadagno regolabile, connessioni spina "F", rif. 440112

4. DISTRIBUIRE IL SEGNALE

Per la distribuzione del segnale terrestre solo, utilizzano preferibilmente i partitori a «T» schermati a ferrite (Rif. 436201 o 436211).

Per distribuire un segnale terrestre e / o satellitare, utilizzare i partitori SAT/ TV 2 o 4 uscite (cod. 436302 - 436304).

ES

1. NTRODUCCIÓN

Gracias por su elección. Ha adquirido una antena de alta calidad. Aquí encontrará una serie de productos complementarios a la antena para optimizar su recepción. También encontrará consejos para facilitar la instalación.

2. INSTALACIÓN

- Seguir atentamente este manual.
- Para la conexión del cable a la caja de la antena (de color negro), utilizar preferentemente un cable nuevo para poder obtener la mejor recepción posible
- Consultar la polarización del repetidor más cercano (horizontal, esquema 8a – caso más frecuente, esquema 8b) porque esto determinará la forma de la disposición de su antena.
- Si su recepción es suficiente, puede instalar su antena en la buhardilla.

3. AMPLIFICAR LA SEÑAL RECIBIDA

No hay imagen, la imagen está pixelada.

El repetidor está demasiado alejado, tiene poca potencia, o la longitud de su cable es excesiva. Debe amplificar la señal para aumentar la calidad de recepción.

NOTA: cuanto más próximo está el amplificador de la antena, mejor es la amplificación. Utilizar preferentemente y si es posible un amplificador con montaje exterior.

- Kit amplificador acoplador para 1 o bien 2 antenas UHF 30dB, con ajuste de ganancia (alimentación eléctrica incluida), conexiones con tomas F ref.432171.

Puede utilizar igualmente un amplificador de interior:

- Amplificador UHF, 26dB, ganancia ajustable, 2 salidas TV 9,52mm, alimentación integrada, ref. 432177.
- Amplificador FM/UHF, 30dB, ganancia ajustable, 2 salidas TV 9,52mm, alimentación integrada, ref. 432176.
- Amplificador UHF, 28dB, ganancia ajustable, repartidor 4 salidas con tomas F, alimentación integrada ref. 432175.

4. DISTRIBUIR LA SEÑAL

Para la distribución de la señal terrestre solamente, utilizan preferentemente despachadores apantallados de ferrita T (Ref. 436201 o 436211).

Para distribuir una señal terrestre y / o satélite, use repartidores F (distribuidor, 2, 3, 4 o 6 salidas ref. 436302, ref. 436303, ref. 436304 o ref. 436305.).

PT

1. INTRODUÇÃO

Graças por sua eleição. Adquiriu uma antena de alta qualidade. Aqui encontrará uma série de produtos complementares à antena para otimizar sua recepção. Também encontrará conselhos para facilitar a instalação.

2. INSTALAÇÃO

- Seguir atenciosamente este manual.
- Para ligar o cabo à caixa da antena (de cor preto), utilizar preferencialmente um cabo novo para poder obter a melhor recepção possível
- Conferir a polarização do repetidor mais próximo (horizontal, esquema 8a – caso mais frequente, esquema 8b) porque isto determinará a forma da disposição de sua antena.
- Se sua recepção é suficiente, pode instalar sua antena no sótão.

3. AMPLIFICAR O SINAL RECEBIDO

Não há imagem, a imagem está pixelada.

O repetidor está demasiado afastado, tem pouca potência, ou a longitude de seu cabo é excessiva. Deve amplificar o sinal para aumentar a qualidade de recepção.

NOTA: quanto mais próximo está o amplificador da antena, melhor é a amplificação. Utilizar preferencialmente e se é possível um amplificador com montagem exterior.

- Kit amplificador acoplador para 1 ou bem 2 antenas UHF 30dB, com ajuste de ganho (alimentação elétrica inclusa), ligações com fichas F ref.432171.

Pode utilizar igualmente um amplificador de interior:

- Amplificador UHF, 26dB, ganho ajustável, 2 saídas TV 9,52mm, alimentação integrada, ref. 432177.
- Amplificador FM/UHF, 30dB, ganho ajustável, 2 saídas TV 9,52mm, alimentação integrada, ref. 432176.
- Amplificador UHF, 28dB, ganho ajustável, repartidor 4 saídas com fichas F, alimentação integrada ref. 432175.

4. DISTRIBUIR O SINAL

Para a distribuição de sinal terrestre só, use de preferência despachantes blindado ferrite T (Ref. 436201 ou 436211).

Para distribuir o sinal terrestre e / ou por satélite, use distribuidores F (distribuidor, 2, 3, 4 ou 6 saídas ref. 436.302, ref. 436303, ref. 436304 ou ref. 436305.).

DE

1. EINFÜHRUNG

Herzlichen Glückwunsch zu Ihrer Wahl, Sie haben soeben eine hochwertige Antenne erworben. Nachfolgend werden die Zubehörteile zur Antenne beschrieben, mit denen Sie den Empfang Ihrer Antenne optimieren können. Wir geben Ihnen außerdem Ratschläge und Tipps für eine einfache Installation Ihrer Antenne.

2. INSTALLATION

- Lesen Sie die Vorder- und Rückseite der vorliegenden Bedienungsanleitung aufmerksam durch.
- Verwenden Sie für den Anschluss des Kabels an das schwarze Antennengehäuse bevorzugt ein neues Kabel, damit der Empfang so gut wie möglich ist.
- Erkundigen Sie sich nach der Polarisierung des Senders bei Ihnen (horizontal Abbildung 8a – häufigster Fall, vertikal Abbildung 8b), da dies für die Ausrichtung Ihrer Antenne ausschlaggebend ist.
- Wenn der Empfang ausreichen ist (bis zu 10-15 km vom Sender entfernt), können Sie Ihre Antenne unter dem Dach anbringen.

3. DAS EMPFANGENE SIGNAL VERSTÄRKEN

Wenn Sie kein Bild sehen, das Bild mit einem Mosaik-Effekt einfriert und der Ton ruckartig ist, liegt dies daran, dass der Sender zu weit entfernt, seine Leistung zu gering oder Ihr Kabel zu lang ist. Sie müssen in diesem Fall das Signal verstärken, um die Empfangsqualität zu erhöhen.

Anmerkung:

Je näher sich der Verstärker an der Antenne befindet, desto besser ist Ihre Verstärkung.

Verwenden Sie deshalb nach Möglichkeit immer einen Verstärker für die Außenmontage.

- Koppler-/Verstärker-Kit für 1 oder 2 UHF-Antennen, 30 dB, mit Verstärkungsregelung (Netzteil im Lieferumfang enthalten), F-Steckverbindungen Artikelnr. 432171.

Sie können auch einen Innenverstärker verwenden:

- UHF-Verstärker, 26 dB, einstellbare Verstärkung, 2 TV-Ausgänge 9,52 mm, integriertes Netzteil, Artikelnr. 432177
- FM/UHF-Verstärker, 30 dB, einstellbare Verstärkung, 2 TV-Ausgänge 9,52 mm, integriertes Netzteil, Artikelnr. 432176
- UHF-Verstärker, 28dB, einstellbare Verstärkung, Verteiler mit 4 F-Steckerausgängen, integriertes Netzteil, Artikelnr. 432175

4. SIGNAL VERTEILEN

Verwenden Sie für die Verteilung des DVB-T-Signals bevorzugt abgeschirmte Ferrit-T-Verteiler (Artikelnr. 436201 oder 436211).

Verwenden Sie für die Verteilung des DVB-T- und/oder Satellitensignals abgeschirmte Verteiler mit F-Stecker (Artikelnr. 436302, 436303, 436304, 436305).

FR - IMPORTANT

- Passer le câble au plus court dans l'habitation.
- Ne jamais faire passer le câble dans les conduits de cheminée.
- Fixer le câble coaxial sur le mât à l'aide de ruban adhésif ou de collier PVC.
- Orientation : Utiliser la procédure de votre adaptateur TNT. Orienter l'antenne vers l'émetteur ou sur l'écho (regarder les antennes des maisons voisines). Dans tous les cas après avoir déterminé la direction optimale de l'antenne pour avoir la meilleure réception, bloquer les écrous de serrage sur le mât.

Incliner l'antenne (schéma 8c) pour optimiser la réception dans les régions montagneuses.

GB - IMPORTANT

- Always run the cable the shortest path.
- never run cables through the chimney pipe.
- Fix the cable on the mast thanks adhesive tape or loop cable ties.
- For the alignment, follow the procedure explained in the user manual of your DVB-T receiver. The antenna usually aims at the transmitter, but you may sometimes catch an echo.
- Watching the orientation of the antennas in your neighborhood may help. Once you have found the best orientation for your antenna, definitively tighten all screws and nuts.

In mountainous areas, tilt the antenna to optimize the quality of reception.

IT - IMPORTANTE

- Far passare il cavo lungo sul percorso più breve.
- Non far passare mai il cavo attraverso il comignolo.
- Fissare il cavo coassiale sull' asta con nastro adesivo.
- Puntamento : Seguire le istruzioni del suo ricevitore. Puntare l'antenna verso il trasmettitore (osservare le antenne sulle case vicine). Posizionare l'antenna fino ad ottenere una ricezione ottimale, poi stringere il fisaggio sul palo d'antenna. Inclinare l'antenna (schema 8c) per ottimizare la ricezione nelle zone di montagna.

ES - IMPORTANTE

- En la casa, pasar el cable por el recorrido más corto.
- No pasar el cable NUNCA por la chimenea.
- Su antena no está protegida contra los rayos. Si cae un rayo sobre su antena y el cable está conectado en su TV, éste de dañará definitivamente. Para proteger su TV, utilice un tapón de seguridad).
- Orientación : Orientar la antena hacia la estación emisora o hacia el eco (mirar las antenas de las casas cercanas). En todos los casos, después de determinar la dirección óptima de la antena, apretar definitivamente las tuercas sobre el mástil. Inclinar la antena (esquema 8c) para optimizar la recepción en las regiones montañosas.

PT - IMPORTANTE

- Na casa, passar o cabo pelo percurso mais curto.
- Não passar o cabo NUNCA pela chaminé.
- Sua antena não está protegida contra os raios. Se cai um raio sobre sua antena e o cabo está conectado em seu TV, este de danará definitivamente. Para proteger seu TV, utilize uma tampa de segurança).
- Orientaçaõ : Orientar a antena em direcçaõ do emisor ou no eco (olhar para as antenas das casas vezinhas). En todos os casos, despois de ter determinado a direcçaõ optima da sua antena bloquear as porcas de pressaõ sobre a mastro. Inclinar a antena (esquema 8c) para melhorar a recepção nas regiões montanhosas.

DE - WICHTIG

- Verlegen Sie das Kabel in der Wohnung über den kürzesten Weg.
- Verlegen Sie das Kabel niemals durch Schornsteinschächte.
- Befestigen Sie das Koaxial-Kabel mithilfe von Klebeband oder PVC-Kleber am Antennenmast.
- Ausrichtung: Nutzen sie das Verfahren Ihres DVB-T-Adapters. Richten Sie die Antenne auf den Sender oder auf die Stelle, von der das Signal zurückgegeben wird, aus (schauen Sie, wie die Antennen der Nachbarhäuser ausgerichtet sind). In jedem Fall müssen Sie, nachdem Sie Ihre Antenne optimal ausgerichtet haben, die Klemmmuttern am Antennenmast feststellen. Neigen Sie die Antenne (Abbildung 8c), um den Empfang in gebirgigen Regionen zu optimieren.

www.metronic.com/pdf/notice_DEEE.pdf

Garantie 5 Ans CONSTRUCTEUR

www.metronic.com/a/garantie.php

GARANZIA : Il prodotto è coperto dalla garanzia legale del venditore di 24mesi per difetti di conformità prevista dagli articoli 128 e ss. del D.Lgs. n.206/2005 (Codice del Consumo). ATTENZIONE: La garanzia non è valida senza lo scontrino o la ricevuta fiscale di acquisto.

FRANCE Assistance technique
02 47 346 392
hotline@metronic.com
ITALIA 02 94 94 36 91
tecnico@metronic.com

ESPAÑA/PORTUGAL
Servicio técnico : +34 93 713 26 25
soporte@metronic.com
BELGIQUE 02 391 41 20
DEUTSCHLAND hilfe@metronic.de

CE