23w21

Ref. 477131

FR - Notice d'utilisation du lecteur CD-MP3 / Cassette

IT - Istruzioni per l'uso della lettore CD-MP3 / Cassette

ES - Manual de instrucciones lector CD-MP3 / Cassette

PT - Manual de instruções leitor CD-MP3 / Cassette

DE - Bedienungsanleitung CD-MP3-Spieler / Kassette

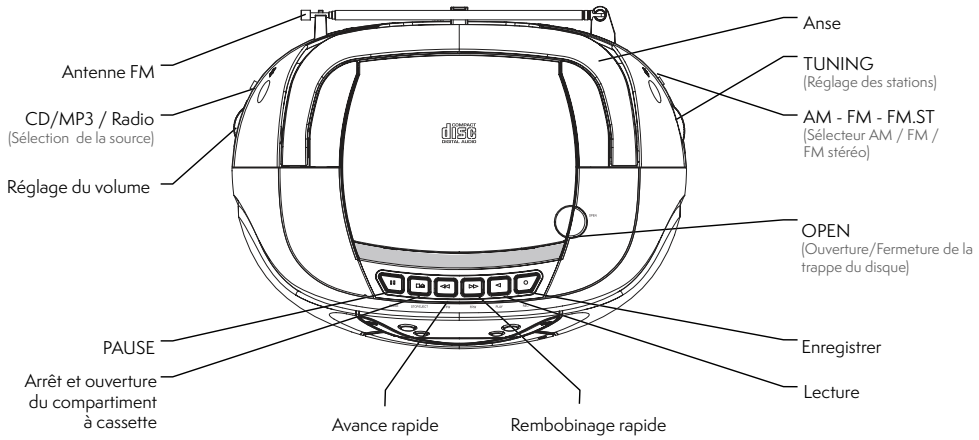
Antenne FM
CD/MP3 / Radio
(Sélection de la source)
Réglage du volume
PAUSE
Arrêt et ouverture du compartiment à cassette
Avance rapide
Rembobinage rapide
Anse
TUNING
(Réglage des stations)
AM - FM - FM.ST
(Sélecteur AM / FM / FM stéréo)
OPEN
(Ouverture/Fermeture de la trappe du disque)
Enregistrer
Lecture

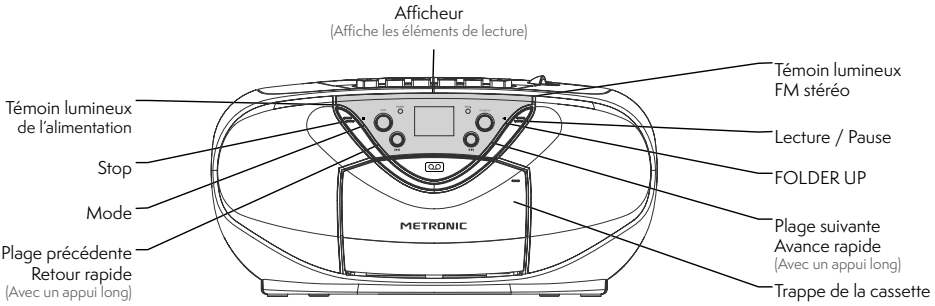
Afficheur
(Affiche les éléments de lecture)
Témoin lumineux de l'alimentation
Stop
Mode
Plage précédente
Retour rapide
(Avec un appui long)
Témoin lumineux FM stéréo
Lecture / Pause
FOLDER UP
Plage suivante
Avance rapide
(Avec un appui long)
Trappe de la cassette
METRONIC

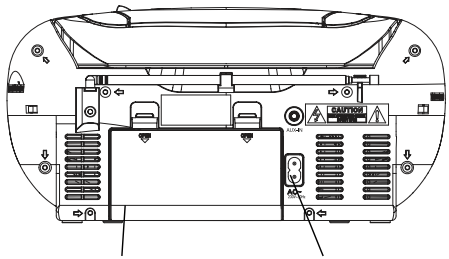
Emplacement pour piles :
6 x 1,5V type C (LR14) (Non fournies)
Connecteur d'alimentation secteur

AVANT-PROPOS

Nous vous remercions d'avoir choisi le Radio CD-MP3 / Cassette et sommes persuadés qu'il vous donnera entière satisfaction.
Après avoir branché l'appareil sur le secteur ou inséré 6 piles type C/LR14 (non fournies) dans le compartiment à piles en respectant la polarité indiquée, vous pourrez utiliser votre appareil.

COMMENT ÉCOUTER LA RADIO

- Sélectionnez la position « RADIO » au moyen de l'interrupteur à coulisse.
- Choisissez la FM, la FM stéréo ou l'AM avec le bouton AM - FM - FM St.
- Dépliez et orientez l'antenne télescopique.
- Réglez la radio avec le bouton Tuning.

COMMENT ÉCOUTER UN CD

- Sélectionnez la position « CD/MP3 » au moyen de l'interrupteur à coulisse.
- Soulevez le couvercle « OPEN »
- Mettez un CD (écriture sur le dessus) dans le lecteur.
- Refermez le couvercle. Le nombre total des titres apparaît sur l'afficheur après quelques secondes.
- Appuyez sur le bouton ▶II pour lancer la lecture.

COMMENT ÉCOUTER UNE CASSETTE

Il est possible de lire des cassettes standard ou d'enregistrer à partir de la radio ou du lecteur de CD.
Sélectionnez la position «TAPE» au moyen de l'interrupteur à coulisse.
Appuyez sur Eject et insérez la cassette dans le compartiment prévu à cet effet, en plaçant la face que vous souhaitez écouter face à vous.
Vérifiez que la bande est bien tendue afin de ne pas endommager l'appareil ou la cassette.
Fermez le compartiment.

- Pour interrompre la lecture appuyez sur **PAUSE**
- Pour reprendre la lecture, appuyez de nouveau sur cette touche.
- Pour arrêter la lecture, appuyez sur **STOP**
- Pour avancer rapidement ou rembobiner, appuyez sur ⏮ ou ⏭.

ENREGISTREMENT SUR CASSETTE

Utilisez les touches du lecteur cassette pour ce type d'opération.

1) Appuyez sur **STOP/EJECT** pour ouvrir le compartiment à cassette et insérez une cassette vierge en plaçant la face sur laquelle vous souhaitez effectuer l'enregistrement face à vous.

2) Sélectionnez la source du programme à enregistrer
Pour effectuer un enregistrement à partir du lecteur CD, chargez un CD et appuyez sur CD.
Pour effectuer un enregistrement à partir de la radio, réglez la station souhaitée.

3) Appuyez sur REC pour lancer l'enregistrement (la touche **PLAY** s'enfonce automatiquement)
Pour interrompre l'enregistrement appuyez sur **PAUSE**
Pour reprendre l'enregistrement, appuyez de nouveau sur cette touche.
Pour arrêter l'enregistrement, appuyez sur **STOP/EJECT.**

COMMENT ÉCOUTER LA MUSIQUE À PARTIR D'UN APPAREIL AUDIO EXTERNE

Connectez l'appareil audio externe sur l'entrée AUX-IN du radio CD-Cassette à l'aide d'un cordon Jack stéréo 3,5mm (non inclus).
Pour tout le reste des opérations, le contrôle se fait à partir de l'appareil audio externe.

FONCTIONS SPÉCIALES

TOUCHE FOLDER UP

- Permet de naviguer plus facilement lorsqu'un CD-MP3 contient beaucoup de fichiers rangés dans différents répertoires ou dossiers.
- Un appui sur ce bouton permet d'aller au dossier suivant.

MODE REPEAT

Pour reboucler sur la piste en cours :
- Pendant la lecture, appuyez 1 fois sur le bouton **MODE**
- L'inscription «**REP**» s'affiche à l'écran.

Pour reboucler sur le dossier contenant la piste en cours (mode CD-MP3 uniquement) :
- Pendant la lecture, appuyez 2 fois de suite sur le bouton **MODE**
- L'inscription «**REP ALBUM** » s'affiche à l'écran.

Pour reboucler sur l'ensemble du disque :
- Pendant la lecture, appuyez 3 fois sur le bouton **MODE**
- L'inscription «**REP ALL**» s'affiche à l'écran.

MODE RANDOM (LECTURE ALÉATOIRE)

Pendant la lecture, appuyez 4 fois sur le bouton MODE

L'inscription «RAND» s'affiche à l'écran.

MODE PROG.

Permet de jouer successivement une sélection de titres en mode CD.
En mode CD, la liste de lecture peut contenir jusqu'à 20 pistes.
Pour démarrer une programmation :
- Appuyez sur le bouton ■ pour quitter le mode lecture ou programmation.
- Appuyez sur le bouton **MODE.** L'écran affiche «P01» et clignote.
- Appuyez sur le bouton **FOLDER UP** pour sélectionner le dossier désiré.
- Appuyez sur le bouton ⏮ ou ⏭ pour choisir la piste désirée.
- Recommencez l'opération pour choisir d'autres titres.
- Appuyez sur le bouton MODE pour mémoriser la sélection.
- La sélection terminée, appuyez sur le bouton ⏯ pour lancer la liste de lecture.
- L'inscription «PROG» s'affiche à l'écran.
- Pour annuler la programmation et revenir en mode normal, appuyer 2 fois sur le bouton ■.

CARACTÉRISTIQUES TECHNIQUES

- Class 1 Laser
- Formats disponibles : CD / MP3 - Cassette - Radio
- Haut-parleurs 2 x 3W
- Entrée audio auxiliaire 3.5 mm
- Fonction Repeat, Programme, Random
- Consommation en marche : 13 W / Consommation en mode arrêt : 0,5 W
- Fréquence AM : 540 - 1600 kHz / Fréquence FM : 88 - 108 MHz
- Alimentation : sur secteur ou 6 piles (non fournies) 1,5 V taille C (LR14)

Marquages normatifs, dont CE, sous l'appareil.

CLASS 1
LASER PRODUCT

ATTENTION : Cet appareil est un produit laser de Classe 1. Pour garantir une sécurité constante, ne retirez aucun des couvercles et n'essayez pas d'avoir accès à l'intérieur de l'appareil. Confiez toute réparation à un personnel qualifié.

Afin d'éviter des dommages auditifs éventuels, ne pas écouter à un niveau sonore élevé pendant une longue durée.

Garantie • Waarborg • Garantie • Garantía • Garantia • Garanzia
2
ans • jaren
anni • años
anos

www.metronic.com/a/garantie.php

Ce logo signifie qu'il ne faut pas jeter les appareils hors d'usage avec les ordures ménagères. Les subs- tances dangereuses qu'ils sont susceptibles de contenir peuvent nuire à la santé et à l'environnement. Faites reprendre ces appareils par votre distributeur ou utilisez les moyens de collecte sélective mis à votre dis- position par votre commune.

Courant alternatif

Isolation double ou renforcée

Utilisation uniquement en intérieur

Le soussigné, METRONIC, déclare que l'équipement radio électrique du type Lecteur CD-MP3 / Cassette (477131) est comforme à la directive 2014/53/UE. Le texte complet de la déclaration UE de conformité est disponible à l'adresse internet suivante:
https://medias.metronic.com/doc/477131-bxh2xg-doc.pdf

Dans un environnement soumis à des décharges électrostatiques, l'équipement peut temporairement présenter des dysfonctionnements voire s'éteindre. Cette situation nécessite l'intervention de l'utilisateur, typiquement une réinitialisation de l'équipement opérée par une déconnexion puis une reconnexion à la source d'alimentation. Il suffit ensuite d'allumer l'équipement et de le remettre dans le mode de fonctionnement souhaité. Lorsque le cordon secteur est utilisé comme dispositif de connexion, celui-ci doit demeurer aisément accessible.

FR
Cet appareil se recycle
À DÉPOSER EN MAGASIN OU À DÉPOSER EN DÉCHÈTERIE
Points de collecte sur www.quefairedemesdechets.fr

NOTICE
BAC DE TRI

ASSISTANCE TECHNIQUE

MOOOV, une marque du groupe METRONIC : 02 47 346 392 / hotline@metronic.com
Munissez-vous des informations suivantes avant tout appel : **Lecteur CD-MP3 / Cassette (477131)**

mooov

100, rue Gilles de Gennes 37310 TAUXIGNY FRANCE - Fabriqué hors UE

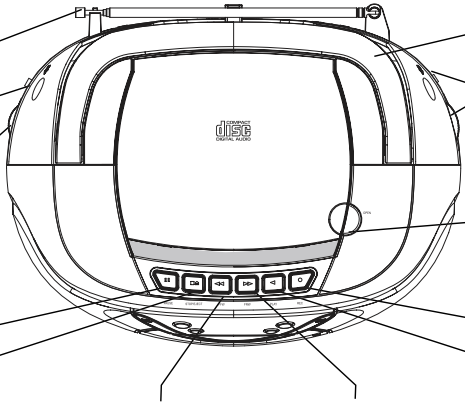
Antenna FM
CD/MP3 / Radio
(Selezione della sorgente)
Regolazione del volume
PAUSA
Stop e apertura scomparto cassetta
Avanzamento rapido
Riavvolgimento rapido
Manico per il trasporto
TUNING
(Sintonizzazione stazioni)
AM - FM - FM.ST
(Selettore AM / FM / FM stereo)
OPEN
(aprire / chiudere il portellone per i CD)
Registrare
Riproduzione

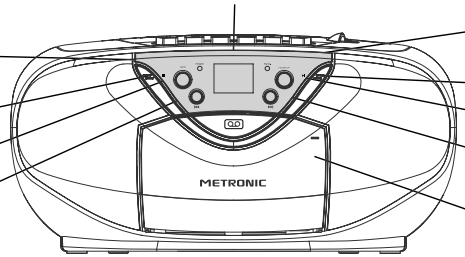
Display
(Visualizza i dettagli della riproduzione)
Spia luminosa dell'alimentazione
Stop
Modalità
Traccia precedente
Riavvolgimento rapido
(con una pressione prolungata)
Spia luminosa Stereo FM
Play / Pausa
Selezione cartella
Traccia successiva
Avanzamento rapido
(con una pressione prolungata)
Scomparto per cassette
METRONIC

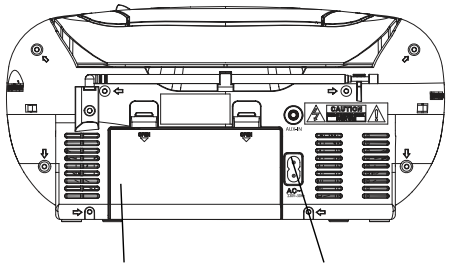
Scomparto per batterie:
6 x 1.5V tipo C (LR14) (non incluse)
Connettore per alimentazione elettrica

PREFAZIONE

Grazie per aver scelto la Radio CD-MP3 / Cassette, siamo convinti che ne sarà soddisfatto. Dopo aver collegato l'apparecchio alla rete elettrica o inserito 6 batterie tipo C / LR14 (non in dozione) nello scomparto previsto con la polarità corretta, è possibile utilizzare il dispositivo.

ASCOLTO DELLA RADIO

- Selezionare la posizione «RADIO» utilizzando l'interruttore a scorrimento.
- Scegliere FM, FM stereo o AM con il tasto AM - FM - FM St.
- Aprire e posizionare l'antenna telescopica.
- Impostare la radio con la manopola di sintonizzazione.

RIPRODUZIONE DI UN CD

- Selezionare la posizione «CD / MP3» utilizzando l'interruttore a scorrimento.
- Sollevare il coperchio «OPEN».
- Inserire un CD (scrittura in alto) nel lettore.
- Chiudere il coperchio. Il numero totale dei brani appare sul display dopo pochi secondi.
- Premere il pulsante ▶II per avviare la riproduzione.

RIPRODUZIONE DI UNA CASSETTA

Si possono riprodurre cassette standard o registrare la radio o un Cd su una cassetta.
Selezionare la posizione «TAPE» utilizzando l'interruttore a scorrimento.
Premere Eject e inserire la cassetta nell'apposito scomparto, con il lato che si desidera riprodurre rivolto in avanti.

Assicurarsi che il nastro sia teso in modo da non danneggiare l'apparecchio o la cassetta.
Chiudere lo scomparto.

- Per mettere in pausa la riproduzione premere **PAUSE**
- Per riprendere la riproduzione, premere nuovamente questo tasto.
- Per interrompere la riproduzione, premere **STOP**
- Per avanzare rapidamente o riavvolgere, premere ⏮ o ⏭.

REGISTRAZIONE SU NASTRO

Utilizzare i tasti del lettore di cassette per questo tipo di operazione.

1) Premere STOP / EJECT per aprire lo scomparto cassetta e inserire un nastro vuoto con il lato su cui si desidera registrare rivolto in avanti.

2) Selezionare la sorgente di programma che si desidera registrare.
Per registrare dal lettore CD, inserire un CD, quindi premere CD.
Per registrare dalla radio, sintonizzare la stazione desiderata.

3) Premere il tasto REC sull'apparecchio per avviare la registrazione (il tasto PLAY viene premuto automaticamente).
Per effettuare una pausa durante la registrazione, premere sul tasto PAUSE sull'apparecchio.
Per ripristinare la registrazione, premere di nuovo il tasto **PAUSE**.
Per interrompere la registrazione, premere il tasto **STOP/EJECT.**

RIPRODURRE MUSICA A PARTIRE DA UN APPARECCHIO AUDIO ESTERNO

Collegare l'apparecchio audio esterno all'ingresso AUX-IN della Radio CD-MP3 / cassetta tramite un cavo Jack stereo 3,5mm (non in dotazione).
Per il resto delle operazioni, il controllo si effettua dal dispositivo audio esterno.

FUNZIONI SPECIALI

TASTO FOLDER UP (SELEZIONE CARTELLA)

- Permette di navigare facilmente quando un CD-MP3 contiene molti file memorizzati in diverse cartelle.
- Premendo questo tasto è possibile accedere alla cartella successiva.

MODALITÃ REPEAT

Per ripetere la traccia corrente:
- Durante la riproduzione, premere 1 volta il tasto MODE
- La voce «REP» appare sul display.

Per ripeter la cartella contenente il brano corrente (solamente in modalità MP3-CD):
- Durante la riproduzione, premere 2 volte il tasto MODE
- La voce «REP ALBUM» appare sul display.

Per ripetere il disco:
- Durante la riproduzione, premere 3 volte il tasto MODE
- La voce «REP ALL» appare sul display.

MODALITÃ RANDOM (RIPRODUZIONE CASUALE)

Durante la riproduzione, premere 4 volte il tasto MODE
La voce «RAND» appare sul display.

MODALITÃ PROG.

Permette di riprodurre successivamente una selezione di brani in modalità CD.
In modalità CD, l'elenco di riproduzione può contenere fino a 20 tracce.
Per avviare un programma:
- Premere il tasto ■ per uscire dalla modalità di riproduzione o di programmazione.
- Premere il tasto **MODE**. Il display visualizza «P01» e lampeggia.
- Premere il tasto **FOLDER UP** per selezionare la cartella desiderata.
- Premere il tasto ⏮ o ⏭ per selezionare il brano desiderato.
- Ripetere l'operazione per selezionare altri titoli.
- Premere il tasto **MODE** per salvare la selezione.
- Una volta completata la selezione, premere il pulsante ▶II per avviare la riproduzione.
- La voce «**PROG**» appare sul display.
- Per annullare la programmazione e tornare alla modalità normale, premere 2 volte il tasto ■

CARATTERISTICHE TECNICHE

- Classe 1 Laser
- Formati disponibili: CD / MP3 – Cassette - Radio
- Altoparlanti 2 x 3 W
- Ingresso audio ausiliario 3.5 mm
- Funzioni Repeat, Programma, Random
- Consumo acceso: 13 W / Consumo spento: 0,5 W
- Frequenza AM: 540 - 1600 kHz / Frequenza FM: 88- 108 MHz
- Alimentazione: rete elettrica o 6 batterie 1,5V tipo C (LR14) (non incluse)

Marcature normative, incluso CE, sotto l'apparecchio.

CLASS 1
LASER PRODUCT

ATTENZIONE : l'apparecchio è un prodotto laser di Classe 1. Per garantire una costante sicurezza, non aprire l'apparecchio. In caso di guasto rivolgersi a centri specializzati qualificati.

A piena potenza, l'ascolto prolungato del dispositivo può danneggiare l'orecchio dell'utente.

GARANZIA : Il prodotto è coperto dalla garanzia legale del venditore di 24mesi per difetti di conformità prevista dagli articoli 128 e ss. del D.Lgs. n. 206/2005 (Codice del Consumo). ATTENZIONE: La garanzia non è valida senza lo scontrino o la ricevuta fiscale di acquisto. www.metronic.com/a/garantie.php

INFORMAZIONE AGLI UTENTI DI APPARECCHIATURE DOMESTICHE

Ai sensi dell'art. 26 del Decreto Legislativo 14 marzo 2014, n. 49 «Attuazione della Direttiva 2012/19/UE sui rifiuti di apparecchiature elettriche ed elettroniche (RAEE)» e del Decreto Legislativo 188 del 20 novembre 2008.

Il simbolo del cassonetto barrato riportato sull'apparecchiatura o sulla sua confezione indica che il prodotto alla fine della propria vita utile, inclusivo della batteria non rimovibile, deve essere raccolto separatamente dagli altri rifiuti per permetterne un adeguato trattamento e riciclo.

L'utente dovrà, pertanto, conferire gratuitamente l'apparecchiatura giunta a fine vita agli idonei centri comunali di raccolta differenziata dei rifiuti elettrici ed elettronici, oppure riconsegnarla al rivenditore secondo le seguenti modalità:

- per apparecchiature di piccole dimensioni, ovvero con almeno un lato esterno non superiore a 25 cm, è prevista la consegna gratuita senza obbligo di acquisto presso i negozi con una superficie di vendita delle apparecchiature elettriche ed elettroniche superiore ai 400 mq. Per negozi con dimensioni inferiori, tale modalità è facoltativa.
- per apparecchiature con dimensioni superiori a 25 cm, è prevista la consegna in tutti i punti di vendita in modalità 1contro1, ovvero la consegna al rivenditore potrà avvenire solo all'atto dell'acquisto di un nuovo prodotto equivalente, in ragione di uno a uno.

L'adeguata raccolta differenziata per l'avvio successivo dell'apparecchiatura dismessa al riciclaggio, al trattamento e allo smaltimento ambientalmente compatibile contribuisce ad evitare possibili effetti negativi sull'ambiente e sulla salute e favorisce il reimpiego e/o riciclo dei materiali di cui è composta l'apparecchiatura.

Lo smaltimento abusivo di apparecchiature, pile ed accumulatori da parte dell'utente comporta l'applicazione delle sanzioni di cui alla corrente normativa di legge.

Corrente alternata

Doppio isolamento o rinforzato

Utilizzo unicamente interno

Metronic Italia Srl, dichiara che l'apparecchiatura radio del tipo lettore CD-MP3 / Cassette 477131 è conforme alla direttiva 2014/53/UE. Il testo completo della dichiarazione di conformità UE è disponibile al seguente indirizzo Internet:
https://medias.metronic.com/doc/477131-bxh2xg-doc.pdf

In un ambiente con scariche elettrostatiche, l'apparecchiatura può temporaneamente non funzionare correttamente o spegnersi. Questa situazione richiede l'intervento dell'utente, tipicamente un reset del apparecchiatura azionata da disconnessione e riconnessione alla fonte dell'alimentazione. Quindi accendere l'apparecchio e riportarlo alla modalità operativa desiderata.

ASSISTANCE TECHNIQUE

MOOOV, un marchio del gruppo METRONIC : Telefono **02 94 94 36 91** / **tecnico@metronic.com**

Importato da METRONIC ITALIA SRL - Via Marconi 31 - 20071 Vermezzo con Zelo (MI) ITALIA
MADE OUTSIDE EU

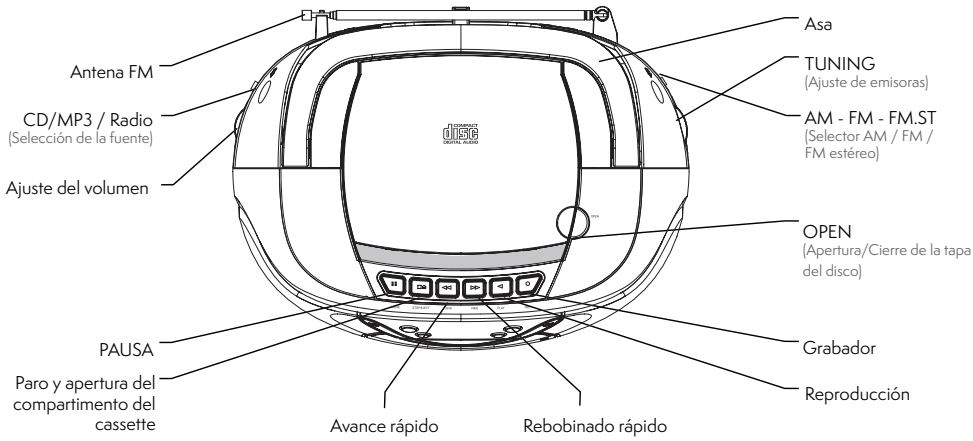

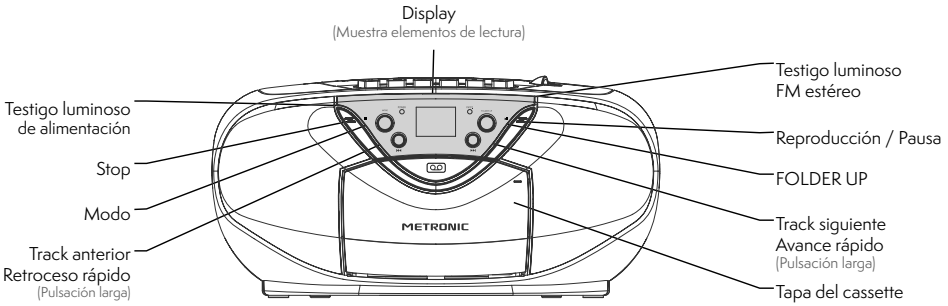

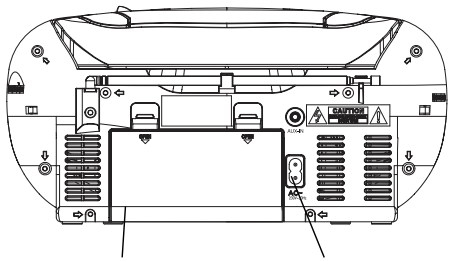

Compartimento para pilas :
6 x 1,5V tipo C (LR14) (No incluidas)

Conector de alimentación de red eléctrica

INTRODUCCIÓN

Gracias por elegir la Radio CD-MP3 / Cassette. Estamos convencidos que será de su entera satisfacción.
Después de conectar el aparato a la red eléctrica o bien insertar 6 pilas tipo C/LR14 (no incluidas) en el compartimento de pilas respetando la polaridad indicada, ya puede utilizar el aparato.

ESCUCHAR LA RADIO

- Seleccionar la posición « RADIO » deslizando el interruptor.
- Seleccionar FM, FM estéreo o bien AM con el botón AM - FM - FM St.
- Desplegar y orientar la antena telescópica.
- Ajustar la radio con el botón Tuning.

ESCUCHAR UN CD

- Seleccionar la posición « CD/MP3 » deslizando el interruptor.
- Pulsar la tapa en la marca « OPEN »
- Insertar un CD (cara grabada hacia abajo) en el lector.
- Cerrar la tapa. El número total de títulos aparece en la pantalla después de algunos segundos.
- Pulsar el botón ▶II para lanzar la reproducción.

ESCUCHAR UNA CASSETTE

Es posible reproducir cassettes standard o grabar desde la radio o reproductor de CD.
Seleccionar la posición «TAPE» deslizando el interruptor.
Pulsar Eject y después insertar la cassette en el compartimento previsto para esto, colocando la cara que desea escuchar en la parte frontal.
Verificar que la cinta está bien extendida con el fin de no dañar el aparato o la cassette.
Cerrar el compartimento.

- Para interrumpir la reproducción pulsar **PAUSE**
- Para retomar la reproducción, pulsar de nuevo esta tecla.
- Para parar la reproducción, pulsar **STOP**
- Para avanzar rápidamente o bien rebobinar, pulsar ⏮ o ⏭.

GRABAR EN UNA CASSETTE

Utilizar las teclas del lector cassette para este tipo de operación.

1) Pulsar **STOP/EJECT** para abrir el compartimento de cassette y después insertar una cassette virgen, con la cara que desea grabar en la parte frontal.

2) Seleccionar la fuente del programa a grabar
Para grabar desde un CD, cargar un CD y pulsar CD.
Para grabar desde la radio, ajustar la emisora deseada.

3) Pulsar REC para lanzar la grabación (la tecla **PLAY** se hunde automáticamente)
Para interrumpir la grabación pulsar **PAUSE**
Para retomar la grabación, pulsar de nuevo esta tecla.
Para parar la grabación, pulsar **STOP/EJECT.**

ESCUCHAR MÚSICA DESDE UN APARATO AUDIO EXTERNO

Conectar el aparato audio externo en la entrada AUX-IN de la radio CD-Cassette mediante un cable Jack estéreo 3,5mm (no incluido).
Para el resto de operaciones, el control de realiza desde el aparato audio externo.

FUNCIONES ESPECIALES

TECLA FOLDER UP

- Permite navegar más facilmente cuando un CD-MP3 contiene muchos ficheros almacenados en direrentes carpetas.
- Una pulsación sobre este botón permite pasar a la carpeta siguiente.

MODO REPEAT

Para repetir la pista en curso :

- Durante la reproducción, pulsar 1 vez el botón **MODE**
- Aparece «REP» en pantalla.

Para repetir la carpeta que contiene la pista en curso (sólo en modo CD-MP3) :

- Durante la reproducción, pulsar 2 veces seguidas el botón **MODE**
- Aparece «REP ALBUM » en pantalla.

Para repetir el total del disco :

- Durante la reproducción, pulsar 3 veces el botón **MODE**
- Aparece «REP ALL» en pantalla.

MODO RANDOM (REPRODUCCIÕN ALEATORIA)

Durante la reproducción, pulsar 4 veces el botón MODE
Aparece «RAND» en pantalla.

MODO PROG.

Permite reproducir sucesivamente una selección de títulos en modo CD.
En modo CD, la lista de reproducción puede contener hasta 20 pistas.
Para iniciar una programación :

- Pulsar el botón ■ para salir del modo lectura o programación.
- Pulsar el botón **MODE.** La pantalla muestra «P01» y parpadea.
- Pulsar el botón **FOLDER UP** para seleccionar la carpeta deseada.
- Pulsar el botón ⏮ o ⏭ para seleccionar la pista deseada.
- Reiniciar la operación para seleccionar otros títulos.
- Pulsar el botón MODE para memorizar la selección.
- Una vez finalizada la selección, pulsar el botón ⏯ para lanzar la reproducción de la lista de reproducción.
- Aparece «PROG» en pantalla.
- Para anular la programación y volver al modo normal, pulsar 2 veces el botón ■

CARACTERÍSTICAS TÉCNICAS

- Class 1 Laser
- Formatos disponibles : CD / MP3 - Cassette - Radio
- Altavoces 2 x 3W
- Entrada audio auxiliar 3,5 mm
- Función Repeat, Programa, Random
- Consumo en funcionamiento : 13W / Consumo en modo standby : 0,5 W
- Frecuencia AM : 540 - 1600 kHz / Frecuencia FM : 88 - 108 MHz
- Alimentación : eléctrica o 6 pilas (no incluidas) 1,5V tipo C (LR14)

Marcas obligatorias, como CE, en la parte inferior del aparato.

ATENCIÓN : Este aparato es un producto laser de Clase 1. Para garantizar una seguridad constante, no retire ninguna de las tapas y no intente acceder al interior del aparato. Para cualquier reparación, diríjase a un especialista cualificado.

Para evitar un posible daño auditivo, no escuche a un volumen alto durante mucho tiempo.

www.metronic.com/a/garantie.php

Este logotipo significa que no debe tirar los aparatos averiados o ya usados con la basura ordinaria. Estos aparatos son susceptibles de contener sustancias peligrosas que pueden perjudicar la salud y el medio ambiente. Exija la recogida de estos aparatos por su distribuidor o bien utilice los medios de recogida selectiva que están a su disposición en su localidad.

Corriente alterna

Aislamiento doble o reforzado

Utilización sólo en interior

El abajo firmante, METRONIC, declara que el equipo eléctrico radio de tipo Lector CD-MP3 / Cassette (477131) cumple con la directiva 2014/53/EU. El texto completo de la declaración UE de conformidad está disponible en la siguiente dirección de Internet: **https://medias.metronic.com/doc/477131-bxh2xg-doc.pdf**

En un entorno sujeto a descargas electrostáticas, el equipo puede funcionar mal temporalmente o incluso apagarse. Esta situación requiere la intervención del usuario, normalmente un reinicio del equipo mediante desconexión y luego una reconexión a la fuente de alimentación. Luego simplemente encienda el equipo y vuelva a ponerlo en el modo de funcionamiento deseado. Debido a que el cable de alimentación se utiliza como dispositivo de conexión, debe permanecer fácilmente accesible.

ASISTENCIA TÉCNICA

MOOOV, una marca del grupo METRONIC : +34 93 713 26 25 / soporte@metronic.com

Verifique todas las informaciones antes de llamar : **Lector CD-MP3 / Cassette (477131)**

España/Portugal: distribuido por Lineas Omenex Metronic S.L. · CIF B61357372 - Pol. Ind. Can Salvatella Avda. Arraona 54-56 - 08210 Barberà del Vallès (BCN) MADE OUTSIDE EU

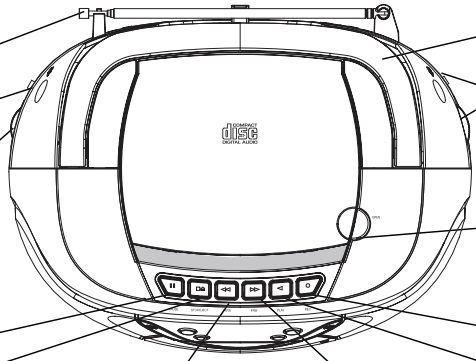
Antena FM
CD/MP3 / Radio
(Seletor de função)
Ajuste de volume
PAUSA
Desemprego
e abertura do
compartimento do
cassette
Avanço rápido
Rebobinado rápido
Pega
TUNING
(Seletor de emissora)
AM - FM - FM.ST
(Seletor AM / FM /
FM estéreo)
OPEN
(Abertura / feche da tampa
do disco)
Gravador
Reprodução

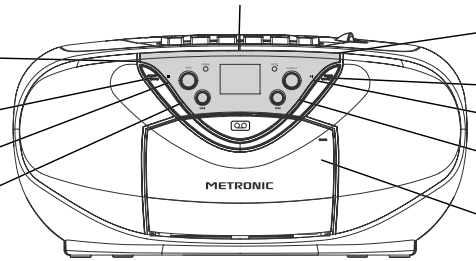
Display
(Mostra elementos de leitura)
Indicador de
funcionamento
Stop
Modo
Track anterior
Retrocesso rápido
(com uma pulsação longa)
METRONIC
Luz luminosa
FM estéreo
Reprodução / Pausa
FOLDER UP
Track seguinte
Avanço rápido
(com uma pulsação longa)
Tampa da cassete

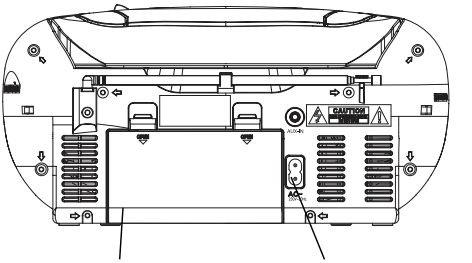
CAUTION
AUX-IN
AC
Compartimento para pilhas :
6 x 1,5V tipo C (LR14) (não inclusas)
Conetor para alimentação
elétrica

INTRODUÇÃO

Graças por eleger a Radio CD-MP3 / Cassette. Estamos convictos que será de sua inteira satisfação.Depois de ligar o aparelho à rede elétrica ou bem inserir 6 pilhas tipo C/LR14 (não inclusas) no compartimento de pilhas respeitando a polaridade indicada, já pode utilizar o aparelho.

ESCUTAR A RÁDIO

- Selecionar a posição « RADIO » deslizando o interruptor.
- Selecionar FM, FM estéreo ou bem AM com o botão AM - FM - FM St.
- Despregar e orientar a antena telescópica.
- Ajustar a rádio com o botão Tuning.

ESCUTAR UM CD

- Selecionar a posição « CD/MP3 » deslizando o interruptor.
- Carregar a tampa na marca « OPEN »
- Inserir um CD (cara gravada para abaixo) no leitor.
- Fechar a tampa. O número total de títulos aparece no ecrã depois de alguns segundos.
- Carregar o botão ▶II para lançar a reprodução.

ESCUTAR UMA CASSETTE

É possível reproduzir cassettes standard ou gravar desde a rádio ou reprodutor de CD.
Selecionar a posição «TAPE» deslizando o interruptor.
Carregar **Eject** e depois inserir a cassette no compartimento previsto para isto, colocando a cara que deseja escutar na parte frontal. Verificar que a fita está bem estendida com o fim de não danar o aparelho ou a cassette.
Fechar o compartimento.

- Para interromper a reprodução carregar **PAUSE**
- Para retomar a reprodução, carregar de novo esta tecla.
- Para parar a reprodução, carregar **STOP**
- Para avançar rapidamente ou bem rebobinar, carregar ⏮ ou ⏭.

GRAVAR EM UMA CASSETTE

Utilizar as teclas do leitor cassette para este tipo de operação.

1) Carregar **STOP/EJECT** para abrir o compartimento de cassette e depois inserir uma cassette virgem, com a cara que deseja gravar na parte frontal.

2) Selecionar a fonte do programa a gravar
Para gravar desde um CD, carregar um CD e pulsar CD.
Para gravar desde a rádio, ajustar a emissora desejada.

3) Carregar **REC** para lançar a gravação (a tecla **PLAY** se afunda automaticamente)
Para interromper a gravação carregar **PAUSE**
Para retomar a gravação, carregar de novo esta tecla.
Para parar a gravação, carregar **STOP**/**EJECT**.

ESCUTAR MÚSICA DESDE UM APARELHO ÁUDIO EXTERNO

Ligar o aparelho áudio externo na entrada AUX-IN da radio CD-Cassette mediante um cabo Jack estéreo 3,5mm (não incluso).
Para o resto de operações, o controle de realiza desde o aparelho áudio externo.

FUNÇÕES ESPECIAIS

TECLA FOLDER UP

- Permite navegar mais facilmente quando um CD-MP3 contém muitos ficheiros armazenados em direrentes pastas.
- Uma pulsação sobre este botão permite passar à pasta seguinte.

MODO REPEAT

Para repetir a pista em curso :
- Durante a reprodução, carregar 1 vez o botão **MODE**
- Aparece «REP» no ecrã.

Para repetir a pasta que contém a pista em curso (só em modo CD-MP3) :
- Durante a reprodução, carregar 2 vezes seguidas o botão **MODE**
- Aparece «REP ALBUM » no ecrã.

Para repetir o total do disco :
- Durante a reprodução, carregar 3 vezes o botão **MODE**
- Aparece «REP ALL» no ecrã.

MODO RANDOM (REPRODUÇÃO ALEATÓRIA)

Durante a reprodução, carregar 4 vezes o botão MODE

Aparece «RAND» no ecrã.

MODO PROG.

Permite reproduzir sucessivamente uma seleção de títulos em modo CD.
Em modo CD, a lista de reprodução pode conter até 20 pistas.
Para iniciar uma programação :
- Carregar o botão ■ para sair do modo leitura ou programação.
- Carregar o botão **MODE.** O ecrã mostra «P01» e pisca.
- Carregar o botão **FOLDER UP** para selecionar a pasta desejada.
- Carregar o botão ⏮ ou ⏭ para seleccionar la pista deseada.
- Reiniciar a operação para selecionar outros títulos.
- Pulsar o botão MODE para memorizar a seleção.
- Uma vez finalizada a seleção, carregar o botão ⏯ para lançar a reprodução da lista de reprodução.
- Aparece «PROG» no ecrã.
- Para cancelar a definição e voltar ao modo normal, pressione o botão ■ duas vezes

CARACTERÍSTICAS TÉCNICAS

- Class 1 Laser
- Formatos disponíveis : CD / MP3 - Cassette - Radio
- Colunas 2 x 3W
- Entrada áudio auxiliar 3,5 mm
- Função Repeat, Programa, Random
- Consumo em funcionamento : 13 W / Consumo em modo standby : 0,5 W
- Freqüência AM : 540 - 1600 kHz / Freqüência FM : 88- 108 MHz
- Alimentação : elétrica ou 6 pilhas (não inclusas) 1,5V tipo C (LR14)

Marcações obrigatórias, como CE, na parte inferior do aparelho.

ATENÇÃO : Este dispositivo é um produto a laser Classe 1. Para garantir uma segurança constante, não remova nenhuma das tampas e não tente acessar o dentro do aparelho. Para qualquer reparação, contacte um especialista qualificado.

Para evitar possíveis danos à audição, não ouça em volume alto por muito tempo.

www.metronic.com/a/garantie.php

Este logotipo significa que você não deve descartar dispositivos danificados ou usados no lixo comum. Esses dispositivos provavelmente contêm substâncias perigosas que podem prejudicar a saúde e o meio ambiente. Exija a coleta desses aparelhos pelo seu distribuidor ou utilize os meios de coleta seletiva que estão à sua disposição em sua localidade.

Corrente alternada

Isolamento duplo ou reforçado

Apenas para uso interno

O abaixo assinado, METRONIC, declara que o equipamento elétrico rádio tipo Leitor CD-MP3 / Cassette (477131) está em conformidade com a diretiva 2014/53/UE. O texto completo da declaração de conformidade da UE está disponível no seguinte endereço da Internet: **https://medias.metronic.com/doc/477131-bxh2xg-doc.pdf**

Em um ambiente sujeito a descarga eletrostática, o equipamento pode funcionar temporariamente ou até mesmo desligar. Esta situação requer intervenção do usuário, normalmente uma reinicialização do equipamento desconectando e reconectando à fonte de alimentação. Em seguida, basta ligar o equipamento e retorná-lo ao modo de operação desejado. Como o cabo de alimentação é usado como um dispositivo de conexão, ele deve permanecer facilmente acessível.

ASSISTÊNCIA TÉCNICA

MOOOV, uma marca do grupo METRONIC : +34 93 713 26 25 / soporte@metronic.com
Verifique todas as informações antes de ligar : **Leitor CD-MP3 / Cassette (477131)**

España/Portugal: distribuido por Lineas Omenex Metronic S.L. · CIF B61357372 - Pol. Ind. Can Salvatella Avda. Arraona 54-56 - 08210 Barberà del Vallès (BCN) MADE OUTSIDE EU

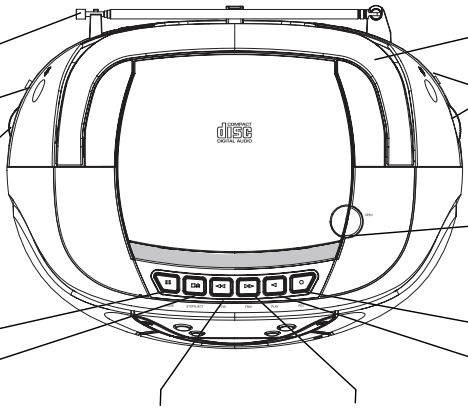

Anzeige
(Zeigt die Wiedergabetitel an)

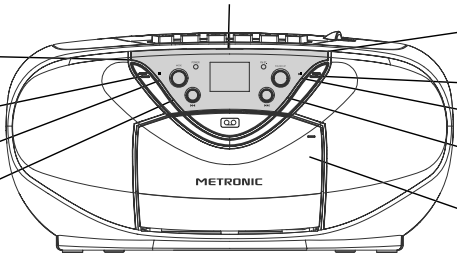

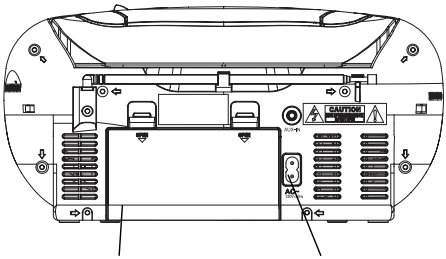

Batteriefach: 6x 1.5V Typ C (LR14) (nicht mitgeliefert)

Netzstecker

VORBEMERKUNG

Wir danken Ihnen, dass Sie sich für den Radio CD-MP3 / Kassette entschieden haben und sind davon überzeugt, dass er Ihre vollste Zufriedenheit finden wird. Nachdem Sie das Gerät mit dem Versorgungsnetz verbunden haben oder 6 Batterien des Typs C/LR14 (nicht mitgeliefert) in das Batteriefach eingelegt und dabei auf die richtige Polarität geachtet haben, können Sie Ihr Gerät benutzten.

RADIO HÖREN

- Wählen Sie die Position „RADIO" mit dem Schiebeschalter.
- Wählen Sie FM, FM Stereo oder AM mit dem Knopf AM - FM - FM St.
- Ziehen Sie die Teleskopantenne aus und richten Sie sie aus.
- Stellen Sie das Radio mit dem Knopf Tuning ein.

CDS HÖREN

- Wählen Sie die Position „CD/MP3" mit dem Schiebeschalter.
- Öffnen Sie den Deckel mit „OPEN"
- Legen Sie eine CD (mit Beschriftung nach oben) in den Player.
- Schließen Sie den Deckel wieder. Die Gesamtanzahl der Titel erscheint nach einigen Sekunden in der Anzeige.
- Drücken Sie auf den Knopf ▶II , um die Wiedergabe zu starten.

KASSETTEN HÖREN

Ein Abspielen von Standardkassetten oder ein Aufzeichnen über den Radio oder den CD-Player ist möglich. Wählen Sie die Position „TAPE" mit dem Schiebeschalter.
Drücken Sie auf Eject und legen Sie die Kassette mit der Seite, die Sie anhören möchten, zu Ihnen gedreht in das dafür vorgesehene Fach.
Prüfen Sie, ob das Band gut gespannt ist, damit das Gerät oder die Kassette nicht beschädigt wird. Schließen Sie das Fach.

- Zum Unterbrechen der Wiedergabe drücken Sie auf **PAUSE**
- Zur Fortführung der Wiedergabe drücken Sie erneut auf diese Taste.
- Zum Anhalten der Wiedergabe drücken Sie auf **STOP**.
- Für den Schnellvorlauf oder -rücklauf drücken Sie auf ⏮ oder ⏭.

AUFZEICHNEN AUF KASSETTE

Verwenden Sie die Tasten des Kassettenspielers für diesen Vorgang.
1) Drücken Sie auf **STOP/EJECT**, um das Kassettenfach zu öffnen, und legen Sie eine leere Kassette ein, indem Sie die Seite, auf die Sie aufzeichnen möchten, zu Ihnen gedreht einlegen.

2) Wählen Sie die Quelle des aufzuzeichnenden Programms.
Zur Durchführung einer Aufzeichnung über den CD-Player legen Sie eine CD ein und drücken Sie auf CD. Zur Durchführung einer Aufzeichnung über das Radio stellen Sie den gewünschten Sender ein.

3) Drücken Sie auf REC, um die Aufzeichnung zu starten (die Taste PLAY wird automatisch gedrückt). Zur Unterbrechung der Aufzeichnung drücken Sie auf **PAUSE**.
Zur Fortführung der Aufzeichnung drücken Sie erneut auf diese Taste. Zum Anhalten der Aufzeichnung drücken Sie auf **STOP/EJECT**.

MUSIK HÖREN ÜBER EIN EXTERNES AUDIO-GERÄT

Schließen Sie das externe Audio-Gerät am AUX-IN-Eingang des Radios CD-Kassette mithilfe eines
Stereo-Klinkenkabels 3,5 mm (nicht mitgeliefert) an. Für die übrigen Vorgänge erfolgt die Steuerung über das externe Audiogerät

TASTE FOLDER UP

- Ermöglicht ein leichteres Navigieren, wenn eine CD-MP3 viele Dateien enthält, die in verschiedenen Verzeichnissen oder Ordnern gespeichert sind.
- Durch Drücken dieses Knopfes gelangt man zum nächsten Ordner.

REPEAT-MODUS

Zur Wiederholung des laufenden Titels:

- Drücken Sie während der Wiedergabe einmal auf den Knopf **MODE**
- Das Wort „REP" erscheint im Bildschirm.

Zur Wiederholung des Ordners, der den laufenden Titel enthält (nur CD-MP3-Modus):

- Drücken Sie während der Wiedergabe zwei Mal auf den Knopf **MODE**
- Der Ausdruck „REP ALBUM" erscheint im Bildschirm.

Zur Wiederholung der gesamten CD:

- Drücken Sie während der Wiedergabe drei Mal auf den Knopf **MODE**
- Der Ausdruck „REP ALL" erscheint im Bildschirm.

RANDOM-MODUS (ZUFÄLLIGE WIEDERGABE)

Drücken Sie während der Wiedergabe vier Mal auf den Knopf **MODE**. Das Wort „RAND" erscheint im Bildschirm.

PROG.-MODUS

Ermöglicht die aufeinanderfolgende Wiedergabe einer Auswahl an Titeln im CD-Modus. Im CD-Modus kann die Playlist bis zu 20 Titel enthalten.

Zum Starten einer Programmierung:

- Drücken Sie auf den Knopf ■, um den Wiedergabe- oder Programmiermodus zu verlassen.
- Drücken Sie auf den Knopf **MODE**. Der Bildschirm zeigt „P01" an und " blinkt.
- Drücken Sie auf den Knopf **FOLDER UP**, um den gewünschten Ordner zu wählen.
- Drücken Sie auf den Knopf ⏮ oder ⏭, um den gewünschten Titel auszuwählen.
- Wiederholen Sie den Vorgang, um andere Titel auszuwählen.
- Drücken Sie auf den Knopf **MODE**, um die Auswahl zu speichern.
- Sobald die Auswahl beendet ist, drücken Sie auf den Knopf ⏯, um die Playlist zu starten.
- Das Wort „PROG" erscheint im Bildschirm.
- Um die Programmierung aufzuheben und in den normalen Modus zurückzukehren, drücken Sie 2 Mal auf den Knopf ■

TECHNISCHE DATEN

- Class 1 Laser
- Verfügbare Formate: CD / MP3 - Kassette - Radio
- Lautsprecher 2 x 3W
- Audio-Hilfseingang 3,5 mm
- Funktion Repeat, Programm, Random
- Leistungsaufnahme im Betrieb: 13 W / Leistungsaufnahme ausgeschalteter Modus: 0,5 W
- Frequenz AM: 540 - 1600 kHz / Frequenz FM: 88- 108 MHz
- Stromversorgung: Netzbetrieb oder Betrieb mit 6 Batterien (nicht mitgeliefert) 1,5 V des Typs C (LR14)

Normenkennzeichnungen, u. a. CE, auf der Unterseite des Geräts.

CLASS 1
LASER PRODUCT

ACHTUNG: Dieses Gerät ist ein Laserprodukt der Klasse 1. Um die Sicherheit dauerhaft zu gewährleisten, entfernen Sie keine der Abdeckungen und versuchen Sie nicht, sich Zugang zum Inneren des Geräts zu verschaffen. Beauftragen Sie qualifiziertes Personal mit eventuellen Reparaturen

Betreiben Sie das Gerät nicht über einen längeren Zeitraum mit hoher Lautstärke, um eine mögliche Gehörschädigung zu vermeiden

Garantie • Waarborg • 2 ans • jaren • años • anos • Garantia • Garanti • Garantia

www.metronic.com/a/garantie.php

Dieses Logo bedeutet, dass nicht mehr funktionsfähige Geräte nicht mit dem Hausmüll entsorgt werden dürfen. Möglicherweise enthaltene Gefahrstoffe können der Gesundheit und der Umwelt schaden. Bringen Sie diese Geräte zu Ihrem Händler zurück oder entsorgen Sie sie über die Sammelstellen in Ihrer Stadt bzw. Gemeinde.

Wechselstrom
Innenbereich

Doppelte oder verstärkte Isolierung

Ausschließlich zur Verwendung im

Der Unterzeichnete, METRONIC, erklärt, dass das elektrische CD-MP3-Spieler / Kassette (477131) des Typs die Bestimmungen der Richtlinie 2014/53/EU erfüllt. Der vollständige Text der EU-Konformitätserklärung ist unter der folgenden Internetadresse einsehbar: **https://medias.metronic.com/doc/477131-bxh2xg-doc.pdf**

Ist das Gerät elektrostatischer Spannung ausgesetzt, kann es zeitweise zu Störungen oder sogar zum Abschalten des Geräts kommen. Sollte dies der Fall sein, müssen Sie das Gerät durch Trennen von der Stromversorgung und erneutes Anschließen neu starten. Danach müssen Sie das Gerät lediglich wieder einschalten und den gewünschten Funktionsmodus wieder einstellen. Wenn das Netzkabel zum Anschließen des Geräts verwendet wird, muss dieses immer leicht zugänglich sein.

TECHNISCHER SUPPORT

MOOOV ist eine Marke der METRONIC Group: 02271-9047997. Halten Sie bei jedem Anruf die folgenden Informationen bereit: **CD-MP3-Spieler / Kassette (477131)**

mooov

Vertrieben von Bigben Interactive DEUTSCHLAND GmbH - Walter Gropius Str. 28, 50126 Bergheim, Deutschland
Made outside EU

Cette notice est également disponible en ligne dans une version que nous nous autorisons à compléter si c'est utile ou nécessaire; Au besoin, vous pouvez télécharger la version en ligne depuis notre site **www.metronic.com, section besoin d'aide / documentations**.

This manual is also online, we allow us to update this one if necessary. If you wish you can download the online version on our website **www.metronic.com, section «besoin d'aide / documentations.»**

mooov®