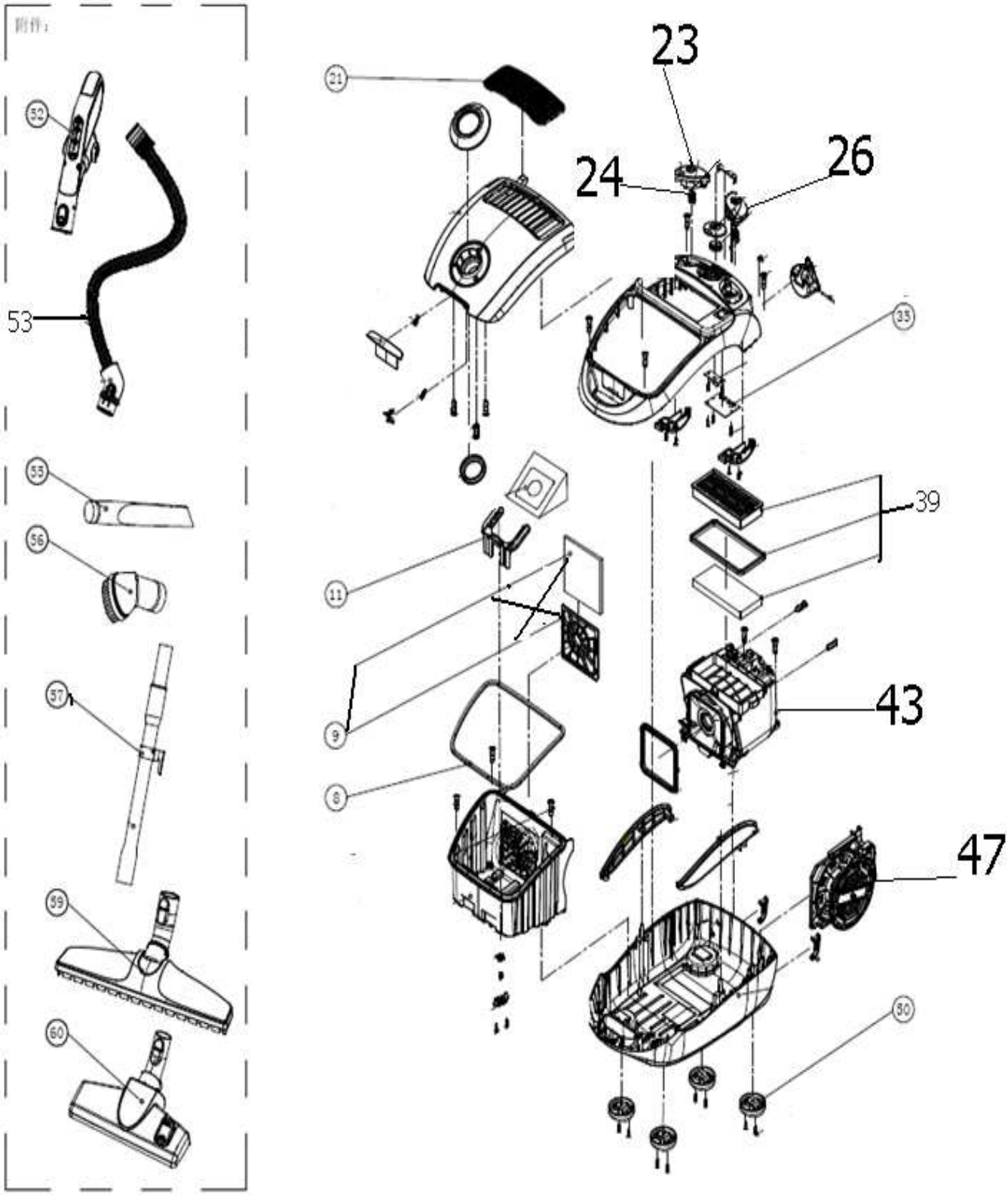Aspirateur Essentiel B EAT 801 MULTIDRIVE