essentiel

Notice d'utilisation
User guide
Bedienungsanleitung
Gebruiksaanwijzing

Grille-pain
Toaster
Broodrooster

EGP 24i Maya



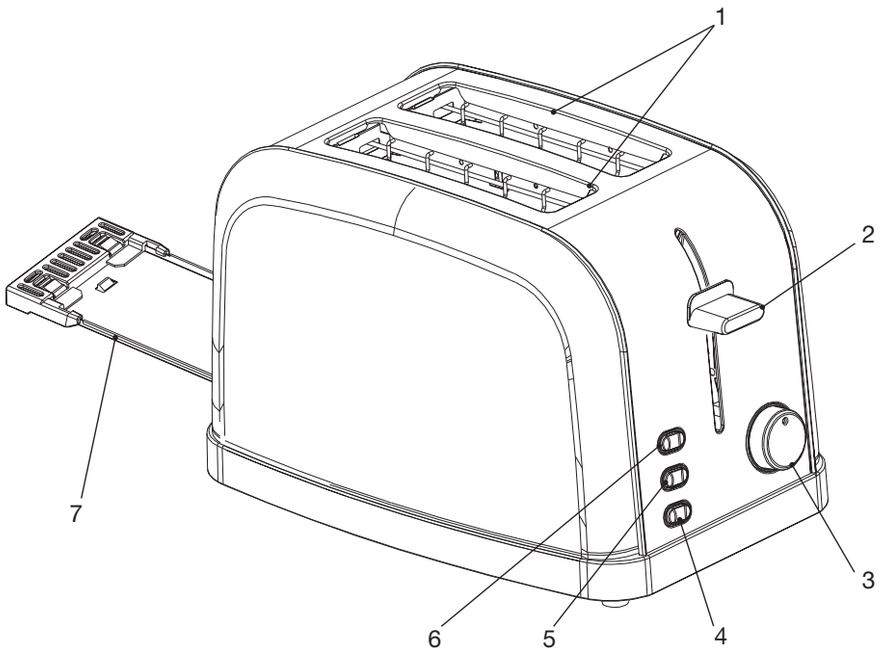

	FR	EN	DE	NL
1	Fente à griller x 2	Toast slot x 2	Roostersleuf x 2	Toastschlitz x 2
2	Levier de mise en marche	Toast lever	Werkingshefboom	Einschalthebel
3	Bouton de réglage du niveau de brunissage (thermostat)	Browning level adjustment button (thermostat)	Knop voor het instellen van het bruiningsniveau (thermostaat)	Drehschalter zur Einstellung des Bräunungsgrads (Thermostat)
4	Bouton "Annulation"	"Cancel" button	Knop "Annulatie"	Taste "Abbrechen"
5	Bouton "Décongélation"	"Defrost" button	Knop “Ontdooien”	Taste "Auftauen"
6	Bouton "Réchauffage"	"Reheat" button	Knop “Opnieuw opwarmen”	Taste "Aufwärmen"
7	Tiroir ramasse-miettes	Crumb tray	Kruimelopvanglade	Krümelschublade

Consignes d'usage

LISEZ ATTENTIVEMENT CES INSTRUCTIONS AVANT D'UTILISER L'APPAREIL ET CONSERVEZ-LES POUR POUVOIR LES CONSULTER LORSQUE VOUS EN AUREZ BESOIN.

- Cet appareil est destiné à une utilisation domestique uniquement. Cet appareil n'est pas destiné à être utilisé dans des applications telles que des coins cuisines réservés au personnel dans des magasins, bureaux et autres environnements professionnels, des fermes, des hôtels, motels et autres environnements à caractère résidentiel, des environnements du type chambres d'hôtes.
- N'utilisez pas cet appareil à l'extérieur. Cet appareil ne doit pas être exposé à la pluie ou à l'humidité.
- Cet appareil sert uniquement à griller du pain. Ne grillez aucun autre type d'aliment.
- Les matériaux d'emballage (papier d'emballage, polystyrène) peuvent s'avérer dangereux pour les enfants. Il y a un risque de suffocation ! Ne laissez pas les matériaux d'emballage à la portée des enfants !
- Cet appareil peut être utilisé par des enfants à partir de 8 ans et par des personnes ayant des capacités physiques, sensorielles ou mentales réduites ou un manque d'expérience et de connaissances à condition qu'elles aient reçu une supervision ou des instructions concernant l'utilisation de l'appareil en toute sécurité et qu'elles comprennent les dangers encourus.
- Les enfants ne doivent pas jouer avec l'appareil.
- Le nettoyage et l'entretien par l'usager ne doivent pas être effectués par des enfants, sauf s'ils ont plus de 8 ans et qu'ils sont surveillés.
- Maintenir l'appareil et son cordon hors de portée des enfants de moins de 8 ans.
- Ne laissez pas l'appareil sans surveillance lorsqu'il est branché.
- Avant de brancher l'appareil, assurez-vous que la tension électrique de votre domicile corresponde à celle indiquée sur la plaque signalétique de l'appareil.
- Pour éviter tout choc électrique, n'immergez jamais le câble d'alimentation, la prise ou le grille-pain dans l'eau ou tout autre liquide.

- Ne manipulez pas l'appareil ni la prise avec les mains mouillées.
- Débranchez toujours votre appareil après chaque utilisation et laissez-le refroidir avant de le nettoyer, de le ranger ou de le déplacer.
- Lorsque vous débranchez le câble, tirez-le toujours au niveau de la fiche, ne tirez pas sur le câble lui-même.
- Lorsque vous utilisez le grille-pain, déroulez toujours complètement le cordon d'alimentation de son logement afin d'éviter la surchauffe de l'appareil.
- N'utilisez pas l'appareil :
  - si la prise ou le câble d'alimentation est endommagé(e),
  - en cas de mauvais fonctionnement,
  - si l'appareil a été endommagé de quelque façon que ce soit,
  - s'il est tombé dans l'eau,
  - si vous l'avez laissé tomber.

  Présentez-le à un centre de service après-vente où il sera inspecté.
- Aucune réparation ne peut être effectuée par l'utilisateur.
- Le câble d'alimentation doit être contrôlé régulièrement afin d'éviter tout risque de dommage. Si le câble d'alimentation est endommagé, il doit être remplacé par votre revendeur, son service après-vente ou une personne de qualification similaire afin d'éviter un danger.
- Utilisez toujours l'appareil sur une surface sèche.
- Ne laissez pas pendre le cordon d'alimentation sur le rebord d'une table ou d'un plan de travail, et évitez qu'il n'entre en contact avec des surfaces chaudes.
- Gardez l'appareil à l'écart des sources de chaleur comme les radiateurs, afin d'éviter la déformation des parties en plastique.
- ATTENTION ! Le pain peut brûler. Assurez-vous que la circulation d'air est suffisante au-dessus et autour de l'appareil. Assurez-vous que l'appareil ne se trouve pas à proximité et n'entre pas en contact avec un mur, des rideaux, une serviette ou tout autre matériau inflammable. L'appareil doit être surveillé pendant son utilisation.
- **ATTENTION ! Les surfaces de l'appareil (notamment les parties métalliques) peuvent devenir chaudes pendant le fonctionnement. Risque de brûlure !**
- N'utilisez le grille-pain qu'avec le tiroir à miettes inséré dans son logement.
- Le tiroir à miettes doit être régulièrement nettoyé afin d'éviter tout risque d'incendie. Pour nettoyer le tiroir à miettes, glissez-le hors de son logement situé sur le côté de l'appareil.

- N’insérez que des tranches de pain non tartinées (sans beurre ni confiture, etc.) dans le grille-pain. De même, veillez à ne pas insérer de trop grosses tranches de pain qui pourraient gêner la remontée.
- N’utilisez pas de produits nettoyants abrasifs pour nettoyer l’appareil.
- Ce grille-pain n’est pas destiné à être mis en fonctionnement au moyen d’une minuterie extérieure ou par un système de commande à distance séparé.
- ATTENTION ! N’essayez jamais de sortir du grille-pain des tranches de pain ou autres pièces éventuellement coincées à l’aide d’un couteau ou de tout autre objet, car le contact avec des éléments sous tension peut entraîner une électrocution. Laissez l’appareil refroidir et débranchez-le avant de retirer le pain.
- Veuillez éteindre et débrancher l'appareil avant de le laisser sans surveillance et avant l'assemblage, le désassemblage et le nettoyage.
- Pour nettoyer les surfaces en contact avec les aliments, veuillez vous référer à la section « Nettoyage et entretien » à la fin de cette notice d'utilisation.



Attention, surface chaude. Les surfaces sont susceptibles de devenir chaudes au cours de l’utilisation.

Votre produit

Contenu de la boîte

FR

- 1 grille-pain
- 1 notice d'utilisation

Caractéristiques techniques

- Puissance : 720-850 W
- Alimentation : 220 - 240 V~ 50-60 Hz
- 2 fentes
- Thermostat gradué de 1 à 7 pour choisir le degré de brunissage
- Éjection automatique des tranches avec remontée extra haute
- Fonctions décongélation, réchauffage et annulation
- Rétroéclairage des boutons
- Tiroir ramasse-miettes amovible
- Range-cordon (sous l'appareil)
- Corps en inox

Informations produits pour la consommation d'énergie et le temps maximum requis pour atteindre le mode basse consommation applicable	
Consommation d'énergie en mode arrêt	0 W
Consommation d'énergie en mode veille	NA
Temps maximum requis pour que l'équipement atteigne automatiquement le mode basse puissance applicable	< 20 min
Consommation d'énergie en veille avec maintien de la connexion au réseau si tous les ports réseau filaires sont connectés et que tous les ports réseau sans fil sont activés	NA

Utilisation

ATTENTION ! Risque de brûlures : le grille-pain devient très chaud durant le fonctionnement. Ne touchez pas les parties métalliques de l'appareil en cours d'utilisation.

- Lors de la première utilisation, il est possible qu'une légère odeur et un peu de fumée se dégagent. Ceci est normal et se résorbera rapidement.
- N'utilisez jamais le grille-pain sans le tiroir ramasse-miettes.
- Appuyez sur le bouton "STOP" et débranchez immédiatement l'appareil en cas de dégagement de fumée à l'intérieur de l'appareil.
- Patientez environ 30 secondes entre chaque utilisation afin que l'appareil refroidisse.

Griller du pain

1. Installez le grille-pain sur une surface sèche, plane et stable.
2. Branchez le grille-pain sur une prise murale équipée d'une terre.
3. Placez la ou les tranche(s) de pain dans la ou les fente(s).
4. Choisissez le degré de brunissage que vous souhaitez entre 1 et 7 avec le bouton du thermostat :
   - 1-2 : légèrement grillé
   - 3-4-5 : moyennement grillé
   - 6-7 : très grillé

Note : Plus le degré de brunissage est élevé, plus la durée de fonctionnement du grille-pain est longue.

5. Baissez complètement le levier de mise en marche jusqu'à ce qu'il se bloque de lui-même. Le grille-pain démarre automatiquement.

Note : Si le câble d'alimentation n'est pas branché, le levier de mise en marche ne peut pas se bloquer.

6. Le grille-pain s'éteint automatiquement et le pain grillé est éjecté lorsque le degré de brunissage est atteint.

7. En fin d'utilisation, débranchez l'appareil de la prise de courant et attendez qu'il soit complètement refroidi avant de le ranger dans un endroit sec.

Si le pain reste coincé dans le grille-pain, débranchez l'appareil de la prise de courant, laissez-le refroidir puis retirez le pain. N'essayez pas de retirer le pain coincé avec un ustensile métallique si l'appareil est branché. Assurez-vous de ne pas endommager les éléments internes du mécanisme ou des éléments de chauffe en retirant du pain bloqué.

Fonction "Décongélation"

La fonction "Décongélation" vous permet de décongeler et griller du pain.

1. Effectuez les étapes 1 à 5 de la section précédente "Griller du pain".
2. Pour décongeler et griller du pain, appuyez sur le bouton ❄. Le témoin lumineux du bouton "décongélation" s'allume.
3. Pour annuler la programmation ou interrompre le processus de décongélation, vous pouvez appuyer sur le bouton **STOP**.
4. Lorsque le degré de brunissage est atteint, le pain décongelé et grillé est éjecté, et le grille-pain s'éteint automatiquement.

Fonction "Réchauffage"

La fonction "Réchauffage" vous permet de réchauffer du pain préalablement grillé qui a refroidi.

1. Effectuez les étapes 1 à 3 de la section "Griller du pain". Il est inutile de régler le thermostat.
2. Baissez complètement le levier de mise en marche jusqu'à ce qu'il se bloque de lui-même puis, appuyez sur le bouton . Le témoin lumineux du bouton "réchauffage" s'allume et le grille-pain démarre automatiquement.
3. Pour annuler la programmation ou interrompre le processus de réchauffage, appuyez sur bouton **STOP**.
4. En fin de cycle, le grille-pain s'éteint automatiquement.

Fonction "Annulation"

- Toutes les fonctions de votre grille-pain peuvent être annulées en appuyant à tout moment sur le bouton **STOP**. Le grille-pain s'éteint automatiquement et le pain est éjecté.
- N'essayez pas de remonter le levier de mise en marche manuellement au risque d'endommager le mécanisme et par conséquent, votre grille-pain.

Conseils d'utilisation

- À la première utilisation, nous conseillons de choisir le degré 2. Ensuite, vous adapterez le degré de brunissage selon les différents types de pain et vos goûts personnels.
- Sélectionnez un degré de brunissage plus bas (1 ou 2) pour obtenir des tranches de pain grillé légèrement dorées.
- Le pain sec grille plus rapidement que le pain frais, et les tranches de pain fines grillent plus rapidement que les tranches de pain épaisses. Sélectionnez un degré de brunissage adapté au type de pain que vous souhaitez griller.
- Le pain complet et le pain dont la surface est inégale mettent plus de temps à griller. Sélectionnez un degré de brunissage plus élevé (4, 5 ou 6).
- Si vous n'insérez qu'une seule tranche de pain dans le grille-pain, sélectionnez un degré de brunissage plus bas pour éviter que celle-ci ne soit trop grillée.
- En cas de fonctionnement continu à un degré constant de brunissage, le pain sera plus grillé en fin d'utilisation qu'en début d'utilisation.
- Si, après utilisation, le pain ne dépasse pas de l'appareil pour une saisie plus facile,vous pouvez relever le levier légèrement pour soulever le contenu du grille-pain.

Nettoyage et entretien

- ATTENTION ! Débranchez le grille-pain et laissez-le refroidir avant de procéder à son nettoyage.
- N'immergez jamais le grille-pain dans l'eau ou tout autre liquide !
- N'intervenez jamais à l'intérieur de l'appareil avec un objet métallique sous peine de détérioration grave.

Nettoyage des surfaces extérieures et intérieures

- Nettoyez les surfaces extérieures de l'appareil avec un chiffon légèrement humide et séchez-le avec un chiffon doux.
- Pour nettoyer les surfaces intérieures, retournez l'appareil et secouez-le au-dessus d'une poubelle jusqu'à ce que toutes les miettes restées coincées soient tombées.

Nettoyage du tiroir ramasse-miettes

Pour éviter tout risque d'incendie, le tiroir ramasse-miettes doit être nettoyé régulièrement. Ne laissez pas les miettes de pain s'accumuler dans le fond du grille-pain.

1. Sortez le tiroir ramasse-miettes de son logement situé sur le côté de l'appareil en le saisissant par sa languette.
2. Jetez les miettes dans une poubelle puis, essuyez le tiroir ramasse-miettes à l'aide d'un chiffon légèrement humide, puis séchez-le avec un chiffon doux et sec. Ne placez jamais le tiroir ramasse-miettes au lave-vaisselle !
3. Lorsque le tiroir est totalement sec, glissez-le à nouveau dans son logement avant d'utiliser le grille-pain à nouveau.

Stockage

- Lorsque vous n'utilisez pas l'appareil et après vous être assuré que celui-ci a refroidi après utilisation, enroulez le cordon dans le range-cordon situé sous l'appareil.
- Rangez l'appareil dans un endroit frais et sec.

Instructions for use

CAREFULLY READ THESE INSTRUCTIONS BEFORE USING THIS APPLIANCE AND KEEP THEM FOR FUTURE REFERENCE.

EN

- This appliance is intended for household use only. This appliance is not intended for usage applications such as in kitchen areas for staff use in shops, offices or other professional environments, on farms, in hotels, motels or any other environment of a residential nature, including bed-and-breakfast type establishments.
- Do not use this appliance outdoors. The appliance must not be exposed to rain or moisture.
- This appliance is for toasting bread only. Do not grill any other type of food.
- Packaging materials (wrapping paper, polystyrene) can be dangerous for children. They pose a suffocation risk! Do not leave packaging materials within the reach of children!
- This appliance may be used by children aged 8 and over and by people with reduced physical, sensory or mental capacity or a lack of experience or knowledge, provided they have received supervision or instructions concerning the safe use of the appliance and understand the potential risks involved.
- Children must not play with the appliance.
- Children must not clean or perform maintenance on the appliance unless they are over the age of 8 and are supervised.
- The appliance and its cable must be kept out of reach of children under the age of 8.
- Do not leave the appliance unattended when it is plugged in.
- Before plugging in your appliance, make sure that the voltage of your home is suitable for that indicated on the appliance’s rating plate.
- To prevent electric shock, never immerse the power cable, plug or the toaster itself in water or any other liquid.
- Do not handle the appliance or the power cable with wet hands.
- Always unplug your appliance after each use and before cleaning, storing or moving it.

- When you unplug the cord, always pull it out at the plug. Do not pull on the cord itself.
- When using the toaster, always unwind the power cord completely from its housing to prevent the appliance from overheating.
- Do not use this appliance:
  - if the power plug or cord is damaged,
  - if it malfunctions,
  - if the appliance has been damaged in any way,
  - if it has fallen into water,
  - if it has been dropped.

  Please take it to a customer service centre for inspection.
- No repairs must be carried out by the user.
- The power cable must be checked regularly to avoid any risk of damage. If the power cable is damaged and to avoid any hazards, it must be replaced by your retailer, customer service or a similarly qualified person.
- Always use the appliance on a dry surface.
- Do not let the power cord hang over the edge of a table or worktop, and make sure it does not come into contact with hot surfaces.
- Keep the appliance away from sources of heat such as radiators, to avoid deformation of the plastic parts.
- WARNING! Bread can burn. Make sure there is sufficient air circulation above and around the appliance. Make sure that the appliance is not in close proximity and does not come into contact with a wall, curtains, a towel or any other flammable material. The appliance must be supervised during use.
- **WARNING! Accessible surfaces (particularly metal parts) can become very hot during operation. Risk of burns!**
- Only use the toaster with the crumb tray inserted.
- The crumb tray should be cleaned regularly to avoid any risk of fire. To clean the crumb tray, slide it out of its housing on the side of the appliance.
- Only insert slices of bread that have no spread on them (i.e. without butter or jam, etc.) into the toaster. Similarly, be careful not to insert too large a slice of bread, which could interfere with the pop up process.
- Do not use abrasive cleaning products to clean the appliance.
- This appliance is not intended to be operated via an external timer or separate remote control system.

- WARNING! Never use a knife or any other object to remove slices of bread or other parts that may be jammed in the toaster, as contact with live parts can cause electric shock. Allow the appliance to cool down and unplug it before removing the bread.
- Please switch off and unplug the appliance before leaving it unattended and before assembling, disassembling or cleaning it.
- To clean surfaces in contact with food, please refer to the "Cleaning and care" section at the end of this user guide.



Caution: hot surface. Surfaces may become hot during use.

Your product

Box contents

- 1 toaster
- 1 user guide

Technical features

- Power: 720-850 W
- Power supply: 220 - 240 V~ 50-60 Hz
- 2 slots
- Thermostat graduated from 1 to 7 to select the degree of browning
- Automatic slice pop-up with extra high lift
- Defrost, Reheat and Cancel functions
- Button backlighting
- Removable crumb tray
- Cable mount underneath the appliance
- Stainless steel body

Product Information for power consumption and maximum time to reach applicable low power mode	
Power consumption in off mode	0 W
Power consumption in standby	NA
The maximum time needed to automatically reach the applicable low power mode or condition	< 20 min
Power consumption in network standby if all wired network ports are connected and all wireless network ports are activated	NA

Use

WARNING! Risk of burns: the toaster becomes very hot during operation. Do not touch the metal parts of the appliance while in use.

- When you first use it, you may notice a slight odour and a little smoke. This is completely normal and will quickly disappear.
- Never use the toaster without the crumb tray.
- Press the "STOP" button and unplug the appliance immediately if smoke is emitted from inside the appliance.
- Wait about 30 seconds between uses to allow the appliance to cool down.

Toasting bread

1. Place the toaster on a flat, dry, stable surface.
2. Plug the toaster into an earthed wall socket.
3. Place the slice(s) of bread in the slot(s).
4. Use the thermostat knob to select the desired degree of browning between 1 and 7:
   - 1-2: lightly toasted
   - 3-4-5: medium toasted
   - 6-7: dark toasted

Note: The higher the degree of browning, the longer the toaster will run.

5. Lower the starter lever all the way until it locks into place. The toaster starts automatically.

Note: If the power cable is not plugged in, the start lever cannot be locked into place.

6. The toaster switches off automatically and the toast pops up when the browning level is reached.
7. When you have finished using the appliance, unplug it from the socket and wait until it has cooled down completely before storing it in a dry place.

If the toast gets jammed in the toaster, unplug the appliance from the socket, leave it to cool down and then remove the bread. Do not try to remove jammed bread with a metal utensil when the appliance is switched on. Take care not to damage the internal components of the mechanism or the heating elements when removing jammed bread.

Defrost function

The Defrost function allows you to defrost and toast bread.

1. Follow steps 1 to 5 in the "Toasting bread" section above.
2. To defrost and toast bread, press the ❄ button. The Defrost programme's indicator light comes on.
3. To cancel the programme or pause the defrosting process, press the **STOP** button.
4. When the desired browning level is reached, the defrosted and toasted bread pops up and the toaster switches off automatically.

Reheat function

The Reheat function allows you to reheat food after it has been toasted and turned cold.

1. Follow steps 1 to 3 in the "Toasting bread" section above. There is no need to adjust the thermostat.
2. Lower the starter lever all the way until it locks into place, then press the ♨ button. The "Reheat" button indicator light comes on and the toaster starts automatically.
3. To cancel programming or pause the reheating process, press **STOP**.
4. At the end of the cycle, the toaster switches off automatically.

Cancel function

- All the functions of your toaster can be cancelled at any time by pressing the **STOP** button. The toaster switches off automatically and the bread pops up.
- Do not attempt to raise the start lever manually, as this could damage the mechanism and consequently your toaster.

Instructions for use

- When using for the first time, we recommend selecting level 2. Then adjust the degree of browning according to the different types of bread and your personal taste.
- Select a lower browning level (1 or 2) to obtain lightly browned slices of toast.
- Dry bread toasts faster than fresh bread, and thin slices of bread toast faster than thick slices. Select a browning level to suit the type of bread you wish to toast.
- Wholemeal bread and bread with an uneven surface take longer to toast. Select a higher browning level (4, 5 or 6).
- If you are only using one slice of bread in the toaster, select a lower browning setting to prevent it from being over toasted.
- If the toaster is run continuously at a constant browning level, the bread will be more toasted at the end of use than at the beginning.
- If, after use, the bread does not protrude from the appliance for easier gripping, you can raise the lever slightly to lift the contents of the toaster.

Cleaning and care

- WARNING! Unplug the toaster and allow it to cool before cleaning.
- Never immerse the toaster in water or any other liquid!
- Never touch the inside of the appliance with a metal object, as this could cause serious damage.

Cleaning the inner and outer surfaces of the appliance

- Wipe the external surfaces of the appliance with a damp cloth, then dry with a soft cloth.
- To clean the inner surfaces, turn the appliance upside down and shake it over a dustbin until all the stuck crumbs have fallen out.

Cleaning the crumb tray

To avoid any risk of fire, the crumb tray should be cleaned regularly. Do not allow bread crumbs to accumulate in the bottom of the toaster.

1. Remove the crumb tray from its housing on the side of the appliance by grasping the tab.
2. Dispose of the crumbs in a dustbin, then wipe the crumb tray with a slightly damp cloth, then dry it with a soft, dry cloth. Never put the crumb tray in the dishwasher!
3. When the crumb tray is completely dry, slide it back into its housing before using the toaster again.

Storage

- When you are not using the appliance, and after ensuring that it has cooled down after use, roll up the cord in the cord mount on the underside of the appliance.
- Store the appliance in a cool, dry place.

Gebrausanweisungen

LESEN SIE DIESE ANWEISUNGEN VOR DER INBETRIEBNAHME DES GERÄTS AUFMERKSAM DURCH UND BEWAHREN SIE SIE ZUR SPÄTEREN EINSICHTNAHME AUF.

- Dieses Gerät ist ausschließlich für den privaten häuslichen Gebrauch bestimmt. Dieses Gerät eignet sich nicht für die Nutzung in Kochecken in Geschäften, Büros und anderen Arbeitsumgebungen, die dem Personal vorbehalten sind, sowie in landwirtschaftlichen Betrieben und für die Nutzung durch Gäste in Hotels, Motels und sonstigen Einrichtungen mit Wohncharakter.
- Verwenden Sie das Gerät nicht im Freien. Das Gerät darf keinem Regen oder Feuchtigkeit ausgesetzt werden.
- Dieses Gerät dient ausschließlich zum Toasten von Brot. Grillen Sie keine anderen Arten von Lebensmitteln.
- Das Verpackungsmaterial (Verpackungspapier, Styropor) kann für Kinder gefährlich sein. Es besteht Erstickungsgefahr! Verpackungsmaterial außerhalb der Reichweite von Kindern bringen!
- Dieses Gerät kann von Kindern ab 8 Jahren und von Personen mit eingeschränkten körperlichen, sensorischen oder geistigen Fähigkeiten oder mangelnder Erfahrung und Kenntnissen unter der Bedingung benutzt werden, dass sie beaufsichtigt werden oder in die sichere Benutzung des Geräts eingewiesen wurden und dass sie die möglichen Gefahren richtig verstehen.
- Kinder dürfen nicht mit dem Gerät spielen.
- Die Reinigung und Wartung durch den Benutzer dürfen nicht von Kindern durchgeführt werden, es sei denn, sie sind mindestens 8 Jahre alt und werden beaufsichtigt.
- Das Gerät und sein Kabel außerhalb der Reichweite von Kindern unter 8 Jahren aufbewahren.
- Das Gerät nicht unbeaufsichtigt lassen, wenn es eingesteckt ist.
- Vor dem Anschließen des Geräts sicherstellen, dass die Stromspannung in Ihrer Wohnung der auf dem Typenschild des Geräts angegebenen Spannung entspricht.

- Das Netzkabel, den Stecker oder den Toaster niemals in Wasser oder in andere Flüssigkeiten tauchen.
- Das Gerät und den Stecker nicht mit nassen oder feuchten Händen handhaben.
- Nach jedem Gebrauch und vor der Reinigung, Lagerung oder dem Umstellen des Geräts immer den Stecker ziehen und das Gerät abkühlen lassen.
- Das Gerät stets durch Ziehen am Stecker und nicht am Kabel vom Stromnetz trennen.
- Bei der Nutzung des Toasters sollte das Netzkabel immer vollständig aus dem Gehäuse genommen werden, um die Überhitzung des Geräts zu vermeiden.
- Das Gerät nicht verwenden, wenn:
  - der Netzstecker oder das Netzkabel beschädigt ist,
  - das Gerät nicht ordnungsgemäß funktioniert,
  - das Gerät in irgendeiner Weise beschädigt wurde,
  - das Gerät ins Wasser gefallen ist,
  - das Gerät fallen gelassen wurde.

  In diesen Fällen muss das Gerät von einem Kundendienstzentrum überprüft und gegebenenfalls repariert werden.
- Der Benutzer darf das Gerät keinesfalls selbst reparieren.
- Das Netzkabel sollte regelmäßig überprüft werden, um Schäden zu vermeiden. Wenn das Stromkabel beschädigt ist, muss es von Ihrem Händler, dessen Kundendienst oder einer ähnlich qualifizierten Person ersetzt werden, um Gefahren zu vermeiden.
- Das Gerät stets auf einer trockenen Oberfläche nutzen.
- Das Netzkabel nicht über Kanten von Tischen oder Arbeitsplatten hängen lassen und darauf achten, dass es nicht mit heißen Oberflächen in Berührung kommt.
- Das Gerät von Wärmequellen wie Heizkörpern fernhalten, um eine Verformung der Kunststoffteile zu vermeiden.
- ACHTUNG: Das Brot kann anbrennen. Achten Sie auf die ausreichende Luftzirkulation über und um das Gerät. Achten Sie darauf, dass das Gerät nicht in der Nähe von oder in Kontakt mit Wänden, Vorhängen, Handtüchern oder anderen brennbaren Materialien steht. Das Gerät sollte während der Nutzung beaufsichtigt werden.
- **ACHTUNG! Die zugänglichen Oberflächen (vor allem die Metallteile) können bei der Nutzung des Geräts sehr heiß werden. Verbrennungsgefahr!**

- Benutzen Sie den Toaster nur, wenn die Krümelschublade in den Aufnahmeschacht eingeschoben wurde.
- Die Krümelschublade sollte regelmäßig gereinigt werden, um Brandgefahr zu vermeiden. Ziehen Sie die Krümelschublade aus ihrem Fach an der Seite des Geräts heraus, um sie zu reinigen.
- Geben Sie nur unbestrichene Brotscheiben (ohne Butter, Marmelade usw.) in den Toaster. Achten Sie ebenso darauf, keine zu großen Brotscheiben einzuführen, die das Auswerfen behindern könnten.
- Verwenden Sie keine scheuernden Reinigungsmittel.
- Dieser Toaster ist nicht zum Betrieb mit einem externen Timer oder einem separaten Fernsteuerungssystem vorgesehen.
- ACHTUNG: Versuchen Sie niemals, eventuell eingeklemmte Brotscheiben oder andere Teile mit einem Messer oder einem anderen Gegenstand aus dem Toaster zu entfernen, da der Kontakt mit stromführenden Teilen zu einem Stromschlag führen kann. Lassen Sie das Gerät abkühlen und ziehen Sie den Stecker, bevor Sie das Brot herausnehmen.
- Schalten Sie das Gerät bitte immer aus und trennen Sie es vom Stromnetz, bevor Sie es unbeaufsichtigt lassen, zusammenbauen, demontieren oder reinigen.
- Zur Reinigung der Oberflächen, die mit Lebensmitteln in Kontakt kommen, lesen Sie bitte den Abschnitt „Reinigung“ am Ende dieser Anleitung.



Vorsicht, heiße Oberfläche. Die Oberflächen können während des Gebrauchs heiß werden.

Ihr Produkt

Verpackungsinhalt

- 1 Toaster
- 1 Bedienungsanleitung

Technische Daten

DE

- Leistung : 720–850 W
- Stromversorgung: 220–240 V~ 50–60 Hz
- 2 Schlitze
- Thermostat mit einer Skala von 1 bis 7 zur Auswahl des Bräunungsgrades
- Automatischer und extra hoher Scheibenauswurf
- Funktionen „Auftauen“, „Aufwärmen“ und „Abbrechen“
- Hintergrundbeleuchtung der Tasten
- Entnehmbare Krümelschublade
- Kabelfach (Geräteunterseite)
- Edelstahlgehäuse

Produktinformationen für Stromverbrauch und maximale Zeit bis zum Erreichen des entsprechenden Energiesparmodus	
Leistungsaufnahme im Aus-Zustand	0 W
Leistungsaufnahme im Bereitschaftszustand	NA
Maximale Zeit, die das Gerät benötigt, um automatisch den entsprechenden Energiesparmodus zu erreichen	< 20 Min.
Die Leistungsaufnahme des Geräts im vernetzten Bereitschaftsbetrieb, wenn alle drahtgebundenen Netzwerk-Ports mit dem Netzwerk verbunden und alle drahtlosen Netzwerk-Ports aktiviert sind	NA

Gebrauch

ACHTUNG: Verbrennungsgefahr: Der Toaster wird während des Betriebs sehr heiß. Berühren Sie die Metalloberflächen während des Betriebs nicht!

- Beim ersten Gebrauch kann etwas Rauch oder ein leichter Geruch aus dem Gerät austreten. Dies ist normal und legt sich in kurzer Zeit.
- Verwenden Sie den Toaster niemals ohne die Krümelschublade.
- Drücken Sie auf „Abbrechen“ und ziehen Sie sofort den Stecker, wenn sich im Inneren des Geräts Rauch entwickelt.
- Warten Sie zwischen den Verwendungen etwa 30 Sekunden, damit sich das Gerät abkühlen kann.

Brot toasten

1. Stellen Sie Ihren Toaster auf eine trockene, ebene und stabile Fläche.
2. Schließen Sie den Toaster an eine geerdete Wandsteckdose an.
3. Geben Sie die Brotscheibe(n) in den/die Schlitz(e).
4. Wählen Sie mit dem Drehschalter den gewünschten Bräunungsgrad zwischen 1 und 7:
   - 1–2: leicht getoastet
   - 3–4–5: mittelmäßig getoastet
   - 6–7: stark getoastet

Hinweis: Je höher der Bräunungsgrad, desto länger die Betriebsdauer des Toasters.

5. Drücken Sie den Einschalthebel ganz nach unten, bis er von selbst einrastet. Der Toaster schaltet sich automatisch ein.

Hinweis: Wenn das Netzkabel nicht eingesteckt ist, kann der Einschalthebel nicht eingerastet werden.

6. Der Toaster schaltet sich automatisch aus und das getoastete Brot wird ausgeworfen, wenn der Bräunungsgrad erreicht ist.
7. Ziehen Sie nach des Gebrauchs den Netzstecker aus der Steckdose und warten Sie, bis das Gerät vollständig abgekühlt ist, bevor Sie es an einem trockenen Ort aufbewahren.

Sollte das Brot im Toaster steckenbleiben, ziehen Sie den Stecker und lassen Sie den Toaster abkühlen, bevor Sie das Brot entnehmen. Versuchen Sie nicht, eingeklemmtes Brot mit einem Metallgegenstand zu entnehmen, wenn das Gerät eingeschaltet ist. Achten Sie darauf, dass Sie beim Entfernen von verkeiltem Brot nicht die Innenteile des Mechanismus oder der Heizelemente beschädigen.

Funktion „Auftauen“

Mit der Auftaufunktion können Sie tiefgefrorenes Brot auftauen und toasten.

1. Befolgen Sie die Schritte 1 bis 5 im Abschnitt „Brot toasten“.
2. Drücken Sie auf die Taste ❄, um Brot aufzutauen und zu toasten. Die Kontrollleuchte der Taste „Auftauen“ leuchtet.
3. Um den Vorgang abzubrechen oder den Auftauprozess zu unterbrechen, drücken Sie die Taste **STOPP**.
4. Wenn der Bräunungsgrad erreicht ist, wird das aufgetaute und getoastete Brot ausgeworfen und der Toaster schaltet sich automatisch aus.

Funktion „Aufwärmen“

Mit der Aufwärmfunktion können Sie bereits getoastetes und abgekühltes Brot aufwärmen.

1. Befolgen Sie die Schritte 1 bis 3 im Abschnitt „Brot toasten“. Es ist nicht nötig, den Thermostat einzustellen.
2. Drücken Sie den Einschalthebel ganz nach unten, bis er von selbst einrastet, und anschließend auf die Taste ♨. Die Kontrollleuchte am Knopf

„Aufwärmen“ leuchtet und der Toaster schaltet sich automatisch ein.

3. Um den Vorgang abzubrechen oder den Aufwärmvorgang zu unterbrechen, drücken Sie die Taste **STOPP**.
4. Am Ende des Vorgangs schaltet sich der Toaster automatisch aus.

Funktion „Abbrechen“

- Alle Funktionen Ihres Toasters können jederzeit abgebrochen werden, indem Sie die Taste **STOPP** drücken. Der Toaster schaltet sich automatisch aus und das Brot wird ausgeworfen.
- Versuchen Sie nicht, den Einschalthebel von Hand nach oben zu ziehen, da dies den Mechanismus und damit Ihren Toaster beschädigen könnte.

Anwendungshinweise

- Bei der ersten Verwendung empfehlen wir, den 2. Bräunungsgrad zu wählen. Passen Sie den Bräunungsgrad anschließend an die verschiedenen Brotarten und Ihren persönlichen Geschmack an.
- Wählen Sie einen niedrigeren Bräunungsgrad (1 oder 2), um leicht gebräunte Toastscheiben zu erhalten.
- Trockenes Brot röstet schneller als frisches Brot, und dünne Brotscheiben rösten schneller als dicke Brotscheiben. Wählen Sie einen Bräunungsgrad, der für die Art des Brotes, das Sie toasten möchten, geeignet ist.
- Vollkornbrot und Brot mit unebener Oberfläche müssen länger getoastet werden. Wählen Sie hierfür einen höheren Bräunungsgrad (4, 5 oder 6).
- Wenn Sie nur eine Scheibe Brot in den Toaster geben, wählen Sie einen niedrigeren Bräunungsgrad, damit die Scheibe nicht zu stark getoastet wird.
- Beim Dauerbetrieb mit einem konstanten Bräunungsgrad wird das Brot am Ende der Nutzung stärker getoastet sein als zu Beginn.
- Sollte das Brot nach dem Toasten nicht aus dem Gerät herausragen, um es leichter greifen zu können, heben Sie den Hebel etwas an, um es dem Toaster zu entnehmen.

Reinigung und Wartung

- ACHTUNG: Ziehen Sie den Netzstecker des Toasters und lassen Sie ihn abkühlen, bevor Sie mit der Reinigung beginnen.
- Tauchen Sie den Toaster niemals in Wasser oder andere Flüssigkeiten ein!
- Führen Sie niemals Metallgegenstände in das Innere des Geräts ein, da dies zu schweren Schäden führen kann.

Reinigung der Außen- und Innenflächen des Geräts

- Wischen Sie die Außenflächen des Geräts mit einem feuchten Tuch ab und trocknen Sie diese mit einem weichen Tuch.
- Um die Innenflächen zu reinigen, drehen Sie das Gerät um und schütteln Sie es über einem Mülleimer, bis alle eingeklemmten Krümel herausgefallen sind.

Reinigung der Krümelschublade

Um jegliche Brandgefahr zu vermeiden, muss die Krümelschublade regelmäßig gereinigt werden. Es dürfen sich keine Brotkrümel auf dem Boden des Toasters ansammeln.

1. Ziehen Sie die Krümelschublade an der seitlichen Lasche aus dem Toaster.
2. Werfen Sie die Krümel in einen Mülleimer, wischen Sie die Krümelschublade mit einem leicht feuchten Tuch ab und trocknen Sie sie anschließend mit einem weichen, trockenen Tuch. Geben Sie die Krümelschublade niemals in den Geschirrspüler!
3. Wenn die Schublade vollständig getrocknet ist, schieben Sie sie wieder in den Toaster, bevor Sie ihn erneut verwenden.

Lagerung

- Wenn Sie das Gerät nicht benutzen und nachdem Sie sich vergewissert haben, dass es nach dem Gebrauch abgekühlt ist, rollen Sie das Kabel im Kabelfach an der Unterseite des Geräts auf.
- Lagern Sie das Gerät an einem kühlen und trockenen Ort.

Gebruiksvoorschriften

GELIEVE DE INSTRUCTIES AANDACHTIG TE LEZEN VOOR U HET TOESTEL GEBRUIKT EN ZE TE BEWAREN OM ZE TE KUNNEN RAADPLEGEN WANNEER U ZE NODIG HEEFT.

- Dit toestel is enkel geschikt voor huishoudelijk gebruik. Dit toestel is niet bedoeld voor gebruik in bijvoorbeeld keukenhoeken voorbehouden voor personeel in winkels, kantoren en andere professionele omgevingen, boerderijen, hotels, motels en andere residentiële omgevingen, en omgeving van het type bed and breakfast.
- Gebruik het toestel niet buiten. Het toestel mag niet worden blootgesteld aan regen of vocht.
- Dit apparaat is alleen bedoeld om brood te roosteren. Grill geen andere soorten voedsel.
- De verpakkingsmaterialen (verpakkingspapier, piepschuim) kunnen gevaarlijk zijn voor kinderen. Gevaar op verstikking! Houd verpakkingsmaterialen buiten het bereik van kinderen!
- Dit toestel mag gebruikt worden door kinderen vanaf 8 jaar en ouder en door personen met een fysieke, zintuiglijke of mentale beperking of met een gebrek aan ervaring en kennis op voorwaarde dat ze in de gaten gehouden worden of instructies gekregen hebben betreffende het veilige gebruik van het toestel en dat ze de mogelijke gevaren begrijpen.
- Kinderen mogen niet spelen met het toestel.
- De reiniging en het onderhoud mogen niet uitgevoerd worden door kinderen behalve wanneer ze ouder zijn dan 8 jaar en wanneer zij begeleid worden.
- Bewaar het toestel en het snoer buiten het bereik van kinderen jonger dan 8 jaar.
- Laat het apparaat niet onbeheerd achter wanneer de stekker in het stopcontact zit.
- Voor u uw toestel aansluit, dient u na te gaan of de elektrische spanning bij u thuis overeenkomt met de spanning die aangegeven wordt op het kenplaatje van het toestel.
- Dompel het netsnoer, de stekker of de broodrooster nooit onder in water of andere vloeistoffen.

- Hanteer het apparaat of het netsnoer niet met natte handen.
- Trek altijd de stekker uit het stopcontact na elk gebruik en laat het toestel afkoelen voordat u het schoonmaakt, opbergt of verplaatst.
- Wanneer u de stekker uit het stopcontact haalt, trek dan steeds aan de stekker zelf en niet aan de kabel.
- Wikkel het netsnoer altijd helemaal af van de behuizing wanneer u de broodrooster gebruikt om oververhitting van het apparaat te voorkomen.
- Gebruik dit toestel niet:
  - indien de stekker of de voedingskabel beschadigd is,
  - indien het niet correct werkt,
  - indien het op welke manier dan ook beschadigd is,
  - als het in het water gevallen is,
  - als je het hebt laten vallen.

  Breng het naar een dienst na verkoop waar het nagekeken kan worden.
- Geen enkele herstelling mag uitgevoerd worden door de gebruiker.
- De voedingskabel moet regelmatig worden gecontroleerd om elk risico op beschadiging te voorkomen. Als de stroomkabel beschadigd is, moet die worden vervangen door uw verdeler, de dienst na verkoop of een vergelijkbaar gekwalificeerd persoon om gevaar te voorkomen.
- Gebruik het apparaat altijd op een droge ondergrond.
- Laat het snoer niet over de rand van een tafel of een werkblad hangen en let erop dat het niet in contact komt met warme oppervlakken.
- Houd het apparaat uit de buurt van warmtebronnen zoals radiatoren, om vervorming van de plastic onderdelen te voorkomen.
- OPGELET! Brood kan aanbranden. Zorg voor voldoende luchtcirculatie boven en rond het apparaat. Zorg ervoor dat het apparaat niet in de buurt staat en niet in contact komt met een muur, gordijnen, een handdoek of ander brandbaar materiaal. Tijdens het gebruik moet het apparaat in het oog gehouden worden.
- **OPGELET! De oppervlakken (met name de metalen onderdelen) kunnen erg heet worden tijdens het gebruik. Risico op brandwonden!**
- Gebruik de broodrooster alleen met de kruimellade erin.
- De kruimellade moet regelmatig worden schoongemaakt om brandgevaar te voorkomen. Om de kruimellade schoon te maken, schuift u ze uit de behuizing aan de zijkant van het apparaat.

- Plaats alleen sneetjes onbesmeerd brood (zonder boter, jam, enz.) in de broodrooster. Steek er geen te grote sneetjes brood in, anders kan het misschien niet goed omhoog gebracht worden.
- Gebruik geen schurende schoonmaakproducten om het toestel te reinigen.
- Dit toestel is niet bestemd om in werking gesteld te worden via een externe timer of door een afzonderlijk afstandsbedieningssysteem.
- OPGELET! Gebruik nooit een mes of een ander voorwerp om sneetjes brood of stukken die eventueel vastzitten in de broodrooster te verwijderen, aangezien contact met onderdelen onder spanning elektrische schokken kan veroorzaken. Laat het apparaat afkoelen en haal de stekker uit het stopcontact voordat u het brood verwijdert.
- Schakel het toestel uit en haal de stekker uit het stopcontact voor u het toestel onbewaakt achterlaat en voor u het monteert, demonteert en reinigt.
- Om de oppervlakken te reinigen die in contact komen met voeding kan u de sectie "Reiniging en onderhoud" achteraan de handleiding raadplegen.



Opgelet, heet oppervlak. De oppervlakken kunnen tijdens het gebruik heet worden.

Uw product

Inhoud van de doos

- 1 broodrooster
- 1 gebruikshandleiding

Technische eigenschappen

- Vermogen: 720-850 W
- Stroomtoevoer: 220 - 240 V~ 50-60 Hz
- 2 sleuven
- Thermostaat met schaalverdeling van 1 tot 7 om de bruiningsgraad te selecteren
- Automatische uitwerping van sneetjes met extra hoge lift
- Functies voor ontdooien, opnieuw opwarmen en annuleren
- Verlichting van de knoppen
- Verwijderbare kruimellade
- Opbergruimte voor het snoer (onder het toestel)
- Roestvrijstalen behuizing

Productinformatie voor stroomverbruik en maximale tijd om de toepasselijke modus voor laag vermogen te bereiken	
Stroomverbruik in uitstand modus	0 W
Stroomverbruik in stand-by	NA
De maximale tijd die de apparatuur nodig heeft om automatisch de toepasselijke modus voor laag vermogen te bereiken	< 20 min
Het elektriciteitsverbruik van de apparatuur in netwerkgebonden standby-stand wanneer alle bedrade netwerkpoorten verbonden zijn en alle draadloze netwerkpoorten geactiveerd zijn	NA

Gebruik

OPGELET! Risico op brandwonden: de broodrooster wordt erg heet tijdens gebruik. Raak de metalen onderdelen van het toestel niet aan wanneer het werkt.

- Bij het eerste gebruik is het mogelijk dat er een lichte geur en een beetje rook vrijkomen. Dit is normaal en verdwijnt snel.
- Gebruik de broodrooster nooit zonder kruimellade.
- Druk op de "STOP"-knop en trek onmiddellijk de stekker uit het stopcontact als er rook uit het apparaat komt.
- Wacht ongeveer 30 seconden wanneer u het toestel verschillende keren na elkaar gebruikt om het te laten afkoelen.

Brood roosteren

1. Plaats de broodrooster op een droge, vlakke en stabiele ondergrond.
2. Steek de stekker van de broodrooster in een geaard stopcontact.
3. Plaats het sneetje of de sneetjes brood in de sleuf/sleuven.
4. Gebruik de thermostaatknop om de gewenste bruiningsgraad tussen 1 en 7 te selecteren:
   - 1-2: licht geroosterd
   - 3-4-5: gemiddeld geroosterd
   - 6-7: donker geroosterd

Opmerking: Hoe hoger de bruiningsgraad, hoe langer de broodrooster werkt.

5. Breng de hendel volledig naar beneden tot hij vastklikt om het toestel aan te zetten. De broodrooster start automatisch.

Opmerking: Als de stekker niet in het stopcontact zit, kan de hendel niet vastgeklikt worden.

6. De broodrooster schakelt automatisch uit en de toast wordt uitgeworpen wanneer de bruiningsgraad is bereikt.
7. Haal de stekker uit het stopcontact wanneer u het toestel niet meer gebruikt en wacht tot het volledig is afgekoeld voordat u het op een droge plaats opbergt.

Als het brood vastzit in de broodrooster, haal dan de stekker uit het stopcontact. Laat het toestel afkoelen en verwijder het brood. Probeer vastzittend brood niet te verwijderen met een metalen voorwerp wanneer het apparaat is ingeschakeld. Zorg ervoor dat u de interne onderdelen van het mechanisme of de verwarmingselementen niet beschadigt wanneer u geblokkeerd brood verwijdert.

Toets "Ontdooien"

Met de functie "Ontdooien" kunt u brood ontdooien en roosteren.

1. Voer stap 1 tot 5 van de vorige rubriek "Brood roosteren" uit.
2. Druk op ❄ om brood te ontdooien en te roosteren. Het controlelampje van de knop "ontdooien" gaat aan.
3. Om de programmering te annuleren of het ontdooiproces te onderbreken, drukt u op de knop STOP.
4. Wanneer de bruiningsgraad is bereikt, wordt het ontdooide en geroosterde brood uitgeworpen en schakelt de broodrooster automatisch uit.

Toets "Opwarmen"

Met de functie "Opwarmen" kunt u voedsel opnieuw opwarmen wanneer het afgekoeld is.

1. Voer stap 1 tot 3 van de vorige rubriek "Brood roosteren" uit. Het is niet nodig om de thermostaat aan te passen.
2. Duw de starthendel volledig naar beneden tot hij vastklikt en druk vervolgens op de knop ♨. Het controlelampje van de knop "Opwarmen" gaat branden en de broodrooster start automatisch.
3. Om het programmeren te annuleren of het opwarmproces te onderbreken, drukt u op **STOP**.
4. Aan het einde van de cyclus schakelt de broodrooster automatisch uit.

Functie "Annuleren"

- Alle functies van uw broodrooster kunnen op gelijk welk moment worden geannuleerd door op de **STOP-toets** te drukken. De broodrooster schakelt automatisch uit en het brood wordt uitgeworpen.
- Probeer de starthendel niet zelf naar boven te duwen, want dit kan het mechanisme beschadigen en dus ook uw broodrooster.

Gebruiksaanwijzingen

- Bij het eerste gebruik raden we aan om niveau 2 te selecteren. Pas vervolgens de bruiningsgraad aan op basis van de verschillende soorten brood en uw persoonlijke smaak.
- Kies een lagere bruiningsgraad (1 of 2) om lichtbruine sneetjes te krijgen.
- Droog brood roostert sneller dan vers brood en dunne sneetjes brood roosteren sneller dan dikke sneetjes. Kies een bruiningsgraad die past bij het soort brood dat u wilt roosteren.
- Volkorenbrood en brood met een oneffen oppervlak hebben meer tijd nodig om te roosteren. Kies een hogere bruiningsgraad (4, 5 of 6).
- Kies een lagere bruiningsgraad als u maar één sneetje brood in de broodrooster steekt, om te voorkomen dat het te donker wordt.
- Als de broodrooster continu op een constante bruiningsgraad werkt, is het brood aan het einde van het gebruik meer geroosterd dan aan het begin.
- Als het brood na gebruik niet uit het apparaat steekt zodat u het makkelijker kunt vastpakken, kun u de hendel iets naar boven brengen om de inhoud van het broodrooster op te tillen.

Reiniging en onderhoud

- OPGELET! Haal de stekker uit het stopcontact en laat de broodrooster afkoelen voordat u hem schoonmaakt.
- Dompel de broodrooster nooit onder in water of andere vloeistoffen.
- Raak de binnenkant van het apparaat nooit aan met een metalen voorwerp. Dit kan ernstige schade veroorzaken.

Reiniging van de buitenkant van het apparaat

- Veeg de buitenkant van het toestel af met een vochtige doek. Droog af met een zachte doek.
- Om de binnenkant schoon te maken, draait u het apparaat ondersteboven en schudt u het boven een vuilnisbak totdat alle kruimels eruit zijn gevallen.

De kruimellade schoonmaken

Om risico op brand te vermijden, moet de kruimellade regelmatig schoongemaakt worden. Laat de broodkruimels zich niet opstapelen onder in de broodrooster.

1. Haal de kruimellade uit de behuizing aan de zijkant van het apparaat door het lipje vast te pakken.
2. Gooi de kruimels in een vuilnisbak, veeg de kruimellade vervolgens af met een licht vochtige doek en droog hem daarna af met een zachte, droge doek. Zet de kruimellade nooit in de vaatwasser!
3. Als de lade volledig droog is, plaatst u ze terug in de behuizing voordat u de broodrooster opnieuw gebruikt.

Opbergen

- Rol het snoer op in de opbergruimte aan de onderkant van het apparaat als u het niet gebruikt en nadat u hebt gecontroleerd of het na gebruik is afgekoeld.
- Bewaar het toestel op een koele en droge plaats.

Toutes les informations, dessins, croquis et images dans ce document relèvent de la propriété exclusive de SOURCING & CREATION. SOURCING & CREATION se réserve tous les droits relatifs à ses marques, créations et informations. Toute copie ou reproduction, par quelque moyen que ce soit, sera jugée et considérée comme une contrefaçon.

All information, designs, drawings and pictures in this document are the property of SOURCING & CREATION. SOURCING & CREATION reserves all rights to its brands, designs and information. Any copy and reproduction through any means shall be deemed and considered as counterfeiting.

Alle Informationen, Zeichnungen, Skizzen und Bilder in diesem Dokument sind alleiniges Eigentum von SOURCING & CREATION. SOURCING & CREATION behält sich alle Rechte in Zusammenhang mit ihren Marken, Schöpfungen und Informationen vor. Kopien oder Reproduktionen, ungeachtet des dazu verwendeten Mittels, werden als Fälschung betrachtet und beurteilt.

Alle gegevens, tekeningen, schetsen en afbeeldingen in dit document zijn het exclusieve eigendom van SOURCING & CREATION. SOURCING & CREATION behoudt alle rechten met betrekking tot haar merken, creaties en informatie. Alle kopieën, of reproducties, met eender welk middel, worden beoordeeld en beschouwd als een vervalsing.



Protection de l'environnement
Ce symbole apposé sur le produit signifie qu'il s'agit d'un appareil dont le traitement en tant que déchet est soumis à la réglementation relative aux déchets d'équipements électriques et électroniques (DEEE). Cet appareil ne peut donc en aucun cas être traité comme un déchet ménager, et doit faire l'objet d'une collecte spécifique à ce type de déchets. Des systèmes de reprise et de collecte sont mis à votre disposition par les collectivités locales (déchèterie) et les distributeurs. En orientant votre appareil en fin de vie vers sa filière de recyclage, vous contribuerez à protéger l'environnement et empêcherez toute conséquence nuisible pour votre santé.

Protection of the environment
This symbol attached to the product means that it is an appliance whose disposal is subject to the directive on waste from electrical and electronic equipment (WEEE). This appliance may not in any way be treated as household waste and must be subject to a specific type of removal for this type of waste. Recycling and recovery systems are available in your area (waste removal) and by distributors. By taking your appliance at its end of life to a recycling facility, you will contribute to environmental conservation and prevent any harm to your health.

Umweltschutz
Dieses Symbol auf dem Produkt bedeutet, dass es sich um ein Gerät handelt, dessen Entsorgung den Vorschriften für elektrische und elektronische Altgeräte (Elektronikschrott) unterliegt. Dieses Gerät darf daher auf keinen Fall als Haushaltsmüll behandelt werden und muss an einer spezifischen Sammelstelle für diesen Typ von Abfall abgegeben werden. Rücknahme- und Sammelsysteme werden Ihnen von den lokalen Gebietskörperschaften (Mülldeponie) und Vertrieben bereitgestellt. Indem Sie Ihr Gerät an seinem Lebensende dem Recycling zuführen, tragen sie zum Umweltschutz bei und verhindern schädliche Folgen für Ihre Gesundheit.

Milieubescherming
Dit op het apparaat aangebrachte symbool betekent dat het apparaat aan het einde van de levensduur afgevoerd moet worden volgens de voorschriften voor afgedankte elektrische en elektronische apparatuur (WEEE). Dit apparaat mag dus in geen geval bij het gewone huisafval weggeworpen worden maar moet naar een specifiek inzamelpunt teruggebracht worden. De gemeentes (vuilstortplaatsen) of de verkooppunten stellen inzamelsystemen en -punten tot uw beschikking. Door uw apparaat aan het einde van de levensduur in te leveren voor recycling, draagt u bij aan de milieubescherming en voorkomt u schadelijke gevolgen voor de gezondheid.

*** Testé dans nos laboratoires**
Garantie valide à partir de la date d'achat (ticket de caisse faisant foi). Cette garantie ne couvre pas les vices ou les dommages résultant d'une mauvaise installation, d'une utilisation incorrecte ou de l'usure normale du produit.

*** Tested in our laboratories**
Warranty valid from the date of purchase (receipt as proof of purchase). This warranty does not cover defects or damage caused by improper set up, incorrect use, or normal wear and tear of this product.

*** In unseren Labors getestet**
Die Garantie läuft ab dem Kaufdatum (maßgeblich ist der Kassenzettel). Diese Garantie deckt keine Mängel oder Schäden, die aus unsachgemäßer Installation, falschem Gebrauch oder der normalen Abnutzung des Produkts resultieren.

*** Getest in onze laboratoria**
Waarborg geldig vanaf de datum van aankoop (kasticket geldt als bewijs). De garantie dekt geen gebreken of schade die voortvloeien uit een onjuiste installatie, een onjuist gebruik of de normale slijtage van het product.

essentiel

Art. 8004301
Ref. EGP 24i Maya

SERVICE RELATION CLIENTS /
Customer Relations Department /
Kundenservice / Klantenafdeling

1, Avenue de la Motte,
CS 80137
59810 Lesquin, France

FABRIQUÉ EN R.P.C. / Made in China /
Hergestellt in VR China / Gefabriceerd in VRC.

SOURCING & CREATION
1, Avenue de la Motte,
59810 Lesquin, France
contact@sc-ub.com





