LISTO

FR. CONGÉLATEUR ARMOIRE

EN. CABINET FREEZER

NL. DIEPVRIES KASTMODEL

DE. GEFRIERSCHRANK

ES. CONGELADOR ARMARIO

CAL170-60B2

FR. Notice d'utilisation
Pour vous aider à bien vivre votre achat
EN. Instruction manual
To help you get the most out of your purchase
NL. Handleiding
Om u te helpen meer uit uw aankoop te halen

DE. Bedienungsanleitung
Damit Sie an Ihrem Kauf viel Freude haben
ES. Manual de utilización
Para ayudarle a disfrutar de su compra

SOMMAIRE

CONSIGNES DE SÉCURITÉ 3

DESCRIPTION DE L'APPAREIL 12

DÉBALLAGE 13
Avant la première utilisation 13

INSTALLATION 13
Lieu d'installation 13
Classes climatiques 14
Ventilation suffisante 14
Mise à niveau 14
Inversion du sens d'ouverture de la porte 15
Inversion de la poignée 17

UTILISATION 18
Mise en route 18
Réglage de la température 18
Fabrication des glaçons 19
Entreposage de nourriture 19
Conseils pour une meilleure hygiène alimentaire 19
Conseils pour économiser l'énergie 20

NETTOYAGE ET ENTRETIEN 21
Dégivrage 21
Nettoyage 21

GUIDE DE DÉPANNAGE 22
Remédier à un mauvais fonctionnement 22
En cas d'absence prolongée ou de non-utilisation 23
En cas de coupure de courant 23
Bruits accompagnant le fonctionnement 23

CONSIGNES DE SÉCURITÉ

LISEZ ATTENTIVEMENT CES INSTRUCTIONS AVANT D'UTILISER L'APPAREIL ET CONSERVEZ-LES POUR POUVOIR VOUS Y REPORTER ULTÉRIEUREMENT.

Si l'appareil devait être vendu ou cédé à une autre personne, assurez-vous que la notice d'utilisation l'accompagne.

Avant la première utilisation

Avant de brancher l'appareil à la prise secteur pour la première fois, veuillez laisser reposer l'appareil pendant deux heures si l'appareil a été transporté en position verticale ou 24 heures si l'appareil a été transporté en position horizontale, ceci afin de permettre au gaz réfrigérant de redescendre dans le compresseur. Le non respect de ce délai pourrait endommager le compresseur.

Usage prévu

- Cet appareil est destiné à un usage domestique uniquement.
- Il n'est pas destiné à être utilisé dans :
  - Les coins cuisines réservés au personnel des magasins, bureaux et autres environnements professionnels ;

- Les fermes et l'utilisation par les clients des hôtels, motels et autres environnements à caractère résidentiel ;
- Les environnements de type chambres d'hôtes ;
- La restauration et autres applications similaires hormis la vente au détail.

- Il convient à la congélation et au stockage de nourriture congelée ainsi qu'à la fabrication des glaçons.
- Pour des raisons de sécurité, ne modifiez pas ou n'essayez pas de modifier les caractéristiques de cet appareil. Cela représenterait un danger pour vous.
- Cet appareil de réfrigération n'est pas destiné à être utilisé comme un appareil intégrable.

Sécurité des enfants

- Les matériaux d'emballage (papier d'emballage, polystyrène) peuvent s'avérer dangereux pour les enfants. Il y a un risque de suffocation ! Ne laissez pas les matériaux d'emballage à la portée des enfants !
- Cet appareil peut être utilisé par des enfants à partir de 8 ans et par des personnes ayant des capacités physiques, sensorielles ou mentales réduites, ou dénuées d'expérience ou de connaissances s'ils

(si elles) sont correctement surveillé(e)s ou si des instructions relatives à l'utilisation de l'appareil en toute sécurité leur ont été données et si les risques encourus ont été appréhendés. Les enfants ne doivent pas jouer avec l'appareil. Le nettoyage et l'entretien par l'usager ne doivent pas être effectués par des enfants, sans surveillance.
- Les enfants âgés de moins de 8 ans ne sont pas autorisés à charger et décharger les appareils de réfrigération.

Câble d'alimentation

- Avant de brancher votre appareil, assurez-vous que la tension électrique de votre domicile correspond à celle indiquée sur la plaque signalétique de l'appareil.
- Cet appareil est muni d'une prise de terre. Il doit être branché sur une prise murale équipée d'une prise de terre, correctement installée et reliée au réseau électrique conformément aux normes en vigueur.
- Veillez à ce que le cordon d'alimentation ne puisse être écrasé ou coincé, en particulier au niveau des fiches, des prises de courant et au point de raccordement à l'appareil.
- Lorsque vous débranchez le câble, tirez-le toujours au niveau de la fiche, ne tirez pas sur le câble lui-même.

- Si le câble d'alimentation est endommagé, il doit être remplacé par votre revendeur, son service après-vente ou une personne de qualification similaire afin d'éviter un danger.
- N'utilisez pas de rallonge ou de multiprise.
- Ne retirez jamais la fiche avec les mains mouillées afin d'éviter tout choc électrique.

Utilisation quotidienne

- Débranchez toujours la prise de courant avant de procéder au nettoyage ou à l'entretien de l'appareil.
- AVERTISSEMENT : maintenez dégagées les ouvertures de ventilation dans l'enceinte de l'appareil ou dans la structure d'encastrement.
- AVERTISSEMENT : ne pas utiliser de dispositifs mécaniques ou des moyens autres que ceux recommandés par le fabricant pour accélérer le processus de dégivrage.
- AVERTISSEMENT : ne pas utiliser d'appareils électriques (par exemple les sorbetières électriques, les mixeurs, etc.) à l'intérieur du compartiment de stockage des denrées, à moins qu'ils ne soient du type recommandé par le fabricant.
- AVERTISSEMENT : les récipients contenant des gaz ou liquides inflammables peuvent fuir à basse température. Ils présentent alors un risque

d'explosion ! Ne stockez dans cet appareil aucun récipient contenant des matériaux inflammables tels que les atomiseurs, les extincteurs, les cartouches d'encre, etc.
- Les bouteilles et les canettes ne doivent pas être placées dans le congélateur. Elles peuvent éclater lors de la congélation du contenu, et les boissons gazeuses peuvent même exploser ! Ne stockez jamais de limonades, jus, bières, vins moussants, etc., dans l'appareil.
- Ne mettez pas de crème glacée ou de glaçon dans la bouche immédiatement après leur sortie du congélateur. La glace très froide peut geler sur les lèvres ou la langue et vous blesser.
- Ne touchez pas avec les mains humides les surfaces givrées et les produits congelés et ne consommez pas certains produits tels que les bâtonnets glacés dès leur sortie de l'appareil ; la température très basse à laquelle ils se trouvent peut provoquer des brûlures de la peau.
- Un produit décongelé ne doit jamais être recongelé (excepté s'il a été cuit entre temps).
- Ne placez pas d'objets lourds sur l'appareil.

Conservation des aliments

- Afin d'optimiser la conservation de vos aliments,

veuillez-vous reporter au paragraphe correspondant de la présente notice d'utilisation.

- La manière d'agencer les tiroirs, bacs et clayettes présentée dans la description de l'appareil est faite de façon à ce que l'énergie soit utilisée le plus rationnellement possible.

Pour éviter la contamination des aliments, il y a lieu de respecter les instructions suivantes :

- Des ouvertures de la porte de manière prolongée sont susceptibles d'entraîner une augmentation significative de la température des compartiments de l'appareil.
- Nettoyer régulièrement les surfaces susceptibles d'être en contact avec les aliments et les systèmes d'évacuation accessibles.
- Nettoyer les récipients d'eau s'ils n'ont pas été utilisés pendant 48 heures ; bien rincer le système de distribution raccordé à un réseau de distribution d'eau si de l'eau n'a pas été prélevée pendant 5 jours.
- Entreposer la viande et le poisson crus dans les bacs de l'appareil qui conviennent, de telle sorte que ces denrées ne soient pas en contact avec d'autres aliments ou qu'elles ne s'égouttent pas sur les autres aliments.
- Les compartiments « deux étoiles » pour denrées

congelées conviennent pour stocker des aliments précongelés, stocker ou fabriquer de la crème glacée et des cubes de glace.

- Les compartiments « une, deux et trois étoiles » ne conviennent pas pour la congélation des denrées alimentaires fraîches.
- Si l'appareil demeure vide de manière prolongée, le mettre hors tension, en effectuer le dégivrage, le nettoyer, le sécher, et laisser la porte ouverte pour prévenir le développement de moisissures à l'intérieur de l'appareil.

Réfrigérant

- Le circuit de réfrigération utilise un gaz naturel (R600a) très respectueux de l'environnement mais néanmoins inflammable.
- Ce symbole « Danger ; risque d'incendie/matières inflammables » indique que le gaz frigorigène de votre appareil est inflammable en cas de fuite résultant d'un dommage.

- Pendant le transport et l'installation de votre appareil, assurez-vous qu'aucun des composants du circuit de réfrigération n'a été endommagé.
- Si le circuit de réfrigération est endommagé :
  - Gardez l'appareil à l'écart des flammes nues et

des sources d'inflammation ;
- Assurez une bonne aération de la pièce dans laquelle est situé l'appareil.

- AVERTISSEMENT : n'endommagez pas le circuit de réfrigération.

Installation

- AVERTISSEMENT : pour éviter tout risque, dû à l'instabilité de l'appareil, celui-ci doit être fixé conformément aux instructions.
- AVERTISSEMENT : lors du positionnement de l'appareil, s'assurer que le cordon d'alimentation n'est pas coincé ni endommagé.
- AVERTISSEMENT : ne pas placer de socles mobiles de prises multiples ni de blocs d'alimentation portables à l'arrière de l'appareil.

Transport

- Attention, avec un transport incorrect de l'appareil il y a risque de blessure ou d'endommagement.
- Lors du déplacement de l'appareil, celui-ci doit être emballé et immobilisé. Conformez-vous aux règles de transport mentionnées sur l'emballage. Ne mettez pas l'appareil à l'horizontale ou à un angle supérieur à 45°.
- Lors d'un déménagement ou d'un transport, retirez d'abord tous les éléments amovibles de l'appareil

(clayettes, accessoires, bacs à légumes, etc.) ou immobilisez-les à l'intérieur de celui-ci.

En cas de mauvais fonctionnement

- Si l'appareil ne fonctionne pas correctement, veuillez d'abord consulter le paragraphe « GUIDE DE DÉPANNAGE » à la fin de cette notice. Si les informations qu'il contient ne vous aident pas, veuillez ne pas procéder vous-même à d'autres réparations.
- Les réparations effectuées par des personnes inexpérimentées peuvent causer des blessures ou des pannes graves. Contactez le service après-vente de votre magasin revendeur.

Mise au rebut

- Lors de la mise au rebut de votre appareil, veuillez vous en débarrasser dans un centre de recyclage agréé. Ne pas exposer l'appareil aux flammes.
- Veuillez rendre les appareils usagés inutilisables avant de vous en débarrasser. Débranchez et coupez le câble d'alimentation, cassez ou enlevez le ressort de la porte et le cas échéant, les vis de la porte. Vous vous assurerez ainsi que des enfants ou des animaux ne pourront pas s'enfermer dans l'appareil en jouant (Il y a un risque de suffocation !) ou se mettre en danger d'une autre façon.

DESCRIPTION DE L'APPAREIL

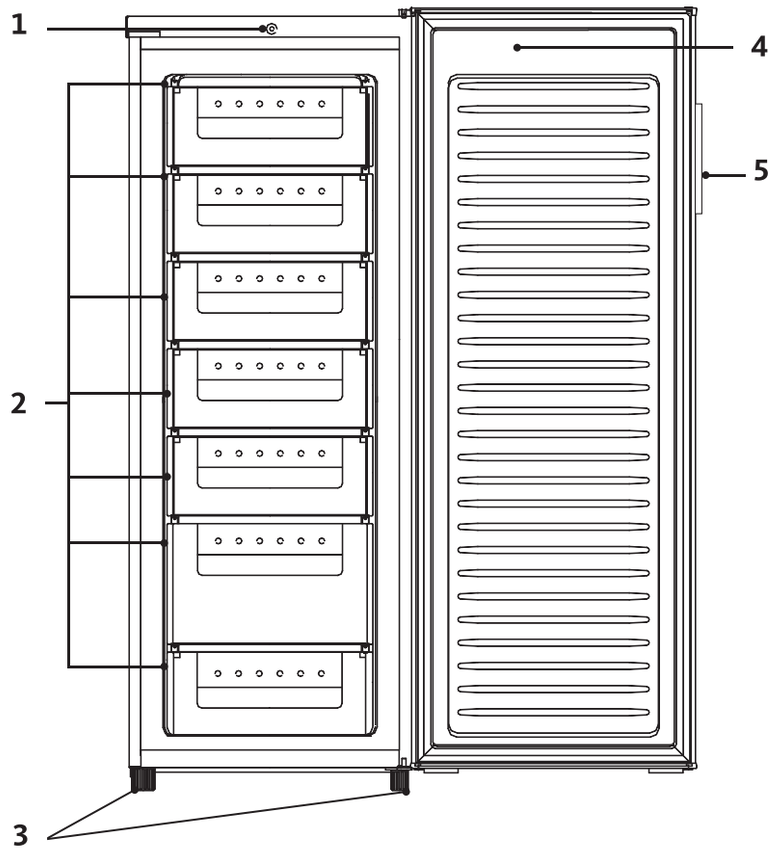

1. Bouton thermostat manuel
2. 7 Tiroirs de rangement
3. Pieds réglables en hauteur
4. Porte réversible
5. Poignée externe

DÉBALLAGE

- Vérifiez que l'appareil n'a pas subi de dommage pendant le transport. Vous ne devez en aucun cas brancher un appareil endommagé ! Si l'appareil est endommagé, veuillez contacter votre revendeur.

AVANT LA PREMIERE UTILISATION

- Nettoyez l'intérieur de l'appareil et les accessoires éventuellement fournis avec de l'eau tiède additionnée d'un peu de vinaigre blanc. N'utilisez pas de savon ou de détergent car l'odeur peut persister. Après le nettoyage, séchez complètement l'appareil.

Pour le nettoyage de l'appareil, vous devez toujours l'éteindre et le débrancher, ou retirer les fusibles ou couper le disjoncteur.

INSTALLATION

Lieu d'installation

- Placez votre congélateur sur une surface stable et plane. Votre appareil sera lourd une fois chargé de denrées : il doit donc être placé sur un sol solide et résistant.
- L'appareil doit être installé dans une pièce sèche et bien aérée, à température ambiante (**16 °C** minimum et **38 °C** maximum). Veillez à laisser un espace d'au moins 10 cm autour de l'appareil. Il convient de visser les cales d'espacement à l'arrière de l'appareil afin d'assurer un dégagement suffisant.
- Ne placez jamais sur le congélateur un appareil émettant de la chaleur (micro-ondes, grille-pain, etc.)
- L'appareil ne doit pas être exposé à la lumière directe du soleil.
- L'appareil ne doit pas être exposé à la pluie.
- L'appareil ne doit pas être installé à côté d'un radiateur, d'une cuisinière ou de toute autre source de chaleur.
- La consommation d'énergie et le fonctionnement efficace de l'appareil sont affectés par la température ambiante.
- **L'appareil doit être installé de façon à ce que la prise de courant reste accessible.**
- **Assurez-vous après l'avoir installé qu'il ne repose pas sur son câble d'alimentation électrique.**

- **Laissez l'appareil à son emplacement définitif pendant 2 heures avant de procéder à son branchement. Ceci permettra au circuit réfrigérant de se stabiliser.**
- **Cet appareil de réfrigération n'est pas destiné à être utilisé comme un appareil intégrable.**

Classes climatiques

Installez l'appareil uniquement dans un endroit où la température ambiante correspond à la classe climatique pour laquelle il a été conçu (voir tableau ci-dessous).
La classe climatique se trouve sur la plaque signalétique située à l'extérieur de l'appareil. Le tableau ci-dessous indique la température ambiante adéquate pour chaque classe climatique :

Classes climatiques	Température ambiante
SN	De +10 à +32 °C
N	**De +16 à +32 °C**
ST	**De +16 à +38 °C**
T	De +16 à +43 °C

En deçà ou au-delà des valeurs de température ambiante indiquées, les performances de votre congélateur peuvent être affectées avec un risque de péremption des denrées alimentaires.

Ventilation suffisante

- **Veillez à ce que l'air puisse toujours circuler librement autour de l'appareil.**
- Pour garantir un bon fonctionnement de votre appareil, veuillez ne pas obstruer les ouvertures de ventilation et laisser un espace d'au moins 20 cm au-dessus de l'appareil, 10 cm entre l'arrière et le mur et 2 cm de chaque côté.
- Si votre appareil doit être installé à côté d'un réfrigérateur ou d'un autre congélateur, veillez à ne pas coller les deux appareils pour éviter la formation de condensation à l'extérieur.

Mise à niveau

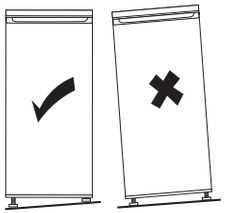

Pour son fonctionnement sans vibration, l'appareil doit être mis à niveau. Pour cela, ajustez les pieds avants réglables en hauteur afin d'équilibrer correctement l'appareil.

Inversion du sens d'ouverture de la porte

Vous pouvez modifier le sens d'ouverture de la porte de votre congélateur si nécessaire. Pour procéder à cette modification, suivez les étapes indiquées ci-dessous ou contactez un professionnel qualifié.

Débranchez l'appareil de la prise de courant lorsque vous procédez à l'inversion du sens d'ouverture de la porte.

Nous vous recommandons de vous munir des outils suivants :

1 tournevis cruciforme	1 tournevis plat	1 douille de 8 mm et 1 douille de 10 mm

1. Dévissez le cache-charnière.

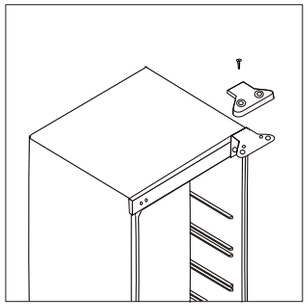

2. Ouvrez la porte et dévissez, puis retirez la charnière supérieure. Retirez alors la porte et placez-la sur une surface douce pour éviter de la griffer.

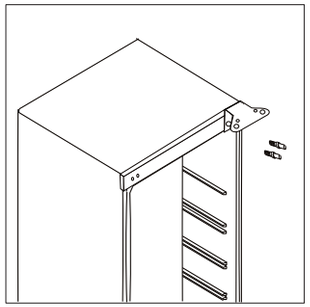

3. Retirez le cache de protection en haut de l'appareil ainsi que les vis et transférez-les du côté droit.

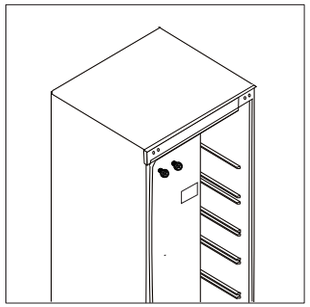

4. Inclinez soigneusement le congélateur sur l'arrière et placez-le sur un support stable. Il est recommandé de porter l'appareil avec une autre personne. Retirez tout d'abord les deux pieds réglables. Puis, dévissez la charnière inférieure de la porte ainsi que la base du pied gauche.
   Attention : s'il y a une vis à l'avant du coin gauche, retirez-la avant d'installer la charnière.

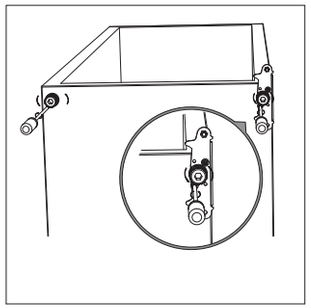

5. Dévissez et retirez l'axe pivot de la charnière inférieure, retournez le support et positionnez le tout de l'autre côté.

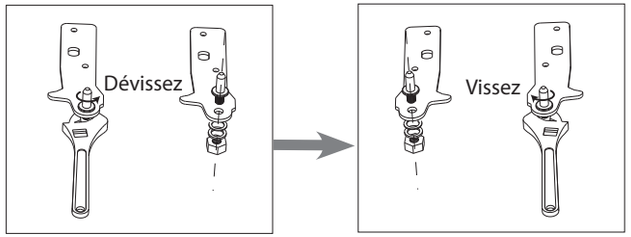

6. Installez la charnière inférieure du côté gauche et la base du pied du côté droit. Revissez ensuite les deux pieds réglables.

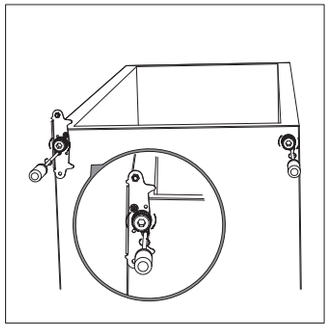

7. Dévissez l'axe pivot de la charnière supérieure, et revissez-le du côté gauche.

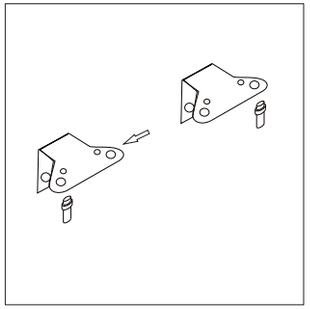

8. Relevez le congélateur à la verticale et replacez la porte sur la charnière inférieure. Veillez à ce que la porte soit bien alignée avant de resserrer l'ensemble (charnières du haut et du bas).

9. Replacez ensuite le cache-charnière sur la charnière.

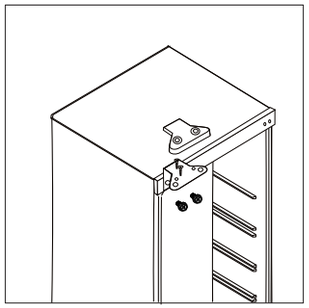

Inversion de la poignée

1. Retirez les caches-vis pour faire apparaître les trous à vis pré-percés.
2. Dévissez les 2 vis de fixation de la poignée.
3. Installez la poignée sur le côté opposé en la retournant à 180 °C.
4. Insérez les caches-vis sur les trous découverts.

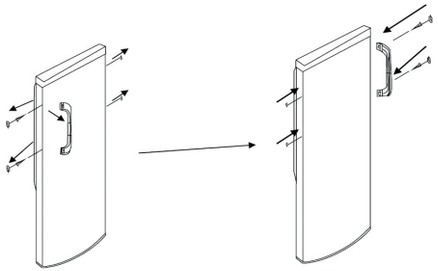

Mise en route

- **Avant de brancher l'appareil à la prise secteur pour la première fois, veuillez laisser reposer l'appareil pendant 2 heures, ceci afin de permettre au gaz réfrigérant de se stabiliser dans le compresseur. Le non respect de ce délai pourrait endommager le compresseur.**
- Branchez l'appareil sur une prise secteur reliée à la terre.

Réglage de la température

Le bouton du thermostat commande la température du congélateur.

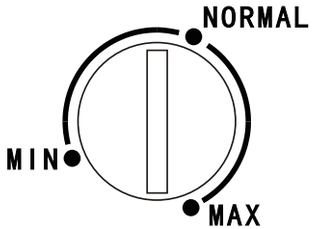

Réglage sur le repère ...	... Correspond à ...
MIN	Température la plus élevée Réglage le plus chaud
NORMAL	Réglage adapté pour une utilisation normale et quotidienne
MAX	Température la plus basse Réglage le plus froid

IMPORTANT : après chaque arrêt de l'appareil, attendez 5 minutes avant de le rallumer, ceci afin de ne pas endommager le compresseur.

- **Nous vous conseillons de régler le thermostat sur le repère « NORMAL » pour une utilisation normale et quotidienne.** Ce réglage vous assure une conservation correcte des aliments congelés et le maintien d'une température de -18° C dans le congélateur.
- N'ouvrez pas la porte de l'appareil durant les 30 premières minutes. Nous vous conseillons de laisser le congélateur fonctionner à vide pendant environ 1 ou 2 heures (selon la température ambiante).
- Pour utiliser le congélateur à sa mise en service ou après un arrêt prolongé, placez le thermostat sur le repère **MAX** pendant 2 heures environ avant d'y introduire les produits surgelés ou congelés. Ramenez ensuite le thermostat sur une position d'utilisation normale.

- La température à l'intérieur de l'appareil est fonction de plusieurs facteurs tels que la température ambiante, la quantité de denrées stockées, la fréquence d'ouverture de la porte, etc.

REMARQUE : lorsque le thermostat se trouve sur le repère **MAX**, il se peut que vous entendiez le compresseur fonctionner plus régulièrement.

Fabrication des glaçons

Pour faire des glaçons, versez de l'eau froide dans le bac à glaçons jusqu'aux trois quarts de sa hauteur, et placez-le dans le congélateur pendant plus de 2 heures.
Pour extraire les glaçons, tordez légèrement le bac ou placez-le sous l'eau du robinet pendant quelques secondes.

Entreposage de nourriture

Avant de placer vos aliments déjà surgelés dans l'appareil

- Veillez à ce qu'ils aient été correctement stockés sur le lieu d'achat,
- Veillez à ce qu'ils aient été congelés dans de bonnes conditions et que leur emballage soit intact,
- Veillez à les placer dans l'appareil le plus rapidement possible après l'achat et à les transporter dans un contenant adéquat.

Conseils pour une meilleure hygiène alimentaire

- **La durée de conservation dépend du type d'aliments ;** reportez-vous toujours aux instructions du fabricant indiquées sur l'emballage.
- **Ne consommez jamais d'aliments ayant dépassé la durée de stockage maximale**, ils pourraient causer des intoxications.
- **Avant leur mise en congélation, étiquetez les emballages des préparations et produits frais** pour mieux les identifier et inscrivez sur l'étiquette le contenu et la date de mise en congélation.
- **La quantité maximale d'aliments pouvant être congelés en 24 heures est précisée sur la plaque signalétique de l'appareil.** Veuillez vous y reporter.
- **Ne congelez pas une trop grosse quantité d'aliments à la fois**, préférez les petites portions. Plus vite l'aliment est congelé, plus il conservera ses qualités. De même, veillez à bien emballer vos aliments dans des emballages hermétiques avant la congélation, afin qu'ils conservent toute leur saveur et ne gâtent pas les autres produits. N'entreposez jamais d'aliments sans emballage.
- **Ne congelez pas d'aliments chauds dans l'appareil,** les aliments déjà surgelés pourraient pourrir.

- **Évitez l'entrée en contact d'aliments frais avec des aliments déjà surgelés au sein de l'appareil.** Ceci pourrait impacter la température des aliments déjà surgelés.

Conseils pour économiser de l'énergie

- **Limitez le nombre d'ouvertures de la porte** et ne la laissez pas ouverte trop longtemps pour éviter une remontée en température.
- **Assurez-vous que l'appareil se situe loin de toute source de chaleur** (soleil direct, chauffage électrique, plaques de cuisson, etc.).
- **Ne réglez pas la température sur une température plus froide que nécessaire.**
- **Veillez à ce que la porte du congélateur soit toujours fermée correctement** et qu'il n'y ait aucune obstruction empêchant sa fermeture.
- **La manière d'agencer les tiroirs, bacs et clayettes** présentée dans la description de l'appareil est faite de façon à ce que l'énergie soit utilisée le plus rationnellement possible.

INFORMATION

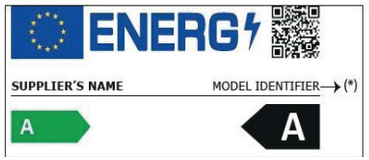

Vous pouvez trouver les informations sur les modèles telles qu'elles sont enregistrées dans la base de données des produits sur le site Web suivant en recherchant l'identifiant du votre modèle (*) figurant sur l'étiquette énergétique :
https://eprel.ec.europa.eu/

La durée de service de votre appareil est de 3 ans. Au cours de cette période, les pièces de rechange d'origine seront disponibles pour assurer le bon fonctionnement de l'appareil.

Lien internet vers le site web du fabricant où se trouvent les informations visées au point 4 a) de l'annexe du règlement (UE) 2019/2019 de la Commission :
https://www.boulanger.com/info/assistance/

NETTOYAGE ET ENTRETIEN

Dégivrage

- Le congélateur doit toujours être dégivré lorsque la couche de givre a atteint une épaisseur de 4 mm environ. Dans tous les cas, il doit être dégivré **au moins 1 fois par an**.
- Pour dégivrer, vous pouvez utiliser une raclette ou tout ustensile en plastique mais jamais d'instrument métallique, ni de produit de dégivrage, ni d'appareil électrique du type sèche-cheveux, nettoyeur-vapeur....

Arrêtez et débranchez l'appareil avant de procéder au dégivrage.

Pour dégivrer l'appareil :

1. Choisissez le moment où votre appareil est peu rempli.
2. Retirez les aliments congelés et enveloppez-les dans plusieurs couches de papier-journal, couvrez-les et stockez-les dans un endroit frais, mais jamais sur une surface métallique.
3. Laissez la porte ouverte et épongez au fur et à mesure de la fonte.
4. Pour accélérer le processus de dégivrage, vous pouvez placer un récipient d'eau chaude dans le congélateur et fermer la porte.
5. Une fois le dégivrage terminé, procédez au nettoyage de votre appareil.

Nettoyage

Arrêtez et débranchez l'appareil avant de procéder au nettoyage.
Nous vous recommandons de procéder régulièrement au nettoyage et à la désinfection de votre appareil.

1. Dégivrez l'appareil avant le nettoyage.
2. Nettoyez l'intérieur de l'appareil à l'aide d'une éponge douce et de l'eau tiède savonneuse.
3. Après le nettoyage, rincez à l'eau claire et séchez les pièces soigneusement.
4. Une fois que tout est sec, l'appareil peut être remis en marche.

- **Ne nettoyez jamais l'appareil avec un nettoyeur à vapeur.** L'humidité pourrait s'accumuler dans les composants électriques, entraînant un risque de choc électrique ! La vapeur chaude peut causer des dommages aux parties en plastique.
- **Ne versez pas d'eau dans l'appareil pour le nettoyer** afin d'éviter tout impact sur ses propriétés d'isolant électrique.
- **Les joints de porte doivent être maintenus propres en permanence.** Nettoyez-les avec de l'eau chaude et séchez-les bien.

- **N'utilisez jamais de produits abrasifs ou caustiques, ni d'éponges avec grattoir pour procéder au nettoyage intérieur ou extérieur de votre appareil.**
- **Dépoussiérez le compresseur situé en bas à l'arrière de l'appareil au moins une fois par an.** Les couches de poussière augmentent la consommation d'électricité.

GUIDE DE DÉPANNAGE

Remédier à un mauvais fonctionnement

Un mauvais fonctionnement peut être dû à un problème mineur que vous pouvez résoudre vous même à l'aide des instructions figurant ci-dessous. Avant d'appeler un technicien, procédez aux vérifications suivantes :

1. Votre congélateur ne fonctionne pas :

Vérifiez :
- Qu'il est bien branché,
- Que le disjoncteur n'a pas été désactivé,
- Que la prise murale fonctionne correctement.

2. Le congélateur refroidit excessivement :
- La température est réglée sur une valeur trop élevée.

3. Le congélateur ne refroidit pas suffisamment :
- Vous avez peut-être mis des aliments chauds ou une trop grande quantité d'aliments dans le congélateur.
- La porte n'est peut-être pas fermée correctement ou est restée ouverte trop longtemps.
- Il se peut que les joints d'étanchéité de la porte soient endommagés.
- La température n'est peut-être pas réglée correctement.
- L'appareil est situé près d'une source de chaleur.

4) La porte du congélateur est difficile à ouvrir :

Vous pouvez avoir des difficultés à ouvrir la porte du congélateur que vous venez juste de fermer. Lorsque l'on ouvre la porte, l'air froid qui s'échappe de la cuve est remplacé par de l'air à température ambiante. Pendant le refroidissement de cet air chaud, une dépression se forme, du vide se crée et la porte devient difficile à ouvrir. Au bout de quelques minutes, la pression normale se rétablit dans le congélateur et vous pouvez ouvrir la porte facilement.

Si les éléments précédents ne vous aident pas à résoudre votre problème spécifique, ne tentez pas de réparer l'appareil vous-même ; contactez le service après-vente de votre magasin revendeur.

IMPORTANT : les réparations de votre appareil ne doivent être réalisées que par des techniciens de maintenance qualifiés. Des réparations mal faites peuvent conduire à des dangers pour les utilisateurs et ne sont pas couvertes par la garantie.

En cas d'absence prolongée ou de non-utilisation

- Placez le bouton du thermostat sur le repère **MIN**.
- Débranchez, videz, dégivrez et nettoyez l'appareil.
- Maintenez la porte entrouverte afin d'éviter la formation d'odeurs.

En cas de coupure de courant

- Si la panne est de courte durée, il n'y a aucun risque d'altération pour les aliments.
- Abstenez-vous cependant d'ouvrir la porte (le temps de remontée en température peut sensiblement être diminué si l'appareil est peu chargé).
- Si la panne doit se prolonger, transférez les produits surgelés et congelés dans un autre congélateur. L'autonomie de fonctionnement de votre appareil est indiquée dans la fiche produit.
- Dès que vous constatez un début de décongélation, les aliments doivent être consommés le plus rapidement possible.
- Un produit décongelé ne doit jamais être recongelé (excepté s'il a été cuit entre temps).

Bruits accompagnant le fonctionnement

Les bruits suivants sont caractéristiques des appareils de réfrigération :

- **Cliquetis**

Quand le compresseur se met en marche ou s'éteint, il fait entendre un cliquetis.

- **Ronronnement**

Dès que le compresseur est en marche, vous l'entendez ronronner.

- **Gargouillis/clapotements**

Quand le réfrigérant s'écoule dans les tubes étroits, des gargouillis et des clapotements se font entendre. Même une fois le compresseur éteint, ces bruits continuent à se faire entendre pendant un court moment.

CONTENTS

SAFETY INSTRUCTIONS 25

DESCRIPTION OF THE APPLIANCE 33

UNPACKING 34
Before first use 34

INSTALLATION 34
Place of installation 34
Climate classes 34
Sufficient ventilation 35
Levelling 35
Reversing the opening direction of the door 35
Reversing the handle 38

USE 38
Getting started 38
Setting the temperature 38
Making ice 39
Food storage 40
Advice for better food hygiene 40
Tips for saving energy 40

CLEANING AND MAINTENANCE 41
Defrosting 41
Cleaning 41

TROUBLESHOOTING GUIDE 42
Fixing a malfunction 42
In case of prolonged absence or non-use 43
In case of power failure 43
Noises during operation 43

SAFETY INSTRUCTIONS

READ THESE INSTRUCTIONS CAREFULLY BEFORE USING THE APPLIANCE AND KEEP THEM FOR FUTURE REFERENCE.

The instructions must be kept with the appliance if it is sold or transferred to another person.

Before first use

Before plugging the appliance into the mains socket for the first time, please let the appliance rest for two hours if the appliance was transported in the upright position, or 24 hours if the appliance was transported in the horizontal position. This is to allow the refrigerant gas to go back down into the compressor. Not respecting this waiting period may damage the compressor.

Intended use

- This appliance is intended for household use only.
- This appliance is not intended for use in:
  - Corner kitchens reserved for staff in shops, offices and other professional environments;
  - Farms and use by customers in hotels, motels and other residential environments;
  - Bed and Breakfast type environments;

-Catering and other similar applications except retail.

- It is suitable for freezing and storing frozen food as well as for making ice cubes.
- For safety reasons, do not modify or attempt to modify the characteristics of this appliance. Doing so would be a danger to you.
- This refrigeration appliance is not intended to be used as an integrated appliance.

Child safety

- Packaging materials (wrapping paper, polystyrene) can be dangerous for children. There is a risk of suffocation! Do not leave packaging materials within the reach of children!
- This appliance can be used by children aged 8 years or more and by people with reduced physical, sensory or mental capacities or lacking the required experience or knowledge, if they are properly supervised or if they have been instructed in the safe use of the appliance and are aware of the risks involved. Children must not play with the appliance. Children must be supervised if they are cleaning and maintaining the appliance.
- Children under the age of 8 years may not load and unload refrigeration appliances.

Power cord

- Before plugging in your appliance, make sure that the voltage of your home matches that indicated on the appliance rating plate.
- This appliance is equipped with an earthed plug. It must be plugged into an earthed wall socket that is properly installed and connected to the electrical grid in accordance with current standards.
- Make sure that the power cord cannot be crushed or pinched, especially around the plugs, sockets, and the connection point to the appliance.
- When you unplug the cord, always pull it out at the plug. Do not pull on the cord itself.
- If the power cord is damaged, it must be replaced by your retailer, after-sales department or a similarly qualified person to avoid any hazards.
- Do not use an extension cord or a multi-socket adaptor.
- Never remove the plug with wet hands to avoid electric shock.

Daily use

- Always unplug it from the socket before cleaning or servicing the appliance.
- WARNING: keep the ventilation openings clear in the appliance enclosure or in the installation structure.

- WARNING: do not use mechanical devices or means other than those recommended by the manufacturer to speed up the defrosting process.
- WARNING: do not use electrical appliances (for example electric ice cream makers, blenders, etc.) inside the food storage compartment, unless they are of the type recommended by the manufacturer.
- WARNING: containers containing flammable gases or liquids may leak at low temperatures. They may cause an explosion! Do not store any containers containing flammable materials such as spray bottles, fire extinguishers, ink cartridges, etc. in this appliance.
- Bottles and cans should not be placed in the freezer. They can burst when the contents freeze, and sodas can even explode! Never store soda, juice, beer, sparkling wine, etc. in the appliance.
- Do not put ice cream or ice in your mouth immediately after taking them out of the freezer. Very cold ice can freeze on your lips or tongue and hurt you.
- Do not touch frozen surfaces and frozen products with wet hands and do not consume certain products such as popsicles as soon as you take them out of the appliance; their very low temperature can cause skin burns.

- Thawed products must never be refrozen (unless it has been cooked in the meantime).
- Do not place heavy objects on this device.

Food preservation

- In order to optimise the storage of your food, please refer to the corresponding paragraph of these instructions for use.
- The drawers, trays and shelves are organised as shown in the description of the appliance so that the energy is used as efficiently as possible.

To avoid food contamination, the following instructions must be followed:

- Leaving the door open for a prolonged period can cause a significant increase in the temperature of the appliance's compartments.
- Regularly clean any surfaces that may be in contact with food and the accessible drainage systems.
- Clean water containers if they have not been used for 48 hours; thoroughly rinse the distribution system connected to a water distribution system if water has not been collected for 5 days.
- Store raw meat and fish in the appropriate bins of the appliance so that these food items do not come into contact with or drip onto other food items.
- "Two-star" compartments for frozen food are suitable for

storing pre-frozen food and storing or making ice cream and ice cubes.

- "One, two and three-star" compartments are not suitable for freezing fresh food.
- If the appliance is left empty for a prolonged period, turn it off, defrost it, clean it, dry it and leave the door open to prevent mould forming inside the appliance.

Refrigerant

- The refrigeration circuit uses a natural gas (R600a) which is very environmentally friendly but nevertheless flammable.
- This "Danger: fire hazard/flammable materials" symbol indicates that the refrigerant gas in your appliance is flammable in the event of a leak resulting from damage.

- During the transportation and installation of your appliance, make sure that none of the components of the refrigeration circuit have been damaged.
- If the refrigeration circuit is damaged:
  - Keep the appliance away from open flames and sources of ignition;
  - Ensure good ventilation of the room in which the appliance is located.

- WARNING: do not damage the refrigeration circuit.

Installation

- WARNING: to avoid any risk, due to the instability of the appliance, it must be secured in accordance with the instructions.
- WARNING: when positioning the appliance, make sure that the power cord is not pinched or damaged.
- WARNING: do not place mobile power strips or portable power strips at the back of the appliance.

Transport

- Be careful, there is a risk of injury or damage if the appliance is transported incorrectly.
- When moving the appliance, it must be packed and immobilised. Comply with the transport rules indicated on the packaging. Do not lay the appliance down horizontally or place it at an angle greater than 45°.
- When moving or transporting, first remove all removable parts from the appliance (shelves, accessories, vegetable crispers, etc.) or immobilise them inside the appliance.

In case of malfunction

- If the appliance does not operate properly, please refer to the “TROUBLESHOOTING GUIDE” section

at the end of these instructions. If the information it contains does not help, please do not make any other repairs yourself.

- Repairs made by inexperienced persons can cause serious injuries or breakdowns. Contact your retailer's after-sales department.

Disposal

- When disposing of your appliance, please dispose of it at an authorised recycling centre. Do not expose the appliance to flames.
- Please make used appliances unusable before disposing of them. Unplug and cut the power cord, break or remove the door spring and, if applicable, the door screws. You will thus ensure that children or animals cannot lock themselves in the appliance while playing (There is a risk of suffocation!) or endanger themselves in another way.

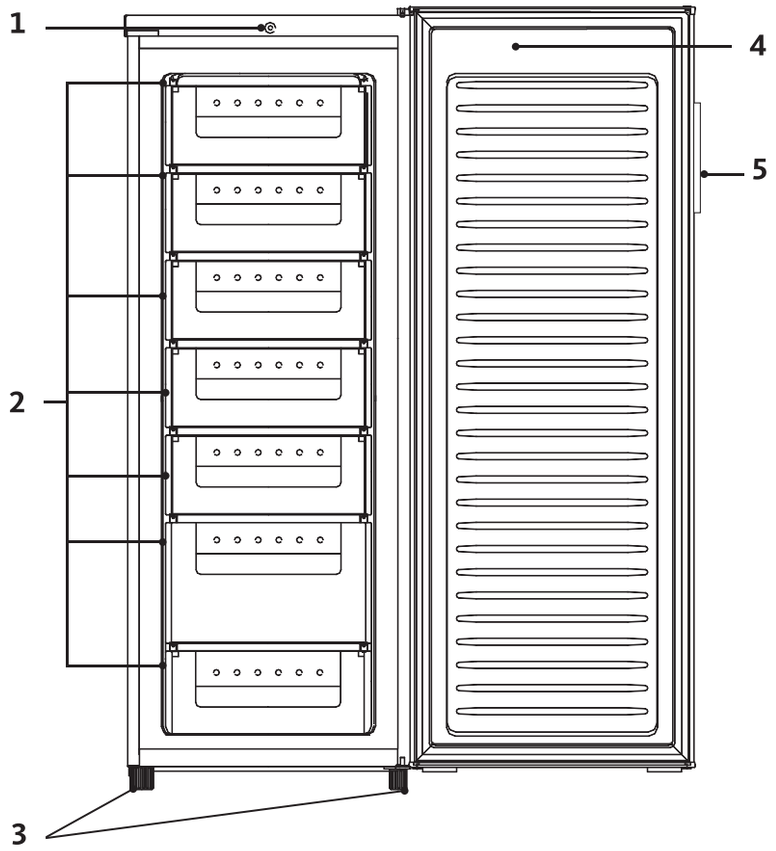

1. Manual thermostat button
2. 7 storage drawers
3. Height-adjustable feet
4. Reversible door
5. External handle

UNPACKING

- Check that the appliance has not been damaged during transportation. Do not plug in a damaged appliance under any circumstances! If the appliance is damaged, please contact your retailer.

BEFORE FIRST USE

- Clean the inside of the appliance and any accessories provided with lukewarm water with a little white wine vinegar added to it. Do not use soap or detergent as the odour may persist. After cleaning, dry the appliance completely.

To clean the appliance, always turn it off and unplug it, or remove the fuses or turn off the circuit breaker.

INSTALLATION

Place of installation

- Place your freezer on a stable, level surface. Your appliance will be heavy when loaded with food: it must therefore be placed on a solid and resistant floor.
- The appliance must be installed in a dry, well-ventilated room at room temperature (**16°C** minimum and **38°C** maximum). Leave a space of at least 10 cm around the appliance. Screw the spacers into the back of the device to make sure that there is enough clearance.
- Never place an appliance that emits heat (microwaves, toasters, etc.) on the freezer.
- The appliance must not be exposed to direct sunlight.
- The appliance must not be exposed to rain.
- The appliance must not be installed next to a radiator, stove or any other heat source.
- The appliance's energy consumption and efficient operation are affected by the room temperature.
- **The installation of the appliance must not obstruct the outlet.**
- **After installation, make sure that it is not resting on its power cord.**
- **Leave the appliance in its final location for two hours before plugging it in. This will allow the refrigerant circuit to stabilise.**
- **This refrigeration appliance is not intended to be used as an integrated appliance.**

Climate classes

Only install the appliance in a location where the room temperature matches the climate class for which it was designed (see table below).
The climate class is on the rating plate located on the outside of the appliance. The table below shows the correct room temperature for each climate class:

Climate classes	Room temperature
SN	+10 to +32°C
N	**+16 to +32°C**
ST	**+16 to +38°C**
T	+16 to +43°C

If the room temperature is below or above the rated room temperature, the performance of your freezer may be affected, and your food may spoil.

Sufficient ventilation

- **Make sure that air can always circulate freely around the appliance.**
- For the appliance to run properly, do not obstruct the vents and leave a space of at least 20 cm above the device, 10 cm between the back and the wall and 2 cm on each side.
- If your appliance has to be installed next to a refrigerator or another freezer, make sure the appliances are not touching each other to prevent condensation from forming on the outside.

Levelling

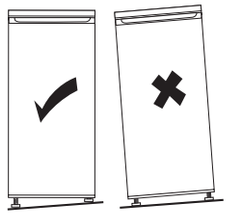

For vibration-free operation, the appliance needs to be in a level position. To do this, adjust the adjustable feet at the front to properly level the appliance.

Reversing the opening direction of the door

You can change the opening direction of the door of your freezer, if necessary. To make this change, follow the steps below or contact a qualified professional.

Unplug the appliance from the electrical outlet when reversing the opening direction of the door.

Use the following tools:

1 Phillips screwdriver	1 flat screwdriver	1 x 8 mm socket spanner and 1 x 10 mm socket spanner

1. Unscrew the hinge cover.

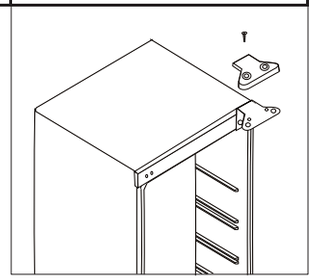

2. Open the door, and unscrew and remove the upper hinge. Then remove the door and place it on a soft surface to avoid scratching it.

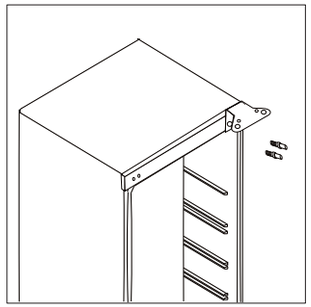

3. Remove the protective cover at the top of the appliance as well as the screws, and switch them to the right side.

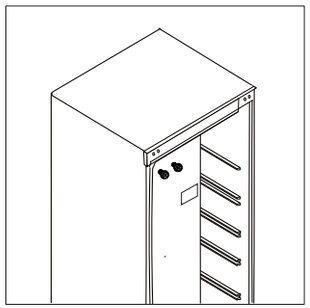

4. Carefully tilt the freezer backwards and place it on a stable surface. Carry the device with another person. First remove the two adjustable feet. Then, unscrew the lower hinge of the door as well as the base of the left foot. Warning: if there is a screw at the front of the left corner, remove it before fitting the hinge.

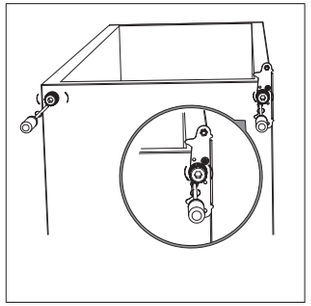

5. Unscrew and remove the pivot pin from the lower hinge, turn the mount over and put the entire unit on the other side.

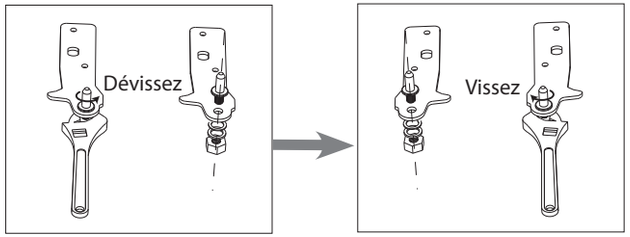

6. Fit the bottom hinge on the left side and the base of the foot on the right side. Then screw the two adjustable feet back on.

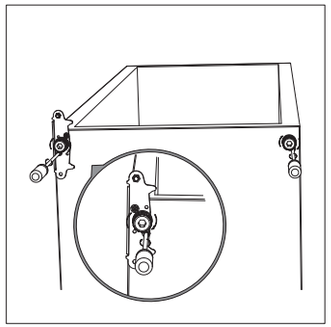

7. Unscrew the pivot pin from the upper hinge, and screw it back on the left side.

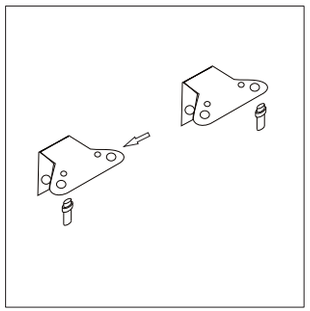

8. Put the freezer back upright and put the door back on the lower hinge. Make sure that the door is properly aligned before tightening the parts (top and bottom hinges).

9. Then put the hinge cover back on the hinge.

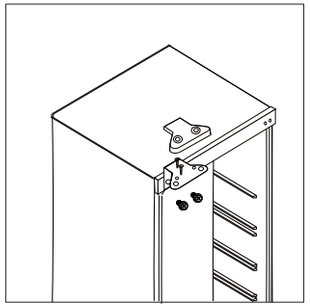

Reversing the handle

1. Remove the screw covers to reveal the pre-drilled screw holes.
2. Unscrew the 2 fixing screws of the handle.
3. Fit the handle on the other side by turning it upside down.
4. Insert the screw covers into the exposed holes.

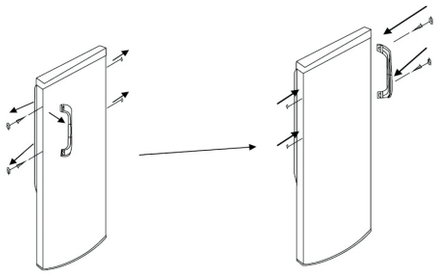

USE

Getting started

- **Before plugging the appliance into the electrical outlet for the first time, <u>leave the appliance to rest for 2 hours</u>, to allow the refrigerant gas to stabilise in the compressor. Not respecting this waiting period may damage the compressor.**
- Plug the appliance into an earthed mains socket.

Setting the temperature

The thermostat button controls the freezer temperature.

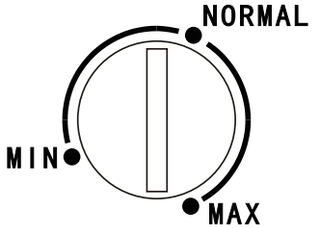

Adjustment to the mark...	... Corresponds to...
MIN	Highest temperature Hottest setting
NORMAL	Adjustment suitable for normal and everyday use
MAX	Lowest temperature Coldest setting

IMPORTANT: every time the appliance is shut down, wait 5 minutes before switching it on again, so as not to damage the compressor.

- **We advise you to set the thermostat to the "NORMAL" mark for normal everyday use.** This setting is good for storing frozen food and maintains the temperature in the freezer at -18°C.
- Do not open the door of the appliance for the first 30 minutes. Leave the freezer running empty for about 1 to 2 hours (depending on the room temperature).
- In order to use the freezer when the appliance is first switched on or after a prolonged period of non-use, set the thermostat to the "**MAX**" mark for about 2 hours before adding the frozen and deep-frozen products. Then turn the thermostat back to its usual position.
- The temperature inside the appliance is a function of several factors, such as the room temperature, the quantity of food stored, the frequency of the door opening, etc.

NOTE: when the thermostat is set to **MAX**, you may hear the compressor running more often.

Making ice cubes

To make ice cubes, fill an ice cube tray three-quarters full of cold water, and place it in the freezer for more than 2 hours.
To remove the ice cubes, slightly bend the tray or place it under running water for a few seconds.

Food storage

Before placing your already frozen food in the appliance

- Make sure it has been properly stored at the place of purchase,
- Make sure that it has been frozen under good conditions and that the packaging is intact,
- Put it in the appliance as soon as possible after purchase and transport it in a suitable container.

Advice for better food hygiene

- **The storage period depends on the type of food;** always read the producer's instructions on the packaging.
- **Do not eat food items after the use-by date has expired**, as this could result in food poisoning.
- **Before freezing, label the packages of prepared food and fresh products** so that they can be identified, and label the contents and the freezing date.
- **The maximum quantity of food that can be frozen in 24 hours is specified on the nameplate of the appliance.** Please refer to it.
- **Do not freeze too much food at one time**. Instead, freeze small portions. The faster the food is frozen, the more it will retain its qualities. Similarly, be sure to package your food before freezing, so that it retains all its flavour and does not ruin the other products. Never store food without packaging.
- **Do not freeze hot food in the appliance,** as this could make the previously frozen food spoil.
- **Do not put fresh food in contact with previously frozen food in the appliance.** This could affect the temperature of the previously frozen food.

Tips for saving energy

- **Open the door as little as possible** and do not leave it open too long to prevent the temperature from rising.
- **Make sure that the appliance is located away from any source of heat** (direct sunlight, electric heating, hobs, etc.)
- **Do not set the temperature to a colder temperature than necessary.**
- **Make sure that the freezer door is always closed properly** and that there is nothing preventing it from closing.
- **The drawers, trays and shelves** are organised as shown in the description of the appliance so that the energy is used as efficiently as possible.

CLEANING AND MAINTENANCE

Defrosting

- The freezer must always be defrosted when the layer of ice is about 4 mm thick. In any event, it must be defrosted **at least once a year**.
- To defrost, use a squeegee or any plastic utensil, but do not use metal instruments, de-icing products or electric appliances such as hairdryers, steam cleaners, etc.

Switch off the appliance and unplug it before defrosting.

To defrost the appliance:

1. Choose a time when your appliance does not have much in it.
2. Remove the frozen food, wrap it in several layers of newspaper, cover it and store it in a cool place, but never on a metal surface.
3. Leave the door open and sponge as the ice melts.
4. To speed up the defrosting process, you can place a container with hot water in the freezer and close the door.
5. When defrosting is complete, clean your appliance.

Cleaning

Switch off the appliance and unplug it before cleaning.
Regularly clean and disinfect your appliance.

1. Defrost the appliance before cleaning.
2. Clean the inside of the appliance with a soft sponge and warm soapy water.
3. After cleaning, rinse with clean water and dry the parts thoroughly.
4. Once everything is dry, the appliance can be turned back on.

- **Never clean the appliance with a steam cleaner.** Moisture could accumulate in the electrical components, causing a risk of electric shock ! Hot steam can damage plastic parts.
- **Do not pour water into the appliance to clean it**, as this could affect its electrical insulation properties.
- **The door seals must be kept clean at all times.** Clean them with hot water and thoroughly dry them.

- **Never use abrasive or caustic products, or sponges with scrapers to clean the inside or outside of your appliance.**
- **Dust the compressor at the bottom behind the appliance at least once a year.** The dust layers increase the consumption of electricity.

TROUBLESHOOTING GUIDE

Fixing a malfunction

A malfunction may be caused by a minor problem that you can solve yourself with the help of the instructions below. Before calling a technician, perform the following checks:

1. Your freezer does not work:

Check:
- That it is properly connected;
- That the circuit breaker has not been tripped;
- That the wall outlet is working properly.

2. The freezer is too cold:
- The temperature setting is too low.

3. The freezer is not cold enough:
- You may have put some hot food or a large amount of food in the freezer.
- The door may not be properly closed or may have been left open for too long.
- The door seals may be damaged.
- The temperature setting may not be properly adjusted.
- The appliance is located near a heat source.

4) The freezer door is difficult to open:

You may find it hard to open a freezer door that has just been closed. When the door is opened, the cold air that escapes from the cabinet is replaced by air at room temperature. When this warm air cools, the pressure inside decreases forming a vacuum that makes it difficult to open the door. After a few minutes, the pressure inside the freezer will return to normal and you can easily open the door.

If the information above does not help you resolve your specific problem, do not attempt to repair the appliance yourself; contact your retailer's after-sales department.

IMPORTANT: repairs to your appliance should only be performed by qualified service technicians. Poor repairs can be hazardous to users and are not covered by the warranty.

In case of prolonged absence or non-use

- Turn the thermostat knob to the **MIN** mark.
- Unplug, empty, defrost and clean the appliance.
- Keep the door ajar to prevent odours from forming.

In case of power failure

- If the breakdown does not last very long, there is no risk of your food spoiling.
- However, do not open the door (the time for the temperature to rise decreases significantly if the appliance is nearly empty).
- If the power failure is prolonged, transfer the frozen products to another freezer. The operating autonomy of your appliance is indicated in the product sheet.
- As soon as you notice any thawing, the food must be consumed as quickly as possible.
- Thawed products must never be refrozen (unless it has been cooked in the meantime).

Noises when running

The following noises are typical for refrigerating appliances:

- **Clicking**

When the compressor starts or stops, there is a clicking sound.

- **Whirring**

When the compressor is running, you hear it purring.

- **Gurgling/splashing**

When refrigerant flows into the narrow tubes, gurgling and splashing can be heard. Even after the compressor stops, these noises continue for a short time.

INFORMATION

You can find the information on the models as they have been recorded in the product database on the following website by conducting a search for the model's ID (*) shown on the energy label: https://eprel.ec.europa.eu/

The service life of your appliance is 3 years. During this time, the original replacement parts will be available to ensure your appliance works properly.

Link to the supplier's website for the information in appendix, point 4 a), of regulation (EU) 2019/2019 of the Commission:
https://www.boulanger.com/info/assistance/

INHOUDSOPGAVE

VEILIGHEIDSVOORSCHRIFTEN 45

BESCHRIJVING VAN HET TOESTEL 54

UIT DE VERPAKKING HALEN 55
Voor het eerste gebruik 55

INSTALLATIE 55
Plaats waar het toestel geïnstalleerd wordt 55
Klimaatklassen 56
Voldoende ventilatie 56
Waterpas zetten 56
Omkeren van de openingsrichting van de deur 56
Omkeren van het handvat 57

GEBRUIK 60
Inschakeling 60
Temperatuurregeling 60
IJsblokjes maken 61
Bewaren van voedingsmiddelen 61
Tips voor een betere voedselhygiëne 61
Tips om energie te besparen 62

REINIGING EN ONDERHOUD 62
Ontdooien 62
Reiniging 62

PROBLEEMOPLOSSINGSGIDS 63
Slechte werking verhelpen 63
Indien het toestel langdurig niet gebruikt wordt 64
Bij stroomonderbreking 64
Geluiden tijdens de werking 65

VEILIGHEIDSVOORSCHRIFTEN

GELIEVE DE INSTRUCTIES AANDACHTIG TE LEZEN ALVORENS HET TOESTEL TE GEBRUIKEN EN DEZE TE BEWAREN OM ZE TE KUNNEN RAADPLEGEN WANNEER U ZE NODIG HEEFT.

Vergewis u ervan deze handleiding door te geven, wanneer u het toestel verkoopt of aan iemand anders geeft.

Voor het eerste gebruik

Laat het toestel twee uur rusten wanneer het toestel verticaal werd vervoerd of 24 uur wanneer het toestel horizontaal werd vervoerd vooraleer het voor de eerste keer op het net aan te sluiten om het koelgas opnieuw in de compressor te laten komen. Het niet-naleven van deze termijn kan de compressor beschadigen.

Voorzien gebruik

- Dit toestel is enkel geschikt voor huishoudelijk gebruik.
- Dit toestel mag niet worden gebruikt in:
  - Keukenhoeken voor winkel- en kantoorpersoneel en andere professionele omgevingen;
  - Boerderijen en het gebruik door klanten in hotels,

motels en andere residentiële omgevingen;
-Omgevingen van het type chambre d'hôtes;
-Horeca en gelijkaardige toepassingen, met inbegrip van kleinhandel.

- Het toestel dient om diepgevroren voedingsmiddelen te bewaren en ijsblokjes te maken.
- Wijzig de eigenschappen van dit toestel om veiligheidsredenen niet en of probeer dit ook niet omwille van veiligheidsredenen. Dit zou gevaarlijk kunnen zijn voor uzelf.
- Dit koeltoestel is niet bestemd om als inbouwtoestel te worden gebruikt.

Veiligheid van kinderen

- Verpakkingsmaterialen (verpakkingspapier, piepschuim) kunnen gevaarlijk zijn voor kinderen. Er is gevaar op verstikking! Houd verpakkingsmaterialen buiten het bereik van kinderen!
- Het toestel mag niet worden gebruikt door kinderen jonger dan 8 jaar en door personen die niet beschikken over hun volledig fysieke, zintuiglijke of mentale vermogen of door personen die onervaren zijn of over onvoldoende kennis beschikken, tenzij zij worden bijgestaan door een

bevoegd persoon die over hun veiligheid waakt en vooraf de instructies over het gebruik van het toestel heeft doorgenomen. Kinderen mogen niet met het toestel spelen. De reiniging en het onderhoud mogen niet uitgevoerd worden door kinderen wanneer zij niet begeleid worden.
- Kinderen jonger dan 8 jaar mogen koeltoestellen niet in- en uitladen.

Voedingssnoer

- Alvorens het toestel aan te sluiten, dient u zich ervan te vergewissen dat de elektrische spanning bij u thuis overeenkomt met deze die aangegeven wordt op het typeplaatje van het toestel.
- Dit toestel is voorzien van een geaard stopcontact. Het toestel moet worden aangesloten op een correct geïnstalleerd geaard stopcontact en worden verbonden met het elektriciteitsnet, conform de geldende normen.
- Let erop dat het voedingssnoer niet geplet of geklemd wordt, in het bijzonder ter hoogte van de stekkers, de stopcontacten en de aansluiting op het toestel.
- Haal het snoer steeds met de stekker uit het stopcontact, trek niet aan het snoer zelf.
- Indien het voedingssnoer beschadigd is, dient

het vervangen te worden door uw dealer, zijn klantendienst of een gelijkaardige bevoegde persoon om elk risico uit te sluiten.
- Gebruik geen verlengkabel of stekkerdoos.
- Haal de stekker nooit met natte handen uit het stopcontact om een elektrische schok te voorkomen.

Dagelijks gebruik

- Trek steeds de stekker uit het stopcontact alvorens het toestel te reinigen of onderhoudswerken uit te voeren.
- WAARSCHUWING: houd de ventilatieopeningen van de omsloten ruimte rond het toestel of in de inbouwconstructie vrij.
- WAARSCHUWING: gebruik geen mechanische voorzieningen of andere middelen dan deze die aanbevolen worden door de fabrikant om het ontdooiingsproces te versnellen.
- WAARSCHUWING: gebruik geen elektrische toestellen (bijvoorbeeld elektrische ijsmachines, mixers, enz.) in het compartiment voor voedselopberging, tenzij ze van het type zijn dat wordt aanbevolen door de fabrikant.
- WAARSCHUWING: recipiënten met gas of ontvlambare vloeistoffen kunnen lekken bij lage

temperaturen. Ontploffingsgevaar! Bewaar in het toestel geen enkel recipiënt dat brandbare materialen bevat zoals verstuivers, brandblussers, inktcartridges enz.
- Flessen en blikjes mogen niet in de diepvriezer worden geplaatst. Deze kunnen uit elkaar spatten wanneer de inhoud bevriest en gashoudende dranken kunnen zelfs ontploffen! Bewaar limonade, vruchtensap, bier, schuimwijn enz. nooit in het toestel.
- Eet geen ijs of stop geen ijsblokjes in de mond wanneer deze net uit de diepvriezer komen. Het erg koude ijs kan bevriezen op uw lippen of tong en kan u verwonden.
- Raak bevroren oppervlakken en diepgevroren producten nooit aan met vochtige handen en eet sommige producten zoals ijslolly's niet wanneer ze pas uit het toestel werden gehaald; De erg lage temperatuur ervan kan brandwonden op de huid veroorzaken.
- Een ontdooid product mag nooit opnieuw ingevroren worden (tenzij het ondertussen bereid werd).
- Plaats geen zware voorwerpen op het toestel.

Voedingsmiddelen bewaren

- Raadpleeg bijhorende paragraaf in deze handleiding voor het optimaal bewaren van uw voedingsmiddelen.
- De lades, bakken en legplanken moeten zodanig worden geschikt - zie beschrijving van het toestel - dat de energie zo logisch mogelijk wordt verbruikt.

Volg deze instructies om besmetting van voedsel te vermijden:

- Het langdurig openen van de deur kan de temperatuur in de compartimenten van het toestel aanzienlijk doen stijgen.
- Maak oppervlakken die in contact kunnen komen met voedingsmiddelen en toegankelijke afvoersystemen regelmatig schoon.
- Reinig waterrecipiënten wanneer deze gedurende 48 uur niet worden gebruikt; spoel de distributiesystemen die aangesloten zijn op de waterleiding wanneer deze gedurende 5 dagen niet worden gebruikt.
- Plaats rauw vlees en rauwe vis in de hiervoor voorziene bakjes, zodat deze niet in contact komen met andere voedingsmiddelen of zodat ze niet op de andere voedingsmiddelen druipen.
- De compartimenten met "twee sterren" voor diepgevroren voedingsmiddelen zijn geschikt voor het bewaren van vooraf ingevroren voedingsmiddelen, het bewaren of maken van roomijs en ijsblokjes.
- De compartimenten met "één, twee en drie sterren" zijn niet geschikt voor het invriezen van verse voedingsmiddelen.
- Trek de stekker uit het stopcontact wanneer het toestel gedurende lange tijd leeg blijft en ontdooi, reinig, wrijf droog en laat de deur openstaan om schimmelvorming in het toestel te vermijden.

Koelmiddel

- Het koelcircuit gebruikt een natuurlijk gas (R600a) dat erg milieuvriendelijk, maar wel ontvlambaar is.
- Dit symbool "Gevaar; risico op brand/ontvlambare materialen" geeft aan dat het koelgas van uw toestel ontvlambaar is wanneer er door beschadiging aan het toestel lekken ontstaan.

- Controleer tijdens het transport en de installatie van het toestel of geen enkel onderdeel van het koelcircuit beschadigd werd.
- Indien het koelcircuit beschadigd is:
  - Houd het toestel uit de buurt van open vlammen en ontstekingsbronnen

- Zorg voor een goede verluchting in de ruimte waar het toestel geplaatst wordt.
- WAARSCHUWING: beschadig het koelcircuit niet.

Installatie

- WAARSCHUWING: om elk risico dat te wijten is aan de onstabiliteit van het toestel te voorkomen, dient het geïnstalleerd te worden in overeenstemming met de instructies.
- WAARSCHUWING: zorg er bij de installatie van het toestel voor dat het voedingssnoer niet klem zit of beschadigd wordt.
- WAARSCHUWING: plaats geen mobiele sokkels van stekkerdozen of draagbare voedingsblokken achter het toestel.

Transport

- Opgelet: Het verkeerd vervoeren van het toestel kan verwondingen of beschadigingen veroorzaken.
- Pak het toestel in wanneer het verplaatst wordt en maak het vast. Volg de transportvoorschriften die op de verpakking vermeld worden. Plaats het toestel niet horizontaal of in een hoek groter dan 45°.
- Haal bij het verhuizen of transporteren alle verwijderbare onderdelen (rekjes, accessoires,

groentebakken enz.) uit het toestel of maak ze in het toestel vast.

Slechte werking

- Raadpleeg eerst de paragraaf 'PROBLEEMOPLOSSINGSGIDS' aan het einde van deze handleiding wanneer het toestel niet correct werkt. Voer zelf geen herstellingen uit wanneer de informatie u niet helpt.
- Herstellingen die worden uitgevoerd door onervaren personen kunnen verwondingen of ernstige pannes veroorzaken. Contacteer de klantendienst van uw verkoper.

Afdanken

- Breng het toestel naar een erkend recyclagecentrum. Stel het toestel niet bloot aan vlammen.
- Maak versleten toestellen onbruikbaar vooraleer ze af te danken. Haal de stekker uit het stopcontact en knip het snoer af, breek of verwijder de veer van de deur en indien nodig de schroeven van de deur. Zorg ervoor dat kinderen of dieren niet opgesloten kunnen raken wanneer ze in het toestel spelen (verstikkingsgevaar) of niet op een andere manier in gevaar kunnen komen.

BESCHRIJVING VAN HET TOESTEL

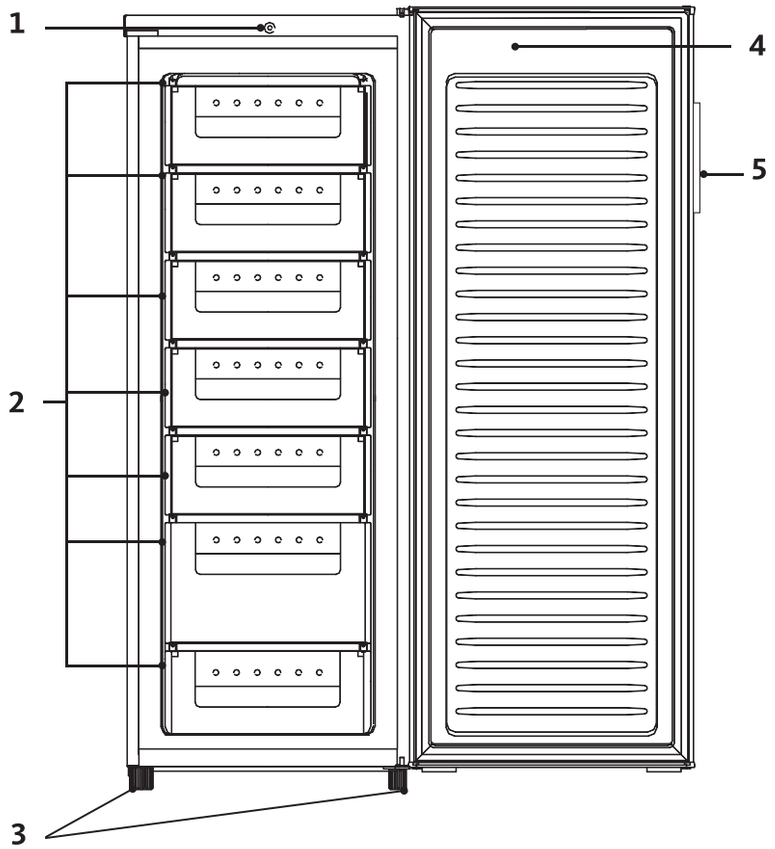

1. Handmatige thermostaatknop
2. 7 Opbergladen
3. Verstelbare poten
4. Omkeerbare deur
5. Handvat aan de buitenkant

UIT DE VERPAKKING HALEN

- Controleer of het toestel niet beschadigd raakte tijdens het transport. Sluit het toestel nooit aan wanneer het beschadigd is! Indien het toestel beschadigd is, dient u uw verkoper te contacteren.

Voor het eerste gebruik

- Reinig de binnenkant van het toestel en de accessoires die eventueel bij het toestel worden geleverd met lauw water met een beetje witte azijn. Gebruik geen zeep of detergens, aangezien de geur indringend kan zijn. Droog na de reiniging het toestel volledig af.

Haal de stekker steeds uit het stopcontact of verwijder de zekeringen of zet de stroomonderbreker uit vóór de reiniging.

INSTALLATIE

Plaats van de installatie

- Zet uw diepvriezer op een vlak en stabiel oppervlak. Uw toestel is zwaar wanneer het gevuld is met voedingsmiddelen: het dient dus op een stevige en bestendige ondergrond te worden geplaatst.
- Het toestel moet in een droge en goed verluchte kamer worden geïnstalleerd, met omgevingstemperatuur (**16 °C** minimum en **38 °C** maximum). Let erop minstens 10 cm vrij te laten rond het toestel. Schroef wiggen op de achterkant van het toestel om ervoor te zorgen dat er voldoende ruimte vrijblijft.
- Plaats nooit een toestel dat warmte afgeeft op de diepvriezer (microgolfoven, broodrooster, enz.)
- Het toestel mag niet worden blootgesteld aan direct zonlicht.
- Het toestel mag niet worden blootgesteld aan regen.
- Het toestel mag niet naast een radiator, een kookvuur of eender welke andere warmtebron worden geplaatst.
- Het energieverbruik en de efficiënte werking van het toestel worden beïnvloed door de omgevingstemperatuur.
- **Het toestel moet zodanig worden geïnstalleerd dat het stopcontact toegankelijk blijft.**
- **Zorg ervoor dat het toestel na de installatie niet op het voedingssnoer staat.**
- **Laat het toestel twee uur op de definitieve plaats staan alvorens het aan te sluiten. Hierdoor kan het koelcircuit stabiliseren.**
- **Dit koeltoestel is niet bestemd om als inbouwtoestel te worden gebruikt.**

Klimaatklassen

Installeer het toestel enkel op een plaats waar de omgevingstemperatuur overeenkomt met de klimaatklasse waarvoor het toestel werd ontworpen(zie tabel hieronder).
De klimaatklasse staat op het typeplaatje op de buitenkant van het toestel. Onderstaande tabel geeft de omgevingstemperatuur voor elke klimaatklasse weer.

Klimaatklassen	Omgevingstemperatuur
SN	van +10 tot +32 °C
N	**van +16 tot +32 °C**
ST	**van +16 tot +38 °C**
T	van +16 tot +43 °C

Onder en boven de aangeduide waarden van de omgevingstemperatuur, kunnen de prestaties van uw toestel worden aangetast met een risico voor het vervallen van de voedingsmiddelen.

Voldoende ventilatie

- **Let erop dat de lucht vrij rond het toestel kan circuleren.**
- Zorg er om een goede werking te garanderen van uw toestel voor dat de ventilatieopeningen vrij blijven en laat minstens 20 cm boven, 10 cm aan de achterkant en 2 cm aan weerszijden van het toestel vrij.
- Indien uw toestel naast een andere koelkast of een diepvriezer dient te worden geplaatst, let er dan op dat de twee toestellen niet vlak naast elkaar staan om condensatievorming aan de buitenkant te vermijden.

Waterpas zetten

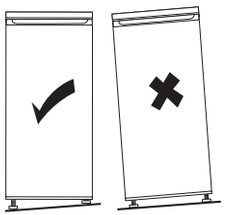

Voor de werking zonder trillingen, dient het toestel waterpas te staan. Hiervoor verzet u de verstelbare poten om het toestel juist waterpas te zetten.

Omkeren van de openingsrichting van de deur

Indien nodig kunt u de openingsrichting van de deur van uw diepvriezer wijzigen. Volg hiervoor de onderstaande stappen of neem contact op met een vakman.

Haal de stekker uit het stopcontact wanneer u de openingsrichting van de deuren omkeert.

We raden aan volgend gereedschap te voorzien:

1 kruiskopschroeven-draaier	1 platte schroevendraaier	1 bus van 8 mm 1 bus van 10 mm

1. Schroef de afdekking van het scharnier los.

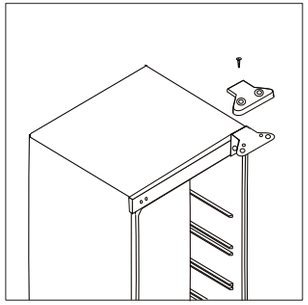

2. Open de deur en schroef los, verwijder vervolgens het bovenste scharnier. Verwijder vervolgens de deur en leg op een zacht oppervlak om krasvorming te vermijden.

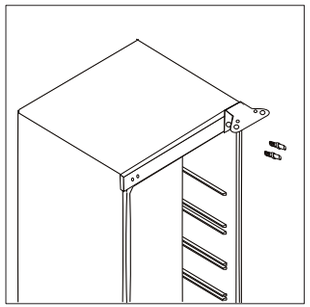

3. Verwijder het beschermkapje bovenaan het toestel en de schroeven en breng over naar de andere kant.

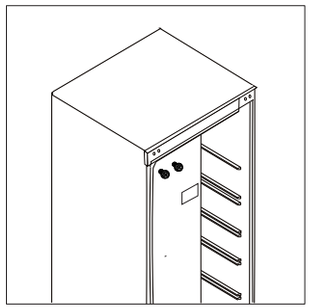

4. Kantel de diepvriezer voorzichtig naar achter en plaats op een stabiele ondergrond. We raden aan het toestel samen met een andere persoon te dragen. Verwijder eerst de twee verstelbare poten. Schroef vervolgens het scharnier onderaan de deur en de basis van de linkerpoot los.
   Opgelet: als er in de linkerhoek vooraan een schroef zit, verwijder deze dan vooraleer het scharnier te installeren.

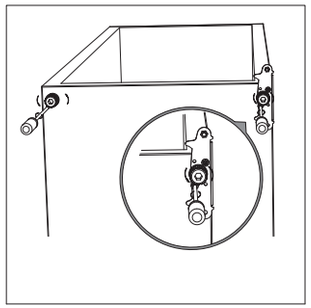

5. Schroef de draaiende as van het onderste scharnier los en verwijder, keer de steun om en plaats alles aan de andere kant.

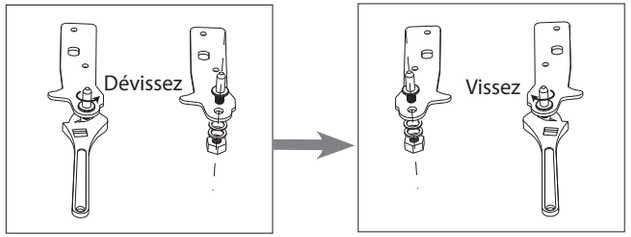

6. Installeer het onderste scharnier aan de linkerkant en de basis van de rechterpoot. Schroef vervolgens de twee verstelbare poten terug vast.

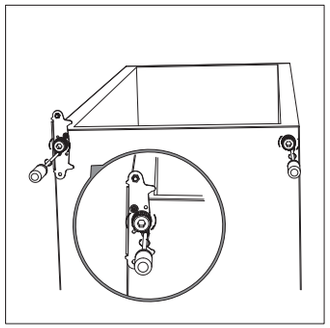

7. Schroef de draaiende as van van het bovenste scharnier los en schroef opnieuw vast aan de linkerkant.

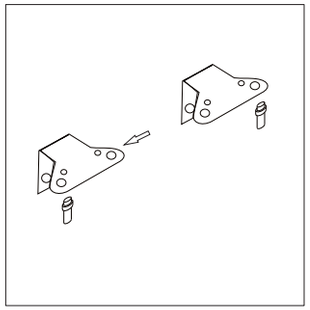

8. Zet de diepvriezer opnieuw rechtop en plaats de deur op het onderste scharnier. Let erop dat de deur goed waterpas staat vooraleer u alles terug vastzet (scharnieren boven- en onderaan).

9. Plaats vervolgens de afdekking terug op het scharnier.

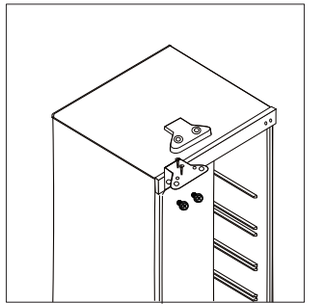

Omkeren van het handvat

1. Verwijder de schroefafdekkingen om de voorgeboorde openingen voor de schroeven vrij te maken.
2. Schroef de 2 vastzetschroeven van het handvat los.
3. Installeer het handvat op de tegenoverliggende zijde door het 180 °C te draaien.
4. Plaats de schroefdoppen op de vrijgekomen openingen.

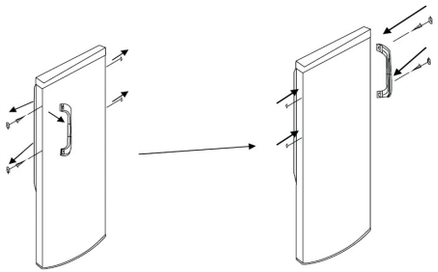

Inwerkingstelling

- **Let er, wanneer u het toestel voor de eerste keer inschakelt, op dat u het toestel 2 uur laat rusten, zodat het koelgas kan stabiliseren in de compressor. Het niet-naleven van deze termijn kan de compressor beschadigen.**
- Stop de stekker in een geaard stopcontact.

Temperatuurregeling

De thermostaatknop bedient de temperatuur van de diepvriezer.

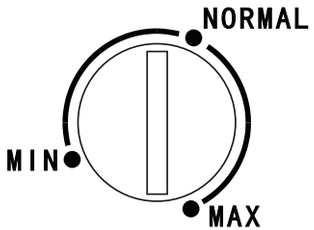

Instelling op markering...	... Komt overeen met...
MIN	De hoogste temperatuur Warmste instelling
NORMAAL	Instelling aangepast aan een normaal dagelijks gebruik
MAX	De laagste temperatuur Koudste instelling

BELANGRIJK: wacht bij het uitvallen van het toestel, 5 minuten vooraleer het opnieuw aan te zetten om de compressor niet te beschadigen.

- **We raden u voor normaal en dagelijks gebruik aan de thermostaat in te stellen op de markering "NORMAL" .** Deze instelling garandeert het correct bewaren van bevroren voedingsmiddelen en houdt de temperatuur in de diepvriezer op -18°.
- Open de deuren van het toestel niet gedurende de eerste 30 minuten. We raden aan de diepvriezer gedurende ongeveer 1 à 2 uur leeg te laten werken (naargelang de omgevingstemperatuur).
- Om de diepvriezer te gebruiken bij de ingebruikname van het toestel of na een periode van langdurige stilstand, zet u de thermostaat gedurende ongeveer 2 uur op de markering "**MAX** " vooraleer er diepgevroren of ingevroren voedingsmiddelen in te plaatsen. Zet de thermostaat vervolgens op een normale stand.
- De temperatuur in het toestel is onderhevig aan verschillende factoren zoals de omgevingstemperatuur, de hoeveelheid voedingsmiddelen die worden bewaard, het aantal keren dat de deur wordt geopend.

OPMERKING: wanneer de thermostaat op stand **MAX** staat, is het mogelijk dat de compressor regelmatiger aanslaat.

IJsblokjes maken

Vul om ijsblokjes te maken het ijsblokbakje tot drie vierde van de rand met koud water en plaats het meer dan 2 uur in de diepvriezer.
Om de ijsblokjes eruit te halen, draait u het bakje lichtjes of houdt u het enkele seconden onder stromend water.

Bewaren van voedingsmiddelen

Vooraleer uw diepgevroren voedingsmiddelen in het toestel te plaatsen

- Let erop dat ze correct werden bewaard op de plaats waar u ze kocht,
- Let erop dat ze in goede omstandigheden werden ingevroren en dat de verpakking intact is.
- Let erop de voedingsmiddelen zo snel mogelijk na de aankoop in de diepvriezer te plaatsen en ze op een geschikte manier te transporteren.

Tips voor een betere voedselhygiëne:

- **De bewaartermijn is afhankelijk van het soort voedingsmiddel;** raadpleeg steeds de instructies van de fabrikant op de verpakking.
- **Eet geen voedingsmiddelen waarvan de maximale bewaartermijn verstreken is,** deze zouden voedselvergiftigingen kunnen veroorzaken.
- **Label de verpakkingen van bereidingen en verse producten vóór het invriezen om deze later beter te kunnen identificeren en vermeld op het label de inhoud en de datum van invriezing.**
- **De maximale hoeveelheid voedingsmiddelen die in 24 uur kan worden ingevroren, wordt vermeld op het typeplaatje van het toestel.** Raadpleeg het typeplaatje.
- **Vries geen te grote hoeveelheden voedsel tegelijkertijd in**, ga voor kleine porties. Hoe sneller het voeding bevroren is, hoe meer eigenschappen bewaard blijven. Let er dan ook op uw voeding te verpakken vooraleer deze in te vriezen zodat alle smaak bewaard blijft en de andere producten niet bederven. Bewaar nooit voedingsmiddelen zonder deze te verpakken.
- **Bewaar nooit warme voedingsmiddelen in het toestel,** de reeds ingevroren voedingsmiddelen zouden kunnen bederven.
- **Vermijd contact tussen verse voedingsmiddelen en reeds bevroren**

voedingsmiddelen in het toestel. Dit zou de temperatuur van reeds bevroren voedingsmiddelen kunnen beïnvloeden.

Tips om energie te besparen

- **Open de deur zo weinig mogelijk** en laat de deur nooit te lang openstaan om een temperatuurstijging te vermijden.
- **Controleer of het toestel zich uit de buurt van elke warmtebron bevindt** (rechtstreeks zonlicht, verwarming...).
- **Stel de temperatuur niet in op een lagere temperatuur dan nodig.**
- **Let erop dat deur van de diepvriezer steeds correct wordt gesloten** en dat er geen enkele obstructie is die het sluiten verhindert.
- **De lades, bakken en legplanken** moeten zodanig worden geschikt - zie beschrijving van het toestel - dat de energie zo logisch mogelijk wordt verbruikt.

REINIGING EN ONDERHOUD

Ontdooiing

- De diepvriezer moet steeds worden ontdooid wanneer de rijm ongeveer 4 mm dik is. In alle gevallen dient het compartiment **minstens 1 keer per jaar** te worden ontdooid.
- Om te ontdooien kunt u een schraper of een hulpmiddel in kunststof gebruiken, maar nooit een voorwerp in metaal, noch producten voor het ontdooien, noch elektrische toestellen zoals haardrogers, stoomreinigers....

Haal de stekker uit het stopcontact vooraleer over te gaan tot ontdooiing.

Het toestel ontdooien:

1. Kies het ogenblik waarop uw toestel weinig gevuld is.
2. Pak de diepgevroren voedingswaren in enkele lagen krantenpapier in, dek af en bewaar op een koele plek, nooit op een metalen oppervlak.
3. Laat de deur openstaan en wrijf stelselmatig droog.
4. Om het ontdooiproces te versnellen, kunt u een recipiënt met warm water in het compartiment plaatsen en de deur sluiten.
5. Eens het ontdooien klaar is, reinigt u het toestel.

Reiniging

Trek de stekker uit het stopcontact en reinig het toestel.
Wij raden aan het toestel regelmatig te reinigen en te ontsmetten.

1. Ontdooi het toestel vooraleer het te reinigen.
2. Reinig de binnenkant van het toestel en de accessoires met een zachte spons en lauw zeepsop.
3. Spoel na het reinigen met zuiver water af en maak de onderdelen zorgvuldig droog.
4. Zodra alles droog is, kan het toestel ingeschakeld worden.

- **Reinig het toestel nooit met een stoomreiniger.** Vocht kan zich in de elektrische onderdelen opstapelen, wat een risico op elektrische schokken met zich meebrengt! De hete stoom kan de onderdelen uit kunststof beschadigen.
- **Giet geen water in het toestel om het te reinigen om impact op de eigenschappen van elektrische isolatie te vermijden.**
- **De afdichtingen van de deur dienen voortdurend schoon te worden gehouden.** Reinig ze met lauw water en wrijf ze goed droog.

- **Gebruik nooit schuurmiddelen of bijtende producten, noch schuursponzen om de binnen- of buitenkant van uw toestel te reinigen.**
- **Verwijder minstens één keer per jaar de compressor aan de onderkant van het toestel.** De stoflagen kunnen het elektriciteitsverbruik doen stijgen.

PROBLEEMOPLOSSINGSGIDS

Slechte werking oplossen

Slechte werking kan te wijten zijn aan een klein probleem dat u zelf kunt oplossen door de onderstaande instructies te volgen. Doe volgende controles vooraleer u een technicus belt:

1. Indien uw diepvriezer niet werkt:

Controleer:

- Of het toestel aangesloten is,
- Of de stroomverbreker niet uitgeschakeld is,
- Of het wandstopcontact correct werkt.

2. De diepvriezer koelt te veel:

- De temperatuur is ingesteld op een te hoge waarde.

3. De diepvriezer koelt niet voldoende:

- U hebt misschien warme voedingsmiddelen of een grote hoeveelheid voedingsmiddelen in de diepvriezer geplaatst.
- De deur werd misschien niet correct gesloten of is te lang blijven openstaan.
- Het is mogelijk dat de deurafdichtingen beschadigd zijn.
- De temperatuur is misschien niet correct ingesteld.

- Het toestel bevindt zich in de buurt van een warmtebron.

4) De deur van de diepvriezer gaat moeilijk open:
U kunt de deur van de diepvriezer die u net gesloten hebt moeilijk openen. Wanneer de deur wordt geopend, wordt de koude lucht die uit de diepvriezer ontsnapt, vervangen door lucht op omgevingstemperatuur. Tijdens het afkoelen van deze warme lucht ontstaat er een gebied van lage druk, er ontstaat een vacuüm en wordt het moeilijk om de deur te openen. Na enkele minuten wordt de normale druk hersteld in de diepvriezer en kunt u de deur makkelijk openen.

Indien onderstaande elementen u niet helpen bij het oplossen van uw specifiek probleem, probeer het toestel dan niet zelf te herstellen; contacteer de klantendienst van uw verkoper.

BELANGRIJK: herstellingen van uw toestel mogen enkel worden uitgevoerd door gekwalificeerde technici. Slecht uitgevoerde herstellingen kunnen een gevaar vormen voor de gebruikers en worden niet gedekt door de garantie.

Indien het toestel langdurig niet gebruikt wordt

- Zet de thermostaatknop op de stand **MIN**.
- Haal de stekker uit het stopcontact, maak leeg, ontdooi en reinig het toestel.
- Laat de deur open om de vorming van onaangename geurtjes te vermijden.

Bij stroomonderbreking

- Indien de panne van korte duur is, is er geen enkel risico en zullen de voedingswaren niet worden aangetast.
- Vermijd echter de deur te openen (duur van de temperatuurstijging kan aanzienlijk worden verkort wanneer het toestel weinig gevuld is).
- Bij langdurige panne verplaatst u de diepgevroren en bevroren producten naar een andere diepvriezer. De bedrijfsautonomie van uw toestel wordt aangegeven in het productfiche.
- Zodra u de eerste tekenen van ontdooiing vaststelt, dienen de voedingsmiddelen zo snel mogelijk opgegeten te worden.
- • Een ontdooid product mag nooit opnieuw ingevroren worden (tenzij het ondertussen bereid werd).

Geluiden tijdens de werking

Volgende geluiden zijn kenmerkend voor koeltoestellen:

- **Getik**

Wanneer de compressor in- of uitschakelt, hoort u getik.

- **Zoemen**

Van zodra de compressor inschakelt, hoort u gezoem.

- **Gerommel/geklots**

Wanneer de koelvloeistof door de dunne buizen stroomt, is er gerommel en geklots hoorbaar. Zelfs wanneer de compressor uitgeschakeld is, zijn gedurende korte tijd deze geluiden nog hoorbaar.

INFORMATION

Alle informatie over de modellen, zoals ze in de database op de volgende website geregistreerd zijn, kunt u terugvinden door uw model op te zoeken met het nummer (*) dat u op het energie-etiket kunt vinden : https://eprel.ec.europa.eu/

3 jaar service gegarandeerd. In de loop van deze periode zijn de originele wisselstukken beschikbaar om de goede werking van het toestel te garanderen.

Link naar de website van de leverancier waar de informatie te vinden is die beoogd wordt in annex, punt 4 a), van het reglement (UE) 2019/2019 van de Commissie:
https://www.boulanger.com/info/assistance/

SICHERHEITSANWEISUNGEN 67

BESCHREIBUNG DES GERÄTS 76

AUSPACKEN 77
Vor dem ersten Gebrauch 77

AUFSTELLUNG 77
Aufstellungsort 77
Klimaklassen 78
Ausreichende Belüftung 78
Waagrechte Aufstellung des Geräts 78
Umkehr der Türöffnungsrichtung 78
Umkehr des Griffs 81

GEBRAUCH 82
Inbetriebnahme 82
Temperatureinstellung 82
Eiswürfelbereitung 83
Einlagerung von Lebensmitteln 83
Tipps für bessere Lebensmittelhygiene 83
Energiespartipps 84

REINIGUNG UND WARTUNG 84
Abtauen 84
Reinigung 85

FEHLERBEHEBUNG 86
Behebung von Funktionsstörungen 86
Bei längerer Abwesenheit oder Nichtbenutzung 87
Bei Stromausfall 87
Betriebsgeräusche 87

SICHERHEITSANWEISUNGEN

LESEN SIE DIESE ANWEISUNGEN VOR DEM GEBRAUCH DES GERÄTS AUFMERKSAM DURCH UND BEWAHREN SIE ZUR SPÄTEREN EINSICHTNAHME AUF.

Sollte das Gerät verkauft oder an eine andere Person abgegeben werden, vergewissern Sie sich, dass auch die Gebrauchsanweisung weitergegeben wird.

Vor dem ersten Gebrauch

Bevor Sie das Gerät zum ersten Mal ans Stromnetz anschließen, lassen Sie es bitte zwei Stunden ruhen, wenn es senkrecht transportiert wurde, oder 24 Stunden, wenn das Gerät waagerecht liegend transportiert wurde, damit das Kühlgas wieder nach unten in den Kompressor absinken kann. Die Nichteinhaltung dieser Wartefrist kann den Kompressor beschädigen.

Verwendungszweck

- Dieses Gerät ist ausschließlich für den privaten häuslichen Gebrauch bestimmt.
- Dieses Gerät ist nicht zum Einsatz an folgenden Orten bestimmt:
  - Kochecken in Geschäften, Büros und anderen Arbeitsumgebungen, die für dem Personal

vorbehalten sind;
-Landwirtschaftliche Betriebe und die Nutzung durch Gäste in Hotels, Motels und sonstigen Einrichtungen mit Wohncharakter;
-Räumlichkeiten wie Fremdenzimmer;
-Gastronomiebetriebe oder ähnliche Verwendungen außer dem Einzelhandel.

- Das Gerät ist zum Einfrieren und Lagern von tiefgefrorenen Lebensmitteln und zur Herstellung von Eiswürfeln vorgesehen.
- Aus Sicherheitsgründen die Eigenschaften dieses Geräts nicht ändern und nicht versuchen, diese zu ändern. Dies könnte eine Gefahr für Sie darstellen.
- Dieses Kühlgerät ist nicht für die Verwendung als Einbaugerät vorgesehen.

Sicherheit für Kinder

- Das Verpackungsmaterial (Verpackungspapier, Styropor) kann für Kinder gefährlich sein. Es besteht Erstickungsgefahr! Lassen Sie das Verpackungsmaterial nicht in Reichweite von Kindern!
- Dieses Gerät darf von Kindern im Alter von mindestens 8 Jahren und von Personen mit eingeschränkten physischen, sensorischen und geistigen Fähigkeiten sowie von Personen ohne Erfahrung und Kenntnisse der Bedienung nur unter der Voraussetzung benutzt werden, dass

sie ordnungsgemäß beaufsichtigt werden und in die sichere Bedienung des Geräts eingewiesen wurden und dass sie die bestehenden Risiken verstanden haben. Kinder dürfen nicht mit dem Gerät spielen. Die vom Benutzer auszuführenden Reinigungs- und Wartungsarbeiten dürfen nicht von unbeaufsichtigten Kindern vorgenommen werden.
- Kinder unter 8 Jahren dürfen Kühlgeräte nicht be- und entladen.

Stromkabel

- Vergewissern Sie sich vor dem Anschließen Ihres Geräts, dass die Stromspannung in Ihrer Wohnung der auf dem Typenschild des Geräts angegebenen Spannung entspricht.
- Dieses Gerät verfügt über eine Erdung. Es muss an eine geerdete Steckdose angeschlossen werden, welche ordnungsgemäß installiert und den geltenden Vorschriften entsprechend ans Stromnetz angeschlossen ist.
- Achten Sie darauf, dass das Stromkabel nicht gequetscht oder eingeklemmt werden kann, insbesondere am Stecker, an der Steckdose und den Anschlusspunkten des Geräts.
- Wenn Sie das Kabel vom Stromnetz trennen, ziehen Sie immer am Stecker und nicht am Kabel selbst.
- Wenn das Stromkabel beschädigt ist, muss es von

Ihrem Händler, dessen Kundendienst oder einer ähnlich qualifizierten Person ersetzt werden, um Gefahren zu vermeiden.

- Verwenden Sie kein Verlängerungskabel und keine Mehrfachsteckdose.
- Ziehen Sie den Stecker niemals mit nassen Händen aus der Steckdose, um jeglichen Stromschlag zu vermeiden.

Täglicher Gebrauch

- Ziehen Sie immer den Netzstecker, bevor Sie Reinigungs- oder Wartungsarbeiten am Gerät vornehmen.
- WARNUNG: Halten Sie die Lüftungsöffnungen am Gerätegehäuse oder dem Möbel frei, in das das Gerät eingebaut ist.
- WARNUNG: Verwenden Sie keine mechanischen Vorrichtungen oder sonstige Mittel, um den Abtauvorgang zu beschleunigen, soweit sie nicht von Ihrem Händler empfohlen wurden.
- WARNUNG: Verwenden Sie keine elektrischen Geräte (z.B. elektrische Eismaschinen, Mixer usw.). im Aufbewahrungsfach für Lebensmittel, es sei denn, es handelt sich um einen vom Hersteller empfohlenen Gerätetyp.
- WARNUNG: Bei niedrigen Temperaturen können Gefäße, die Gase oder brennbare Flüssigkeiten enthalten, undicht werden. Sie stellen dann

eine Explosionsgefahr dar! Lagern Sie keinerlei Behälter in diesem Gerät, die brennbare Stoffe enthalten, wie z.B. Sprühflaschen, Feuerlöscher, Tintenpatronen etc.

- Flaschen und Getränkedosen dürfen nicht in den Gefrierschrank gelegt werden. Sie können platzen, wenn der Inhalt gefriert und kohlensäurehaltige Getränke können sogar explodieren! Lagern Sie niemals Limonade, Saft, Bier, Schaumweine usw. in dem Gerät.
- Nehmen Sie Speiseeis oder Eiswürfel nicht unmittelbar nach der Entnahme aus dem Gefrierfach in den Mund. Das sehr kalte Eis kann auf den Lippen oder der Zunge gefrieren und zu Verletzungen führen.
- Berühren Sie vereiste Flächen und gefrorene Produkte nicht mit feuchten Händen und verzehren Sie bestimmte Produkte wie Eis am Stiel nicht sofort, nachdem Sie diese aus dem Gerät entnommen haben; sie haben eine sehr niedrige Temperatur, die zu Hautverbrennungen führen kann.
- Ein aufgetautes Produkt darf niemals wieder eingefroren werden (es sei denn, es wurde zwischenzeitlich gekocht).
- Legen oder stellen Sie keine schweren Gegenstände auf das Gerät.

Aufbewahrung von Lebensmitteln

- Um die Aufbewahrung Ihrer Lebensmittel zu optimieren, lesen Sie bitte den entsprechenden Absatz dieser Bedienungsanleitung.
- Die in der Gerätebeschreibung dargestellte Anordnung der Schubladen, Behälter und Ablagen gewährleistet, dass die Energie möglichst effizient genutzt wird.

Um die Übertragung von Keimen auf die Lebensmittel zu vermeiden, sollten folgende Anweisungen beachtet werden:

- Wenn die Tür längere Zeit offen steht, kann dies zu einem erheblichen Temperaturanstieg in den Fächern des Geräts führen.
- Die Flächen, die mit den Lebensmitteln in Berührung kommen können und die zugänglichen Ablaufsysteme müssen regelmäßig gereinigt werden.
- Reinigen Sie die Wasserbehälter, wenn sie 48 Stunden lang nicht benutzt wurden; das an eine Wasserleitung angeschlossene Wasserspendesystem durchspülen, wenn 5 Tage lang kein Wasser entnommen wurde.
- Lagern Sie rohes Fleisch und rohen Fisch in den entsprechenden Behältern des Kühlschranks, sodass diese nicht mit anderen Lebensmitteln in Berührung kommen oder auf andere Lebensmittel

abtropfen.

- Die "Zwei-Sterne"-Fächer für gefrorene Lebensmittel sind zur Aufbewahrung von bereits gefrorenen Lebensmitteln, zur Aufbewahrung oder Herstellung von Speiseeis und Eiswürfeln geeignet.
- Die "Ein-, Zwei- und Drei-Sterne"-Fächer sind nicht zum Einfrieren von frischen Lebensmitteln geeignet.
- Sollte das Gerät längere Zeit leerstehen, schalten Sie es aus, tauen es ab, reinigen und trocknen es und lassen die Tür offen, damit sich im Inneren des Geräts kein Schimmel bildet.

Kühlmittel

- Der Kühlkreislauf verwendet ein natürliches Gas (R600a), das sehr umweltfreundlich, aber dennoch entzündlich ist.
- Das Symbol "Gefahr; Brandrisiko/entzündliche Stoffe" weist darauf hin, dass das Kühlgas in Ihrem Gerät entzündlich ist, falls es aufgrund einer Beschädigung entweicht.

- Vergewissern Sie sich, dass beim Transport und beim Aufstellen des Geräts kein Bestandteil des Kühlkreislaufs beschädigt wurde.
- Falls der Kühlkreislauf beschädigt ist:
  - Halten Sie das Gerät von offenen Flammen und Zündquellen fern;

- Stellen Sie sicher, dass der Raum, in dem sich das Gerät befindet, gut belüftet wird.

- WARNUNG: Beschädigen Sie den Kühlkreislauf nicht.

Aufstellung

- WARNUNG: Um jegliches Risiko durch mangelnde Stabilität des Geräts zu vermeiden, muss es den Anweisungen entsprechend befestigt werden.
- WARNUNG: Vergewissern Sie sich, dass das Stromkabel bei der Aufstellung des Geräts weder eingeklemmt noch beschädigt wird.
- WARNUNG: Platzieren Sie weder mobile Mehrfachsteckdosen-Leisten noch tragbare Stromversorgungsgeräte an der Rückseite des Geräts.

Transport

- Achtung, bei unsachgemäßem Transport des Geräts besteht Verletzungs- und Beschädigungsgefahr.
- Wenn das Gerät transportiert wird, muss es verpackt und fixiert sein. Beachten Sie die auf der Verpackung angegebenen Transportregeln. Bringen Sie das Gerät nicht in eine waagerechte Position oder einen Winkel von über 45°.
- Bei einem Umzug oder Transport entfernen Sie zuerst alle abnehmbaren Teile aus dem Gerät

(Ablagen, Zubehör, Gemüsefächer usw.) oder fixieren diese im Geräteinneren.

Bei Betriebsstörungen

- Sollte das Gerät nicht richtig funktionieren, lesen Sie bitte zuerst den Abschnitt „STÖRUNGSBEHEBUNG" am Ende dieser Anleitung. Falls die darin enthaltenen Informationen Ihnen nicht weiterhelfen, nehmen Sie bitte selbst keine weiteren Reparaturen vor.
- Von unerfahrenen Personen ausgeführte Reparaturen können Verletzungen oder schwerwiegende Pannen verursachen. Wenden Sie sich an den Kundendienst Ihres Händlers oder Geschäfts.

Entsorgung

- Zur Entsorgung Ihres Altgeräts geben Sie dieses bitte bei einem zugelassenen Recycling-Zentrum ab. Setzen Sie das Gerät keinen Flammen aus.
- Machen Sie Altgeräte bitte unbrauchbar, bevor Sie diese entsorgen. Trennen Sie das Stromkabel vom Netz und schneiden es ab, zerstören oder entfernen Sie die Feder an der Tür und gegebenenfalls die Türschrauben. So stellen Sie sicher, dass spielende Kinder oder Tiere sich nicht im Gerät einsperren (Es besteht Erstickungsgefahr!) oder sich anderweitig in Gefahr bringen können.

BESCHREIBUNG DES GERÄTS

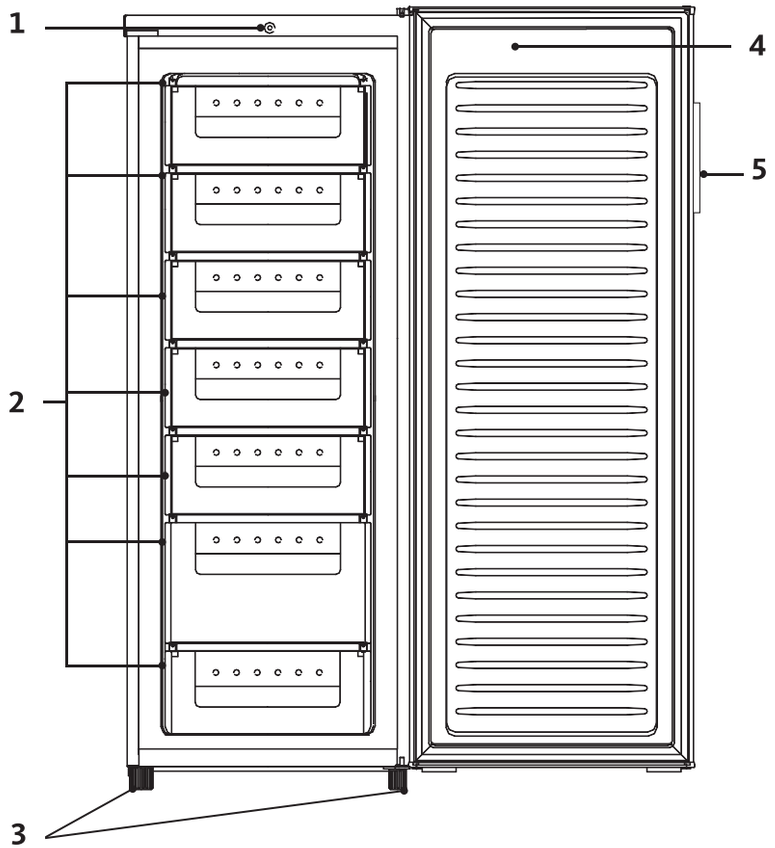

1. Manuell bedienbarer Thermostatknopf
2. 7 Schubladen
3. Höhenverstellbare Füße
4. Umkehrbare Tür
5. Außengriff

AUSPACKEN

- Überprüfen Sie, ob das Gerät keine Transportschäden erlitten hat. Ein beschädigtes Gerät dürfen Sie keinesfalls anschließen! Falls das Gerät beschädigt ist, wenden Sie sich bitte an Ihren Händler.

VOR DEM ERSTEN GEBRAUCH

- Reinigen Sie das Geräteinnere und das eventuell mitgelieferte Zubehör mit lauwarmem Wasser, dem Sie etwas weißen Essig zusetzen. Verwenden Sie keine Seife oder Reinigungsmittel, denn ihr Geruch kann andauern. Nach der Reinigung das Gerät vollständig trocknen.

Das Gerät vor der Reinigung immer ausschalten und den Netzstecker ziehen, oder die Sicherungen entfernen oder den Schutzschalter ausschalten.

AUFSTELLUNG

Aufstellort

- Stellen Sie Ihre Kühl-Gefrierkombination auf eine ebene und stabile Fläche. Das mit Lebensmitteln gefüllte Gerät ist schwer: Deshalb muss es auf einem soliden und widerstandsfähigen Boden aufgestellt werden.
- Das Gerät muss in einem trockenen und gut belüfteten Raum bei Umgebungstemperatur (mindestens 16°C und höchstens 38°C) aufgestellt werden. Achten Sie darauf, mindestens 10 cm Freiraum um das Gerät herum zu lassen. Es empfiehlt sich, die Abstandhalter an der Rückseite des Geräts anzuschrauben, um einen ausreichenden Abstand zu gewährleisten.
- Stellen Sie niemals ein Gerät auf den Gefrierschrank, das Wärme abgibt (Mikrowelle, Toaster usw.)
- Das Gerät darf keinem direkten Sonnenlicht ausgesetzt werden.
- Das Gerät darf keinem Regen ausgesetzt werden.
- Das Gerät darf nicht neben einem Heizkörper, einem Herd oder sonstigen Wärmequellen aufgestellt werden.
- Der Energieverbrauch und die Effizienz beim Betrieb des Geräts werden von der Umgebungstemperatur beeinflusst.
- **Das Gerät muss so aufgestellt werden, dass die Steckdose ungehindert zugänglich bleibt.**
- **Vergewissern Sie sich nach der Aufstellung, dass das Gerät nicht auf seinem Netzkabel steht.**
- **Lassen Sie das Gerät 2 Stunden lang an seinem endgültigen Standort stehen, bevor Sie es anschließen. So kann der Kühlmittelkreislauf sich stabilisieren.**
- **Dieses Kühlgerät ist nicht für die Verwendung als Einbaugerät vorgesehen.**

Klimaklassen

Stellen Sie das Gerät nur an einem Ort auf, dessen Umgebungstemperatur der für das Gerät vorgesehenen Klimaklasse entspricht (siehe untenstehende Tabelle)**.** Die Klimaklasse ist auf dem Typenschild außen am Gerät zu finden. Die untenstehende Tabelle gibt die für jede Klimaklasse geeignete Umgebungstemperatur an:

Klimaklassen	Umgebungstemperatur
SN	+10 bis +32 °C
N	**16 bis +32 °C**
ST	**16 bis +38 °C**
T	+16 bis +43 °C

Werden die angegebenen Umgebungstemperaturen über- oder unterschritten, kann die Leistungsfähigkeit Ihres Geräts beeinträchtigt sein und es besteht das Risiko, dass Lebensmittel verderben.

Ausreichende Belüftung

- **Achten Sie darauf, dass die Luft immer frei um das Gerät herum zirkulieren kann.**
- Um den ordnungsgemäßen Betrieb Ihres Gerätes zu gewährleisten, halten Sie bitte die Lüftungsöffnungen frei und lassen Sie einen Freiraum von mindestens 20 cm oberhalb des Geräts, 10 cm zwischen der Geräterückseite und der Wand und 2 cm auf beiden Seiten des Geräts.
- Falls Ihr Gerät neben einem anderen Kühl- oder Gefrierschrank aufgestellt werden soll, achten Sie darauf, dass die beiden Geräte sich nicht berühren um zu vermeiden, dass sich außen Kondensat bildet.

Waagerechte Ausrichtung des Geräts

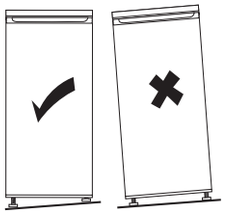

Damit das Gerät ohne Vibrationen betrieben wird, muss es waagerecht ausgerichtet werden. Stellen Sie dazu die Stellfüße vorne ein, um das Gerät ordnungsgemäß auszurichten.

Umkehr der Türöffnungsrichtung

Bei Bedarf können Sie die Öffnungsrichtung der Türen Ihres Gefrierschranks ändern. Um diese Änderung vorzunehmen, befolgen dann die untenstehend angegebenen Schritte oder wenden sich an einen qualifizierten Fachmann.

Ziehen Sie den Stecker aus der Steckdose, wenn Sie die Türöffnungsrichtung ändern.

Halten Sie die folgenden Werkzeuge bereit:

1 Kreuzschlitzschraubenzieher	1 Flachschraubenzieher	1 Steckschlüssel von 8 mm und 1 Steckschlüssel von 10 mm

1. Schrauben Sie die Scharnierabdeckung ab.

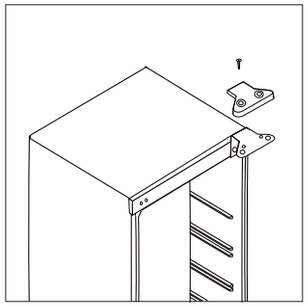

2. Öffnen Sie die Tür und schrauben Sie das obere Scharnier ab und entfernen Sie es. Nehmen Sie die Tür ab und legen Sie sie auf eine weiche Oberfläche, um Kratzer zu vermeiden.

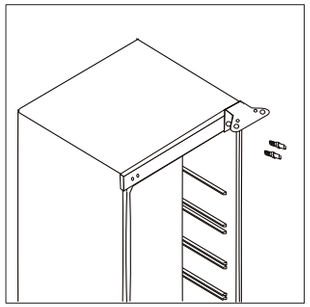

3. Entfernen Sie die Schutzabdeckung an der Oberseite des Geräts und die Schrauben und versetzen Sie sie auf die rechte Seite.

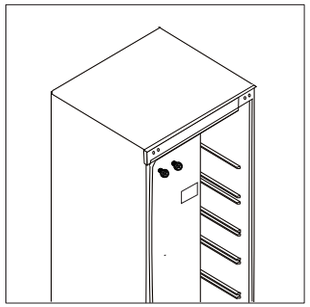

4. Neigen Sie den Gefrierschrank vorsichtig nach hinten und stellen Sie sie auf einen stabilen Untergrund. Es wird empfohlen, das Gerät mit der Hilfe einer anderen Person zu tragen. Entfernen Sie zunächst die beiden verstellbaren Füße. Schrauben Sie dann das untere Türscharnier und die Basis des linken Fußes ab.
   Achtung: Wenn sich vorne an der linken Ecke eine Schraube befindet, entfernen Sie diese vor der Montage des Scharniers.

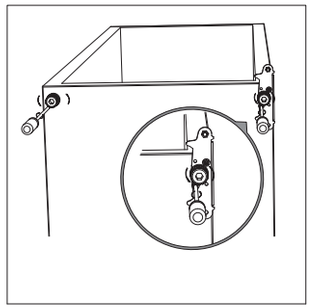

5. Lösen und entfernen Sie den Scharnierstift des unteren Scharniers, drehen Sie die Halterung um und positionieren Sie sie auf der anderen Seite.

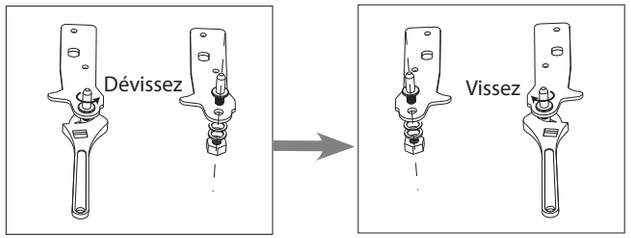

6. Installieren Sie das untere Scharnier auf der linken Seite und die Basis des Fußes auf der rechten Seite. Schrauben Sie dann die beiden verstellbaren Füße wieder an.

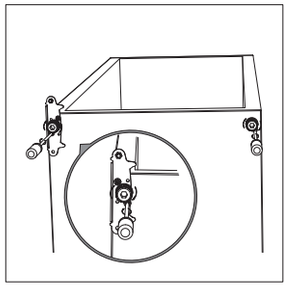

7. Lösen Sie den Scharnierstift des oberen Scharniers und schrauben Sie ihn auf der linken Seite wieder an.

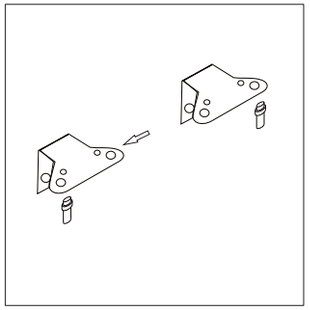

8. Stellen Sie den Gefrierschrank senkrecht und setzen Sie die Tür wieder auf das untere Scharnier. Achten Sie darauf, dass die Tür ordnungsgemäß ausgerichtet ist, bevor Sie alle Scharniere festziehen (obere und untere Scharniere).

9. Setzen Sie dann die Scharnierabdeckung wieder auf das Scharnier.

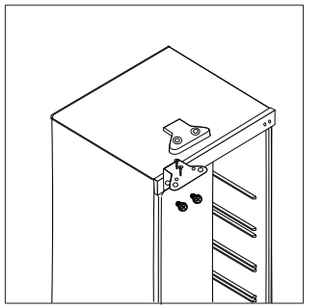

Umkehr des Griffs

1. Entfernen Sie die Schraubenabdeckungen, um die vorgebohrten Schraubenlöcher freizulegen.
2. Lösen Sie die 2 Befestigungsschrauben des Griffs.
3. Installieren Sie den Griff auf der gegenüberliegenden Seite, indem Sie ihn um 180 °C drehen.
4. Setzen Sie die Schraubenabdeckungen wieder in die freigelegten Löcher.

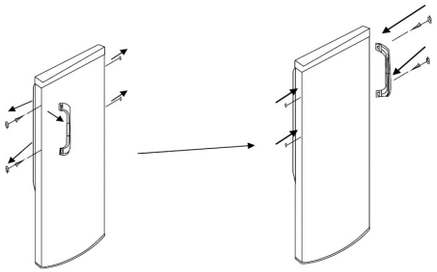

Inbetriebnahme

- **Bevor Sie das Gerät zum ersten Mal ans Stromnetz anschließen, lassen Sie es bitte 2 Stunden ruhen, damit das Kühlgas sich im Kompressor stabilisieren kann. Die Nichteinhaltung dieser Wartefrist kann den Kompressor beschädigen.**
- Schließen Sie das Gerät an eine geerdete Steckdose an.

Temperatureinstellung

Der Thermostatknopf regelt die Temperatur des Gefrierschranks.

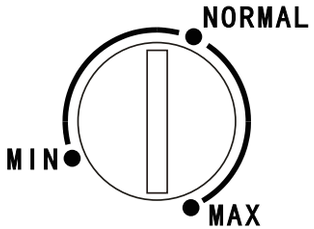

Einstellung auf die Markierung ...	... Entspricht ...
MIN	Höchste Temperatur Wärmste Einstellung
NORMAL	Für den normalen täglichen Gebrauch geeignete Einstellung
MAX	Niedrigste Temperatur Kälteste Einstellung

WICHTIG: Warten Sie nach jedem Abschalten des Geräts 5 Minuten, bevor Sie es wieder einschalten, um den Kompressor nicht zu beschädigen.

- **Wir empfehlen Ihnen, den Thermostat für den normalen täglichen Gebrauch auf die Markierung "NORMAL" einzustellen.** Diese Einstellung gewährleistet, dass tiefgefrorene Lebensmittel korrekt gelagert werden und dass im Gefrierschrank eine Temperatur von -18°C aufrecht erhalten wird.
- Öffnen Sie die Gerätetüren während der ersten 30 Minuten nicht. Wir empfehlen Ihnen, den Gefrierschrank ca. 1 oder 2 Stunden lang (je nach Umgebungstemperatur) leer laufen zu lassen.
- Um den Gefrierschrank bei der Inbetriebnahme oder nach einer längeren Abschaltung zu benutzen, stellen Sie den Thermostat ca. 2 Stunden lang auf die Markierung **MAX**, bevor Sie tiefgekühlte oder eingefrorene Produkte in das Gefrierfach legen. Stellen Sie den Thermostat dann wieder in eine normale Gebrauchstemperatur zurück.
- Die Temperatur im Geräteinneren hängt von mehreren Faktoren ab, wie z.B. der Raumtemperatur, der Menge der eingelagerten Lebensmitteln, der Häufigkeit der Türöffnung usw.

HINWEIS: Wenn der Thermostat auf der Markierung **MAX** steht, hören Sie möglicherweise den Kompressor regelmäßiger arbeiten.

Eiswürfelbereitung

Um Eiswürfel zuzubereiten, füllen Sie die Eiswürfelschale zu drei Viertel mit kaltem Wasser und stellen diese mindestens 2 Stunden lang in das Gefrierfach.
Zum Entnehmen der Eiswürfel verdrehen Sie die Schale ein wenig oder halten sie ein paar Sekunden lang unter fließendes Wasser.

Einlagerung von Lebensmitteln

Bevor Sie Ihre bereits tiefgefrorenen Lebensmittel in das Gerät legen

- Vergewissern Sie sich, dass diese am Kaufort ordnungsgemäß gelagert wurden,
- Stellen Sie sicher, dass sie in gutem Zustand eingefroren wurden und dass ihre Verpackung intakt ist,
- Legen Sie diese so schnell wie möglich nach dem Kauf in das Gerät und transportieren Sie sie in einem geeigneten Behälter.

Tipps für bessere Lebensmittelhygiene

- **Die Aufbewahrungsdauer hängt von der Art der Nahrungsmittel ab ;** beachten Sie stets die Anweisungen des Herstellers auf der Verpackung.
- **Verzehren Sie keine Lebensmittel, die das maximale Haltbarkeitsdatum überschritten haben**, sie könnten Vergiftungen verursachen.
- **Vor dem Einfrieren sollten Sie die Verpackungen von Gerichten und frischen Produkten mit einem Etikett versehen** und darauf den Inhalt und das Datum vermerken, an dem sie eingefroren wurden.
- **Die maximale Menge an Lebensmitteln, die innerhalb von 24 Stunden eingefroren werden kann, ist auf dem Typenschild des Geräts angegeben.** Bitte beachten Sie diese Angaben.
- **Frieren Sie nicht zu viele Lebensmittel auf einmal ein**, bevorzugen Sie kleine Portionen. Je schneller die Lebensmittel eingefroren werden, desto besser bleiben sie ihre Eigenschaften erhalten. Ebenso sollten Sie darauf achten, Ihre Lebensmittel vor dem Einfrieren richtig zu verpacken, damit ihr Geschmack erhalten bleibt und sich nicht auf andere Produkte überträgt. Lagern Sie niemals

unverpackte Lebensmittel ein.

- **Warme Speisen im Gerät nicht einfrieren,** bereits eingefrorene Speisen könnten verderben.
- **Vermeiden Sie den Kontakt frischer Lebensmittel mit bereits eingefrorenen Lebensmitteln im Gerät.** Dies könnte die Temperatur bereits gefrorener Lebensmittel beeinflussen.

Energiespartipps

- **Begrenzen Sie die Anzahl der Türöffnungen** und lassen Sie die Tür nicht zu lange offen, um einen Temperaturanstieg zu vermeiden.
- **Vergewissern Sie sich, dass das Gerät weit von jeglicher Wärmequelle entfernt steht (direkte Sonne, Elektroheizung, Kochplatten etc.).**
- **Stellen Sie die Temperatur nicht kälter ein als nötig.**
- **Vergewissern Sie sich, daß die Gefrierschranktür immer ordnungsgemäß geschlossen ist** und dass kein Hindernis das Schließen der Tür verhindert.
- **Die in der Gerätebeschreibung dargestellte Anordnung der Schubladen, Behälter und Ablagen gewährleistet,** dass die Energie möglichst effizient genutzt wird.

REINIGUNG UND WARTUNG

Abtauen

- Wenn die Eisschicht eine Dicke von etwa 4 mm erreicht hat, muss der Gefrierschrank abgetaut werden. In jedem Fall muss er **mindestens 1 Mal pro Jahr** abgetaut werden.
- Zum Abtauen können Sie einen Abzieher oder jedes beliebige Werkzeug aus Kunststoff benutzen, aber niemals Metallinstrumente, noch Abtaumittel oder Elektrogeräte wie Haartrockner, Dampfreiniger....

Das Gerät vor dem Abtauen ausschalten und vom Stromnetz trennen.

Abtauen des Geräts:

1. Wählen Sie einen Zeitpunkt, an dem das Gerät nur wenig gefüllt ist.
2. Tiefgefrorene Lebensmittel entnehmen und in mehrere Lagen Zeitungspapier einwickeln, abdecken und an einem kühlen Ort aufbewahren, jedoch niemals auf Metalloberflächen.
3. Lassen Sie die Tür offen stehen und wischen nach und nach das Wasser auf, während das Eis schmilzt.
4. Um das Abtauen zu beschleunigen, können Sie ein Gefäß mit heißem Wasser in den Gefrierschrank stellen und die Tür schließen.
5. Das Gerät reinigen nach dem Abtauen reinigen.

Reinigung

Das Gerät vor der Reinigung ausschalten und vom Stromnetz trennen.
Wir empfehlen Ihnen, das Gerät regelmäßig zu reinigen und zu desinfizieren.

1. Das Gerät vor der Reinigung abtauen.
2. Reinigen Sie das Geräteinnere und das Zubehör mit einem weichen Schwamm und lauwarmem Seifenwasser.
3. Nach der Reinigung mit klarem Wasser abspülen und die Teile sorgfältig abtrocknen.
4. Wenn alles getrocknet ist, kann das Gerät wieder in Betrieb genommen werden.

- **Reinigen Sie das Gerät niemals mit einem Dampfreiniger.** Die Feuchtigkeit könnte sich in den Elektrokomponenten ansammeln und zu Stromschlaggefahr führen! Der heiße Dampf kann Schäden an den Kunststoffteilen verursachen.
- **Gießen Sie zum Reinigen kein Wasser in das Gerät ,** damit die elektrischen Isolationseigenschaften nicht beeinträchtigt werden**.**
- **Die Türdichtungen müssen stets sauber gehalten werden.** Reinigen Sie diese mit heißem Wasser und trocknen sie gründlich ab.

- **Verwenden Sie niemals scheuernde oder ätzende Produkte noch Scheuerschwämme um Ihr Gerät innen und außen zu reinigen.**
- **Stauben Sie den Kompressor unten an der Rückseite des Geräts mindestens einmal pro Jahr ab.** Staubansammlungen erhöhen den Stromverbrauch.

INFORMATION

Sie finden die in der Produktdatenbank registrierten Modellinformationen auf der folgenden Website, indem Sie nach der auf dem Energieetikett angegebenen Modell-ID (*) suchen :
https://eprel.ec.europa.eu/

Die Lebensdauer Ihres Gerätes beträgt 3 Jahre. Während dieser Zeit sind Original-Ersatzteile erhältlich, um den ordnungsgemäßen Betrieb des Geräts zu gewährleisten.

Internet-Link zur Website des Lieferanten, auf der die in Punkt 4 a) des Anhangs der Verordnung (EU) 2019/2019 der Kommission genannten Informationen zu finden sind:
https://www.boulanger.com/info/assistance/

Behebung von Funktionsstörungen

Eine Funktionsstörung kann auf ein geringfügiges Problem zurückzuführen sein, das Sie mit Hilfe der nachfolgende Anweisungen selbst lösen können. Bevor Sie einen Techniker anrufen, überprüfen Sie bitte folgende Punkte:

1. Ihr Gefrierschrank funktioniert nicht:

Überprüfen Sie:
- ob er ordnungsgemäß angeschlossen ist,
- ob der Schutzschalter eventuell ausgeschaltet ist,
- ob die Wandsteckdose ordnungsgemäß funktioniert.

2. Der Tiefkühlschrank kühlt übermäßig:
- Die Temperatur ist zu niedrig eingestellt.

3. Der Tiefkühlschrank kühlt nicht ausreichend:
- Möglicherweise haben Sie heiße Speisen oder eine zu große Menge an Lebensmitteln im Kühlschrank gelagert.
- Möglicherweise wurde die Tür nicht richtig geschlossen oder war zu lange geöffnet.
- Die Türdichtungen können beschädigt sein.
- Die Temperatur ist möglicherweise nicht korrekt eingestellt.
- Das Gerät befindet sich in der Nähe einer Wärmequelle.

4) Die Tür des Gefrierschranks ist schwer zu öffnen:

Möglicherweise haben Sie Schwierigkeiten, die Tür des Gefrierschranks zu öffnen, die Sie gerade geschlossen haben. Beim Öffnen der Tür wird die aus dem Innenraum des Geräts entweichende Kaltluft durch Luft mit Umgebungstemperatur ersetzt. Wenn diese wärmere Luft abkühlt, entsteht ein Vakuum und die Tür lässt sich nur schwer öffnen. Nach einigen Minuten ist der normale Druck im Gefrierschrank wieder hergestellt und Sie können die Tür problemlos öffnen.

Falls die Angaben oben Ihnen nicht helfen, Ihr spezifisches Problem zu lösen, versuchen Sie nicht, das Gerät selbst zu reparieren; Wenden Sie sich an den Kundendienst Ihres Händlers oder Geschäfts.

WICHTIG: Reparaturen an Ihrem Gerät dürfen nur von qualifizierten Servicetechnikern vorgenommen werden. Unsachgemäß ausgeführte Reparaturen können zu Gefahren für die Benutzer führen und sind nicht durch die Garantie gedeckt.

Bei längerer Abwesenheit oder Nichtbenutzung

- Setzen Sie den Thermostatknopf auf die Markierung **MIN**.
- Das Gerät vom Stromnetz trennen, leeren, abtauen und reinigen.
- Lassen Sie die Tür ein halboffen, um die Bildung von Gerüchen zu vermeiden.

Bei Stromausfall

- Wenn der Stromausfall nur kurze Zeit andauert, besteht kein Risiko, dass die Lebensmittel verderben.
- Halten Sie die Tür jedoch geschlossen (die Temperaturanstiegszeit kann bei geringer Beladung des Geräts erheblich kürzer sein).
- Falls der Stromausfall länger andauert, verstauen Sie tiefgekühlte oder eingefrorene Produkte in einem anderen Gefrierschrank. Die Lagerzeit Ihres Geräts bei Störung ist im Abschnitt „Produktdatenblatt” angegeben.
- Sobald Sie feststellen, dass der Auftauvorgang begonnen hat, verzehren Sie die Lebensmittel so schnell wie möglich.
- Ein aufgetautes Produkt darf niemals wieder eingefroren werden (es sei denn, es wurde zwischenzeitlich gekocht).

Betriebsgeräusche

Folgende Geräusche sind für Kühlgeräte typisch:

- **Klappern**

Wenn der Kompressor anspringt oder abschaltet, ist ein Klappern zu hören.

- **Surren**

Sobald der Kompressor in Betrieb ist, hören Sie ihn surren.

- **Gurgeln/Plätschern**

Wenn das Kühlmittel durch die engen Rohre fließt, ist ein Gurgeln und Plätschern zu hören. Selbst nachdem der Kompressor abgeschaltet hat, sind diese Geräusche noch eine kurze Zeit lang zu hören.

ÍNDICE

INSTRUCCIONES DE SEGURIDAD 89

DESCRIPCIÓN DEL APARATO 98

DESEMBALAJE 99
Antes de utilizarlo por primera vez 99

INSTALACIÓN 99
Lugar de instalación 99
Clases climáticas 100
Ventilación suficiente 100
Nivelado 100
Inversión del sentido de apertura de la puerta 100
Inversión del tirador 103

USO 104
Puesta en marcha 104
Ajuste de la temperatura 104
Elaboración de cubitos de hielo 105
Almacenamiento de alimentos 105
Consejos para mejorar la higiene alimentaria 105
Consejos para ahorrar energía 106

LIMPIEZA Y MANTENIMIENTO 106
Descongelación 106
Limpieza 107

GUÍA DE RESOLUCIÓN DE PROBLEMAS 107
Resolver un funcionamiento incorrecto 107
En caso de ausencia o no utilización prolongada 108
En caso de corte del suministro eléctrico 108
Ruidos que acompañan al funcionamiento 109

INSTRUCCIONES DE SEGURIDAD

LEA ATENTAMENTE ESTAS INSTRUCCIONES ANTES DE USAR EL APARATO Y GUÁRDELAS PARA PODER CONSULTARLAS POSTERIORMENTE.

Si el aparato se fuera a vender o dar a otra persona, asegúrese de que vaya acompañado por las instrucciones de uso.

Antes de usar el aparato por primera vez

Antes de enchufar el aparato a la toma de corriente por primera vez, deje reposar el aparato durante dos horas (si se ha transportado en posición vertical) o durante 24 horas (si se ha transportado en posición horizontal), para que el gas refrigerante pueda volver a bajar al compresor. El incumplimiento de este plazo de tiempo podría dañar el compresor.

Uso previsto

- Este aparato solo está destinado a uso doméstico.
- Este aparato no debe utilizarse en:
  - En las zonas de cocina reservadas al personal de tiendas, oficinas y otros entornos profesionales.
  - En granjas y para el uso por clientes de hoteles, moteles y otros entornos residenciales.
  - En entornos tipo casas de huéspedes.

-En restauración y otras aplicaciones similares, excepto la venta minorista.

- Es adecuado para la congelación y la conservación de alimentos congelados, así como para elaborar cubitos de hielo.
- Por motivos de seguridad, no modifique ni intente modificar las características de este aparato, ya que representaría un peligro para usted.
- Este aparato de refrigeración no está destinado a empotrarse.

Seguridad de los niños

- Los materiales de embalaje (papel de embalaje y poliestireno) pueden resultar peligrosos para los niños. ¡Hay riesgo de asfixia! No deje los materiales de embalaje al alcance de los niños.
- Este aparato puede ser utilizado por niños de 8 años como mínimo y por personas que presenten discapacidades físicas, sensoriales o mentales, o no cuenten con experiencia o conocimientos, siempre que cuenten con una supervisión adecuada o se les hayan dado instrucciones relativas al uso del aparato de forma segura y si han entendido todos los riesgos posibles. Los niños no deben jugar con el aparato. La limpieza y el mantenimiento por parte del usuario no deben ser realizados por niños no supervisados.

- Los niños menores de 8 años no deben cargar y descargar los aparatos de refrigeración.

Cable de alimentación

- Antes de enchufar el aparato, asegúrese de que la tensión eléctrica de su domicilio coincida con la indicada en la placa de características del aparato.
- Este aparato cuenta con una toma de tierra. Se debe conectar a una toma de pared equipada con una toma de tierra, instalada correctamente y conectada a la red eléctrica de conformidad con la normativa vigente.
- Asegúrese de que el cable de alimentación no pueda quedar aplastado o atrapado, en particular al nivel de los enchufes, las tomas de corriente y el punto de conexión con el aparato.
- Cuando vaya a desenchufar el cable, tire siempre del enchufe y no del cable.
- Si el cable de alimentación está dañado, debe ser sustituido por el distribuidor, su servicio posventa o una persona que cuente con una cualificación similar, para evitar peligros.
- No debe utilizar alargadores ni regletas.
- No saque nunca el enchufe con las manos mojadas para evitar descargas eléctricas.

Uso cotidiano

- Desenchufe siempre el aparato de la toma de corriente antes de limpiarlo o realizar tareas de mantenimiento.
- ADVERTENCIA: Mantenga despejadas las aberturas de ventilación del entorno del aparato o de la estructura en la que esté empotrado.
- ADVERTENCIA: Nunca debe utilizar dispositivos mecánicos o medios distintos a los recomendados por el fabricante para acelerar el proceso de descongelación.
- ADVERTENCIA: No use aparatos eléctricos (por ejemplo sorbeteras eléctricas, licuadoras, etc.) en el interior del compartimento de almacenamiento de los alimentos, a menos que sean del tipo recomendado por el fabricante.
- ADVERTENCIA: los recipientes que contienen gases o líquidos inflamables pueden tener fugas a baja temperatura. ¡Pueden generar un riesgo de explosión! No guarde en el aparato ningún recipiente que contenga materiales inflamables, como atomizadores, extintores, cartuchos de tinta, etc.
- En el congelador no se deben introducir botellas ni latas, ya que pueden reventarse si se congela su contenido y las bebidas de gas incluso pueden explotar. Nunca debe guardar limonadas, zumos,

cerveza, vinos espumosos, etc., en el aparato.
- No se introduzca en la boca helados o cubitos de hielo inmediatamente después de sacarlos del congelador. El hielo muy frío puede congelarse en los labios o la lengua y provocarle una herida.
- No toque con las manos húmedas las superficies con escarcha y los productos congelados, y no consuma determinados productos, como los polos de helado, justo después de sacarlos del aparato, ya que la baja temperatura a la que se encuentran puede provocar quemaduras en la piel.
- Un producto descongelado nunca debe volver a congelarse (excepto cuando se haya cocinado después de descongelarlo).
- No coloque objetos pesados sobre el aparato.

Conservación de alimentos

- Con el fin de optimizar la conservación de los alimentos, consulte el apartado correspondiente de estas instrucciones de uso.
- La manera de ordenar los cajones, bandejas y estantes presentada en la descripción del aparato sirve para usar la energía lo más racionalmente posible.

Para evitar la contaminación de los alimentos, respete las siguientes instrucciones:

- Cuando la puerta se abre de manera prolongada,

se puede producir un aumento importante de la temperatura de los compartimentos del aparato.

- Limpie periódicamente las superficies que puedan entrar en contacto con los alimentos y los sistemas de evacuación accesibles.
- Limpie los recipientes de agua si no se han usado durante 48 horas; aclare bien el sistema de distribución conectado a una red de distribución de agua si no se ha extraído agua durante 5 días.
- Coloque la carne y el pescado crudo en las bandejas del aparato correspondientes, de manera que estos alimentos no entren en contacto con otros alimentos ni goteen sobre ellos.
- Los compartimentos de «dos estrellas» para alimentos congelados son adecuados para guardar alimentos precongelados y para guardar o elaborar helados y cubitos de hielo.
- Los compartimentos de «una, dos y tres estrellas» no son adecuados para congelar alimentos frescos.
- Si el aparato permanece vacío de forma prolongada, debe desconectarlo de la corriente, realizar el proceso de descongelación, limpiarlo, secarlo y dejar la puerta abierta para evitar que aparezca moho en su interior.

Refrigerante

- El circuito de refrigeración utiliza un gas natural

(R600a) muy respetuoso con el medio ambiente pero que, no obstante, es inflamable.

- Este símbolo de «Peligro: riesgo de incendio/material inflamable» indica que el gas refrigerante del aparato es inflamable en caso de que se produzca una fuga derivada de algún daño.

- Durante el transporte y la instalación del aparato, asegúrese de que no se haya dañado ninguno de los componentes del circuito de refrigeración.
- Si el circuito de refrigeración está dañado:
  - Mantenga el aparato alejado de llamas abiertas y fuentes de ignición.
  - Asegúrese de que la habitación en la que se encuentre el aparato esté bien ventilada.
- ADVERTENCIA: No dañe el circuito de refrigeración.

Instalación

- ADVERTENCIA: Para evitar riesgos, debido a la inestabilidad del aparato, este se debe instalar de conformidad con las instrucciones.
- ADVERTENCIA: Al colocar el aparato, asegúrese de que el cable de alimentación no quede atrapado ni dañado.
- ADVERTENCIA: No coloque conexiones móviles de regletas ni fuentes de alimentación portátiles detrás del aparato.

Transporte

- Atención: Si el aparato se transporta incorrectamente, se pueden producir lesiones o daños materiales.
- Si se va a desplazar el aparato, este se debe embalar e inmovilizar. Respete las normas de transporte mencionadas en el embalaje. No coloque el aparato en posición horizontal ni en un ángulo superior a 45°.
- En caso de mudanza o transporte, quite primero todos los elementos extraíbles del aparato (rejillas, accesorios, cajones de verdura, etc.) o inmovilícelos en su interior.

En caso de funcionamiento incorrecto

- Si el aparato no funciona correctamente, consulte en primer lugar el apartado «RESOLUCIÓN DE PROBLEMAS» que se encuentra al final de estas instrucciones. Si la información que aparece en ese apartado no le resulta útil, no debe realizar otras reparaciones.
- Las reparaciones realizadas por personas sin experiencia pueden provocar lesiones o averías graves. Póngase en contacto con el servicio posventa de la tienda donde haya comprado el aparato.

Eliminación

- Cuando vaya a desechar el aparato, debe llevarlo a un centro de reciclaje autorizado. No exponga el aparato a las llamas.
- Inutilice los aparatos usados antes de eliminarlos. Desenchufe y corte el cable de alimentación, rompa o extraiga el resorte de la puerta y, si es necesario, también los tornillos de la puerta. Así se asegurará de que no puedan quedar encerrados en el aparato niños o animales jugando (¡riesgo de asfixia!), ni que se pongan en peligro de otra forma.

DESCRIPCIÓN DEL APARATO

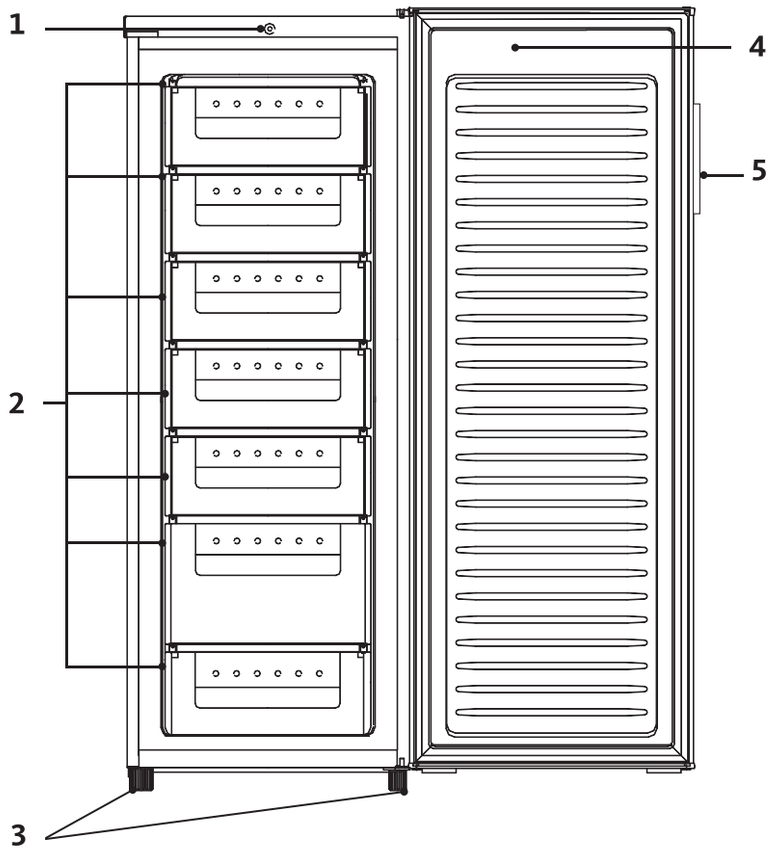

1. Botón termostato manual
2. 7 cajones de conservación
3. Patas de altura ajustable
4. Puerta reversible
5. Tirador externo

DESEMBALAJE

- Compruebe que el aparato no haya sufrido daños durante el transporte. ¡Nunca debe enchufar un aparato que esté dañado! Si el aparato está dañado, póngase en contacto con el distribuidor.

ANTES DE USAR EL APARATO POR PRIMERA VEZ

- Limpie el interior del aparato y los accesorios suministrados con agua tibia con un poco de vinagre blanco. No utilice jabón ni detergente, ya que el olor podría persistir. Después de limpiarlo, seque completamente el aparato.

Para limpiar el aparato, siempre debe apagarlo y desenchufarlo, o retirar los fusibles o cortar el interruptor automático.

INSTALACIÓN

Lugar de instalación

- Coloque el congelador sobre una superficie estable y plana. El aparato pesará mucho una vez se haya cargado con alimentos: por lo tanto, se debe colocar sobre un suelo sólido y resistente.
- El aparato se debe instalar en una habitación seca y con buena ventilación, a temperatura ambiente (entre **16 °C** como mínimo y **38 °C** como máximo). Deje un espacio de 10 cm como mínimo alrededor del aparato. Se recomienda atornillar las cuñas de separación a la parte de atrás del aparato con el fin de garantizar un espacio libre suficiente.
- Nunca debe colocar sobre el congelador un aparato que emita calor (microondas, tostador de pan, etc.).
- El aparato no debe quedar expuesto a la luz directa del sol.
- El aparato no debe quedar expuesto a la lluvia.
- El aparato no se debe instalar junto a un radiador, una placa de cocina o cualquier otra fuente de calor.
- La temperatura ambiente afecta al consumo de energía y al funcionamiento eficaz del aparato.
- **El aparato se debe instalar de manera que se pueda seguir accediendo a la toma de corriente.**
- **Después de instalar el aparato, asegúrese de que no esté pisando el cable de alimentación eléctrica.**
- **Deje el aparato en su ubicación definitiva durante 2 horas antes de enchufarlo. Esto permitirá que el circuito refrigerante se estabilice.**
- **Este aparato de refrigeración no está destinado a empotrarse.**

Clases climáticas

Instale el aparato únicamente en un lugar en el que la temperatura ambiente se corresponda con la clase climática para la que se ha diseñado (véase la tabla siguiente).
La clase climática se encuentra en la placa de características del exterior del aparato. La tabla siguiente indica la temperatura ambiente adecuada para cada clase climática:

Clases climáticas	Temperatura ambiente
SN	De +10 a +32 °C
N	**De +16 a +32 °C**
ST	**De +16 a +38 °C**
T	De +16 a +43 °C

Por debajo o por encima de los valores de temperatura ambiente indicados, el rendimiento del congelador se puede ver afectado, con el riesgo de que los alimentos se estropeen.

Ventilación suficiente

- **Asegúrese de que el aire siempre pueda circular libremente alrededor del aparato.**
- Para garantizar que el aparato funcione correctamente, no obstruya las aberturas de ventilación y deje, como mínimo, un espacio de 20 cm por encima del aparato, 10 cm entre la parte trasera y la pared, y 2 cm a cada lado.
- Si el aparato se tiene que instalar junto a otro frigorífico o congelador, asegúrese de no colocar pegados los dos aparatos para evitar que se forme condensación en el exterior.

Nivelado

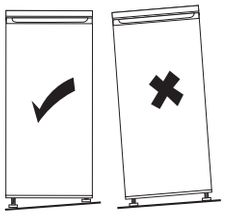

Para que funcione sin vibraciones, el aparato debe nivelarse. Para hacerlo, ajuste las patas delanteras ajustables para equilibrar correctamente el aparato.

Inversión del sentido de apertura de la puerta

Si es necesario, puede modificar el sentido de apertura de la puerta del congelador. Para realizar esta modificación, siga los pasos indicados a continuación o póngase en contacto con un profesional cualificado.

Desenchufe el aparato de la toma de corriente antes de realizar la inversión del sentido de apertura de la puerta.

Le recomendamos que tenga a mano las herramientas siguientes:

1 destornillador de estrella	1 destornillador plano	1 manguito de 8 mm 1 manguito de 10 mm

1. Desatornille el embellecedor de la bisagra.

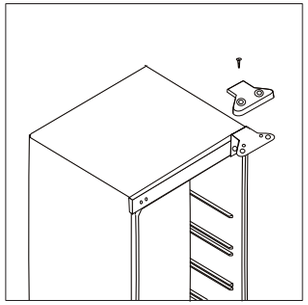

2. Abra la puerta y quite los tornillos; a continuación, quite la bisagra superior. Luego quite la puerta y colóquela sobre una superficie suave para que no se raye.

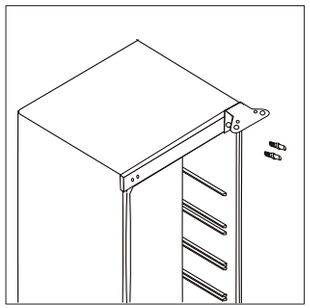

3. Quite la protección de la parte superior del aparato y los tornillos, y colóquelos en el lado derecho.

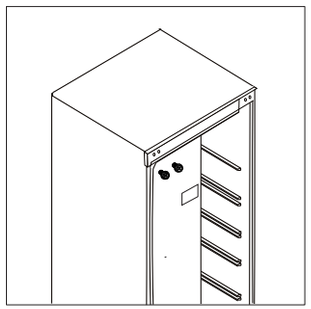

4. Con cuidado, incline el congelador sobre la parte trasera y colóquelo sobre un soporte estable. Se recomienda mover el aparato con otra persona. En primer lugar, quite las dos patas ajustab.es A continuación, desatornille la bisagra inferior de la puerta y también la base de la pata izquierda.
   Atención: Si hubiera un tornillo en la parte delantera de la esquina izquierda, quítelo antes de instalar la bisagra.

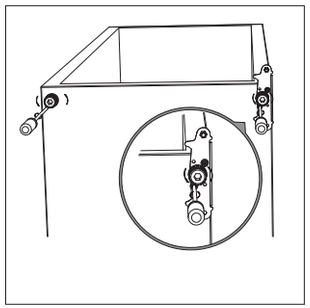

5. Desatornille y quite el eje de pivote de la bisagra inferior, dé la vuelta al soporte y colóquelo todo en el otro lado.

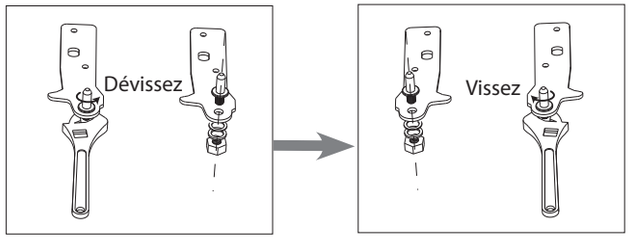

6. Instale la bisagra inferior en el lado izquierdo y la base de la pata en el lado derecho. A continuación, vuelva a atornillar las dos patas ajustables.

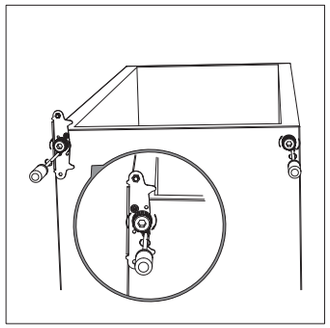

7. Desatornille el eje de pivote de la bisagra superior y vuelva a atornillarla en el lado izquierdo.

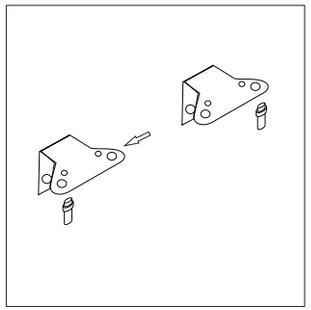

8. Vuelva a colocar el congelador en posición vertical y vuelva a colocar la puerta sobre la bisagra inferior. Asegúrese de que la puerta quede bien alineada antes de volver a apretarlo todo (bisagras superior e inferior).

9. A continuación, vuelva a instalar el embellecedor sobre la bisagra.

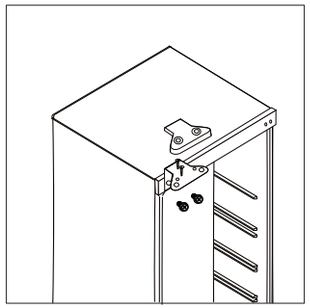

Inversión del tirador

1. Quite las tapas de los tornillos para que aparezcan los orificios de tornillo perforados previamente.
2. Quite los dos tornillos de sujeción de la puerta.
3. Instale el tirador en el lado opuesto, girándolo 180°.
4. Coloque las tapas de los tornillos sobre los orificios que quedan descubiertos.

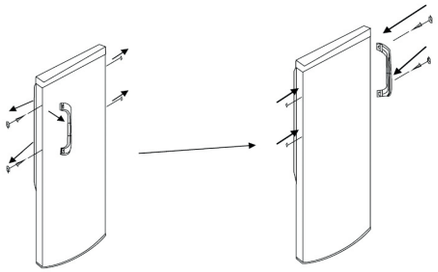

Puesta en marcha

- **Antes de enchufar el aparato a la toma de corriente por primera vez, deje reposar el aparato durante dos horas, para que el gas refrigerante pueda estabilizarse en el compresor. El incumplimiento de este plazo de tiempo podría dañar el compresor.**
- Conecte el aparato a una toma de corriente con toma a tierra.

Ajuste de la temperatura

El botón del termostato controla la temperatura del congelador.

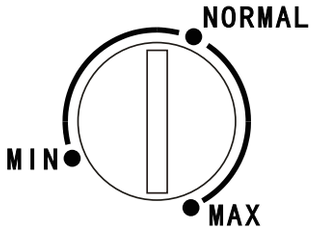

Ajuste de las marcas...	... Corresponde a...
MIN	La temperatura más alta El valor más caliente
NORMAL	Ajuste adecuado para un uso normal y cotidiano
MAX	La temperatura más baja El valor más frío

IMPORTANTE: Cada vez que se desconecte el aparato, espere 5 minutos antes de volver a encenderlo, para no dañar el compresor.

- **Le recomendamos que ponga el termostato en la marca «NORMAL» para un uso normal y cotidiano.** Este ajuste garantiza la conservación correcta de los alimentos congelados y el mantenimiento de una temperatura de -18 °C en el congelador.
- No abra las puertas del aparato durante los 30 primeros minutos. Le recomendamos que deje que el congelador funcione vacío durante 1-2 horas aproximadamente (según la temperatura ambiente).
- Para utilizar el congelador al ponerlo en marcha por primera vez o después de un largo periodo de desconexión, coloque el termostato en la marca «**MAX**» durante unas 2 horas antes de introducir productos congelados o ultracongelados en el congelador. Luego vuelva a colocar el termostato en una posición de uso normal.
- La temperatura del interior del aparato depende de varios factores, como la temperatura ambiente, la cantidad de productos guardados, la frecuencia con que se abre la puerta, etc.

OBSERVACIÓN: Cuando el termostato se encuentra en la marca **MAX**, es posible que oiga el compresor funcionar con más frecuencia.

Elaboración de cubitos de hielo

Para elaborar cubitos de hielo, vierta agua fría en la bandeja para cubitos, hasta tres cuartas partes de su altura, e introduzca la bandeja en el congelador durante más de 2 horas.
Para extraer los cubitos de hielo, doble un poco la bandeja o colóquela debajo del agua del grifo durante unos segundos.

Almacenamiento de alimentos

Antes de introducir los alimentos ya congelados en el aparato

- Asegúrese de que se hayan envasado correctamente en el lugar de compra.
- Asegúrese de que se hayan congelado en buen estado y que su envase esté intacto.
- Asegúrese de guardarlos en el aparato lo antes posible después de comprarlos y de transportarlos en un recipiente adecuado.

Consejos para mejorar la higiene alimentaria

- **El plazo de conservación depende del tipo de alimento.** Consulte siempre las instrucciones del fabricante indicadas en el envase.
- **No consuma nunca alimentos que hayan superado el plazo de conservación máximo**, ya que podrían provocar intoxicaciones.
- **Antes de congelar preparados y productos frescos, etiquete los envases** para poder identificarlos mejor y escriba el contenido y la fecha de congelación en la etiqueta.
- **La cantidad máxima de alimentos que se pueden congelar en 24 horas se indica en la placa de características del aparato.** Consulte esas indicaciones.
- **No congele una cantidad excesiva de alimentos a la vez**, sino porciones pequeñas. Cuanto más rápidamente se congela un alimento, mejor conservará su calidad. Asimismo, asegúrese de envasar correctamente los alimentos con envases herméticos antes de congelarlos, para que conserven todo su sabor y no echen a perder otros productos. Nunca debe guardar alimentos sin envasar.
- **No congelen alimentos calientes en el aparato,** porque los alimentos ya congelados podrían echarse a perder.
- **Evite que los alimentos frescos entren en contacto con los alimentos ya**

congelados que estén en el aparato. Esto podría afectar a la temperatura de los alimentos ya congelados.

Consejos para ahorrar energía

- **Limite el número de veces que se abre la puerta** y no la deje abierta durante demasiado tiempo, para evitar que suba la temperatura.
- **Asegúrese de que el aparato se sitúe lejos de cualquier fuente de calor** (luz directa del sol, calefacción eléctrica, placas de cocción, etc.).
- **No ajuste la temperatura a un nivel más bajo de lo necesario.**
- **Asegúrese de que la puerta del congelador siempre se cierre correctamente** y que no haya obstrucciones que impidan que se cierre.
- **La manera de ordenar los cajones, bandejas y estantes presentada** en la descripción del aparato sirve para usar la energía lo más racionalmente posible.

LIMPIEZA Y MANTENIMIENTO

Descongelación

- El congelador siempre debe descongelarse cuando la capa de escarcha alcance un grosor de unos 4 mm. En cualquier caso, se debe descongelar **al menos una vez al año**.
- Para descongelar, puede utilizar una rasqueta o cualquier utensilio de plástico, pero nunca un instrumento metálico, ni tampoco debe usar productos de descongelación ni aparatos eléctricos como un secador de pelo, un limpiador a vapor, etc.

Apague y desenchufe el aparato antes de llevar a cabo la descongelación.

Para descongelar el aparato:

1. Elija un momento en el que el aparato esté poco lleno.
2. Saque los alimentos congelados y envuélvalos con varias capas de papel de periódico, tápelos y guárdelos en un lugar fresco, pero nunca sobre una superficie metálica.
3. Deje abierta la puerta y pase una esponja a medida que el hielo se vaya derritiendo.
4. Para acelerar el proceso de descongelación, puede colocar un recipiente con agua caliente en el congelador y cerrar la puerta.
5. Una vez finalizada la descongelación, limpie el aparato.

Limpieza

Apague y desenchufe el aparato antes de llevar a cabo la limpieza.
Le recomendamos que limpie y desinfecte el aparato periódicamente.

1. Descongele el aparato antes de limpiarlo.
2. Limpie el interior del aparato con una esponja suave y con agua tibia con jabón.
3. Después de limpiar, enjuague con agua limpia y seque bien las piezas.
4. Cuando todo esté seco, puede poner en marcha de nuevo el aparato.

- **Nunca debe limpiar el aparato con un limpiador a vapor.** ¡La humedad se podría acumular en los componentes eléctricos y provocar un riesgo de descarga eléctrica! El vapor caliente puede provocar daños en las piezas de plástico.
- **No vierta agua en el aparato para limpiarlo,** para evitar que afecte a las propiedades de aislante eléctrico.
- **Las juntas de las puertas se deben mantener limpias siempre.** Límpielas con agua caliente y séquelas bien.

- **Nunca debe utilizar productos abrasivos o cáusticos, ni esponjas que raspen, para limpiar el interior o el exterior de su aparato.**
- **Al menos una vez al año, limpie el polvo del compresor que se encuentra en la parte inferior trasera del aparato.** Las capas de polvo aumentan el consumo eléctrico.

GUÍA DE RESOLUCIÓN DE PROBLEMAS

Resolver un funcionamiento incorrecto

Un funcionamiento incorrecto se puede deber a un problema menor que usted mismo puede resolver ayudándose de las instrucciones siguientes. Antes de avisar a un técnico, realice las comprobaciones siguientes:

1. El congelador no funciona:

Compruebe:

- Que esté enchufado correctamente.
- Que el disyuntor no se haya desactivado.
- Que la toma de pared funcione correctamente.

2. El congelador enfría en exceso:

- El valor de la temperatura ajustada es demasiado alto.

3. El congelador no enfría lo suficiente:

- Es posible que haya colocado alimentos calientes o una cantidad excesiva de

alimentos en el congelador.
- Es posible que la puerta no se haya cerrado correctamente o que se haya quedado abierta durante demasiado tiempo.
- Es posible que las juntas de estanqueidad de la puerta estén dañadas.
- Es posible que la temperatura no se haya ajustado correctamente.
- El aparato se encuentra cerca de una fuente de calor.

4) Cuesta abrir la puerta del congelador:
Es posible que le cueste abrir la puerta del congelador que acaba de cerrar. Cuando se abre la puerta, el aire frío que sale del interior es reemplazado por aire a temperatura ambiente. Mientras se enfría ese aire caliente, se forma una depresión, se genera vacío y cuesta abrir la puerta. Después de unos minutos, se recupera la presión normal en el congelador y podrá abrir la puerta fácilmente.

Si los casos mencionados no lo ayudan a resolver su problema específico, no intente reparar el aparato usted mismo; póngase en contacto con el servicio posventa de la tienda donde haya comprado el aparato.

IMPORTANTE: Las reparaciones del aparato deben ser realizadas exclusivamente por técnicos de mantenimiento cualificados. Las reparaciones incorrectas pueden generar peligros para los usuarios y no están cubiertas por la garantía.

En caso de ausencia o no utilización prolongada

- Ponga el botón del termostato en la marca **MIN**.
- Desenchufe, vacíe, descongele y limpie el aparato.
- Mantenga la puerta entreabierta para evitar que se generen olores.

En caso de corte del suministro eléctrico

- Si la avería es breve, no hay riesgo de que los alimentos se estropeen.
- No obstante, absténgase de abrir la puerta (el tiempo de aumento de la temperatura se puede reducir sensiblemente si el aparato tiene poca carga).
- Si la avería va a ser prolongada, pase los productos ultracongelados y congelados a otro congelador. La autonomía de funcionamiento del aparato se indica en la ficha del producto.
- En cuanto observe que comienza la descongelación, consuma los alimentos lo más rápidamente posible.
- Un producto descongelado nunca debe volver a congelarse (excepto cuando se haya cocinado después de descongelarlo).

Ruidos que acompañan al funcionamiento

Los ruidos siguientes son característicos de los aparatos de refrigeración:

- **Traqueteo**

Cuando el compresor se pone en marcha o se apaga, se oye un traqueteo.

- **Zumbido**

En cuanto el compresor se pone en marcha, se oirá un zumbido.

- **Gorgoteos/chapoteos**

Cuando el refrigerante fluye por los tubos estrechos, se oyen gorgoteos y chapoteos. Incluso con el compresor apagado, esos ruidos siguen oyéndose durante un breve tiempo.

INFORMATION

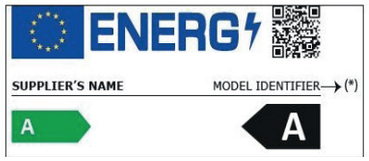

Puede encontrar la información sobre los modelos, tal como se encuentra registrada en la base de datos de productos, en el sitio web siguiente, buscando por el número de identificación de su modelo (*), que se encuentra en la etiqueta energética :
https://eprel.ec.europa.eu/

La vida útil de su aparato es de 3 años. Durante ese periodo, tendrá a su disposición piezas de recambio originales para garantizar el funcionamiento correcto del aparato.

Enlace al sitio web del proveedor, donde puede consultar la información indicada en el anexo, apartado 4 a), del Reglamento (UE) 2019/2022 de la Comisión:
https://www.boulanger.com/info/assistance/

Toutes les informations, dessins, croquis et images dans ce document relèvent de la propriété exclusive de SOURCING & CREATION. SOURCING & CREATION se réserve tous les droits relatifs à ses marques, créations et informations. Toute copie ou reproduction, par quelque moyen que ce soit, sera jugée et considérée comme une contrefaçon.

All information, designs, drawings and pictures in this document are the property of SOURCING & CREATION. SOURCING & CREATION reserves all rights to its brands, designs and information. Any copy and reproduction through any means shall be deemed and considered as counterfeiting.

Alle informatie, tekeningen, schetsen en afbeeldingen in dit document zijn de exclusieve eigendom van SOURCING & CREATION. SOURCING & CREATION behoudt alle rechten inzake zijn merken, creaties en informatie. Elke kopie of reproductie, op welke manier dan ook, wordt als namaak beschouwd.

Sämtliche in diesem Dokument enthaltenen Informationen, Zeichnungen, Skizzen und Bilder sind ausschließliches Eigentum von SOURCING & CREATION. SOURCING & CREATION behält sich alle Rechte an seinen Marken, Designs und Informationen vor. Jegliche Kopie oder Vervielfältigung, unabhängig von den eingesetzten Mitteln, wird geahndet und gilt als Fälschung.

Toda la información, los dibujos, los bocetos y las imágenes de este documento son propiedad exclusiva de SOURCING & CREATION. SOURCING & CREATION se reserva todos los derechos relativos a sus marcas, creaciones e información. Toda copia o reproducción, independientemente del medio utilizado, se considerará una falsificación.

Congélateur armoire
Cabinet freezer
Diepvries kastmodel
Gefrierschrank
Congelador armario

CAL170-60B2

FR. Protection de l'environnement
Ce symbole apposé sur le produit signifie qu'il s'agit d'un appareil dont le traitement en tant que déchet est soumis à la réglementation relative aux déchets d'équipements électriques et électroniques (DEEE). Cet appareil ne peut donc en aucun cas être traité comme un déchet ménager, et doit faire l'objet d'une collecte spécifique à ce type de déchets. Des systèmes de reprise et de collecte sont mis à votre disposition par les collectivités locales (déchetterie) et les distributeurs. En orientant votre appareil en fin de vie vers sa filière de recyclage, vous contribuerez à protéger l'environnement et empêcherez toute conséquence néfaste pour votre santé.

EN. Environmental protection
This symbol on the product means that its processing as a waste product is subject to regulations related to electric and electronic waste (DEEE). This appliance cannot be considered as household waste and must be subject to collection specific to this waste. Waste return and collection systems are organised by local authorities (recycling centre) and retailers. By directing your appliance at the end of its useful life to the recycling sector, you will contribute to environmental protection and will also prevent harmful consequences on your health.

NL. Bescherming van het milieu
Dit symbool, dat aangebracht werd op het product, geeft aan dat het om een toestel gaat waarvan de afvalverwerking onderworpen is aan de wetgeving voor afgedankte elektrische en elektronische apparaten (AEEA). Dit apparaat mag dus in geen geval als huishoudelijk afval worden behandeld en dient het voorwerp uit te maken van een specifieke ophaling voor dit soort afval. Ophaal- en inzamelvoorzieningen worden ter beschikking gesteld door de plaatselijke overheid (containerpark) en verdelers. Door uw toestel op het einde van de levensduur te recycleren draagt u bij tot de bescherming van het milieu en vermijdt u schadelijke gevolgen voor uw gezondheid.

DE. Schutz der Umwelt
Dieses Symbol auf dem Produkt bedeutet, dass es sich um ein Gerät handelt, das entsprechend den Vorschriften des Elektro- und Elektronikgerätegesetzes (ElektroG) zu entsorgen ist. Dieses Gerät darf daher unter keinen Umständen als Hausmüll entsorgt werden, sondern ist speziell für diese Art von Abfall einzusammeln. Zu Rücknahme- und Sammelsystemen geben die lokalen Behörden (Abfallsammelstellen) und Händler Auskunft. Indem Sie Ihr Gerät am Ende seiner Lebensdauer auf den Recyclingprozess vorbereiten, tragen Sie zum Schutz der Umwelt und zur Vermeidung schädlicher Folgen für Ihre Gesundheit bei.

ES. Protección del medio ambiente
Este símbolo inscrito en el producto significa que se trata de un aparato cuyo tratamiento como residuo está sometido a la normativa relativa a residuos de aparatos eléctricos y electrónicos (RAEE). Este aparato no puede, por tanto, en ningún caso, tratarse como residuo doméstico y deberá ser objeto de una recogida especifica de este tipo de residuos. Tanto comunidades locales (plantas de reciclaje) como distribuidores ponen a su disposición sistemas de recuperación y de recogida. Al orientar la máquina - al final de su vida - al sector del reciclaje, contribuirá a proteger el medio ambiente e impedirá toda consecuencia perjudicial para su salud.

Testé dans nos laboratoires
Garantie valide à partir de la date d'achat (ticket de caisse faisant foi). Cette garantie ne couvre pas les vices ou les dommages résultant d'une mauvaise installation, d'une utilisation incorrecte ou de l'usure normale du produit.

Laboratory tested
Warranty valid from the date of purchase (the receipt is proof of purchase). This warranty does not cover defects or damage resulting from a faulty installation, incorrect use, or normal wear and tear.

Getest in onze laboratoria
Garantie geldig vanaf de aankoopdatum (kassabon geldt als bewijs). Deze garantie dekt geen defecten of schade die voortvloeit uit een slechte installatie, incorrect gebruik of normale slijtage van het product.

In unseren Labors getestet
Die Garantie gilt ab dem Kaufdatum (Der Kassenbeleg dient als Nachweis und ist aufzubewahren). Diese Garantie erstreckt sich nicht auf Mängel oder Schäden, die durch unsachgemäßen Zusammenbau, unsachgemäßen Gebrauch oder gewöhnlichen Verschleiß des Produkts entstehen.

Probada en nuestros laboratorios
Garantía válida a partir de la fecha de compra (recibo de caja como prueba). Esta garantía no cubre vicios ni daños derivados de una mala instalación, un uso incorrecto o el desgaste normal del producto.

**EN. Protect the environment. Recycle this product when it reaches the end of its life.
**NL. Wees milieubewust Recycleer dit product wanneer het versleten is.
**DE. Handeln Sie für die Umwelt Recyceln Sie dieses Produkt am Ende seiner Lebensdauer.
**ES. Muévase eco-ciudadano. Recicle este producto al final de su vida útil.

Faites un geste écocitoyen. Recyclez ce produit en fin de vie.

Sourcing & Création
Avenue de la Motte
59810 Lesquin - FRANCE

Fabriqué en R.P.C.
Art. 8008602
Réf. CAL170-60b2