LISTO
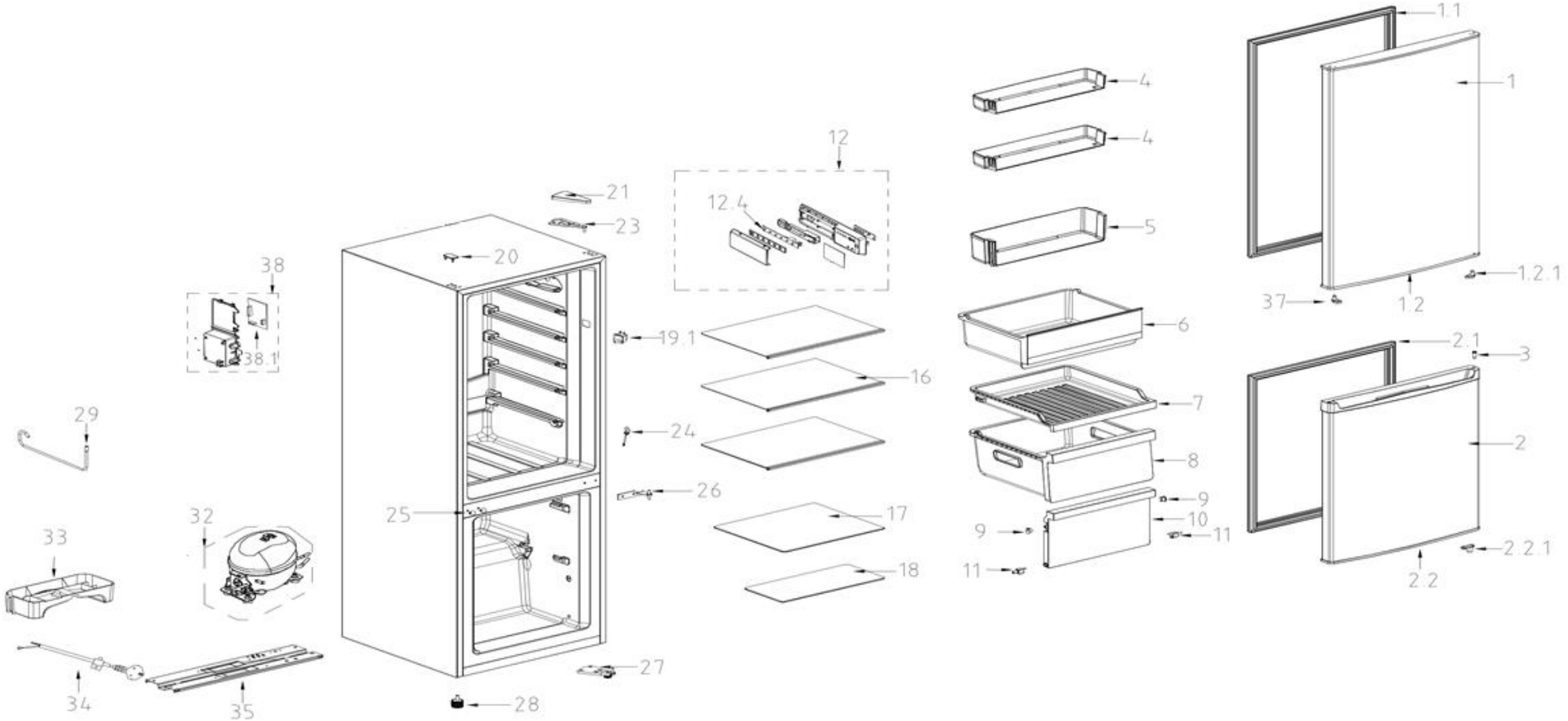
Refrigerateur **RCL145-50b2**