essentiel b
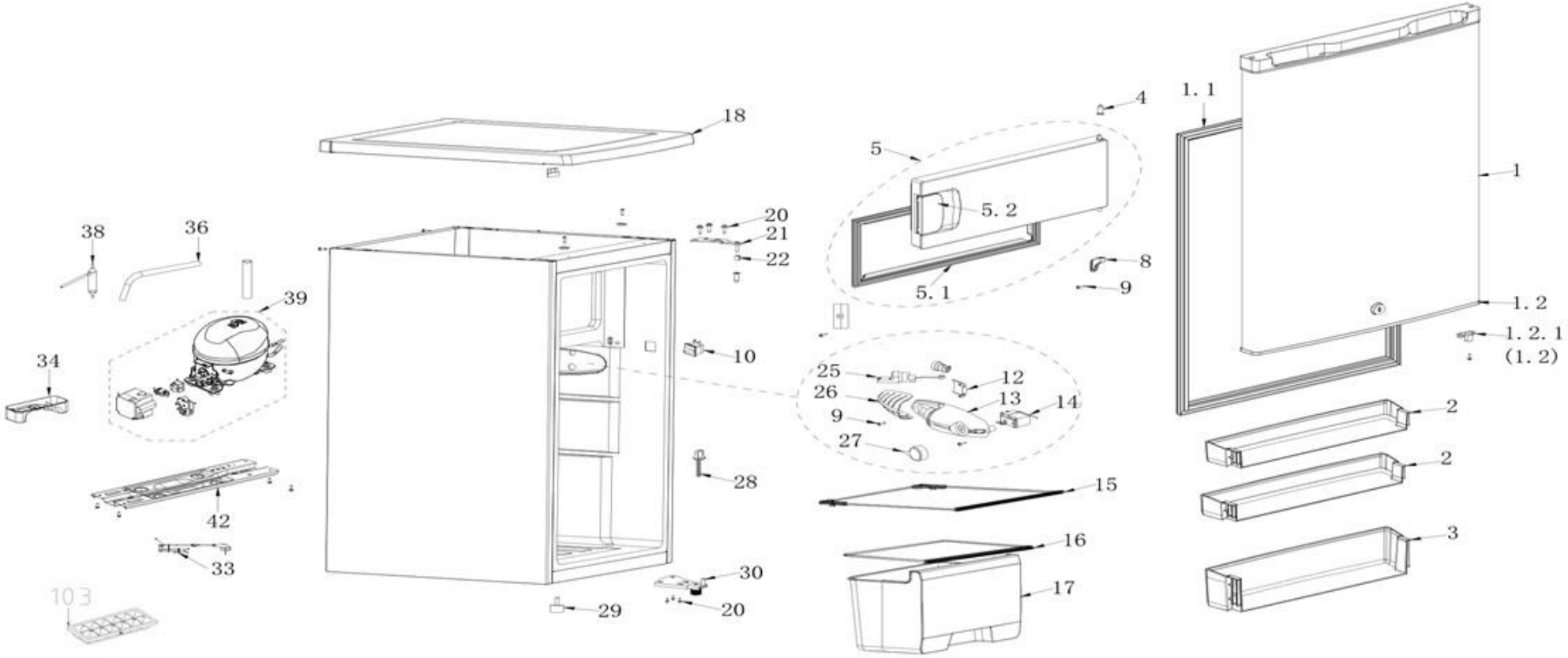
Réfrigérateur top **ERT85-55mib4**