essentiel b
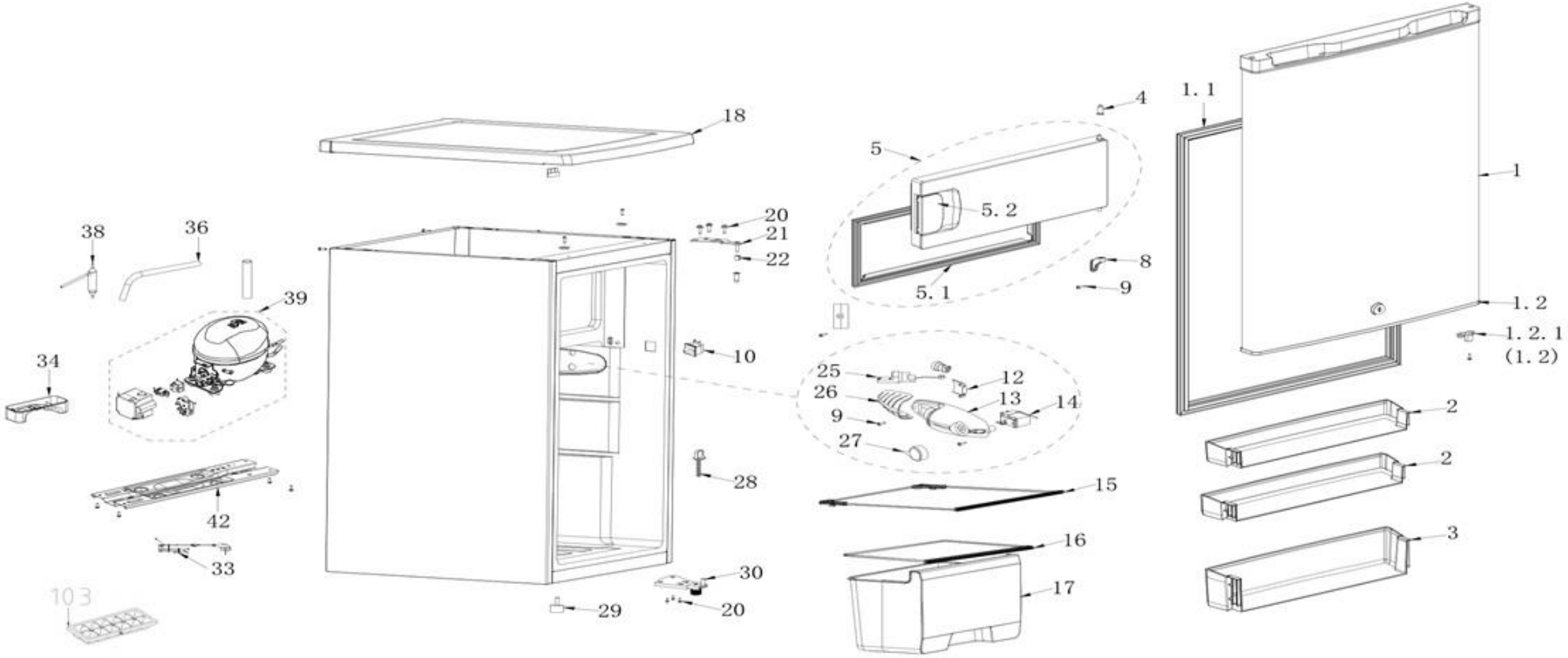
Réfrigérateur top **ERT85-55mis4**