SKILLKORP C5L

NOTICE D'UTILISATION

PLAY YOUR LEGEND

CONTENU DE L'EMBALLAGE

A*1	Dossier
B*1	Assise
C*1	Mécanisme de réglage de la hauteur et de l'inclinaison du dossier
D*1 (G&D)	Accoudoirs
E*1	Vérin
F*1	Cache vérin
G*1	Base en étoile
H*5	Roulettes
I*1	Support de dossier en T
J*4	Caches en plastique

K*1	Coussin de nuque
L*1	Coussin lombaire
M*5 M6*20MM	Vis M6 x 20 mm
N*3 M6*35MM	Vis M6 x 35 mm
O*4 M8*35MM	Vis M8 x 35 mm
P*1	Clé Allen
Q*1	Télécommande (pile non fournie)

DESCRIPTION

1	Dossier	2	Coussin de nuque	3	Coussin lombaire
4	Mécanisme de réglage de la hauteur et de l'inclinaison du dossier	5	Roulettes	6	Télécommande (pile non fournie)
7	Accoudoirs	8	Assise	9	Base en étoile

PRÉCAUTIONS D'USAGE

AVANT D'UTILISER LE FAUTEUIL POUR LA PREMIÈRE FOIS, VEUILLEZ LIRE ATTENTIVEMENT CES INSTRUCTIONS SE RAPPORTANT À LA SÉCURITÉ ET LES CONSERVER POUR RÉFÉRENCE ULTÉRIEURE.

– Le fauteuil est uniquement destiné à une utilisation domestique en intérieur.
– N'exposez pas le fauteuil à des températures trop élevées ou aux rayons directs du soleil.
– Utilisez le fauteuil uniquement dans des climats modérés. Évitez les climats tropicaux et particulièrement humides.
– Seule une personne qualifiée peut remplacer ou réparer les composants de réglage de la hauteur des sièges équipés d'accumulateurs d'énergie.
– Les roues utilisées sur cette chaise peuvent entraîner des rayures sur un sol de type bois, si la charge est supérieure à **80 kg**.
– Pour éviter tout risque d'étouffement, gardez les sacs plastiques et les éléments de protection de votre fauteuil hors de portée des enfants.
– Nettoyez le cadre en métal avec de l'eau légèrement savonneuse, rincez à l'eau claire et séchez avec un chiffon.
– Nettoyez les parties en tissu avec un nettoyant pour tissu adapté.
– Essuyez régulièrement les parties en plastique avec un chiffon propre, doux et sec. N'utilisez aucun produit corrosif pour le nettoyage.

ATTENTION !
N'utilisez jamais ce fauteuil de manière dangereuse : veillez à l'utiliser conformément aux instructions, sans jamais vous mettre en danger, car vous risqueriez de chuter.

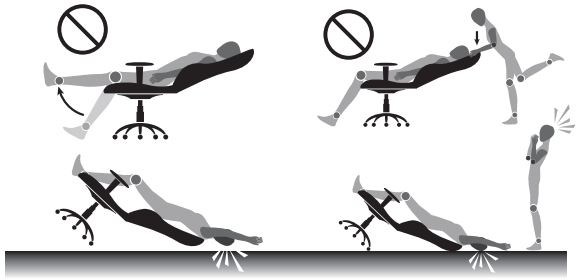

CARACTÉRISTIQUES TECHNIQUES

Ergonomie
– Accoudoirs statiques
– Taille conseillée : 1,30m - 1,80m
– Poids maximum supporté : 80 Kg

Caractéristiques
– Cylindre de classe 3
– Densité de l'assise : 25 kg par mètre cube
– Alimentation : USB 2.0 5V⎓
– Modes RGB : 3 modes (statique, alternatif, flash) avec vitesse, couleur et intensité de la lumière variables
– Angle d'inclinaison 90-135°
– Hauteur minimale et maximale : 45-56 cm
– Dimensions : 63 x 66 x 117,5-127,5 cm (min-max)
– Poids : 15 kg

Matériaux
– Matériau principal : textile
– Matériau de la structure : bois et metal

ASSEMBLAGE

Veuillez vérifier soigneusement le contenu de l'emballage avant de commencer le montage de votre fauteuil.

Suivez les étapes de montage afin d'assembler correctement et de manière sûre votre fauteuil. Aucun élément ne nécessite de démontage, veillez à ne pas endommager les éléments du fauteuil.

Veuillez vérifier cet assemblage tous les 6 mois et resserrez les vis avec la clé Allen fournie.

MONTAGE DE LA BASE EN ÉTOILE

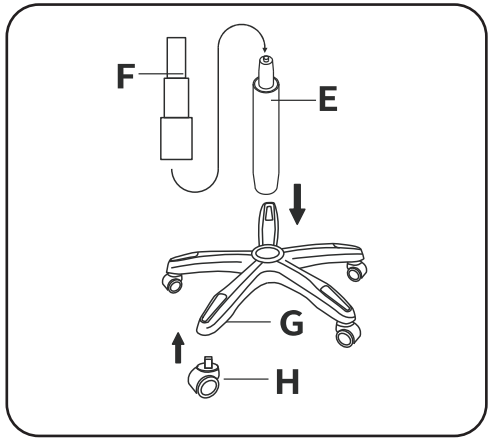

1. Fixez les 5 roulettes **(H)** en les clipsant sur la base en étoile **(G)**. **Attention à ne pas vous pincer les doigts** lorsque les roulettes s'enclenchent. Assurez-vous qu'elles sont solidement fixées.

2. Insérez le vérin **(E)** au centre de la base en étoile **(G)**, puis le cache vérin **(F)**.

ATTENTION !
Le haut du vérin présente une soupape. Veillez à ne pas appuyer sur cette soupape ou l'endommager lors du montage du vérin sur la base en étoile.

MONTAGE DU FAUTEUIL

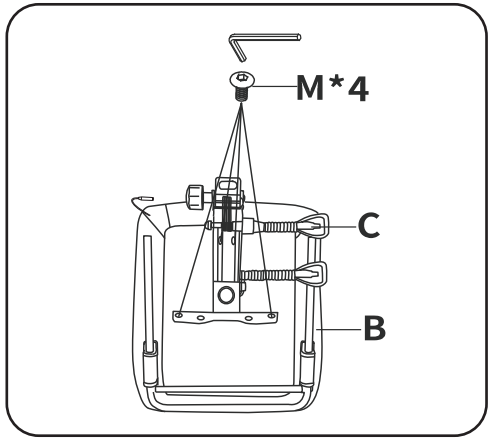

1. Fixez le mécanisme de réglage de la hauteur et du basculement **(C)** (avec leviers de réglage) à l'assise : vissez 4 vis **(M)**. Serrez progressivement les vis une à une afin d'ajuster l'alignement du mécanisme. Puis serrez fermement toutes les vis une fois que le mécanisme est bien droit et stable.

Attention au sens de montage du mécanisme. Le marquage « FRONT » (avant) sur le mécanisme doit être positionné vers l'avant de l'assise.

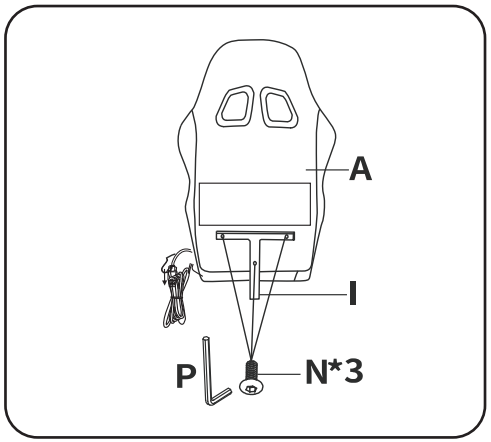

2. Fixez le support en T **(I)** à l'arrière du dossier **(A)** à l'aide des 3 vis **(N)** et de la clé Allen fournie **(P)**.

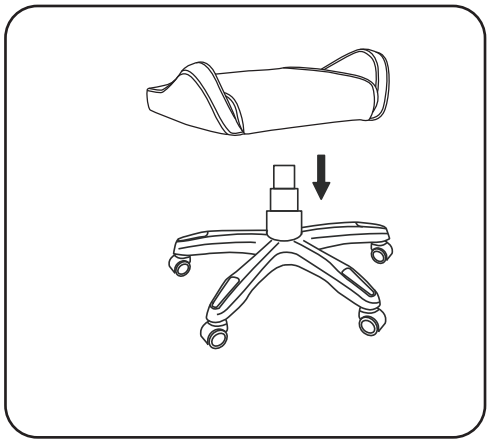

3. Installez l'assise du fauteuil sur la base en étoile. Insérez le vérin dans l'orifice central du mécanisme installé sous le siège, **puis asseyez-vous pour que les 2 parties soient bien solidaires**.

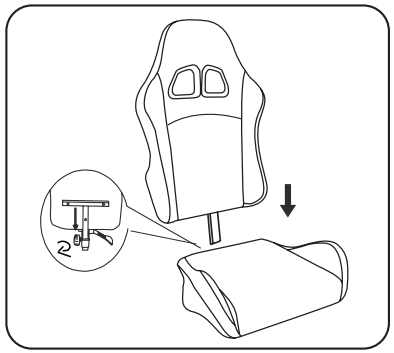

4. Insérez la base du support en T **(I)** à l'arrière du mécanisme de réglage **(C)**. Il est alors possible d'ajuster la hauteur du dossier grâce à la molette de réglage. **N'oubliez pas de bien serrer cette molette à la fin du réglage**.

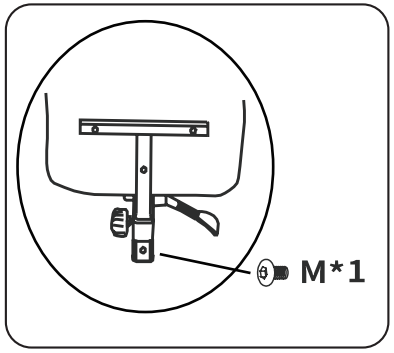

5. Après avoir bien réglé la tige arrière,installez la vis de butée **(M)** correspondante dans le trou de butéele plus bas.

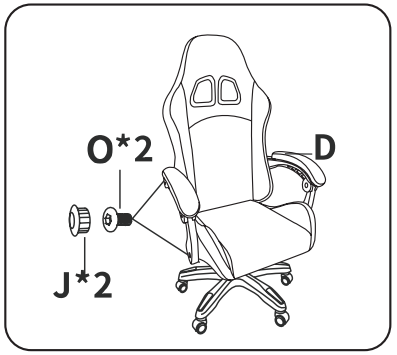

6. Fixez les deux accoudoirs **(D)** à l'aide des quatre vis **(O) (2 de chaque côté)**. Positionnez ensuite les caches en plastique **(J)**.

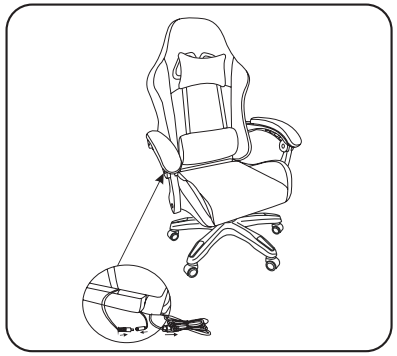

7. Installez et réglez le coussin de nuque **(K)** et le coussin lombaire **(L)**, en ajustant la sangle arrière. Enfin raccordez les deux portions du câble d'alimentation, puis connectez une source d'alimentation USB 2.0 5V⎓ (non fournie) : votre ordinateur ou une batterie mobile (powerbank) que vous pouvez ranger dans la poche située à l'arrière du dossier.

FONCTIONNEMENT DE LA TÉLÉCOMMANDE

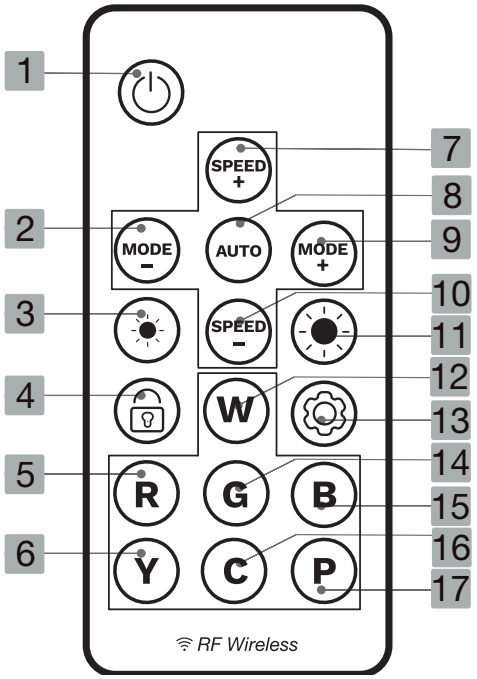

1	Allumer ou éteindre	**10**	Diminuer la vitesse
2	Accéder au mode précédent	**11**	Augmenter la luminosité
3	Diminuer la luminosité	**12**	Sélectionner la couleur blanche
4	Appairer la télécommande au système lumineux (appui long)	**13**	Régler l'éclairage. Appuyer 5 secondes sur la touche pour entrer dans le menu de réglage, puis sur Mode précédent et Mode suivant pour régler le nombre de pixels, puis appuyer sur les touches de couleur dans l'ordre d'apparition souhaité. Appuyer sur la touche de réglage pour confirmer.
5	Sélectionner la couleur rouge	**14**	Sélectionner la couleur verte
6	Sélectionner la couleur jaune	**15**	Sélectionner la couleur bleu foncé
7	Augmenter la vitesse	**16**	Sélectionner la couleur bleu clair
8	Sélectionner le mode de couleur automatique	**17**	Sélectionner la couleur rose
9	Accéder au mode suivant		

Pour insérer une pile de type CR2025 (non fournie) dans la télécommande ou effectuer son remplacement, veuillez procéder comme suit :

1. Appuyez sur le bouton latéral pour ouvrir le couvercle du compartiment à pile.
2. Insérez la pile de type CR2025 (non fournie) en respectant les polarités (+/-).
3. Replacez le couvercle du compartiment à pile.

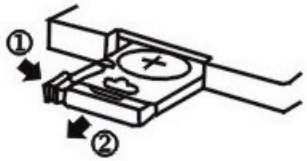

Utilisez uniquement le type de pile spécifiée dans cette notice.

La performance de la télécommande est optimale dans un angle de 30° par rapport au capteur de la télécommande. Si la plage de fonctionnement se réduit, il est peut être nécessaire de remplacer la pile.

Si vous prévoyez de ne pas utiliser votre fauteuil pendant une longue période, retirez la pile de la télécommande.

AVERTISSEMENT : NE PAS INGÉRER LA PILE. DANGER DE BRÛLURE CHIMIQUE.

La télécommande fournie avec ce produit contient une pile bouton. Si cette pile bouton est avalée, elle peut provoquer de graves brûlures internes en 2 heures seulement et peut entraîner la mort.
Conservez les piles neuves et usées hors de portée des enfants.
Si le compartiment pile ne se ferme pas correctement, cessez d'utiliser le produit et tenez-le hors de portée des enfants.
En cas de doute concernant le fait que les piles pourraient avoir été avalées ou introduites dans une partie quelconque du corps, consultez immédiatement un médecin.

RÉGLAGE DU FAUTEUIL

1) RÉGLAGE DE LA HAUTEUR DE L'ASSISE

Pour baisser l'assise :

1. Asseyez-vous sur le fauteuil.
2. Tirez sur la manette de réglage et l'assise se baissera doucement.
3. Relâchez la manette quand vous avez atteint la hauteur souhaitée.

Pour lever l'assise :

1. Levez-vous du fauteuil.
2. Tirez sur la manette de réglage de la hauteur du siège vers le haut et l'assise s'élèvera.
3. Relâchez la manette quand vous avez atteint la hauteur souhaitée.

ATTENTION !

- Dans le cas où le siège ne monte pas, veuillez faire descendre le siège jusqu'en bas puis remonter le siège à la position souhaitée.
- Dans le cas où le siège ne descend pas, veuillez faire remonter le siège jusqu'en haut puis descendre le siège jusqu'à la position souhaitée.

2) INCLINAISON ET BLOCAGE

Le mécanisme d'inclinaison permet de faire basculer le dossier.

1. Débloquez la fonction en tirant doucement la manette vers le haut.
2. Pour verrouiller le degré d'inclinaison, poussez la manette vers le bas.

* Garantie valide à partir de la date d'achat (ticket de caisse faisant foi). Cette garantie ne couvre pas les vices ou les dommages résultant d'une mauvaise installation, d'une utilisation incorrecte ou de l'usure normale du produit.

Toutes les informations, dessins, croquis et images dans ce document relèvent de la propriété exclusive de SOURCING & CREATION. SOURCING & CREATION se réserve tous les droits relatifs à ses marques, créations et informations. Toute copie ou reproduction, par quelque moyen que ce soit, sera jugée et considérée comme une contrefaçon.

FR

Pensez à donner ou recycler.

Association ou Magasin ou Déchèterie

https://quefairedemesdechets.fr

FR

GARANTIE*

2 ANS YEARS

WARRANTY*

SERVICE RELATION CLIENTS
Avenue de la Motte
59810 Lesquin
contact@sc-ub.com

FABRIQUÉ EN CHINE

SOURCING & CREATION
Avenue de la Motte
59810 Lesquin - FRANCE

Art. 8011850
Ref. C5L