SKILLKORP

M32 Curved

Guide rapide

Prise en main facile de votre moniteur

Quick start guide

Get the most out of your screen

Kurzanleitung

Einfache Handhabung Ihres Monitors

Snelgids

Eenvoudig eerste gebruik van uw scherm

CONTENU / CONTENTS / VERPACKUNGSINHALT / INHOUD

- 1 écran 32''
- 1 câble Display Port (longueur : 1,5M)
- 1 Alimentation secteur
- 1 pied

- 1 32" screen
- 1 Display Port cable (length: 1.5 m)
- 1 Mains adapter
- 1 stand

- 1 Monitor 32''
- 1 DisplayPort-Kabel (Länge: 1,5 m)
- 1 Netzteil
- 1 Standfuß

- 1 scherm 32''
- 1 Display Port-kabel (lengte: 1,5 m)
- 1 Netstroomvoeding
- 1 voet

DIMENSIONS / GRÖßE / AFMETINGEN (mm)

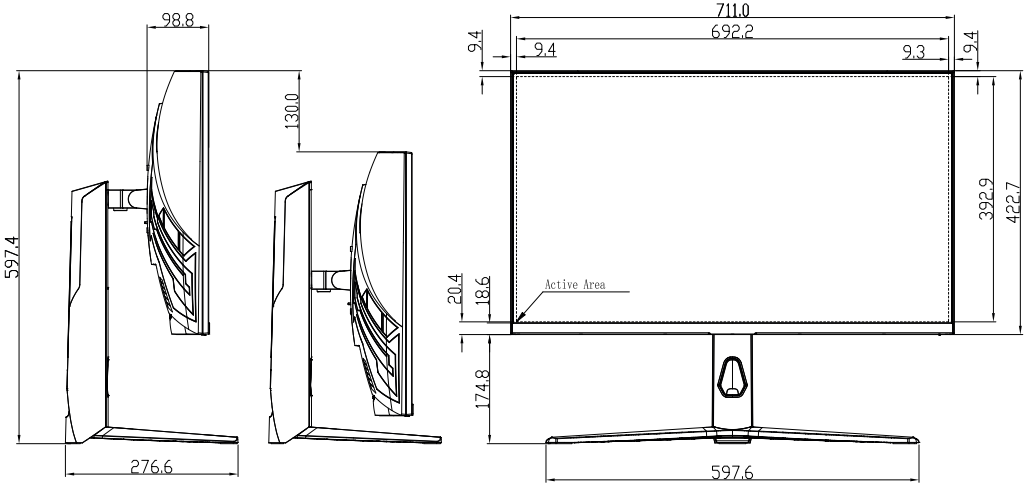

HDMI™
HIGH-DEFINITION MULTIMEDIA INTERFACE

Mention légale : les termes HDMI et High-Definition Multimedia Interface ainsi que le logo HDMI sont des marques commerciales ou des marques déposées de HDMI Licensing Administrator, Inc. aux États-Unis et dans d'autres pays.

Legal notice: The terms HDMI and HDMI High-Definition Multimedia Interface, and the HDMI Logo are trademarks or registered trademarks of HDMI Licensing Administrator, Inc. in the United States and other countries.

Rechtliche Hinweise: Die Begriffe HDMI und High-Definition Multimedia Interface sowie das HDMI-Logo sind Marken oder eingetragene Marken von HDMI Licensing Administrator, Inc. in den USA und anderen Ländern.

Wettelijke vermelding: de termen HDMI en High-Definition Multimedia Interface, alsmede het HDMI-logo, zijn handelsmerken of geregistreerde handelsmerken van HDMI Licensing Administrator, Inc. in de Verenigde Staten en in andere landen.

INSTALLATION / INSTALLING / INSTALLATIE

MISE EN PLACE DU SOCLE / INSTALLATION OF THE STAND / PLAATSING VAN DE SOKKEL / EINRICHTUNG DER BASIS

1

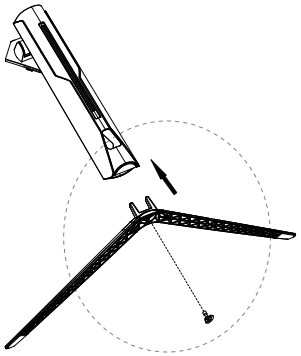

2

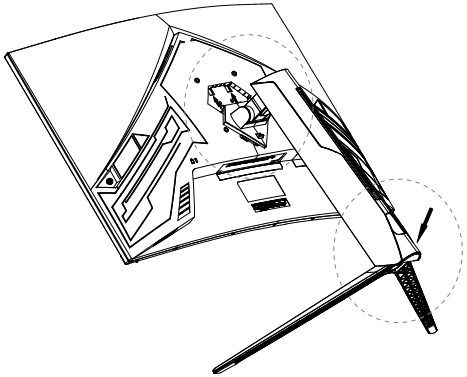

3

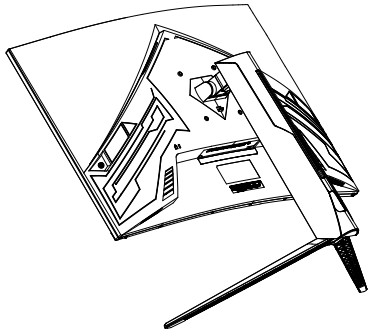

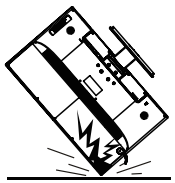

Ne placez pas le moniteur à l'envers pour installer le socle ! Vous risqueriez de l'endommager.

Do not turn the monitor upside down to install the stand! You could damage it.

Stellen Sie den Monitor nicht auf den Kopf, um den Standfuß zu installieren! Sie könnten ihn beschädigen.

Plaats de monitor niet ondersteboven om de voet te installeren! U loopt dan het risico deze te beschadigen.

FIXATION SUR UN BRAS ARTICULÉ / FASTENING TO AN ARTICULATED ARM / BEFESTIGUNG AN EINEM GELENKARMB / BEVESTIGING OP EEN GEARTICULEERDE ARM

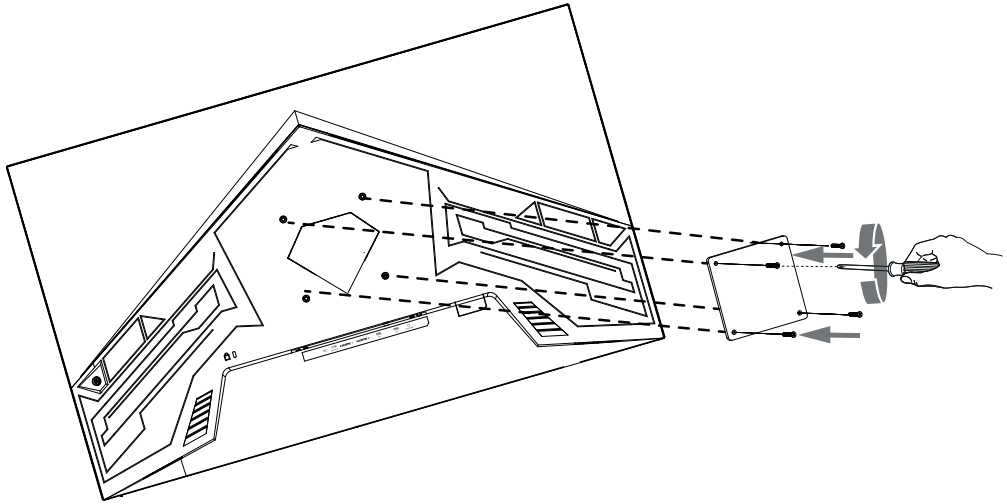

- Assurez-vous que le bras articulé (non fourni) est correctement fixé à la fois au moniteur et au mur ou au bureau.
- Utilisez du matériel et une visserie adaptés à la structure de votre mur (briques pleines, plaques de plâtre, briques creuses, bois...). En cas de doute, veuillez contacter un installateur professionnel agréé.
- Taille de vis : M4*12mm (La longueur de vis est donnée à titre indicatif ; longueur exacte = 6mm + épaisseur de paroi.)

- Make sure that the arm (not supplied) is correctly attached to both the monitor and the wall or desk.
- Use materials and screws that are suitable for the structure of your wall (solid bricks, plasterboard, hollow bricks, wood, etc.). If in doubt, please contact an approved professional installer.
- Screw size :M4*12mm (Screw length is for reference only; exact length = 6mm + wall thickness.)

- Stellen Sie sicher, dass die Wandhalterung (nicht mitgeliefert) sowohl am Monitor als auch an der Wand oder am Schreibtisch richtig befestigt ist.
- Verwenden Sie für den Wandaufbau (Vollstein, Gipsplatten, Lochziegel, Holz usw.) geeignete Befestigungsmittel und Schrauben. Falls Sie diesbezüglich unsicher sind, ziehen Sie bitte einen Fachinstallateur oder Techniker zurate.
- Schraubengröße: M4*12mm(Die Schraubenlänge dient nur als Referenz; exakte Länge = 6mm + Wandstärke.)

- Zorg ervoor dat de muurbeugel (niet meegeleverd) correct is bevestigd aan zowel de monitor als de muur of het bureau.
- Gebruik materiaal en schroefwerk dat geschikt is voor de structuur van uw muur (volle baksteen, gipsplaten, holle baksteen, hout...). Neem in geval twijfel contact op met een erkende professionele installateur.
- Schroefmaat: M4*12mm (De schroeflengte is slechts een referentie; exacte lengte = 6mm + wanddikte.)

BRANCHEMENTS / CONNECTIONS / ANSCHLÜSSE / AANSLUITINGEN

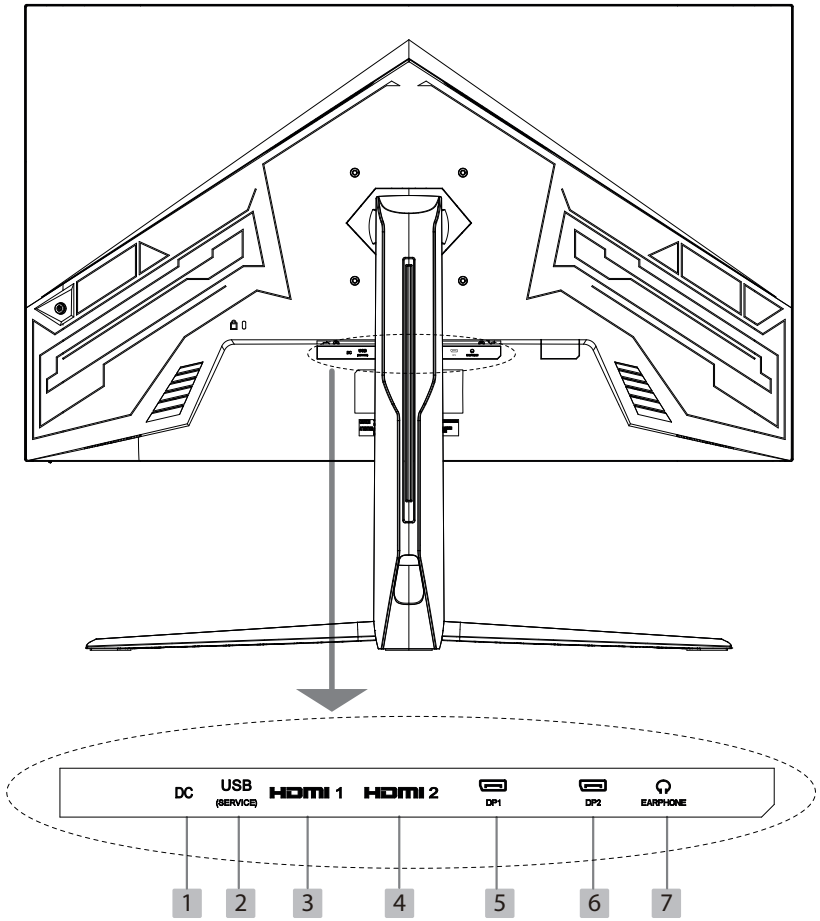

1	Connecteur d'alimentation / Power connection / Stromanschluss / Voedingsconnector
2	USB-A 2.0 (service)
3	HDMI 1 (2.1 TMDS)
4	HDMI 2 (2.1 TMDS)
5	DisplayPort 1 (1.4)
6	DisplayPort 2 (1.4)
7	Jack 3,5mm

BOUTON DE COMMANDE / CONTROL BUTTON / BEDIENKNOPF / BEDIENINGSKNOP

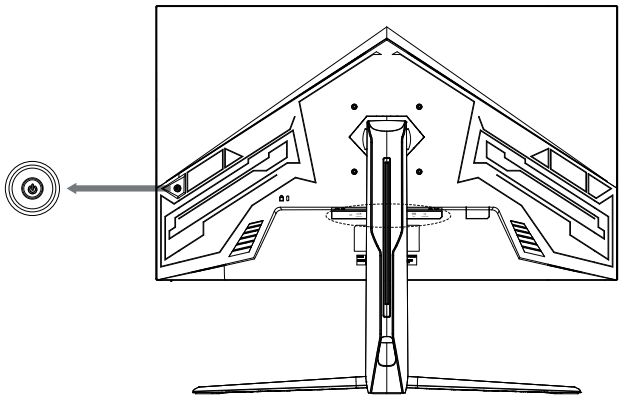

	Fonctionnement classique Standard use / Klassische Funktionsweise / Klassieke werking	Navigation dans les menus Navigating the menus / Menüführung / Navigatie door de menu's
Appui court Short press / Kurze Stütze / Korte steun	Allumer l'écran / Accéder aux menus de configuration Switch on the screen / Access the configuration menus Bildschirm einschalten / Zugriff auf die Konfigurationsmenüs Het scherm inschakelen / Toegang krijgen tot de configuratiemenu's	Quitter le menu Exit the menu / Das Menü verlassen / Het menu verlaten
Appui long (3 secondes) Long press (3 seconds) / Langer Druck (3 Sekunden) / Lang indrukken (3 seconden)	Éteindre l'écran Turn off the screen / Bildschirm ausschalten / Het scherm uitschakelen	
Actionner vers le haut Press upwards / Nach oben betätigen / Omhoog bewegen	Sélectionner la source Select source / Quelle auswählen / Bron selecteren DP1, DP2, HDMI1, HDMI2	Naviguer vers le haut Navigate upwards / Nach oben navigieren / Naar boven navigeren
Actionner vers le bas Press downwards / Nach unten betätigen / Naar beneden drukken	Régler le volume Adjusting the volume / Lautstärke einstellen / Volume instellen	Naviguer vers le bas Navigate downwards / Nach unten navigieren / Naar beneden navigeren
Actionner vers la droite Press to the right / Nach rechts betätigen / Naar rechts bewegen	Accéder aux réglages de l'image Access image settings / Auf die Bildeinstellungen zugreifen / Toegang tot de beeldinstellingen	Valider / Confirmer Enter / Confirm Bestätigen / Bestätigen Bevestigen / Bevestigen
Actionner vers la gauche Press to the left / Nach links betätigen / Naar links bewegen	Raccourci Assistant Gamer Assistant Gamer shortcut / Gamer-Assistent-Verknüpfung / Gamer-assistent snelkoppeling	Retour au menu précédent Back to previous menu / Zurück zum vorherigen Menü / Terug naar het vorige menu

ENTRETIEN / CLEANING / UNTERHALT / ONDERHOUD

Vaporisez ou appliquez du liquide de nettoyage sur un chiffon doux et non pelucheux. Essuyez ensuite doucement l'écran avec le chiffon humide pour enlever toute la poussière.

- Veillez à ce que le chiffon soit légèrement humide, mais pas trop mouillé.
- Lors de l'essuyage, évitez de presser excessivement sur l'écran.
- N'utilisez pas de nettoyants acides ou abrasifs. Ceux-ci peuvent endommager votre écran.

Spray or apply cleaning fluid to a soft, lint-free cloth. Then gently wipe the screen with the damp cloth to remove all dust.

- Make sure the cloth is slightly damp, but not too wet.
- When wiping, avoid pressing too hard on the screen.
- Do not use acidic or abrasive cleaners. These can damage your screen.

Sprühen Sie Reinigungsflüssigkeit auf ein weiches, fusselfreies Tuch oder geben Sie sie darauf. Wischen Sie dann den Bildschirm vorsichtig mit dem feuchten Tuch ab, um den Staub zu entfernen.

- Achten Sie darauf, dass das Tuch leicht feucht, aber nicht zu nass ist.
- Üben Sie beim Abwischen keinen übermäßigen Druck auf den Bildschirm aus.
- Verwenden Sie keine säurehaltigen oder scheuernden Reinigungsmittel. Diese können Ihren Bildschirm beschädigen.

Spuit of breng reinigingsvloeistof aan op een zachte, pluisvrije doek. Veeg vervolgens voorzichtig over het scherm met de vochtige doek om al het stof te verwijderen.

- Zorg ervoor dat de doek licht vochtig is, maar niet te nat.
- Oefen tijdens het afvegen geen overmatige druk uit op het scherm.
- Gebruik geen zure of schurende reinigingsmiddelen. Deze kunnen uw scherm beschadigen.

Pour plus d'informations sur votre moniteur, reportez-vous à la notice d'utilisation disponible sur **www.boulanger.com**

To find out more about your screen, please refer to the instructions for use available on **www.boulanger.com**

Nähere Informationen zu Ihrem Bildschirm entnehmen Sie bitte der Bedienungsanleitung, die auf **www.boulanger.com** verfügbar ist.

Raadpleeg voor meer informatie over uw scherm de gebruiksaanwijzing beschikbaar op **www.boulanger.com**

https://boulanger.scene7.com/is/content/Boulanger/3497674197704_n_0

CARACTÉRISTIQUES DE L'ADAPTATEUR / ADAPTER SPECIFICATIONS / ADAPTER KENMERKEN / EIGENSCHAFTEN DES ADAPTERS

FR

Information publiée	Valeur et précision	Unité
Raison sociale ou marque déposée, numéro d'enregistrement au registre du commerce et adresse du fabricant	HUIZHOU KTC TECHNOLOGY CO.,LTD	
Référence du modèle	K65B2	
Tension d'entrée	100-240	V
Fréquence du CA d'entrée	50/60	Hz
Tension de sortie	19,0	V
Courant de sortie	3,4	A
Puissance de sortie	65,0	W
Rendement moyen en mode actif	88,0	%
Rendement à faible charge (10 %)	79,2	%
Consommation électrique hors charge	0,20	W

EN

Information published	Value and precision	Unit
Manufacturer'sname or trade mark, commercial registration number and address	HUIZHOU KTC TECHNOLOGY CO.,LTD	
Model identifier	K65B2	
Input voltage	100-240	V
Input AC frequency	50/60	Hz
Output voltage	19.0	V
Output current	3.4	A
Output power	65.0	W
Average active efficiency	88.0	%
Efficiency at lowload (10 %)	79.2	%
No-load power consumption	0.20	W

NL

Bekendgemaakteinformatie	Waarde en precisie	Eenheid
Naam of handelsmerk van de fabrikant, handelsregisternummer en adres	HUIZHOU KTC TECHNOLOGY CO.,LTD	
Typeaanduiding:	K65B2	
Voedingsspanning	100-240	V
Voedingsfrequentie	50/60	Hz
Uitgangsspanning	19.0	V
Uitgangsstroom	3.4	A
Uitgangsvermogen	65.0	W
Gemiddeldeactieveefficiëntie	88.0	%
Efficiëntiebijlagebelasting (10 %)	79.2	%
Energieverbruik in niet-belastetoestand	0.20	W

DE

Veröffentlichte Angaben	Wert und Genauigkeit	Einheit
Name oder Handelsmarke des Herstellers, Handelsregisternummer und Anschrift	HUIZHOU KTC TECHNOLOGY CO.,LTD	
Modellkennung	K65B2	
Eingangsspannung	100-240	V
Eingangswechselstromfrequenz	50/60	Hz
Ausgangsspannung	19.0	V
Ausgangsstrom	3.4	A
Ausgangsleistung	65.0	W
Durchschnittliche Effizienz im Betrieb	88.0	%
Effizienz bei geringer Last (10 %)	79.2	%
Leistungsaufnahme bei Nulllast	0.20	W

Produit de classe II : Ce symbole indique qu'aucun raccordement de sécurité à la terre (prise de terre) n'est requis. Si ce symbole n'apparait pas sur un produit doté d'un câble électrique, le produit DOIT être connecté de façon sûre à un conducteur de protection (terre).

Class II product: This symbol indicates that no safety ground connection (grounding) is required. If this symbol does not appear on a product with an electrical cord, the product MUST be safely connected to a protective conductor (ground).

Produkt der Klasse II: Dieses Symbol bedeutet, dass kein Sicherheitserdungsanschluss (Erdungsanschluss) erforderlich ist. Wenn dieses Symbol nicht auf einem Produkt mit einem Stromkabel erscheint, MUSS das Produkt sicher an einen Schutzleiter (Erdung) angeschlossen werden.

Product van klasse II: Dit symbool geeft aan dat er geen veiligheidsaarding (aardingsaansluiting) vereist is. Als dit symbool niet op een product met een elektrische kabel staat, MOET het product veilig worden aangesloten op een aardingsgeleider (aardingsaansluiting).

ATTENTION :
Ce symbole apposé sur le produit signifie qu'il s'agit d'un appareil dont le traitement en tant que déchet est soumis à la réglementation relative aux déchets d'équipements électriques et électroniques (DEEE). Cet appareil ne peut donc en aucun cas être traité comme un déchet ménager, et doit faire l'objet d'une collecte spécifique à ce type de déchets. Des systèmes de reprise et de collecte sont mis à votre disposition par les collectivités locales (déchèterie) et les distributeurs. En orientant votre appareil en fin de vie vers sa filière de recyclage, vous contribuerez à protéger l'environnement et empêcherez toute conséquence nuisible pour votre santé.

WARNING:
This symbol attached to the product means that it is an appliance whose disposal is subject to the directive on waste from electrical and electronic equipment (WEEE). This appliance may not in any way be treated as household waste and must be subject to a specific type of removal for this type of waste. Recycling and recovery systems are available in your area (waste removal) and by distributors. By taking your appliance at its end of life to a recycling facility, you will contribute to environmental conservation and prevent any harm to your health.

ACHTUNG:
Dieses Symbol auf dem Produkt bedeutet, dass es sich um ein Gerät handelt, dessen Entsorgung den Vorschriften für elektrische und elektronische Altgeräte (Elektronikschrott) unterliegt. Dieses Gerät darf daher auf keinen Fall als Haushaltsmüll behandelt werden und muss an einer spezifischen Sammelstelle für diesen Typ von Abfall abgegeben werden. Rücknahme- und Sammelsysteme werden Ihnen von den lokalen Gebietskörperschaften (Mülldeponie) und Vertrieben bereitgestellt. Indem Sie Ihr Gerät an seinem Lebensende dem Recycling zuführen, tragen Sie zum Umweltschutz bei und verhindern schädliche Folgen für Ihre Gesundheit.

ATTENTIE:
Dit op het apparaat aangebrachte symbool betekent dat het apparaat aan het einde van de levensduur afgevoerd moet worden volgens de voorschriften voor afgedankte elektrische en elektronische apparatuur (WEEE). Dit apparaat mag dus in geen geval bij het gewone huisafval weggeworpen worden maar moet naar een specifiek inzamelpunt teruggebracht worden. De gemeentes (vuilstortplaatsen) of de verkooppunten stellen inzamelsystemen en -punten tot uw beschikking. Door uw apparaat aan het einde van de levensduur in te leveren voor recycling, draagt u bij aan de milieubescherming en voorkomt u schadelijke gevolgen voor de gezondheid.

* Garantie valide à partir de la date d'achat (ticket de caisse faisant foi). Cette garantie ne couvre pas les vices ou les dommages résultant d'une mauvaise installation, d'une utilisation incorrecte ou de l'usure normale du produit.

* Warranty valid from the date of purchase (receipt as proof of purchase). This warranty does not cover defects or damage caused by improper set up, incorrect use, or normal wear and tear of this product.

* Die Garantie läuft ab dem Kaufdatum (maßgeblich ist der Kassenzettel). Diese Garantie deckt keine Mängel oder Schäden, die aus unsachgemäßer Installation, falschem Gebrauch oder der normalen Abnutzung des Produkts resultieren.

* Waarborg geldig vanaf de datum van aankoop (kasticket geldt als bewijs). De garantie dekt geen gebreken of schade die voortvloeien uit een onjuiste installatie, een onjuist gebruik of de normale slijtage van het product.

FR

Cet appareil se recycle

À DÉPOSER EN MAGASIN

OU

À DÉPOSER EN DÉCHÈTERIE

Points de collecte sur www.quefairedemesdechets.fr
Privilégiez la réparation ou le don de votre appareil !

FR

CE

GARANTIE*

2

ANS
YEARS

WARRANTY*

SERVICE RELATION CLIENTS /
Customer Relations Department /
Kundenservice / Klantenafdeling

1, Avenue de la Motte
CS 80137
59811 Lesquin cedex
contact@sc-ub.com

FABRIQUÉ EN R.P.C. / Made in China /
Hergestellt in VR China /
Gefabriceerd in VRC.

SOURCING & CREATION
1, Avenue de la Motte
59810 Lesquin - FRANCE

Art. 8012393
Ref. M32 Curved