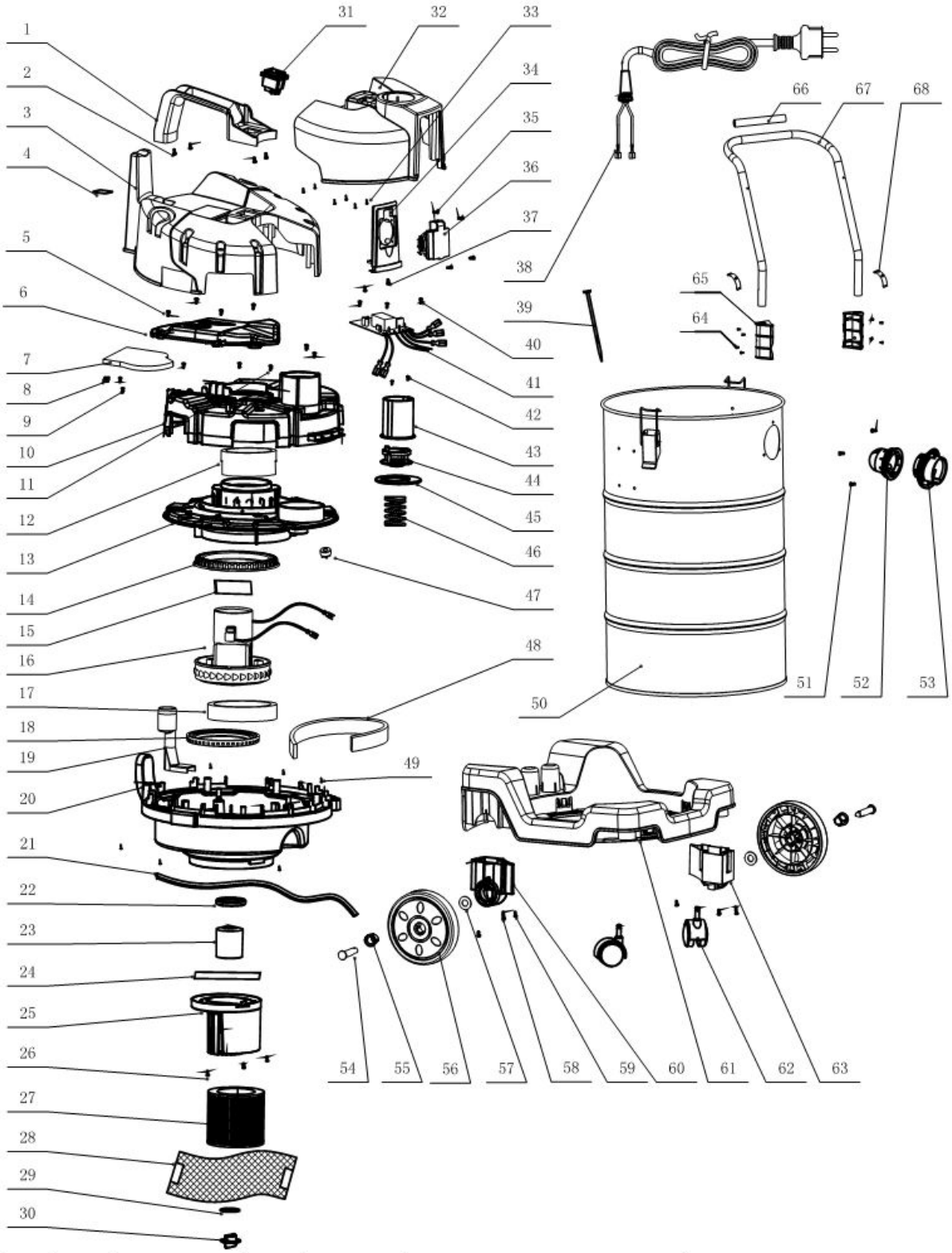

								浙江亿力清洁电器有限公司
标记	处数	分区	更改文件号	签名	年月日			爆炸图(Ⅱ型电机带插座)
设计			标准化			阶段标记	重量	比例
						S A B		fit
审核								YLW6225-2SP
工艺			批准			共 1 张	第 1 张	