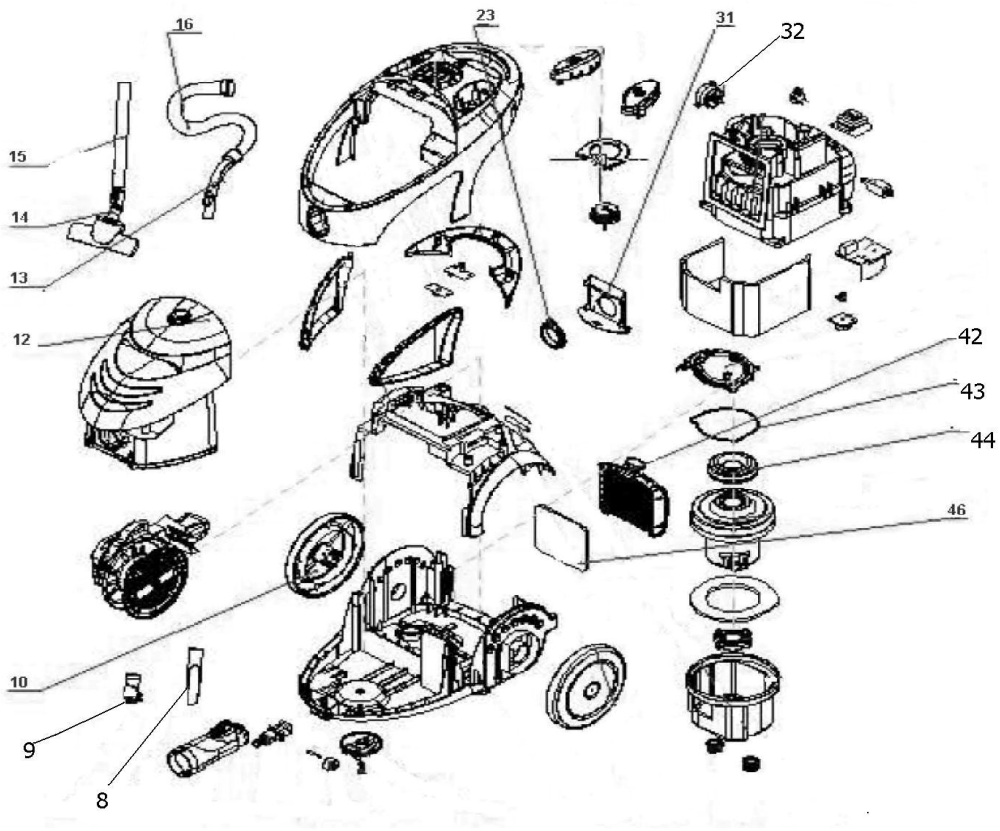ASPIRATEUR **EAS 2002 CYCLODUST**