SCHNEIDER

*Feeling's*



# ROBOT PÂTISSIER MULTIFONCTION

SCFP57B / SCFP57BL / SCFP57PK /
SCFP57R / SCFP57S

# MODE D'EMPLOI

Veuillez lire attentivement ces instructions avant d'utiliser cet appareil.
Conservez ces instructions pour pouvoir vous y reporter ultérieurement.
Lisez attentivement le mode d'emploi avant la première utilisation.

CE

# CONSIGNES DE SÉCURITÉ

# IMPORTANTES

## Lorsque vous utilisez un appareil électrique, des mesures de sécurité de base doivent être observées, dont les suivantes :

1. Lisez attentivement toutes les instructions.
2. Afin de vous protéger de tout risque d'électrocution, ne mettez pas le robot pâtissier, le cordon d'alimentation ou la prise électrique dans l'eau ou tout autre liquide.
3. Cet appareil ne doit pas être utilisé par des enfants. Tenez l'appareil et le cordon d'alimentation hors de portée des enfants.
4. Les enfants ne doivent pas jouer avec l'appareil.
5. Cet appareil peut être utilisé par des enfants âgés de 8 ans et plus ainsi que par des personnes

dont les capacités physiques, sensorielles et mentales sont réduites, ou par des personnes dénuées d'expérience ou de connaissance, si ceux-ci ont bénéficié d'une surveillance ou d'instructions préalables concernant l'utilisation de l'appareil en toute sécurité et comprennent les dangers encourus. Les enfants ne doivent pas jouer avec l'appareil. Le nettoyage et l'entretien usuel par l'utilisateur ne doivent pas être effectués par des enfants si ils ne sont pas surveillés.

6. Cet appareil peut être utilisé par des personnes dont les capacités physiques, sensorielles ou mentales sont réduites, ou des personnes dénuées d'expérience ou de connaissance, si celles-ci ont bénéficié d'une surveillance ou d'instructions préalables concernant l'utilisation de

l'appareil en toute sécurité et comprennent les dangers encourus.

7. Éteignez l'appareil et débranchez-le de la prise secteur avant de changer d'accessoire ou de vous approcher des parties qui sont mobiles lors de son utilisation.
8. Débranchez toujours l'appareil de l'alimentation électrique lorsqu'il est laissé sans surveillance ainsi qu'avant de procéder à son assemblage, son désassemblage ou son nettoyage.
9. N'utilisez pas d'accessoires autres que ceux fournis avec l'appareil.
10. Éteignez l'appareil et débranchez-le de la prise secteur lorsqu'il n'est pas utilisé, avant d'installer ou de retirer des accessoires et avant de le nettoyer. Pour le débrancher, éteignez-le, tenez la prise

électrique et retirez-la de la prise murale. Ne tirez jamais brusquement sur le cordon.

11. Évitez tout contact avec les parties mobiles. Tenez les mains, les cheveux, les vêtements, ainsi que les spatules et autres ustensiles, éloignés du fouet mélangeur, du fouet batteur ou du pétrin lorsque l'appareil fonctionne afin d'éviter toute blessure corporelle et/ou de ne pas endommager le robot pâtissier.
12. Retirez les fouets du robot pâtissier avant de les laver.
13. Conservez vos mains et les autres ustensiles hors du récipient lorsque des aliments sont en train d'être mélangés afin de réduire le risque de blessures corporelles graves ou de dommages à l'appareil. Un grattoir peut être utilisé mais uniquement lorsque l'appareil ne fonctionne pas.

14. Afin d'éviter tout danger, faites remplacer le cordon d'alimentation endommagé par le fabricant, un agent agréé ou une personne qualifiée.
15. L'utilisation d'accessoires qui ne sont pas recommandés ou vendus par le fabricant de l'appareil peut engendrer des risques d'incendie, d'électrocution ou des blessures corporelles.
16. N'utilisez pas l'appareil en extérieur.
17. Ne laissez pas le cordon d'alimentation pendre au bord d'une table ou d'un plan de travail, ou être en contact avec des surfaces chaudes, y compris une cuisinière.
18. Mélanger des substances non-alimentaires inflammables peut être dangereux.
19. N'utilisez pas cet appareil à des fins autres que celles pour lesquelles il a été conçu.

20. Ne le faites pas fonctionner en présence d'émanations explosives et/ou inflammables.
21. Pour le débrancher, tournez le variateur de vitesse sur « 0 », puis retirez la prise électrique de la prise murale.
22. MISE EN GARDE : afin d'éviter tout danger lié à une réinitialisation accidentelle du coupe-circuit thermique, l'alimentation électrique de cet appareil ne doit pas être effectuée par le biais d'un dispositif de commutation externe, tel qu'une minuterie, ou par le raccordement à un circuit électrique qui est régulièrement mis en marche et interrompu par le réseau public.

# INFORMATIONS DE SÉCURITÉ COMPLÉMENTAIRES

Prise polarisée – l'appareil est équipé d'une prise polarisée – une lame est plus large que l'autre. Afin de réduire le risque d'électrocution, cette prise ne peut être insérée que d'une manière dans une prise de courant polarisée. Si la prise ne peut pas être entièrement insérée dans la prise électrique, inversez-en la position. Si elle ne peut toujours pas être insérée correctement, contactez votre électricien agréé. N'essayez pas de supprimer cet élément de sécurité en modifiant la prise de quelque manière que ce soit.

 Approprié pour une utilisation au contact des aliments.

## IMPORTANT

**LE REMPLACEMENT DU CORDON D'ALIMENTATION PAR UNE PERSONNE NON AGRÉÉE EST INTERDIT. EN CAS DE DOMMAGE, LA RÉPARATION DOIT ÊTRE EFFECTUÉE PAR LE SERVICE APRÈS-VENTE DES DISTRIBUTEURS LOCAUX, LE FABRICANT OU TOUTE AUTRE PERSONNE AGRÉÉE.**

**SI L'APPAREIL EST TOMBÉ, DEMANDEZ À UN PROFESSIONNEL AGRÉÉ DE LE VÉRIFIER AVANT DE L'UTILISER À NOUVEAU. DES DOMMAGES INTERNES PEUVENT ENTRAÎNER DES ACCIDENTS.**

**POUR TOUT PROBLÈME OU RÉPARATION, VEUILLEZ CONTACTER LE SERVICE APRÈS-VENTE DES DISTRIBUTEURS LOCAUX, LE FABRICANT OU TOUTE AUTRE PERSONNE AGRÉÉE, AFIN D'ÉVITER TOUT DANGER.**

## Mise au rebut et responsabilité environnementale :

Afin de respecter l'environnement, nous vous encourageons à mettre votre appareil au rebut. Vous pouvez contacter les autorités locales ou les centres de recyclage pour de plus amples informations.

## INSTRUCTIONS POUR L'UTILISATION DU CORDON COURT

1. Un cordon d'alimentation court (ou cordon d'alimentation amovible) est fourni afin de réduire les risques qu'une personne ne s'enchevêtre ou ne trébuche sur un cordon plus long.
2. Des cordons d'alimentation amovibles plus longs ou des rallonges sont disponibles et peuvent être utilisés si leur emploi est effectué avec attention.
3. Si un cordon d'alimentation amovible long ou une rallonge est utilisé :
   - La puissance électrique indiquée sur le cordon d'alimentation amovible ou la rallonge doit être au moins égale à celle de l'appareil.
   - Si l'appareil nécessite une prise de terre, la rallonge doit consister en un cordon composé de trois fils conducteurs, comportant une mise à la terre.
   - Le cordon plus long doit être disposé de telle manière à ne pas pendre du plan de travail ou de la table d'où il peut être saisi par des enfants ou sur lequel il est possible de trébucher.

## ATTENTION : pour éviter tout risque d'électrocution :

- Branchez l'appareil sur une prise à trois broches avec mise à la terre
- Ne supprimez pas la broche de mise à la terre
- N'utilisez pas d'adaptateur
- N'utilisez pas de rallonge
- Le non-respect de ces consignes peut entraîner la mort ou présenter un risque d'incendie ou d'électrocution.

## PRÉSENTATION DE VOTRE PRODUIT

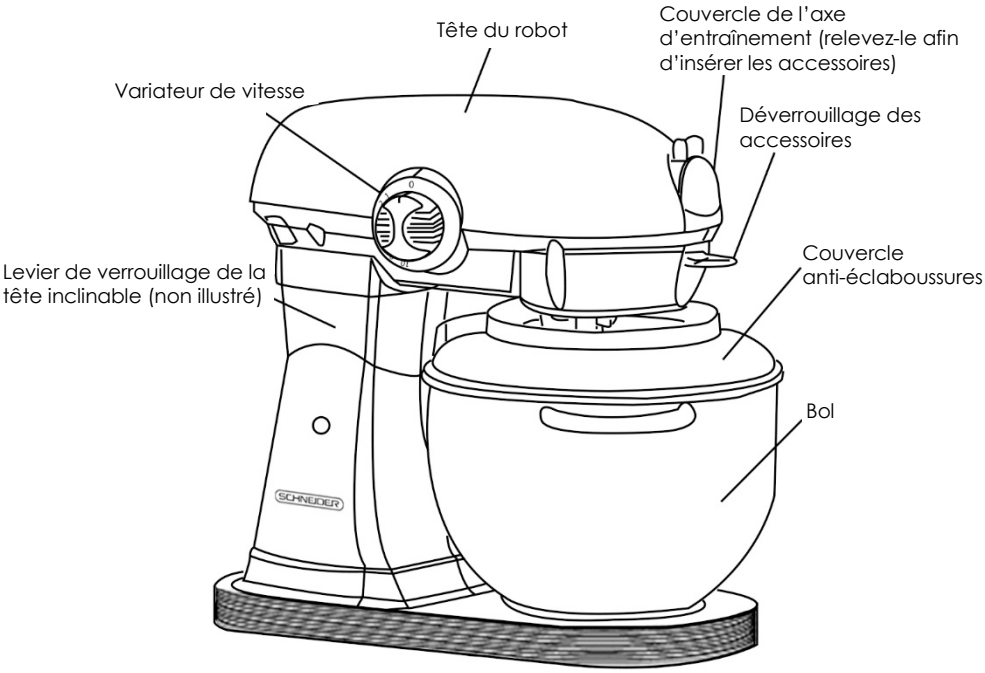


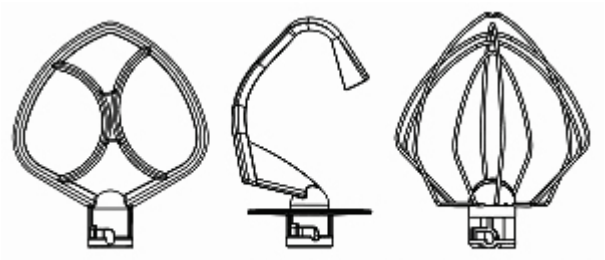

**Fouet mélangeur** **Pétrin** **Fouet batteur**

## AVANT D'UTILISER VOTRE APPAREIL POUR LA PREMIÈRE FOIS

1. Retirez tous les matériaux d'emballage.
2. Lavez les pièces. (Reportez-vous à « Nettoyage et entretien ».)
3. Avant de brancher l'appareil, assurez-vous que votre alimentation électrique correspond à celle indiquée sur la partie inférieure de votre appareil.

## UTILISATION

**ATTENTION :**

- N'utilisez jamais le robot pendant plus de 10 minutes - il surchauffera. Laissez-le refroidir avant de l'utiliser à nouveau.
- N'utilisez pas le fouet batteur pour des préparations épaisses - vous risqueriez de l'endommager. Suivez uniquement les conseils indiqués dans le tableau ci-dessous.

### Utilisation de votre robot pâtissier

### Comment installer le bol

1. Positionnez le variateur de vitesse sur OFF « 0 »
2. Débranchez le robot pâtissier ou coupez l'alimentation en courant
3. Basculez la tête du robot vers l'arrière
4. Placez le bol sur le socle de fixation du bol.
5. Tournez le bol dans le sens des aiguilles d'une montre afin de l'enclencher sur la base du robot.

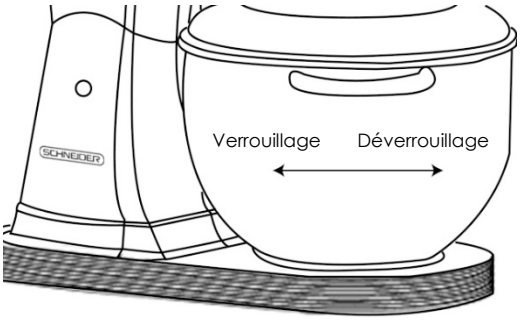


### Comment enlever le bol

1. Positionnez le variateur de vitesse sur OFF « 0 ».
2. Débranchez le robot pâtissier ou coupez l'alimentation en courant.
3. Basculez la tête du robot vers l'arrière.
4. Tournez le bol dans le sens contraire des aiguilles d'une montre afin de le déverrouiller du socle de l'appareil.

| Comment installer le fouet mélangeur, le pétrin ou le fouet batteur | Comment retirer le fouet mélangeur, le pétrin ou le fouet batteur |
|---|---|
| 1. Positionnez le variateur de vitesse sur OFF « 0 ».<br>2. Débranchez le robot pâtissier ou coupez l'alimentation en courant.<br>3. Basculez la tête du robot vers l'arrière.<br>4. Insérez le fouet sur l'axe de fixation pour fouets et enfoncez-le aussi loin que possible en poussant vers le haut.<br>5. Tournez le fouet dans le sens contraire des aiguilles d'une montre afin d'enclencher le fouet sur la broche située sur l'axe de fixation.<br>6. Branchez l'appareil sur une prise à trois broches avec mise à la terre. | 1. Positionnez le variateur de vitesse sur OFF « 0 ».<br>2. Débranchez le robot pâtissier ou coupez l'alimentation en courant.<br>3. Basculez la tête du robot vers l'arrière.<br>4. Enfoncez le fouet aussi loin que possible en poussant vers le haut et tournez-le dans le sens des aiguilles d'une montre.<br>5. Retirez le fouet de l'axe de fixation pour fouets. |

## Fonctionnement du variateur de vitesse

Le variateur de vitesse doit toujours être positionné sur la vitesse la moins élevée pour commencer, puis être progressivement déplacé sur la vitesse plus élevée désirée afin d'éviter la projection d'aliments hors du bol.

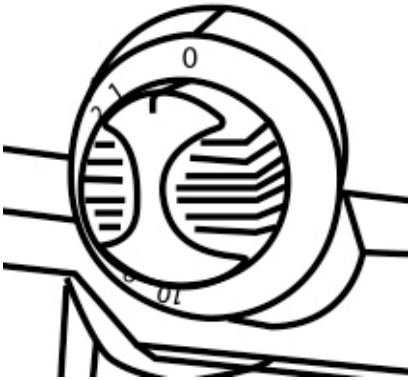


## Verrouillage et déverrouillage de la tête du robot

1. Vérifiez que la tête du robot est complètement abaissée.
2. Avant de mélanger, assurez-vous du bon verrouillage la tête du robot en essayant de la relever.
3. Tirez le levier de verrouillage vers le haut pour déverrouiller la tête du robot, faites-la basculer délicatement vers l'arrière.

## Installation du couvercle anti-éclaboussures

1. Positionnez le variateur de vitesse sur OFF « 0 ».
2. Débranchez le robot pâtissier ou coupez l'alimentation en courant.
3. Déverrouillez et relevez la tête du robot.
4. Installez le fouet mélangeur, le pétrin ou le fouet batteur et le bol.
5. Placez le couvercle anti-éclaboussures sur le bol en prenant soin de positionner l'ouverture du couvercle à l'opposé de vous.

## Retrait du couvercle anti-éclaboussures

1. Positionnez le variateur de vitesse sur OFF « 0 ».
2. Débranchez le robot pâtissier ou coupez l'alimentation en courant.
3. Retirez le couvercle anti-éclaboussures.

## Sélection des accessoires à utiliser

| | |
|---|---|
|  | **Fouet batteur - pour des préparations de consistance normale à épaisse :**<br>Gâteaux<br>Glaçages à la crème/au beurre<br>Confiseries<br>Cookies<br>Pâte à tarte<br>Biscuits<br>Pains sans repos<br>Purée de pommes de terre |
|  | **Fouet batteur - pour des préparations ayant besoin d'être aérées :**<br>Œufs<br>Blancs d'œuf<br>Crème épaisse<br>Glaçages à la meringue italienne<br>Génoises<br>Mayonnaise |
|  | **Pétrin - pour le mélange et le pétrissage de pâte au levain :**<br>Pain<br>Petits pains<br>Brioches<br>Pâte à pâtes |

## Guide des vitesses recommandées

| Vitesse | Utilisation | Description |
|---|---|---|
| 1 | Mélanger | ● Commencez tous les mélanges sur la vitesse 1 pour mélanger les ingrédients<br>● Mélange d'ingrédients secs avant d'ajouter des ingrédients liquides |
| 2-3 | Mélanger lentement | ● Mélange d'ingrédients secs et d'ingrédients liquides<br>● Réduction de pommes de terre en purée<br>● Pétrissage de pâte au levain |
| 4-6 | Fouetter | ● Mélange de préparations semi-lourdes, par exemple de la pâte à cookies<br>● Terminer le mélange de pâtes à gâteau, de pâtes à beignets ainsi que d'autres pâtes |
| 7-8 | Travailler, fouetter | ● Travailler le beurre/Monter le beurre en crème<br>● Battre des œufs |
| 9-10 | Fouetter | ● Fouetter de la crème<br>● Fouetter des blancs d'œuf |

## ATTENTION :

1. Pour pétrir de la pâte au levain, sélectionnez toujours la vitesse 3 ou une vitesse inférieure. L'utilisation d'autres vitesses supérieures à la vitesse 3 peut endommager le robot.
2. Ne raclez pas les parois du bol lorsque le robot pâtissier fonctionne.
3. Le bol et le fouet sont conçus pour permettre un mélange complet sans besoin de racler fréquemment les parois du bol. Racler les parois du bol une ou deux fois pendant le mélange est généralement suffisant.
4. Éteignez le robot pâtissier avant de racler les parois.
5. Il est possible que le robot pâtissier chauffe pendant son utilisation. Si la charge est lourde pour un temps de mélange prolongé, vous pouvez ne pas être en mesure de toucher confortablement le dessus du robot pâtissier ; ceci est normal.

## PROTECTION THERMIQUE

Le moteur de votre robot pâtissier est équipé d'une fonction de protection thermique automatique qui arrêtera le moteur s'il chauffe trop. Si cela se produit, repositionnez le variateur de vitesse sur « 0 », débranchez l'unité et laissez-la refroidir. Il est normal que la tête du robot chauffe après une utilisation prolongée.

## UTILISATION DES ACCESSOIRES

Un certain nombre d'accessoires OPTIONNELS sont disponibles pour être utilisés avec votre robot pâtissier. Référez-vous aux instructions générales suivantes pour les assembler et les retirer.

ASSEMBLAGE DES ACCESSOIRES OPTIONNELS DE L'AXE D'ENTRAÎNEMENT AVANT

1. Vérifiez que le robot pâtissier est éteint et que l'unité est débranchée.
2. Relevez le couvercle de l'axe d'entraînement, puis appuyez sur le bouton de déverrouillage et maintenez-le enfoncé tout en insérant l'accessoire aussi loin que possible sur l'axe.
3. Relâchez le bouton de déverrouillage et tournez légèrement l'accessoire vers la gauche et la droite jusqu'à ce que vous entendiez la goupille de verrouillage s'enclencher.
4. Afin de vous assurer que votre accessoire est bien enclenché, essayez de le retirer sans appuyer sur le bouton de déverrouillage.

RETRAIT DES ACCESSOIRES DE L'AXE D'ENTRAÎNEMENT AVANT

1. Éteignez le robot pâtissier et retirez la prise électrique.
2. Appuyez en pressant vers le bas sur le bouton de déverrouillage et maintenez-le enfoncé tout en retirant l'accessoire de l'axe.

## ENTRETIEN ET NETTOYAGE

- Le bol et le couvercle anti-éclaboussures peuvent être lavés au lave-vaisselle ou à l'eau savonneuse. Séchez-les minutieusement avant de les utiliser à nouveau.
- Le fouet mélangeur, le pétrin et le fouet batteur doivent être lavés immédiatement à la main avec de l'eau savonneuse. Séchez-les minutieusement avant de les utiliser à nouveau. NE LES METTEZ PAS au lave-vaisselle.

**NOTE :** Vérifiez toujours que le robot pâtissier est débranché avant de le nettoyer. Essuyez-le à l'aide d'un tissu doux et humide. N'utilisez pas de produits de nettoyage ménagers ou industriels. Ne plongez pas l'appareil dans l'eau. Essuyez fréquemment l'axe d'entraînement du fouet, en éliminant tout résidu ayant pu s'y être accumulé.



Si ce logo est apposé sur l'appareil, cela signifie qu'il doit être mis au rebut conformément à la directive 2012/19/UE relative aux Déchets d'Equipements Electriques et Electroniques (DEEE). Toute substance dangereuse contenue dans un équipement électrique ou électronique peut avoir des effets nuisibles sur l'environnement et la santé au cours de son recyclage.

En conséquence, en fin de vie utile de l'appareil, celui-ci ne doit pas être jeté avec les déchets municipaux non triés.
En tant que consommateur final, votre rôle est primordial pour assurer le réemploi, le recyclage ou toute autre création de valeur pour cet appareil. Plusieurs dispositifs de collecte et de récupération mis en place par vos autorités locales (centres de recyclage) et les distributeurs sont à votre disposition.
Il est de votre responsabilité d'avoir recours à ces dispositifs.

Ce produit est conforme aux exigences applicables des directives 2014/35/EU (remplaçant la directive 73/23/CEE modifiée par la directive 93/68/CEE) et 2014/30/EU (remplaçant la directive 89/336/CEE)

La garantie ne couvre pas les pièces usées du produit, ni les problèmes ou dommages résultant :

(1) d'une détérioration du revêtement liée à une usure normale du produit ;
(2) de défauts ou de détériorations dus au contact avec des liquides et à la corrosion causée par la rouille ;
(3) de tout incident, abus, mauvais usage, altération, démontage ou réparation non autorisée ;
(4) d'un entretien inapproprié, d'une utilisation impropre du produit ou d'un raccordement à une source électrique dont la tension est incorrecte ;
(5) de l'utilisation d'accessoires non fournis ou non approuvés par le fabricant.

La garantie sera annulée si la plaque signalétique et/ou le numéro de série du produit sont enlevés.



**Pour en savoir plus :**
**www.quefairedemesdechets.fr**

SCHNEIDER

Feeling's

*Ce produit est importé par :*

**ADMEA, 12 rue Jules Ferry - 93110 Rosny-Sous-Bois, FRANCE**

SCHNEIDER

*Feeling's*



# MULTIFUNCTION STAND MIXER

SCFP57B / SCFP57BL / SCFP57PK /
SCFP57R / SCFP57S

# INSTRUCTION MANUAL

Please read these instructions carefully before using this appliance.
Please keep these instructions for future reference.
Read this manual carefully before use.

CE

# IMPORTANT SAFETY INSTRUCTIONS

## When using electrical appliances, basic safety precautions should always be followed, including the following:

1. Read all instructions carefully.
2. To protect against risk of electric shock, do not put mixer, cord, or plug in water or other liquid.
3. This appliance shall not be used by children. Keep the appliance and its cord out of reach of children.
4. Children shall not play with the appliance.
5. This appliance can be used by children aged from 8 years old and above and persons with reduced physical, sensory or mental capabilities or lack of experience and knowledge if they have been given supervision or instruction concerning the use of the

appliance in a safe way and understand the hazards involved. Children shall not play with the appliance. Cleaning and user maintenance shall not be made by children without supervision.

6. Appliances can be used by persons with reduced physical, sensory or mental capabilities or lack of experience and knowledge if they have been given supervision or instruction concerning the use of the appliance in a safe way and if they understand the hazards involved.
7. Switch off the appliance and disconnect from power supply before changing accessories or approaching parts that move in use.
8. Always disconnect the appliance from the power supply if it is left unattended and

before assembling, disassembling or cleaning.

9. Do not use accessories other than those supplied with the appliance.
10. Turn unit off and unplug from outlet when not in use, before putting on or taking off parts, and before cleaning. To disconnect, turn off, grasp plug, and pull from wall. Never yank on cord.
11. Avoid contact with moving parts. Keep hands, hair, clothing, as well as spatulas and other utensils, away from beater, whisk or dough hooks during operation to prevent injury and / or damage to the mixer.
12. Remove beaters from mixer before washing.
13. Keep hands and other utensils out of container while blending food to reduce the risk of severe injury to persons or damage to the unit. A scraper may be used

but must be used only when the unit is not running.

14. If the supply cord is damaged, it must be replaced by the manufacturer, its service agent or similarly qualified persons in order to avoid a hazard.
15. The use of attachments which are not recommended or sold by the appliance manufacturer may cause fire, electric shock, or injury to persons.
16. Do not use outdoors.
17. Do not let cord hang over edge of table or counter or touch hot surfaces, including the stove.
18. Mixing flammable non-food substances can be harmful.
19. Do not use this appliance for other than intended use.
20. Do not operate in the presence of explosive and / or flammable fumes.
21. To disconnect, turn the control off, then remove plug from wall outlet.

22. CAUTION: in order to avoid a hazard due to inadvertent resetting of the thermal cut-out, this appliance must not be supplied through an external switching device, such as a timer, or connected to a circuit that is regularly switched on and off by the utility.

## ADDITIONAL SAFETY INFORMATION

Polarized plug – the appliance has a polarized plug – one blade is wider than the other. To reduce the risk of electric shock, this plug will fit into a polarized outlet only one way. If the plug does not fit fully into the outlet, reverse it. If it still does not fit, contact a qualified electrician. Do not attempt to remove this safety feature by modifying the plug in any way.

 Suitable for food contact.

## IMPORTANT

**IT IS FORBIDDEN TO REPLACE THE POWER CABLE BY YOURSELF. IN CASE OF DAMAGES, IT SHOULD BE REPAIRED BY THE AFTER-SALES SERVICE OF LOCAL DISTRIBUTORS, THE MANUFACTURER OR SIMILAR QUALIFIED PERSON.**

**IF THE APPLIANCE IS DROPPED, PLEASE ASK PROFESSIONAL QUALIFIED PERSON TO CHECK BEFORE USING IT AGAIN. INTERNAL DAMAGE MAY CAUSE ACCIDENTS.**

**FOR ANY KIND OF PROBLEMS OR REPAIRS, PLEASE CONTACT THE AFTER-SALES SERVICE OF LOCAL DISTRIBUTORS, THE MANUFACTURER OR SIMILAR QUALIFIED PERSON IN ORDER TO PREVENT ANY RISKS.**

## Disposal and environmental responsibility:

In order to be environmental friendly, we encourage you to dispose of the appliance. You can contact local authorities or recycling centres for more information.

## SHORT CORD INSTRUCTIONS

1. A short power supply cord (or detachable power supply cord) is to be provided to reduce risks resulting from becoming entangled in or tripping over a longer cord.
2. Longer detachable power supply cords or extension cords are available and may be used if care is exercised in their uses.
3. If a long detachable power supply cord or extension cord is used,
   - The marked electrical rating of the detachable power supply cord or extension cord should be at least as great as the electrical rating of the appliance.
   - If the appliance is of the grounded type, the extension cord should be a grounding type 3-wire cord, and
   - The longer cord should be arranged so that it will not drape over the counter top or tabletop where it can be pulled on by children or tripped over.

## CAUTION: to ensure no electrical shock hazards:

- Plug into a grounded 3 prong outlet
- Do not remove ground outlet
- Do not use an adapter
- Do not use an extension cord
- Failure to follow these instructions can result in death, fire, or electrical shock.

## GETTING TO KNOW YOUR PRODUCT

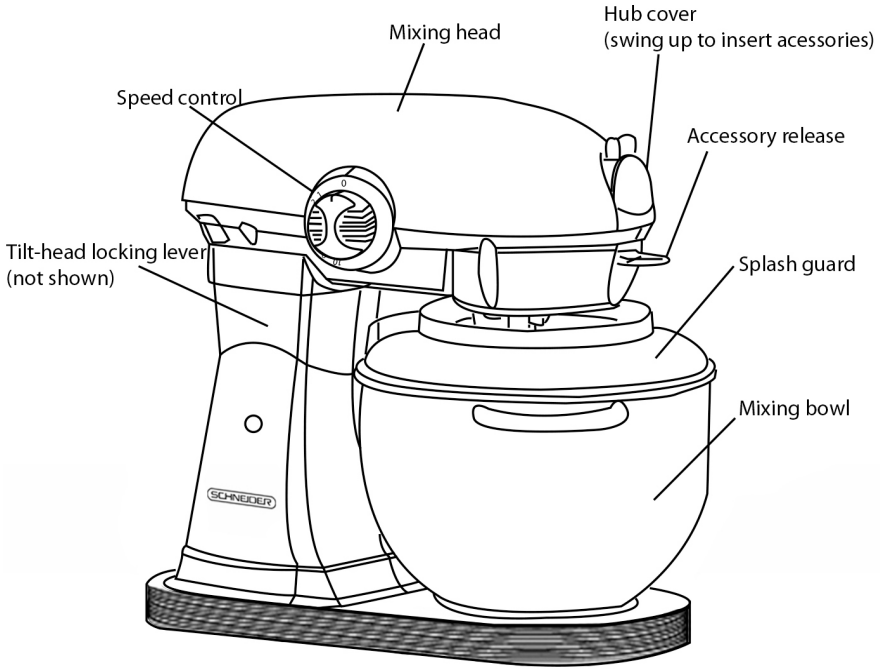


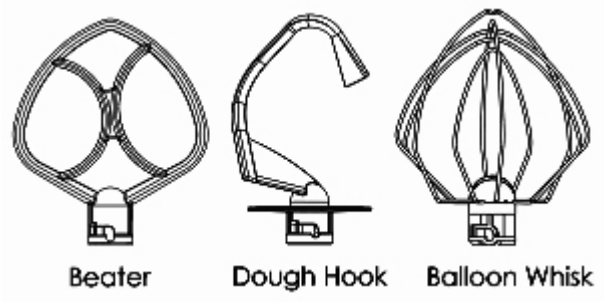

## BEFORE FIRST USE

1. Remove all packaging materials.
2. Wash the parts. (see "Cleaning and maintenance".)
3. Before plugging in, make sure your electricity supply is the same as the one shown on the underside of your appliance.

## HOW TO USE

**CAUTION:**

- Never run the mixer for longer than 10 minutes – it will overheat. Let it cool down before operating again.
- Don't use the balloon whisk for heavy mixtures – you could damage it. Use only as indicated in below listed chart.

**Using your mixer**

### How to attach bowl

1. Turn speed control to OFF
2. Unplug stand mixer or disconnect power
3. Tilt motor head back
4. Place the bowl on the bowl clamping plate.
5. Turn the bowl clockwise to lock into base

### How to remove bowl

1. Turn speed control OFF.
2. Unplug stand mixer or disconnect power.
3. Tilt motor head back.
4. Turn the bowl counterclockwise to unlock from base.

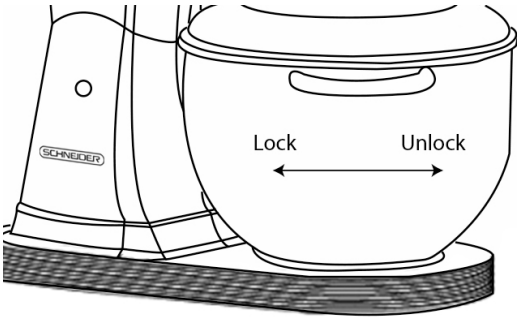

| How to attach beater, dough hook or balloon whisk | How to remove beater, dough hook or balloon whisk |
|---|---|
| 1. Turn speed control to OFF.<br>2. Unplug stand mixer or disconnect power.<br>3. Tilt motor head back.<br>4. Slip beater onto beater shaft and press upward as far as possible.<br>5. Turn beater counterclockwise, hooking beater over pin on shaft.<br>6. Plug into a grounded 3 prong outlet. | 1. Turn speed control OFF.<br>2. Unplug stand mixer or disconnect power.<br>3. Tilt motor head back.<br>4. Press beater upward as far as possible and turn clockwise.<br>5. Pull beater from beater shaft. |

| How to operate speed control | |
|---|---|
| Speed control lever should always be set on the lowest speed for starting, then gradually moved to desired higher speed to avoid splashing ingredients out of bowl. | 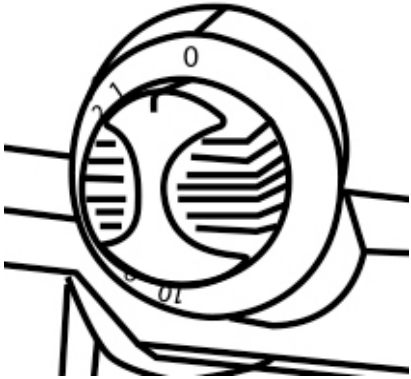 |
| **How to lock & unlock motor head** | |
| 1. Make sure motor head is completely down.<br>2. Before mixing, test lock by attempting to raise head.<br>3. Pull locking lever up to UNLOCK the motor head, tilt motor head back gently. | |
| **How to attach splash guard** | **How to remove splash guard** |
| 1. Turn speed control to OFF.<br>2. Unplug stand mixer or disconnect. | 1. Turn speed control OFF.<br>2. Unplug stand mixer or |

| | |
|---|---|
| power.<br>3. Unlock and pull up the motor head.<br>4. Attach flat beater, dough hook, or wire whip and bowl.<br>5. Place the splash guard over the opening of the bowl with the opened end of the splash guard away from you. | disconnect power.<br>3. Pull out the splash guard. |

## How to select accessories for use.

| | |
|---|---|
|  | **Beater – for normal to heavy mixtures:**<br>Cakes<br>Creamed/butter frostings<br>Candies<br>Cookies<br>Pie pastry<br>Biscuits<br>Quick breads<br>Mashed potatoes |
|  | **Balloon whisk – for mixtures that need incorporated air:**<br>Eggs<br>Egg whites<br>Heavy cream<br>Boiled frostings<br>Sponge cakes<br>Mayonnaise |

| | |
|---|---|
|  | **Dough hook – for mixing and kneading yeast dough:**<br>Bread<br>Rolls<br>Buns<br>Pasta dough |

## Speed control guide

| Speed | Use for | Description |
|---|---|---|
| 1 | Stirring | ● Start all mixing at speed 1 for stirring<br>● Combine dry ingredient prior to adding liquid ingredient |
| 2-3 | Slow Mixing | ● Combine dry ingredient and liquid ingredient<br>● Mashing potatoes<br>● Kneading yeast dough |
| 4-6 | Beating | ● Mixing semi-heavy batter e.g. Cookie dough<br>● Finish cake mix, doughnut and other batters |
| 7-8 | Creaming, Beating | ● Creaming butter<br>● Beating egg |
| 9-10 | Whipping | ● Whipping cream<br>● Beating egg white and boiled frostings |

## CAUTION:

1. For kneading yeast dough, always select speed 3 or lower. Using other speed higher than speed 3 may damage the mixer.
2. Do not scrape the bowl while the stand mixer is operating.
3. The bowl and beater are designed to provide thorough mixing without frequent scraping. Scraping the bowl once or twice during mixing is usually sufficient.
4. Turn the stand mixer off before scraping.
5. The stand mixer may warm up during use. Under heavy load with extended mixing time, you may not be able to comfortably touch the top of the stand mixer, this is normal.

## THERMAL PROTECTION

Your stand mixer motor is equipped with an automatic thermal protection feature which will shut your motor off if it gets too hot. If this occur, turn the speed selector Off, unplug the unit and allow it to cool down. It is normal for the mixing head to become hot after prolonged use.

## USING ACCESSORY ATTACHMENT

A number of OPTIONAL accessory attachments are available for use with your stand mixer. See the following general instructions for assembling and removing them.

ASSEMBLING OPTIONAL FRONT POWER HUB ATTACHMENTS

1. Ensure stand mixer is turned off and the unit is unplugged.
2. Flip the hub cover up, and then press down and hold the accessory release tab while inserting the accessory into the hub as far as it will go.
3. Let go of the accessory release tab and rotate the attachment slightly left and right until you hear the locking pin click into place.
4. To ensure your attachment is locked into place try pulling it out while not pressing down on the accessory release tab.

REMOVING FRONT POWER HUB ATTACHMENTS

1. Turn stand mixer off and unplug from outlet.
2. Press the attachment lock down and hold while pulling the accessory attachment out of the hub.

## CARE AND CLEANING

- Bowl and splash guard may be washed by dishwasher or using soapy water. Dry them completely before use again.

- Beater, dough hook, balloon whisk must be washed immediately by hand using soapy water. Dry them completely before using them again. DO NOT clean by dishwasher.

**NOTE:** always be sure to unplug the stand mixer before cleaning. Wipe the stand mixer with a soft, damp cloth. Do not use household or commercial cleaners. Do not immerse in water. Wipe off the beater shaft frequently, removing any residue that may accumulate.



If this logo appears on the appliance, it signifies that it should be scrapped in line with directive 2012/19/UE relating Waste Electronic and Electric Equipment (WEEE).
All dangerous substances contained in electric and electronic equipment may exert deleterious effects on the environment and human health during processing.
This explains why at the end of its useful life this appliance should not be disposed of with unsorted municipal waste.
As end consumer your role is essential in ensuring reuse, recycling or other form of value creation for this appliance. You have at your disposal several collection and recovery systems put in place by your local authority (recycling centre) and distributors.
You have the obligation of using these systems.

This product conforms to requirements of directives 2014/35/EU (superseding directive 73/23/CEE as modified by directive 93/68/CEE) and 2014/30/EU (superseding directive 89/336/CEE)

The warranty does not cover the wear parts of the product, nor the problems or damage resulting from:

(1) surface deterioration due to normal wear and tear of the product;
(2) defects or deterioration due to contact with liquids and corrosion caused by rust;
(3) any incident, abuse, misuse, alteration, disassembly or unauthorized repair;
(4) improper maintenance, improper use concerning the product or connection to an incorrect voltage;
(5) any use of accessories not supplied or not approved by the manufacturer.

The guarantee will be cancelled if the nameplate and / or serial number of the product are removed.

SCHNEIDER

*Feeling's*

***This product is imported by:***

**ADMEA, 12 rue Jules Ferry - 93110 Rosny-Sous-Bois, FRANCE**

SCHNEIDER

*Feeling's*



# MULTIFUNKTIONSSTANDMIXER

SCFP57B / SCFP57BL / SCFP57PK
SCFP57R / SCFP57S

# BEDIENUNGSANLEITUNG

Bitte lesen Sie diese Bedienungsanleitung aufmerksam durch, bevor Sie dieses Gerät verwenden.
Bewahren Sie die Bedienungsanleitung für späteres Nachschlagen gut auf.
Lesen Sie diese Bedienungsanleitung vor der Verwendung aufmerksam durch.

CE

# WICHTIGE SICHERHEITSHINWEISE

## Bei der Verwendung elektrischer Geräte müssen elementare Sicherheitshinweise stets befolgt werden, wie zum Beispiel die Folgenden:

1. Lesen Sie alle Anweisungen sorgfältig durch.
2. Um die Gefahr eines elektrischen Schlags zu vermeiden, Mixer, Netzkabel oder Stecker nicht in Wasser oder eine andere Flüssigkeit tauchen.
3. Dieses Gerät darf nicht von Kindern verwendet werden. Bewahren Sie das Gerät und sein Netzkabel für Kinder nicht zugänglich auf.
4. Das Gerät ist kein Spielzeug für Kinder.
5. Dieses Gerät kann von Kindern ab 8 Jahren und Personen mit eingeschränkten physischen, sensorischen oder geistigen

Fähigkeiten oder unzureichenden Erfahrungen und Kenntnissen verwendet werden, wenn sie beaufsichtigt werden oder in die sichere Benutzung des Gerätes eingewiesen wurden und die mit der Benutzung verbundenen Gefahren verstehen. Das Gerät ist kein Spielzeug für Kinder. Reinigung und benutzerseitige Wartung dürfen nicht von unbeaufsichtigten Kindern durchgeführt werden.

6. Dieses Gerät kann von Personen mit eingeschränkten physischen, sensorischen oder geistigen Fähigkeiten oder unzureichenden Erfahrungen und Kenntnissen verwendet werden, wenn sie beaufsichtigt werden oder in die sichere Benutzung des Gerätes eingewiesen wurden und die mit der Benutzung verbundenen Gefahren verstehen.

7. Schalten Sie das Gerät aus und trennen Sie es von der Stromversorgung, bevor Sie Zubehör wechseln oder sich in Bewegung befindlichen Teilen nähern.
8. Trennen Sie das Gerät stets von der Stromversorgung, wenn es unbeaufsichtigt ist sowie vor der Montage, Demontage oder Reinigung.
9. Verwenden Sie kein anderes Zubehör als dasjenige, das mit dem Gerät geliefert wurde.
10. Schalten Sie das Gerät aus, und ziehen Sie den Netzstecker aus der Steckdose, wenn Sie es nicht verwenden und bevor Sie Teile an- oder abbauen sowie vor dem Reinigen. Um das Gerät von der Stromversorgung zu trennen, schalten Sie es aus und ziehen den Stecker aus der Steckdose. Niemals am Kabel ziehen.

11. Vermeiden Sie den Kontakt mit in Bewegung befindlichen Teilen. Halten Sie Hände, Haare, Kleidung sowie Spachtel und andere Utensilien vom Quirl, Schneebesen oder Knethaken entfernt, um Verletzungen und/oder Schäden am Mixer zu vermeiden.
12. Entfernen Sie die Quirle vor dem Reinigen aus dem Mixer.
13. Halten Sie die Hände und Utensilien aus dem Behälter, während Sie Lebensmittel mischen, um die Gefahr einer schweren Verletzung oder einer Beschädigung des Geräts zu vermeiden. Sie können einen Spachtel verwenden, aber nur, wenn das Gerät nicht in Betrieb ist.
14. Wenn das Netzkabel oder der Netzstecker beschädigt ist, muss es bzw. er durch den Hersteller, einen Kundendienstmitarbeiter oder einen Fachmann ersetzt

werden, um eine Gefährdung zu vermeiden.

15. Die Verwendung von Anbaugeräten, die nicht vom Hersteller des Geräts empfohlen sind, kann Feuer, einen elektrischen Schlag oder die Verletzung von Personen zur Folge haben.
16. Nicht im Freien verwenden.
17. Lassen Sie das Netzkabel nicht über die Tisch- oder Thekenkante hängen, und achten Sie darauf, dass es nicht mit heißen Oberflächen wie dem Herd in Berührung kommt.
18. Das Mischen von entzündlichen Substanzen, die keine Lebensmittel sind, kann schädlich sein.
19. Verwenden Sie dieses Gerät nicht für einen anderen als den bestimmungsgemäßen Gebrauch.
20. Verwenden Sie das Gerät nicht in Gegenwart von

explosionsfähigen und/oder entzündlichen Gasen.

21. Um das Gerät von der Stromversorgung zu trennen, schalten Sie es aus und ziehen den Stecker aus der Steckdose.
22. ACHTUNG: Um eine Gefährdung durch versehentliches Deaktivieren des Überhitzungsschutzes zu vermeiden, darf dieses Gerät nicht über einen externen Schalter, wie zum Beispiel eine Zeitschaltuhr, mit Strom versorgt oder an einen Stromkreis angeschlossen werden, der regelmäßig vom Versorger ein- und ausgeschaltet wird.

# ZUSÄTZLICHE

# SICHERHEITSINFORMATIONEN

Verpolungssicherer Stecker – dieses Gerät hat einen verpolungssicheren Stecker, bei dem ein Kontakt breiter ist als der andere. Um die Gefahr eines Stromschlags zu reduzieren, passt dieser Stecker nur in einer Richtung in eine verpolungssichere Steckdose. Wenn der Stecker nicht vollständig in die Steckdose passt, drehen Sie ihn um. Passt er dann immer noch nicht, wenden Sie sich an einen qualifizierten Elektriker. Versuchen Sie nicht, diese Sicherheitsfunktion durch Modifizieren des Steckers zu entfernen.

 Für den Kontakt mit Lebensmitteln geeignet.

**WICHTIG**

**ES IST UNTERSAGT, DAS NETZKABEL SELBST AUSZUTAUSCHEN. WENN ES BESCHÄDIGFT IST, MUSS ES VOM KUNDENDIENST DES FACHHÄNDLERS, VOM HERSTELLER ODER EINER QUALIFIZIERTEN PERSON AUSGETAUSCHT WERDEN. WENN DAS GERÄT HERUNTERGEFALLEN IST, WENDEN SIE SICH BITTE AN EINEN QUALIFIZIERTEN FACHMANN, DAMIT ER DAS GERÄT VOR EINER ERNEUTEN VERWENDUNG ÜBERPRÜFT. EINE INTERNE BESCHÄDIGUNG KANN EINEN UNFALL ZUR FOLGE HABEN.**

**BEI PROBLEMEN GLEICH WELCHER ART ODER FÜR REPARATUREN WENDEN SIE SICH BITTE AN DEN KUNDENDIENST DES FACHHÄNDLERS, DEN HERSTELLER ODER EINE QUALIFIZIERTE PERSON, UM GEFAHRFEN ZU VERMEIDEN.**

## Entsorgung und Umweltschutz

Wir bitten Sie, das Gerät umweltfreundlich zu entsorgen. Nähere Informationen erhalten Sie von den zuständigen Behörden oder Recycling-Zentren.

## HINWEISE ZUM KURZEN NETZKABEL

1. Es wird ein kurzes Netzkabel (oder abnehmbares Netzkabel) mitgeliefert, um die Gefahr des Verfangens oder Stolperns aufgrund eines längeren Kabels zu mindern.
2. Längere abnehmbare Netzkabel sind lieferbar und können verwendet werden, wenn bei deren Verwendung die entsprechende Vorsicht eingehalten wird.

3. Wenn ein langes abnehmbares Netzkabel oder ein Verlängerungskabel verwendet wird,
   - Muss die elektrische Leistung des abnehmbaren Netzkabels oder des Verlängerungskabels mindestens so hoch sein wie die elektrische Leistung des Geräts.
   - Wenn das Gerät einen Erdungsanschluss hat, muss auch das Verlängerungskabel drei Leiter haben.
   - Das längere Kabel muss so verlegt werden, dass es nicht über die Tischkante herabhängt, sodass keine Kinder daran ziehen können und niemand darüber stolpert.

## ACHTUNG: Zur Vermeidung von Stromschlägen

- An eine geerdete 3-polige Schuko-Steckdose anschließen
- Den Erdungsanschluss nicht entfernen
- Keinen Adapter verwenden
- Kein Verlängerungskabel verwenden
- Das Nichtbeachten dieser Hinweise kann Tod, Feuer oder einen Stromschlag zur Folge haben.

## PRODUKTKOMPONENTEN

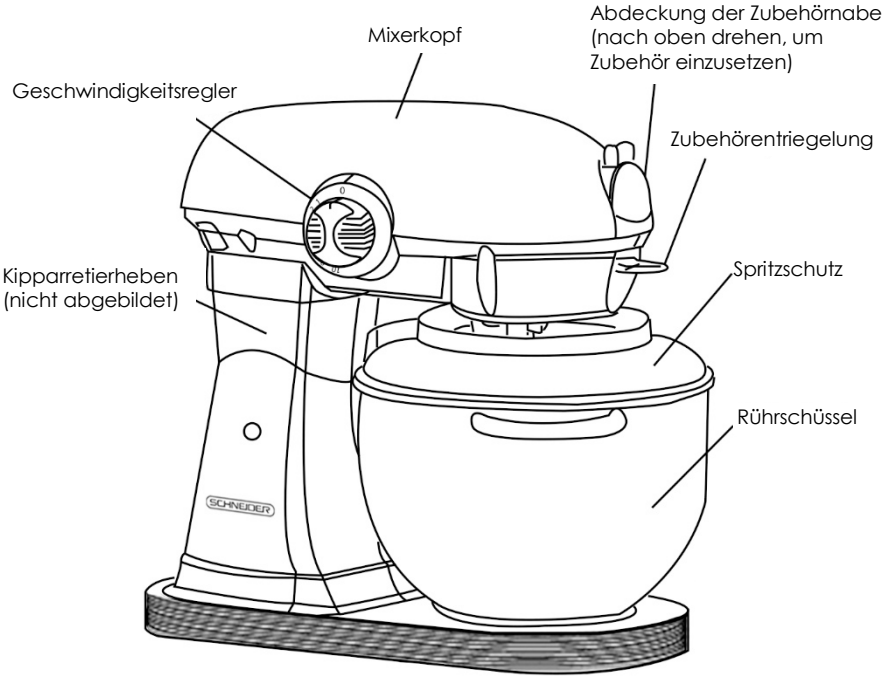

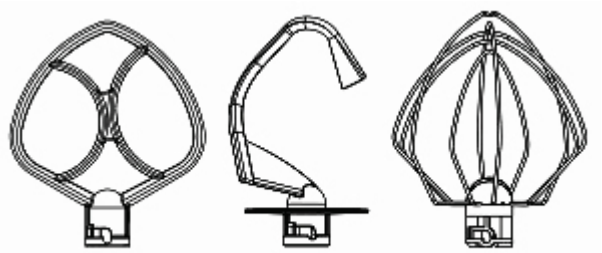

**Quirl** **Knethaken** **Schneebesen**

## VOR DER ERSTEN VERWENDUNG

1. Entfernen Sie sämtliches Verpackungsmaterial.
2. Reinigen Sie alle Teile. (Siehe Reinigung und Wartung.)
3. Stellen Sie sicher, dass die Netzspannung bei Ihnen mit den Angaben auf der Unterseite des Geräts übereinstimmt.

## VERWENDUNG

**ACHTUNG:**

- Lassen Sie den Mixer nicht länger als 10 Minuten ununterbrochen laufen, da er andernfalls überhitzt. Lassen Sie das Gerät abkühlen, bevor Sie es erneut benutzen.
- Verwenden Sie den Schneebesen nicht für schwere Mischungen, da er sonst beschädigt werden könnte. Nur wie unten dargestellt verwenden.

**Verwendung des Mixers**

## Befestigen der Rührschüssel

1. Den Geschwindigkeitsregler auf OFF (Aus) stellen.
2. Den Netzstecker ziehen bzw. den Mixer vom Stromnetz trennen.
3. Den Mixerkopf nach hinten kippen.
4. Die Rührschüssel auf den Fuß setzen.
5. Die Rührschüssel im Uhrzeigersinn drehen, bis sie einrastet.

## Entfernen der Rührschüssel

1. Den Geschwindigkeitsregler auf OFF (Aus) stellen.
2. Den Netzstecker ziehen bzw. den Mixer vom Stromnetz trennen.
3. Den Mixerkopf nach hinten kippen.
4. Die Rührschüssel gegen den Uhrzeigersinn drehen, um sie vom Fuß zu lösen.

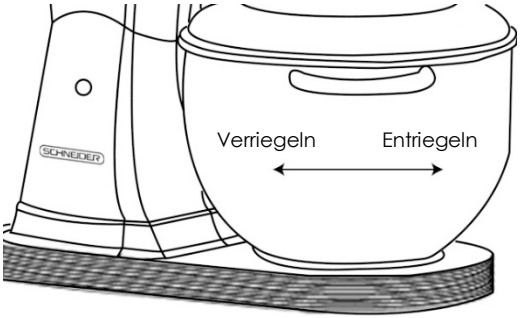

| Quirl, Knethaken oder Schneebesen befestigen | Quirl, Knethaken oder Schneebesen entfernen |
|---|---|
| 1. Den Geschwindigkeitsregler auf OFF (Aus) stellen.<br>2. Den Netzstecker ziehen bzw. den Mixer vom Stromnetz trennen.<br>3. Den Mixerkopf nach hinten kippen.<br>4. Den Qirl auf die Antriebswelle setzen und so weit wie möglich nach oben drücken.<br>5. Den Qirl gegen den Uhrzeigersinn drehen, bis er über dem Stift auf der Welle einrastet.<br>6. Den Mixer eine geerdete 3-polige Schuko-Steckdose anschließen. | 1. Den Geschwindigkeitsregler auf OFF (Aus) stellen.<br>2. Den Netzstecker ziehen bzw. den Mixer vom Stromnetz trennen.<br>3. Den Mixerkopf nach hinten kippen.<br>4. Den Qirl so weit wie möglich nach oben drücken und im Uhrzeigersinn drehen.<br>5. Den Qirl von der Antriebswelle abziehen. |

## Bedienung des Geschwindigkeitsreglers

Der Geschwindigkeitsregler sollte am Anfang immer auf der niedrigsten Stufe stehen und dann allmählich bis zur gewünschten Geschwindigkeit eingestellt werden, um zu vermeiden, dass Zutaten aus der Schüssel spritzen.

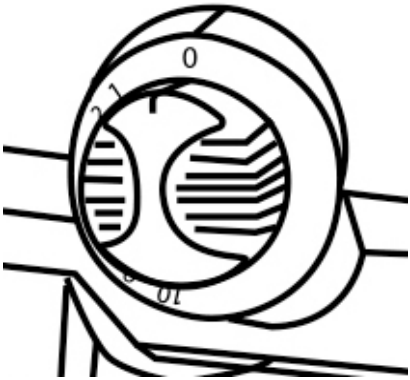


## Arretieren und Lösen des Antriebskopfs

1. Stellen Sie sicher, dass der Antriebskopf vollständig abgesenkt ist.
2. Prüfen Sie vor dem Mischen die Arretierung, indem Sie versuchen, den Antriebskopf anzuheben.
3. Ziehen Sie den Arretierhebel, um den Antriebskopf zu ENTRIEGELN, und kippen Sie den Antriebskopf vorsichtig nach hinten.

## Den Spritzschutz befestigen

1. Den Geschwindigkeitsregler auf OFF (Aus) stellen.
2. Den Netzstecker ziehen bzw. den Mixer vom Stromnetz trennen.
3. Entriegeln Sie den Antriebskopf und kippen Sie ihn nach oben.
4. Montieren Sie den Quirl, den Knethaken oder den Schneebesen und die Rührschüssel.
5. Platzieren Sie den Spritzschutz über der Öffnung der Rührschüssel, wobei die offene Seite des Spritzschutzes von Ihnen abgewandt ist.

## Den Spritzschutz entfernen

1. Den Geschwindigkeitsregler auf OFF (Aus) stellen.
2. Den Netzstecker ziehen bzw. den Mixer vom Stromnetz trennen.
3. Ziehen Sie den Spritzschutz heraus.

## Auswahl des richtigen Zubehörs

| | |
|---|---|
|  | **Qirl – für normale bis schwere Mischungen:**<br>Kuchen<br>Sahne-/Butter-Frostings<br>Pralinen<br>Gebäck<br>Blätterteig<br>Kekse<br>Quick Breads<br>Kartoffelpüree |
|  | **Schneebesen – für Mischungen, die mit Luft angereichert werden:**<br>Eier<br>Eiweiß<br>Schlagobers<br>Gekochte Frostings<br>Biskuitgebäck<br>Mayonnaise |
|  | **Knethaken – zum Mischen und Kneten von Hefeteig:**<br>Brot<br>Brötchen<br>Semmeln<br>Nudelteig |

## Anleitung für die Geschwindigkeitsregelung

| Geschwindigkeit | Verwendung für | Beschreibung |
|---|---|---|
| 1 | Rühren | ● Beginnen Sie jeden Mischvorgang mit Stufe 1 (Rühren)<br>● Trockene Zutaten vor der Zugabe von flüssigen Zutaten verrühren |
| 2-3 | Langsames Mischen | ● Trocken Zutaten und flüssige Zutaten verrühren<br>● Kartoffeln zu Brei verarbeiten<br>● Hefeteig kneten |
| 4-6 | Quirlen | ● Mittelschweren Teig mischen<br>● Kuchenmischung fertigstellen, Krapfen- und andere Teige |
| 7-8 | Aufrahmen, schaumig schlagen | ● Butter schaumig schlagen<br>● Ei schaumig schlagen |
| 9-10 | Schlagen | ● Sahne schlagen<br>● Eiweiß und gekochte Frostings schlagen |

## ACHTUNG:

1. Zum Kneten von Hefeteig stets Stufe 3 oder niedriger wählen. Wenn Sie eine höhere Stufe als Stufe 3 verwenden, kann der Mixer beschädigt werden.
2. Schaben Sie nicht in der Rührschüssel, während der Mixer in Betrieb ist.
3. Die Rührschüssel und der Quirl sind dahingehend konzipiert, dass sie ohne häufiges Schaben gründliche mixen. Für gewöhnlich genügt es, die Rührschüssel ein- oder zweimal während eines Mischvorgangs abzuschaben.
4. Schalten sie den Mixer vor dem Schaben aus.
5. Der Mixer kann sich während des Betriebs erwärmen. Bei hoher Belastung und einem länger andauernden Mischvorgang können Sie die Oberseite des Mixers eventuell nicht ohne Weiteres berühren. Dies ist normal.

## ÜBERHITZUNGSSCHUTZ

Ihr Standmixer ist mit einem automatischen Überhitzungsschutz ausgestattet, der den Motor abschaltet, sobald er zu heiß wird. Wenn dieser Fall eintritt, stellen Sie den Geschwindigkeitsregler auf „Aus“, ziehen Sie den Netzstecker und lassen Sie das Gerät abkühlen. Es ist normal, dass der Mischkopf nach längerem Gebrauch heiß wird.

## VERWENDUNG VON ZUBEHÖRTEILEN

Es gibt eine Reihe von OPTIONALEN Anbauteilen, die Sie mit Ihrem Standmixer verwenden können. Informationen zur Montage und Demontage dieser Anbauteile entnehmen Sie bitte der folgenden allgemeinen Anleitung.

MONTAGE VON OPTIONALEN ANBAUTEILEN FÜR DIE ZUBEHÖRNABE

1. Stellen sie sicher, dass der Standmixer ausgeschaltet und vom Netz getrennt ist.
2. Drehen Sie die Nabenabdeckung nach oben und drücken Sie den Zubehörfreigabeknopf, während Sie das Zubehörteil so weit wie möglich in die Zubehörnabe drücken.
3. Lassen Sie den Zubehörfreigabeknopf los und drehen Sie das Zubehörteil leicht nach rechts und links, bis Sie den Arretierstift einrasten hören.
4. Um sicherzustellen, dass das Zubehörteil richtig eingerastet ist, versuchen Sie es herauszuziehen, ohne den Zubehörfreigabeknopf zu drücken.

ENTFERNEN VON ZUBEHÖRTEILEN VON DER ZUBEHÖRNABE

1. Schalten Sie den Standmixer aus und ziehen Sie den Netzstecker.
2. Drücken Sie die Zubehörverriegelung nach unten, während Sie das Zubehörteil aus der Zubehörnabe ziehen.

## PFLEGE UND REINIGUNG

- Rührschüssel und Spritzschutz können in der Spülmaschine oder in Spülwasser gereinigt werden. Trocknen Sie sie vollständig ab, bevor Sie sie erneut verwenden.
- Quirl, Knethaken und Schneebesen müssen sofort von Hand mit Spülwasser gespült werden. Trocknen Sie sie vollständig ab, bevor Sie sie erneut verwenden. NICHT in der Spülmaschine reinigen.

**HINWEIS:** Achten Sie stets darauf, den Netzstecker des Mixers zu ziehen, bevor Sie ihn reinigen. Wischen Sie den Standmixer mit einem weichen, feuchten Tuch ab. Verwenden Sie keine Haushalts- oder handelsüblichen Reinigungsmittel. Nicht in Wasser eintauchen. Wischen Sie die Antriebswelle häufig ab, sodass sich keine Rückstände ansammeln.



Wenn sich dieses Logo auf dem Gerät befindet, muss das Gerät nach Richtlinie 2012/19/EU über Elektro- und Elektronikgeräte-Abfall (WEEE) entsorgt werden.
In elektrischen und elektronischen Geräten enthaltene gefährliche Stoffe können bei der Verarbeitung die Umwelt und die menschliche Gesundheit schädigen.

Deshalb darf dieses Gerät am Ende seiner Nutzungsdauer nicht mit dem unsortierten Hausmüll entsorgt werden.
Als Endverbraucher spielen Sie eine wichtige Rolle bei der Gewährleistung der Wiederverwendung, des Recyclings oder einer anderen Form der Wertschöpfung aus diesem Gerät. Mehrere Sammel- und Verwertungssysteme stehen zu Ihrer Verfügung, die von den lokalen Behörden (Recycling-Zentren) und Vertriebshändlern eingerichtet wurden.
Sie sind verpflichtet, diese Systeme zu nutzen.

Dieses Produkt entspricht den Anforderungen der Richtlinien 2014/35/EU (die Richtlinie 73/23/EWG in der durch die Richtlinie 93/68/CEE geänderten Fassung ersetzt) und 2014/30/EU (die Richtlinie 89/336/CEE ersetzt).

Diese Garantie deckt keine Verschleißteile des Produkts noch Probleme oder Beschädigungen, die resultieren aus:

(1) Oberflächenschäden aufgrund normalen Verschleißes;
(2) Defekte oder Schäden aufgrund des Kontakts mit Flüssigkeiten und Korrosion;
(3) einer Störung, Missbrauch, unsachgemäßer Verwendung, einer Veränderung, Demontage oder nicht autorisierten Reparatur;
(4) unsachgemäßer Wartung, unsachgemäßer Verwendung des Produkts oder Anschluss an eine falsche Spannung;
(5) der Verwendung von Zubehör, das nicht mitgeliefert oder vom Hersteller nicht genehmigt wurde.

Die Garantie verfällt, wenn das Namensschild und/oder die Seriennummer des Produkts entfernt wurden.

SCHNEIDER

Feeling's

*Dieses Produkt wurde importiert von:*

**ADMEA, 12 rue Jules Ferry - 93110 Rosny-Sous-Bois,**

**FRANKREICH**

SCHNEIDER

Feeling's



# MULTIFUNCTIONELE KEUKENMACHINE

SCFP57B / SCFP57BL / SCFP57PK /
SCFP57R / SCFP57S

# GEBRUIKSHANDLEIDING

Lees deze instructies a.u.b. zorgvuldig door voordat u dit apparaat in gebruik neemt.
Bewaar deze instructies a.u.b. als naslagwerk.
Lees deze handleiding a.u.b. zorgvuldig voorafgaand aan gebruik.

CE

# BELANGRIJKE

# VEILIGHEIDSVOORSCHRIFTEN

## Wanneer u elektrische apparatuur gebruikt, moeten altijd bepaalde algemene voorzorgsmaatregelen worden getroffen, waaronder de volgende:

1. Lees alle instructies zorgvuldig.
2. Om het risico op elektrische schokken te voorkomen, plaats de mixer, kabel of stekker nooit in water of andere vloeistoffen.
3. Dit apparaat mag niet worden gebruikt door kinderen. Houd het apparaat en de kabel ervan buiten bereik van kinderen.
4. Laat kinderen het apparaat niet als speelgoed gebruiken.
5. Dit apparaat kan worden gebruikt door kinderen vanaf 8 jaar en personen met gereduceerde fysieke, zintuiglijke of mentale capaciteiten, of met een tekort

aan kennis en ervaring, vooropgesteld dat zij onder toezicht staan of instructies hebben gekregen m.b.t. veilig gebruik van het apparaat en de mogelijke risico's begrijpen. Laat kinderen het apparaat niet als speelgoed gebruiken. Reiniging en gebruikersonderhoud mogen niet worden uitgevoerd door kinderen die niet onder toezicht worden gehouden.

6. Apparaten kunnen worden gebruikt door personen met gereduceerde fysieke, zintuiglijke of mentale capaciteiten, of met een tekort aan kennis en ervaring, vooropgesteld dat zij onder toezicht staan of instructies hebben gekregen m.b.t. veilig gebruik van het apparaat en de mogelijke risico's begrijpen.
7. Schakel het apparaat uit en trek de stekker uit het stopcontact voordat u accessoires verwisselt

of onderdelen wilt hanteren die tijdens het gebruik bewegen.

8. Haal altijd de stekker van het apparaat uit het stopcontact als deze onbeheerd wordt achtergelaten en voorafgaand aan assemblage, demontage of reiniging.
9. Gebruik geen accessoires anders dan die meegeleverd met het apparaat.
10. Schakel het apparaat uit en trek de stekker uit het stopcontact wanneer niet in gebruik, voordat u onderdelen bevestigt of verwijdert en voorafgaand aan reiniging. Om los te koppelen, schakel het apparaat uit, houd de stekker vast en trek deze uit het stopcontact. Trek nooit aan de kabel.
11. Vermijd contact met bewegende onderdelen. Houd tijdens gebruik niet alleen handen, haar en kleding, maar ook spatels en ander

keukengerei uit de buurt van kloppers, gardes of deeghaken om letsel en/of beschadiging van de mixer te voorkomen.

12. Koppel de kloppers los van de mixer voordat u deze afwast.
13. Houd handen en ander keukengerei uit de mengkom terwijl u voedsel mengt, om het risico op ernstig persoonlijk letsel of beschadiging van het apparaat te voorkomen. U kunt eventueel een schraper gebruiken, maar uitsluitend wanneer het apparaat niet draait.
14. Een beschadigde voedingskabel moet worden vervangen door de fabrikant, servicevertegenwoordiging van de fabrikant of een dergelijke gekwalificeerde persoon om gevaarlijke situaties te voorkomen.
15. Het gebruik van uitbreidingen niet aanbevolen of verkocht

door de fabrikant van het apparaat kan leiden tot brand, elektrische schokken of persoonlijk letsel.

16. Gebruik het apparaat niet buitenshuis.
17. Laat de kabel niet over de rand van een tafel of keukenblad hangen noch hete oppervlaktes aanraken, waaronder fornuizen.
18. Het mixen van ontvlambare stoffen die geen voedsel zijn kan schadelijk zijn.
19. Gebruik dit apparaat niet voor andere doeleinden dan het beoogde gebruik.
20. Niet gebruiken in de aanwezigheid van ontplofbare en/of ontvlambare dampen.
21. Om los te koppelen, schakel het apparaat uit en trek vervolgens de stekker uit het stopcontact.
22. OPGELET: om gevaarlijke situaties wegens een onverwachte terugstelling van de thermische

beveiligingsonderbreking te voorkomen, mag dit apparaat niet van stroom worden voorzien via een externe schakeleenheid, zoals een timer, of worden aangesloten op een circuit dat regelmatig in en uit wordt geschakeld.

## AANVULLENDE VEILIGHEIDSINFORMATIE

Gepolariseerde stekker – dit apparaat is voorzien van een gepolariseerde stekker – het ene uitsteeksel is breder dan het andere. Om het risico op elektrische schokken te voorkomen, zal deze stekker op slechts één manier in een gepolariseerd stopcontact passen. Als de stekker niet volledig in het stopcontact past, probeer de stekker om te keren. Als het nog steeds niet past, neem contact op met een gekwalificeerde

elektromonteur. Probeer deze beveiliging niet te verwijderen door de stekker op enigerlei wijze te modificeren.

 Geschikt voor contact met voedsel.

**BELANGRIJK**

**HET IS VERBODEN DE VOEDINGSKABEL ZELF TE VERVANGEN. EEN BESCHADIGDE KABEL MOET WORDEN GEREPAREERD DOOR DE KLANTENDIENST, PLAATSELIJKE DISTRIBUTEURS, DE FABRIKANT OF EEN DERGELIJKE GEKWALIFICEERDE PERSOON.**

**ALS HET APPARAAT IS GEVALLEN, VRAAG EEN PROFESSIONEEL EN GEKWALIFICEERD PERSOON A.U.B. HET APPARAAT TE INSPECTEREN VOORDAT U DEZE WEER GEBRUIKT. INTERNE BESCHADIGING KAN TOT ONGELUKKEN LEIDEN.**

**NEEM VOOR ENIGERLEI PROBLEMEN OF REPARATIES CONTACT OP MET DE KLANTENDIENST, PLAATSELIJKE DISTRIBUTEURS, DE FABRIKANT OF EEN DERGELIJKE GEKWALIFICEERDE PERSOON OM RISICO'S TE VOORKOMEN.**

## Afdanken en verantwoordelijkheid voor het milieu:

Wij verzoeken u het apparaat op milieuvriendelijke en verantwoordelijke wijze af te danken. Neem voor meer informatie contact op met uw gemeente of recyclingcentra.

## INSTRUCTIES VOOR DE KORTE KABEL

1. Het apparaat wordt geleverd met een korte voedingskabel (of afneembare voedingskabel) om de risico's op verstrikking of struikelen die gepaard gaan met een langere kabel te voorkomen.
2. Langere afneembare voedingskabels of verlengsnoeren zijn verkrijgbaar en mogen worden gebruikt vooropgesteld dat dit voorzichtig wordt gedaan.
3. Als een langere afneembare voedingskabel of verlengsnoer wordt gebruikt,
   - Moet de nominale stroomspecificatie van de afneembare voedingskabel of het verlengsnoer minstens zo groot zijn als de nominale stroomspecificatie van het apparaat.
   - Als het apparaat van het geaarde type is, moet het verlengsnoer een drie-aderige massakabel zijn, en
   - de langere kabel moet zodanig worden neergelegd dat deze niet over de tafel of het keukenblad hangt waar kinderen er aan kunnen trekken of er iemand over kan struikelen.

## OPGELET: om het risico op elektrische schokken te voorkomen:

- Aansluiten op een geaard stopcontact met 3 gaten
- De massa-uitgang niet verwijderen
- Geen adapter gebruiken
- Geen verlengsnoer gebruiken
- Deze instructies niet opvolgen kan leiden tot fataal letsel, brand of elektrische schokken.

# OVERZICHT VAN UW PRODUCT

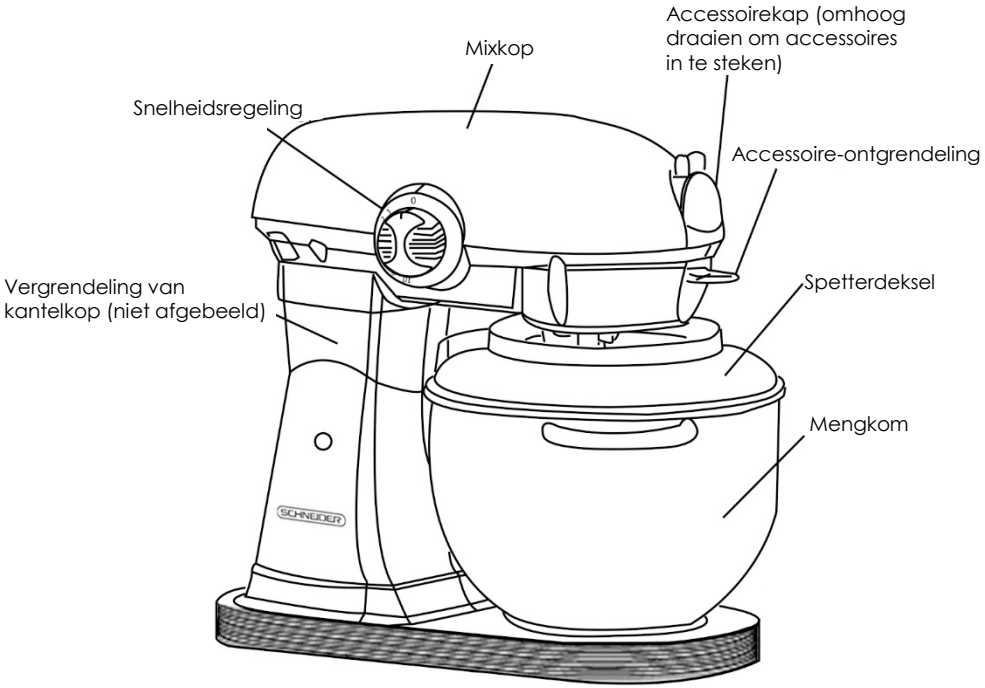


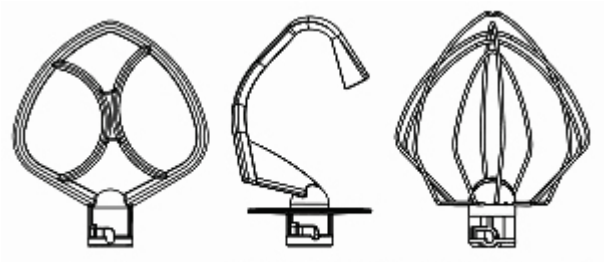

**Klopper** **Deeghaak** **Ballongarde**

## VÓÓR HET EERSTE GEBRUIK

1. Verwijder alle verpakkingsmaterialen.
2. Was de onderdelen af. (Zie "Reiniging en onderhoud".)
3. Voordat u de stekker in het stopcontact steekt, controleer of uw netspanning overeenkomt met die gespecificeerd op de onderzijde van uw apparaat.

## GEBRUIKSAANWIJZINGEN

**OPGELET:**

- Laat de mixer nooit langer dan 10 minuten draaien – het apparaat zal oververhit raken. Laat het apparaat afkoelen voordat u deze weer gebruikt.
- Gebruik de ballongarde niet voor zware mengsels – risico op beschadiging. Uitsluitend gebruiken volgens het overzicht hieronder.

### Uw mixer gebruiken

### De mengkom bevestigen

1. Draai de snelheidsregeling naar UIT.
2. Haal de stekker uit het stopcontact.
3. Kantel de motorkop achterover.
4. Plaats de mengkom op de klembasis.
5. Draai de mengkom rechtsom om deze in de basis vast te zetten.

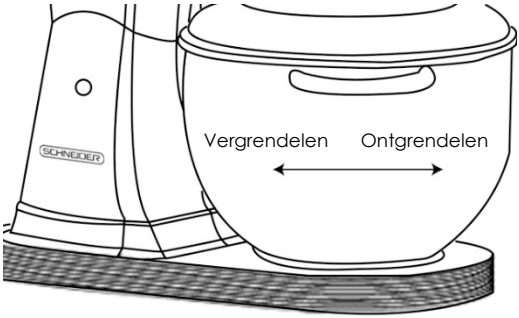


### De mengkom verwijderen

1. Draai de snelheidsregeling naar UIT.
2. Haal de stekker uit het stopcontact.
3. Kantel de motorkop achterover.
4. Draai de mengkom linksom om deze van de basis te ontgrendelen.

| De klopper, deeghaak of ballongarde bevestigen | De klopper, deeghaak of ballongarde verwijderen |
|---|---|
| 1. Draai de snelheidsregeling naar UIT.<br>2. Haal de stekker uit het stopcontact.<br>3. Kantel de motorkop achterover.<br>4. Schuif de klopper op de klopperschacht en druk deze zo ver mogelijk omhoog.<br>5. Draai de klopper linksom om de klopper over de pin op de schacht te haken.<br>6. Steek de stekker in een geaard stopcontact met 3 ingangen. | 1. Draai de snelheidsregeling naar UIT.<br>2. Haal de stekker uit het stopcontact.<br>3. Kantel de motorkop achterover.<br>4. Druk de klopper zo ver mogelijk omhoog en draai vervolgens rechtsom.<br>5. Trek de klopper van de klopperschacht af. |

**De snelheidsregeling gebruiken**

De snelheidsregeling dient altijd op de laagste snelheid te worden ingesteld voordat u aan de slag gaat. Verhoog de snelheid vervolgens geleidelijk aan tot op de gewenste snelheid om te voorkomen dat de ingrediënten uit de mengkom spetteren

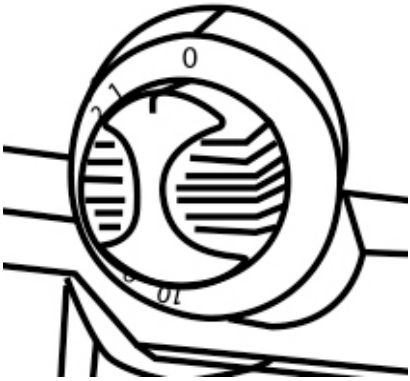


**De motorkop vergrendelen en ontgrendelen**

1. Zorg ervoor dat de motorkap volledig omlaag zit.
2. Voordat u begint met mixen, test de vergrendeling door de kop proberen op te heffen.
3. Trek de vergrendelhendel omhoog om de motorkop te ONTGRENDELEN en til de motorkop voorzichtig achterover.

| De spetterkap bevestigen | De spetterkap verwijderen |
|---|---|
| 1. Draai de snelheidsregeling naar UIT.<br>2. Trek de stekker uit het stopcontact.<br>3. Ontgrendel de motorkop en trek deze achterover.<br>4. Bevestig de platte klopper, deeghaak of draadgarde en kom.<br>5. Plaats de spetterkap over de opening van de mengkom met het geopende einde van de spetterkap van u vandaan gericht. | 1. Draai de snelheidsregeling naar UIT.<br>2. Haal de stekker uit het stopcontact.<br>3. Trek de spetterkap van het apparaat af. |

## De te gebruiken accessoires selecteren

| | |
|---|---|
|  | **Klopper – voor normale tot zware mengsels:**<br>Cake<br>Room-/boterlagen<br>Snoepgoed<br>Koekjes<br>Taarten<br>Beschuit<br>Snelle broodjes<br>Aardappelpuree |
|  | **Ballongarde – voor luchtige mengsels:**<br>Eieren<br>Eiwit<br>Zware room<br>Gekookte suikerlagen<br>Eierkoek<br>Mayonaise |

| | |
|---|---|
|  | **Deeghaak – voor het mixen en kneden van gistdeeg:**<br>Brood<br>Puntjes<br>Bolletjes<br>Pastadeeg |

## Overzicht van de snelheidsregeling

| Snelheid | Gebruiken voor | Beschrijving |
|---|---|---|
| 1 | Roeren | ● Start al het mixen op snelheid 1 om te roeren<br>● Combineer droge ingrediënten voordat u vloeibare ingrediënten toevoegt |
| 2-3 | Traag mixen | ● Combineer droge en vloeibare ingrediënten<br>● Aardappelen pureren<br>● Gistdeeg kneden |
| 4-6 | Kloppen | ● Halfzwaar beslag mixen zoals koekjesdeeg<br>● Cakemix, donuts en andere soorten beslag afwerken |
| 7-8 | Opromen, kloppen | ● Boter afromen<br>● Eieren kloppen |
| 9-10 | Schuimen | ● Room schuimen<br>● Eiwit en gekookte suikerlagen kloppen |

## OPGELET:

1. Selecteer altijd snelheid 3 of lager om gistdeeg te kneden. De mixer kan beschadigd raken als u andere snelheden hoger dan snelheid 3 gebruikt.
2. Schraap de kom niet uit terwijl de mixer werkt.
3. De mengkom en klopper zijn ontworpen om grondig te mixen zonder vaak te hoeven schrapen. De kom een- of tweemaal uitschrapen tijdens het mixen is gewoonlijk afdoende.
4. Schakel de mixer uit voordat u de zijden van de kom schraapt.
5. De mixer kan warm worden tijdens gebruik. Wanneer u een lange tijd met zware belasting mixt, kan het gebeuren dat de top van de mixer niet comfortabel aan kan worden geraakt; dit is normaal.

## THERMISCHE BEVEILIGING

De motor van uw mixer is voorzien van een automatische thermische beveiligingfunctie waardoor de motor zal uitschakelen wanneer deze te heet wordt. Schakel de snelheidsregeling in dit geval uit, trek de stekker uit het stopcontact en laat het apparaat afkoelen. Het is normaal dat de mixkop heet wordt na langdurig gebruik.

## ACCESSOIRES/UITBREIDINGEN GEBRUIKEN

Er zijn verschillende OPTIONELE accessoires verkrijgbaar voor gebruik met uw keukenmachine. Lees de volgende algemene instructies om deze te monteren en verwijderen.

OPTIONELE ACCESSOIRES MONTEREN OP DE ACCESSOIREKOPPELING

1. Zorg ervoor dat de mixer is uitgeschakeld en de stekker uit het stopcontact is getrokken.
2. Draai de accessoirekap omhoog en houd het ontgrendelpalletje voor de accessoires ingedrukt terwijl u het accessoire zo ver mogelijk in de koppeling steekt.
3. Laat het ontgrendelpalletje los en draai het accessoire ietwat naar links en rechts totdat u de vergrendelpin op zijn plek hoort klikken.
4. Probeer het accessoire uit te trekken terwijl u het ontgrendelpalletje niet indrukt om te controleren of uw accessoire goed vast zit.

ACCESSOIRES LOSKOPPELEN VAN DE ACCESSOIREKOPPELING

1. Schakel de mixer uit en haal de stekker uit het stopcontact.
2. Druk de accessoirevergrendeling omlaag en houd deze vast terwijl u het accessoire uit de koppeling trekt.

## REINIGING EN ONDERHOUD

- De mengkom en spetterkap kunnen in de vaatwasser of in een sopje worden gewassen. Laat de onderdelen volledig drogen voordat u deze weer gebruikt.

- De klopper, deeghaak en ballongarde moeten onmiddellijk met de hand in een sopje worden gewassen. Laat de onderdelen volledig drogen voordat u deze weer gebruikt. NIET reinigen in de vaatwasser.

**OPMERKING:** Haal altijd de stekker uit het stopcontact voordat u de mixer reinigt. Veeg de mixer af met een zacht, vochtig doekje. Gebruik geen huishoudelijke of commerciële reinigingsmiddelen. Nooit in water dompelen. Veeg de klopperschacht regelmatig af om enigerlei ophoping van restjes te verwijderen.



Als dit logo op het apparaat staat, betekent dit dat het product moet worden afgedankt in overeenstemming met de richtlijn 2012/19/UE m.b.t. elektronische en elektrische afvalapparatuur (WEEE).
Alle schadelijke stoffen waaruit elektrische en elektronische apparatuur bestaat kunnen tijdens hun verwerking schadelijke gevolgen hebben voor het milieu en de volksgezondheid.
Daarom mag dit apparaat aan het einde van de levensduur ervan niet als ongescheiden huishoudelijk afval worden afgevoerd.
Als eindgebruiker is uw rol essentieel om hergebruik, recycling of andere vormen van waardecreatie voor dit apparaat te garanderen. U hebt beschikking over verschillende inzamel- en terugwinsystemen verstrekt door uw plaatselijke autoriteiten (recyclingcentra) en distributeurs.
U bent verplicht gebruik te maken van deze systemen.

Dit product voldoet aan de vereisten van richtlijnen 2014/35/EU (ter vervanging van richtlijn 73/23/CEE zoals gewijzigd door richtlijn 93/68/CEE) en 2014/30/EU (ter vervanging van richtlijn 89/336/CEE)

De garantie dekt geen slijtende onderdelen van het product, noch problemen of beschadiging als een resultaat van:

(1) degradatie van de oppervlakte wegens normale slijtage van het product;
(2) defecten of degradatie wegens contact met vloeistoffen en corrosie veroorzaakt door roest;
(3) enigerlei ongelukken, verkeerd gebruik, misbruik, modificatie, ontmanteling of ongeautoriseerde reparaties;
(4) incorrect onderhoud, incorrect gebruik m.b.t. het product of aansluiting op een incorrecte spanning;
(5) enigerlei gebruik van accessoires niet geleverd of niet goedgekeurd door de fabrikant.

De garantie komt te vervallen als het naamplaatje en/of serienummer van het product is verwijderd.

SCHNEIDER

Feeling's

*Dit product is geïmporteerd door:*

**ADMEA, 12 rue Jules Ferry - 93110 Rosny-Sous-Bois, FRANKRIJK**