Schéma d'encastrement

avintage — FR

AVI88G2

Cave de service
Intégrable en colonne
Niche 88
Double zone
51 bouteilles

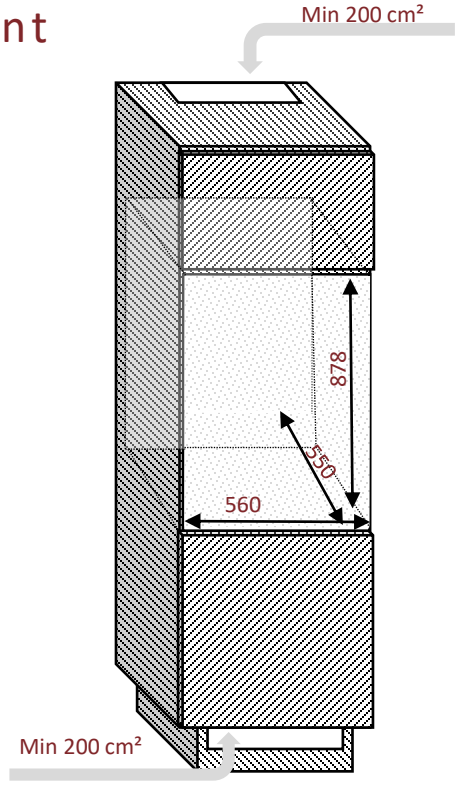

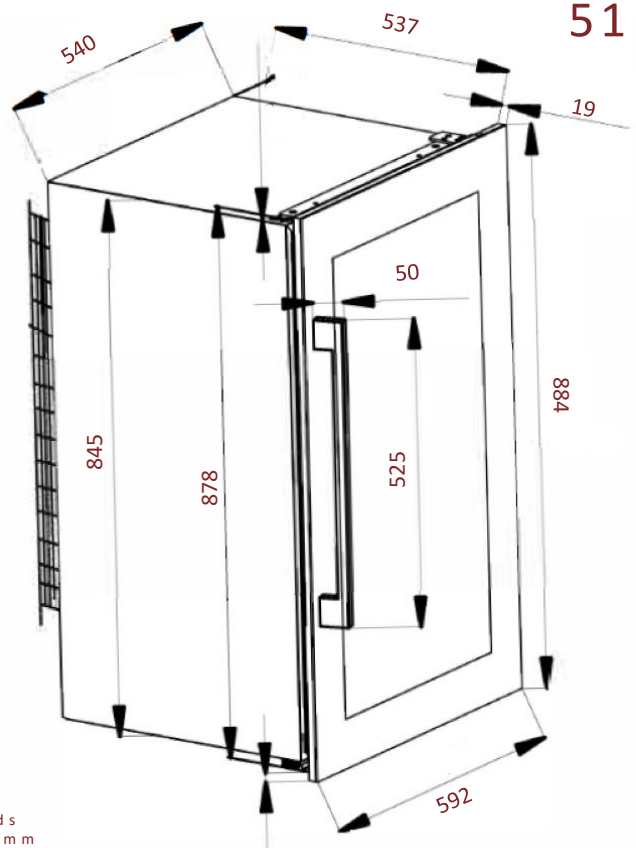

Hauteur pieds réglables: 15 mm

Poignée
Poignée ton sur ton

Débordement de la porte
Débordement de la porte par rapport au corps de la cave
Haut: 19,5 mm et bas: 19,5 mm
Droite et gauche: 26 mm

Débordement de la porte sur le meuble
Haut et bas: 3 mm
Droite et gauche: 16 mm

Dimensions nettes
LxPxH
592 x 556 x 884

Ventilation
Laisser des ventilations hautes et basses pour le bon fonctionnement de l'appareil

www.avintage.com

Données en millimètres