HKoenig

stc60

Instruction Manual

Manuel d'instructions
Bedienungsanleitung
Gebruiksaanwijzing
Manual de instrucciones
Manuale d'uso
Manual de instruções
Instrukcja obsługi



Vacuum cleaner

Aspirateur
Staubsauger
Stofzuiger
Aspiradora
Aspirapolvere
Aspirador
Odkurzacz

ENGLISH

SAFETY DIRECTIONS

1. For the first operation, it is advisable to read the manual carefully before hand and keep it properly for future use.
2. Before the first operation, make sure the dust cup or the dust bag is properly installed.
3. Make sure the power supply is 220-240V~ 50/60Hz
4. Do not vacuum water and inflammable material.
5. Do not vacuum burning material and ashes.
6. Do not use the machine without a motor protection filter filled.
7. Please change the dust bag immediately when it was damaged.
8. Do not store or use the machine close to high temperature places.
9. Dot not let children use the machine in case of danger.
10. If abnormal noise, smell, smoke or any other failure or breakage is found during the operation, you should turn off the switch and unplug it. Then contact with your service center for repair. Do not repair by yourself.
11. If the supply cord is damaged, it must be replaced by the manufacturer or its service agent or a similarly qualified person in order to avoid a hazard.
12. This appliance may be used by persons with reduced physical, sensory or mental capabilities or lack of experience or knowledge, provided that they are supervised or instructed in the safe use of the appliance and that they fully understand the potential hazards.
13. Children should be supervised to ensure that they do not play with the appliance.
14. The plug must be removed from the power socket before any maintenance or replacement.

15. This appliance may be used by children of at least 8 years of age, as long as they are supervised and have been given instructions about using the appliance safely and are fully aware of the dangers involved.
16. Cleaning and maintenance should not be carried out by children unless they are at least 8 years of age and are supervised by an adult.
17. Keep the appliance and its power cord out of reach of children under 8 years of age.
18. When using electrical equipment, safety precautions must always be taken to prevent the risk of fire, electric shock and/or injury in the event of misuse.
19. Make sure that the voltage rating on the typeplate corresponds to your main voltage of your installation. If this is not the case, contact the dealer and do not connect the unit
20. Please keep this document at hand and give it to the future owner in case of transfer of your device.
21. Never leave the unit unattended while in operation.
22. The device must not be used if it has been dropped, it obvious signs of damage are visible or if it has leaks.
23. When using electrical equipment, safety precautions must always be taken to prevent the risk of fire, electric shock and/or injury in the event of misuse.

24. Make sure that the voltage rating on the typeplate corresponds to your main voltage of your installation. If this is not the case, contact the dealer and do not connect the unit.
25. Never leave the unit unattended while in operation.
26. Please keep this document at hand and give it to the future owner in case of transfer of your device.
27. The device must not be used if it has been dropped, it obvious signs of damage are visible or if it has leaks.
28. Your appliance has been designed for domestic use only. It is not intended for use in the following situations which are not covered by the warranty:

    - in staff kitchen areas in shops, offices and other professional environments,

    - in farm hostels,

    - by guests in hotels, motels and other residential environments,

    - in bed and breakfast type environments.

MAIN PART IDENTIFICATION

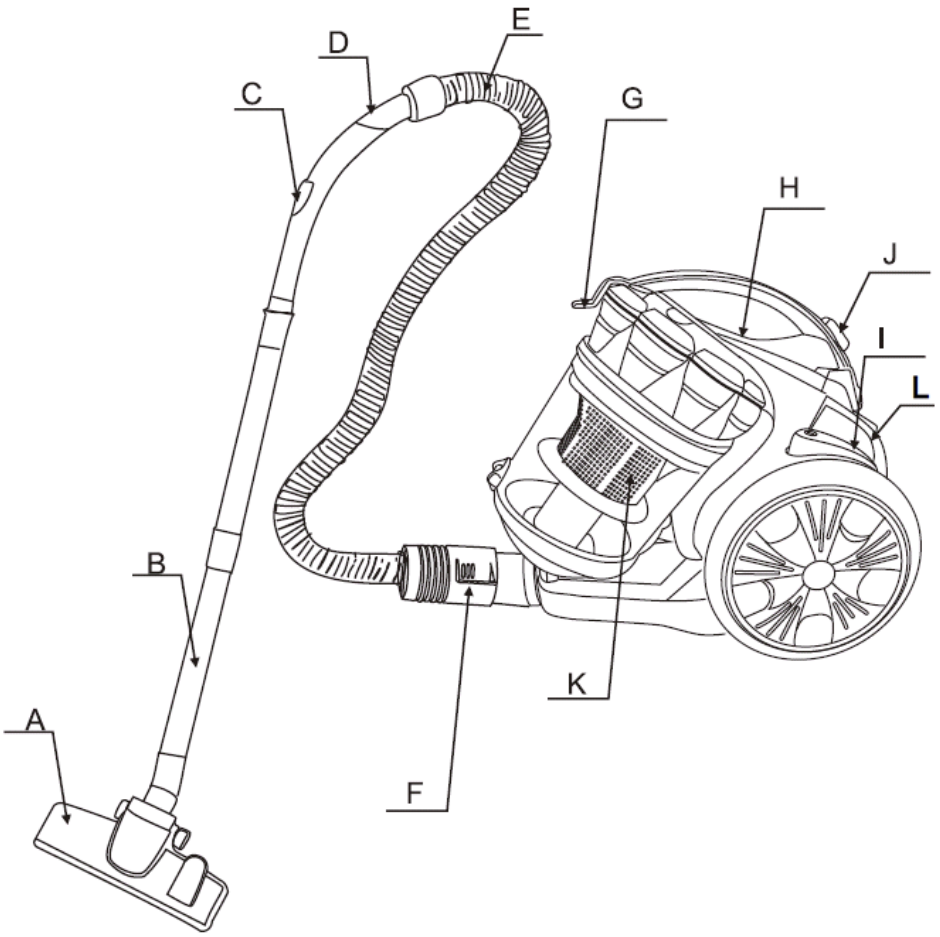

A. Floor Brush	G. Handle
B. Tube	H. On/Off Switch
C. Airflow Control	I. Cord Button
D. Bend Tube	J. Dust Cup Clip
E. Hose	K. Multi-cyclonic Plastic Filter
F. Hose Connector	L. Speed Control Button

BRIEF INTRODUCTION

This model features exquisite appearance, graceful in color, reasonable in internal structure. this is multi-cyclone with plastic filter vacuum cleaner with foot push switch and automatic wire rolling button on it, and also have many absorbing attachments. It features low noise and high efficiency. It makes your life comfortable if you choose this machine

For the sake of safety, please comply with following instruction

1. After using, don't pull the power cable when you want to stop the power.

2. Don't run the appliance over the power cable when operating.



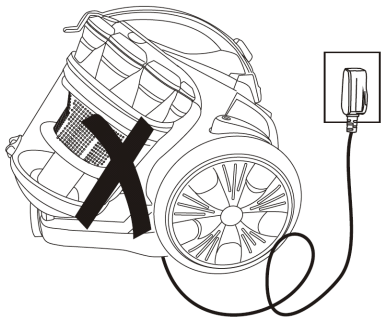

3. Don't absorb the burning cigarette.

4. Don't absorb water or other liquid.





5. Don't absorb sharp things or too heavy things.

6. Don't place it near heat source.



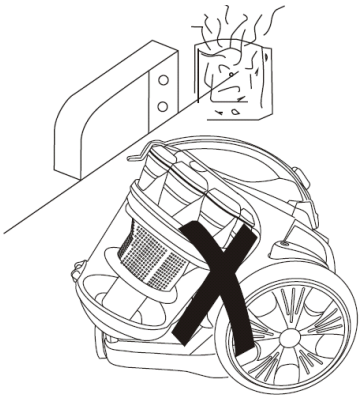

HOW TO USE

1. Preparation

(1) Let the end of the hose insert into the air intake socket until clicking position.

(2) After using, push the button on the hose and pull the end out.

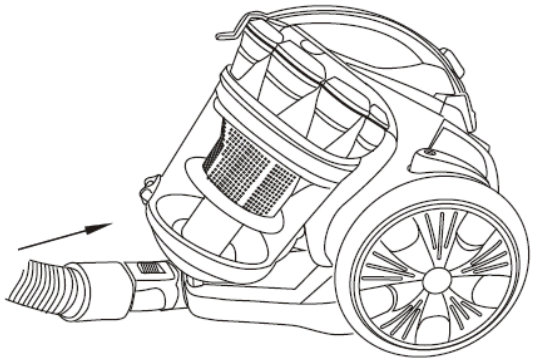

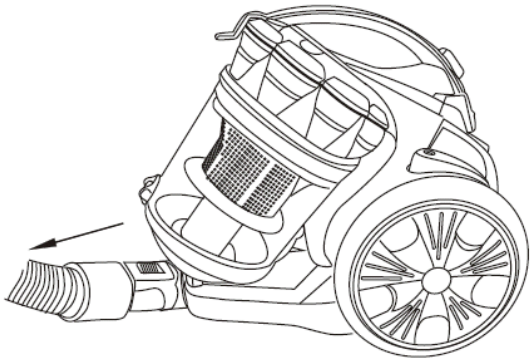

(3) Fit the extension tube to the handle, tube and tube to floor brush as showing in the picture.

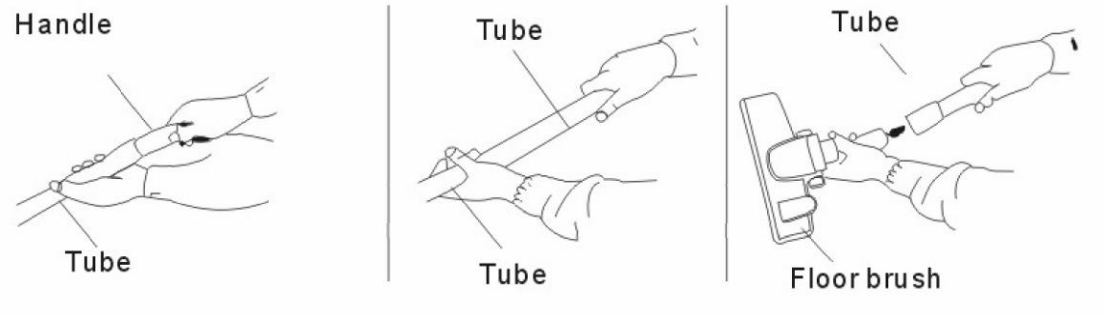

2. Using the machine

Pull out the wire to suitable length, insert the plug into power socket. Then press the switch to run the machine. The vacuum cleaner begins to work. The part, which can adjust wind volume, is on the handle.

*Attention: Don't extend the cable beyond the RED mark.

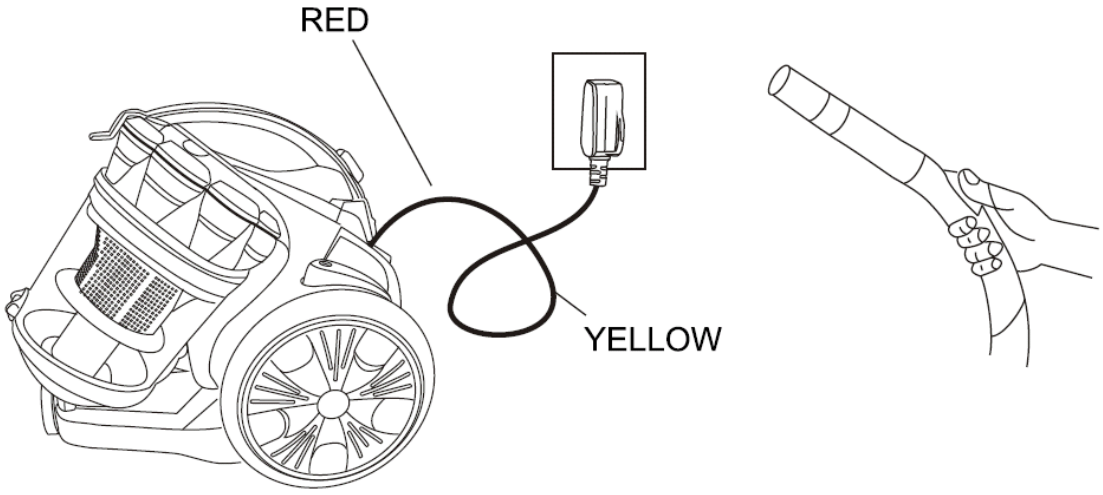

3. Using accessories for the floor.

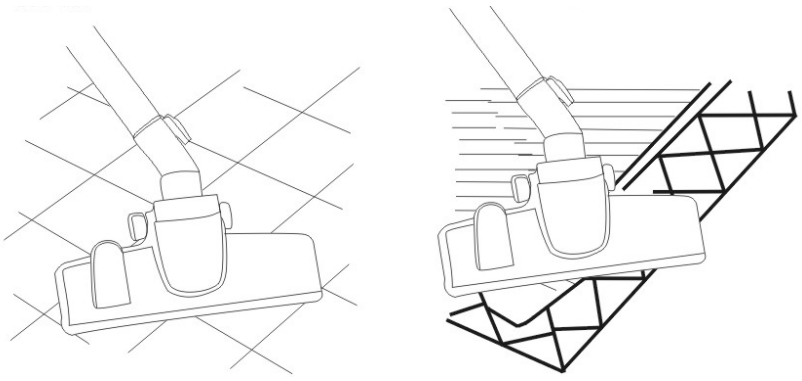

4. Power and Cord Rewind Function

Your Vacuum Cleaner is equipped with an automatic cord rewind and power Button. Please press the cord button and Switch button by foot in order to make it easier using.

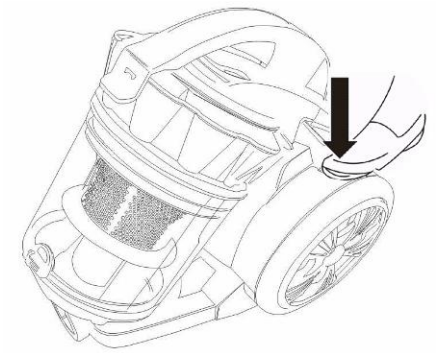

REPLACING THE DUST-CUP

1. When the dust reach to the 1/4 level in the dust-cup, it means dust-cup is full. At this moment, dust-cup should be emptied or the filter should be washed.

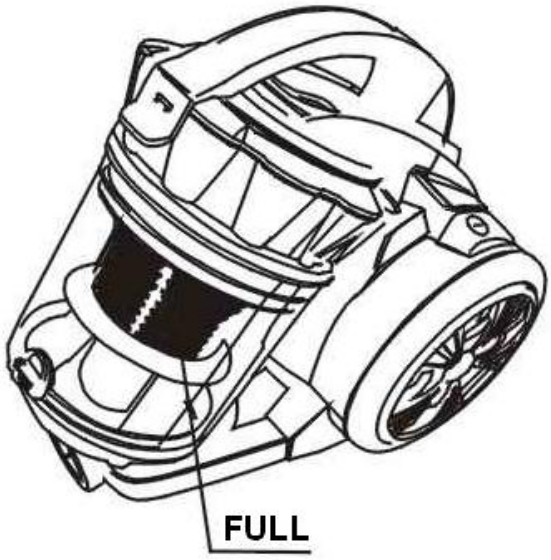

2. Open the dust-cup as showing in the picture.

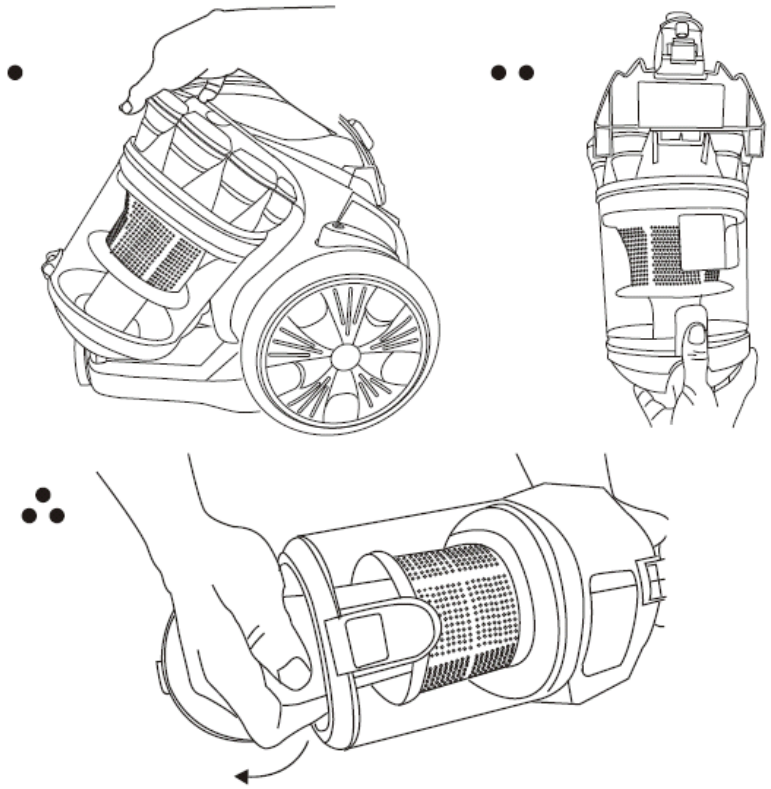

MAINTENANCE

1. The filter should often be washed when it is dirty.
2. When the Plastic-filter is full of dust, it should be washed.
*Attention: Don't wash the filter in the washing machine or dry it with electrical heater, please refix it after drying the filter in the air.
3. Don't clean the outer-shell of vacuum cleaner in petrol oil-like liquid. Please rub it with water and soft soap liquid.
*Attention:
(1).Don't clean the machine with the cloth full of water. Don't let the water flow into the vacuum cleaner.
(2).Use only as described in manual. Only use manufacturers recommended attachments.
(3). This appliance is intended to normal household use.

This appliance is not intended for use by persons (including children) with reduced physical, sensory or mental capabilities, or lack of experience and knowledge, unless they have been given supervision or instruction concerning use of the appliance by a person responsible for their safety.
CHILDREN. SHOULD BE SUPERVISED TO ENSURE THAT THEY DO NOT PLAY WITH THE APPLIANCE

WARRANTY

Statutory warranties (legal notice)

Independently of the commercial warranty, the consumer benefits from the statutory warranty of conformity provided for in Articles L.217-3 to L.217-8 of the French Consumer Code (duration: 2 years from delivery of the goods), as well as the warranty against hidden defects provided for in Articles 1641 and 1648 of the French Civil Code. These statutory warranties apply in accordance with the law, independently of the commercial warranty and at no cost to the consumer.

H.KOENIG Commercial Warranty

The H.KOENIG commercial warranty is valid for 2 years for new products, from the date of purchase or delivery. Proof of purchase is required for any service.

The product is repairable during and after the warranty period. Spare parts availability is ensured in accordance with applicable regulations. Accessories, consumables, and user-replaceable parts may be ordered, subject to availability, at: https://sav.hkoenig.com

What is covered (commercial warranty)

• Breakdowns and malfunctions resulting from a proven manufacturing defect occurring under normal use in accordance with the user manual.

• Repair, including labor and replacement of parts recognized as defective.

What is not covered (commercial warranty)

The commercial warranty does not apply in the following cases. These exclusions do not affect the application of statutory warranties.

• Normal wear and tear resulting from use of the product.

• Wear parts and consumables related to routine maintenance, whose lifespan depends on use and maintenance (e.g., filters, batteries, seals, brushes, accessories, etc.).

• Accidental damage (impacts, drops, mishandling).

• Improper use or failure to follow the instructions in the user manual.

• Incorrect or lack of maintenance (e.g., filters not maintained, blocked ducts, failure to carry out recommended cleaning, etc.).

• Damage of external origin (fire, water damage, power surge, voltage fluctuations, extreme weather conditions, etc.).

• Product modified, dismantled, or repaired by an unauthorized person.

• Professional use or use for purposes other than domestic, when the product is not intended for such use.

• Improper installation or assembly, unless carried out by an H.KOENIG authorized technician or agent.

• Product with a missing, altered, or illegible serial number.

• Failures due to circumstances beyond our control (e.g., exceptional events, natural disasters).

Wear parts

Some parts have a limited lifespan influenced by conditions of use and maintenance. Their replacement is considered

routine maintenance under the commercial warranty, without prejudice to statutory warranties.

How to obtain support

For any assistance, visit: https://sav.hkoenig.com

• Enter your device reference to access available resources (manual, FAQ, troubleshooting).

• If no solution resolves your issue, use the option “Has the answer resolved your problem?” to access the assistance request form.

• Once the request is submitted, our after-sales service team will contact you.

Repairs (practical advice)

• Keep your proof of purchase.

• Carefully package the device before shipping to avoid damage during transport.

Consumable parts and accessories

Consumable parts and accessories (e.g., filters, seals, batteries, brushes, accessories) may require replacement depending on use and maintenance. They can be ordered, subject to availability, at: https://sav.hkoenig.com

If you have difficulty accessing the after-sales service portal, you can contact our customer service via our contact page: https://www.hkoenig.com/html/contact.htm

ENVIRONMENT

CAUTION:



Do not dispose of this product as it has with other household products. There is a separation of this waste product into communities, you will need to inform your local authorities about the places where you can return this product. In fact, electrical and electronic products contain hazardous substances that have harmful effects on the environment or human health and should be recycled. The symbol here indicates that electrical and electronic equipment should be chosen carefully, a wheeled waste container is marked with a cross.

Adeva SAS / H.Koenig Europe - 8 rue Marc Seguin - 77290 Mitry Mory - France

www.hkoenig.com - sav@hkoenig.com - contact@hkoenig.com - Tél: +33 1 64 67 00 05

FRANCAIS

INSTRUCTIONS DE SÉCURITÉ

1. Avant d'utiliser l'appareil, il est recommandé de lire attentivement le manuel et de le conserver en lieu sûr.
2. Avant la mise en route, assurez-vous que le compartiment ou le sac à poussière soit correctement installé.
3. Vérifiez que l'alimentation électrique possède ces caractéristiques : 220-240V~ 50/60Hz
4. N'aspirez ni eau ni matériaux inflammables.
5. N'aspirez ni de matériaux brulés ni de cendres.
6. N'utilisez pas l'aspirateur sans que le moteur ne soit protégé par un filtre.
7. Veuillez changer le sac à poussière s'il est endommagé.
8. N'utilisez pas l'aspirateur et ne le rangez pas dans des endroits très chauds.
9. Ne laissez pas les enfants se servir de l'aspirateur en cas de danger.
10. S'il y a un bruit ou une odeur anormale, de la fumée ou tout autre problème durant son fonctionnement, éteignez puis débranchez l'appareil. Contactez alors votre revendeur et ne réparez pas l'aspirateur par vous-même.
11. Si le câble d'alimentation est endommagé, il doit être remplacé par le fabricant, ou son agent, ou encore par une personne qualifiée afin d'éviter tout accident.
12. Cet appareil peut être utilisé par des personnes dont les capacités physiques, sensorielles ou mentales sont réduites ou dont l'expérience ou les connaissances ne sont pas suffisantes, à condition qu'elles bénéficient d'une surveillance ou qu'elles aient reçu des instructions quant à l'utilisation de l'appareil en toute sécurité et qu'elles en comprennent bien les dangers potentiels.

13. Il faut veiller à ce que les enfants ne jouent pas avec l'appareil.
14. L'aspirateur doit être débranché avant une opération d'entretien ou une réparation.
15. Cet appareil peut être utilisé par des enfants âgés d'au moins 8 ans, à condition qu'ils bénéficient d'une surveillance ou qu'ils aient reçu des instructions quant à l'utilisation de l'appareil en toute sécurité et qu'ils comprennent bien les dangers encourus.
16. Le nettoyage et l'entretien par l'utilisateur ne doivent pas être effectués par des enfants, à moins qu'ils ne soient âgés de plus de 8ans et qu'ils soient sous la surveillance d'un adulte.
17. Conserver l'appareil et son câble hors de portée des enfants âgés de moins 8ans.
18. Lors de l'utilisation d'appareils électriques, des précautions de sécurité doivent toujours être prises pour prévenir tout risque d'incendie, de choc électrique et/ou de blessure en cas de mauvaise utilisation.
19. Vérifier que le voltage indiqué sur la plaque signalétique de l'appareil correspond bien à celui de votre installation électrique. Si ce n'est pas le cas, adressez-vous au revendeur et ne branchez pas l'appareil
20. Veuillez conserver ce document à disposition et le remettre au futur propriétaire en cas de cession de votre appareil

21. Ne jamais laisser l'appareil sans surveillance lorsqu'il est en fonctionnement.
22. L'appareil ne doit pas être utilisé s'il a chuté, s'il y a des signes visibles de dommages ou en cas de fuite.
23. Lors de l'utilisation d'appareils électriques, des précautions de sécurité doivent toujours être prises pour prévenir tout risque d'incendie, de choc électrique et/ou de blessure en cas de mauvaise utilisation.
24. Vérifier que le voltage indiqué sur la plaque signalétique de l'appareil correspond bien à celui de votre installation électrique. Si ce n'est pas le cas, adressez-vous au revendeur et ne branchez pas l'appareil.
25. Ne jamais laisser l'appareil sans surveillance lorsqu'il est en fonctionnement.
26. Veuillez conserver ce document à disposition et le remettre au futur propriétaire en cas de cession de votre appareil.
27. L'appareil ne doit pas être utilisé s'il est tombé, s'il présente des signes évidents de dommages ou s'il présente des fuites.
28. Votre appareil a été conçu pour un usage domestique seulement. Elle n'a pas été conçue pour être utilisée dans les cas suivants qui ne sont pas couverts par la garantie :

– dans des coins de cuisines réservés au personnel dans des magasins, bureaux et autres environnements professionnels,

– dans des fermes auberges,

– par les clients des hôtels, motels et autres environnements à caractère résidentiel,

– dans des environnements de type chambres d'hôtes.

SCHÉMA DE L'ASPIRATEUR

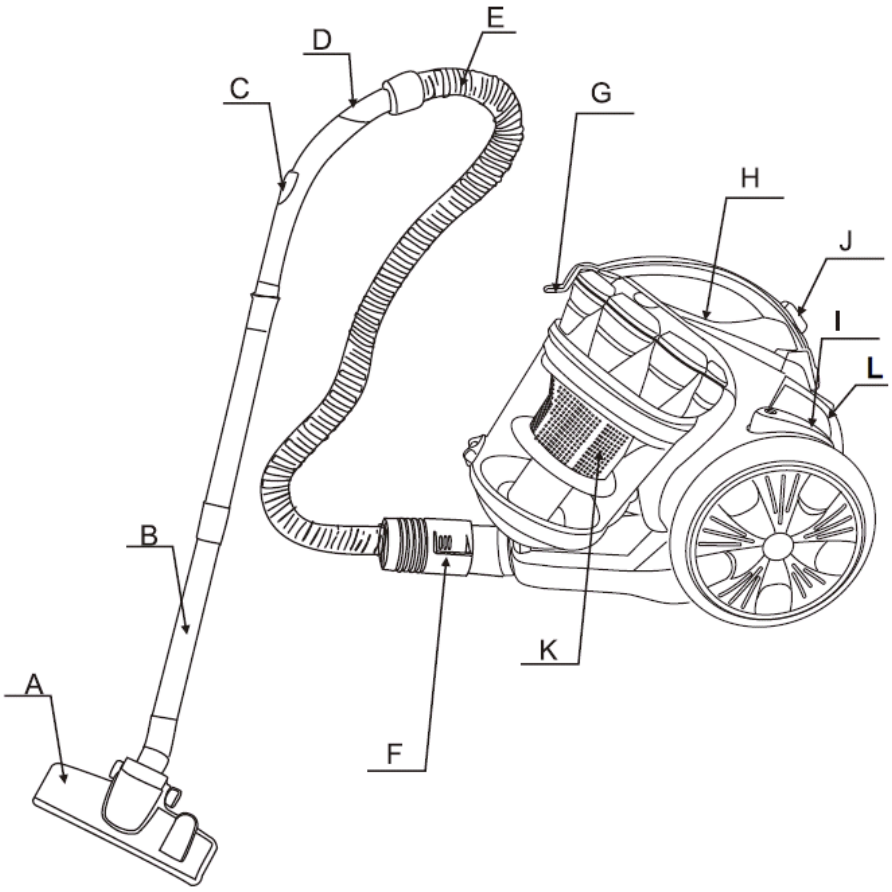

A. Brosse	G. Poignée
B. Manche	H. Interrupteur On/Off
C. Contrôle débit d'air	I. Enrouleur du câble
D. Manche courbé	J. Clip du réservoir à poussière
E. Tuyau flexible	K. Filtre plastique multi-cyclone
F. Fixation du tuyau	L. Contrôle de puissance

INTRODUCTION

Cet appareil présente un aspect agréable et possède une structure simple ; il s'agit d'un aspirateur multi-cyclone équipé d'un filtre en plastique, d'une commande d'enrouleur au pied et il contient beaucoup d'accessoires. Il se caractérise par un niveau sonore faible et une grande efficacité. Votre vie sera plus facile avec cet aspirateur !

Pour votre sécurité, merci de respecter les instructions suivantes :

1. À la fin de son utilisation, ne tirez pas sur le câble pour éteindre l'aspirateur.

2. Durant son emploi, ne passez pas sur le câble.



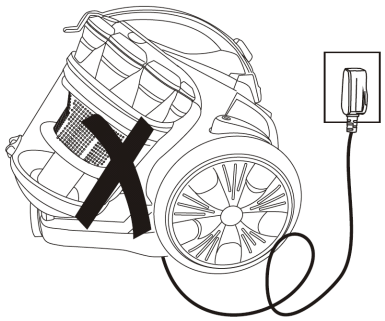

3. N'aspirez pas de cigarette allumée.

4. N'aspirez aucun liquide.





5. N'aspirez pas d'objet contondant ou trop lourd.

6. Ne le placez pas près de source de chaleur.



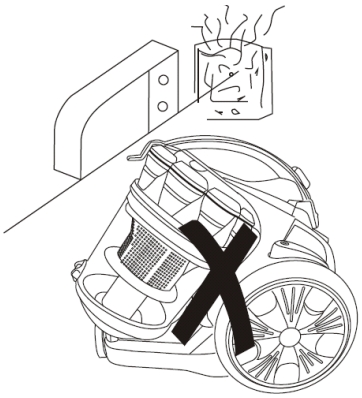

MODE D'EMPLOI

1. Préparation

(1) Introduisez la patte de fixation du flexible dans l'aspirateur jusqu'à entendre le clic.

(2) Après l'emploi de l'appareil, appuyez sur le bouton de la patte de fixation et retirez le flexible.

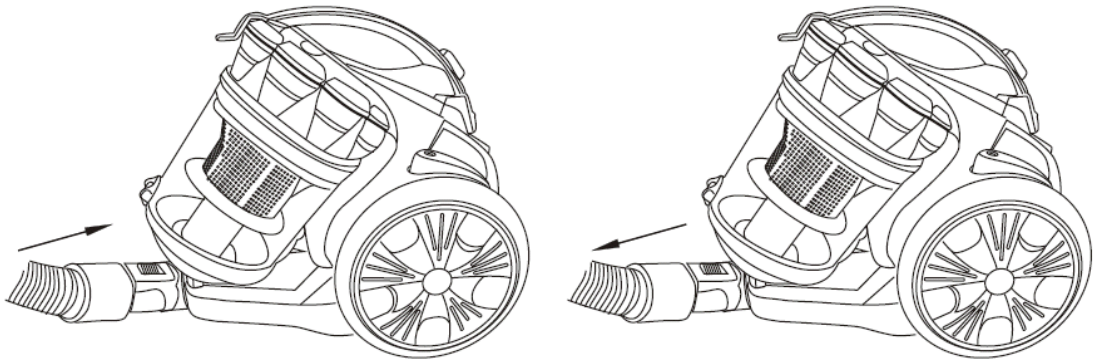

(3) Montez les différents éléments du manche et du tube comme indiqué sur les schémas suivants :

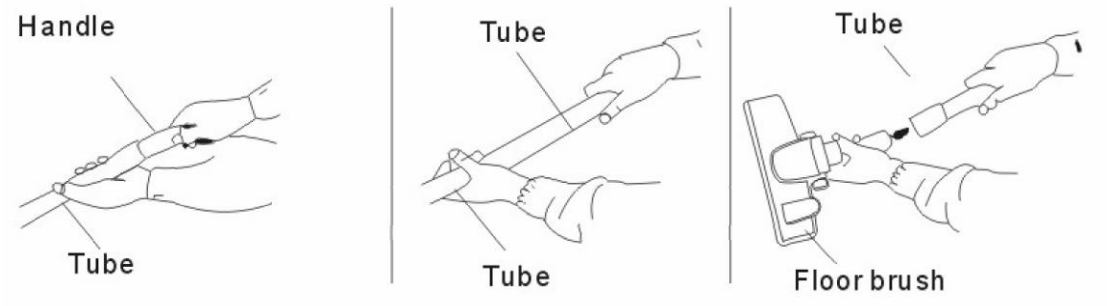

2. Utilisation de l’aspirateur

Tirez sur le câble jusqu’à la longueur désirée (ne pas dépasser la marque ROUGE) et branchez-le au mur.

Ensuite, allumez l’aspirateur et commencez à nettoyer. Le contrôle du flux d’air est sur le manche.

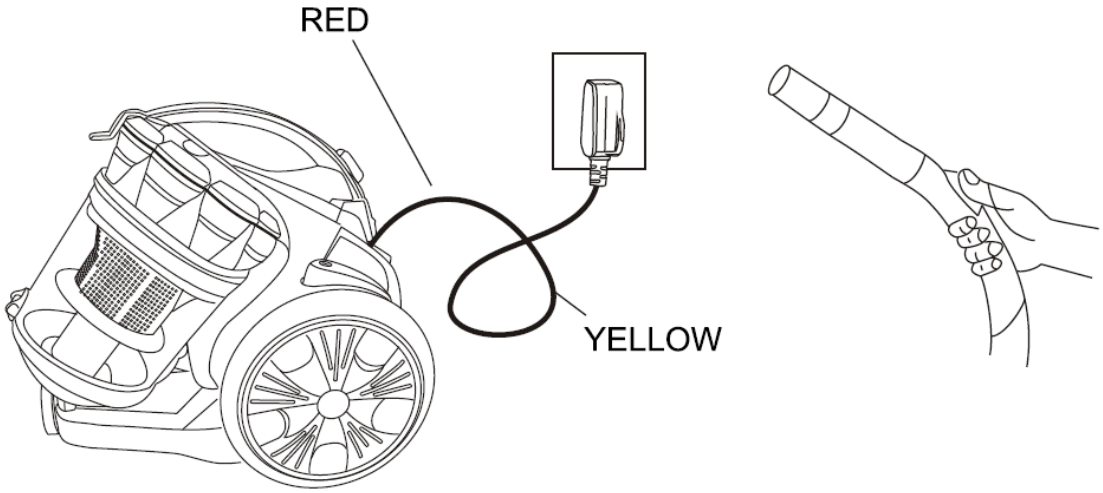

3. Emploi des accessoires pour le sol.

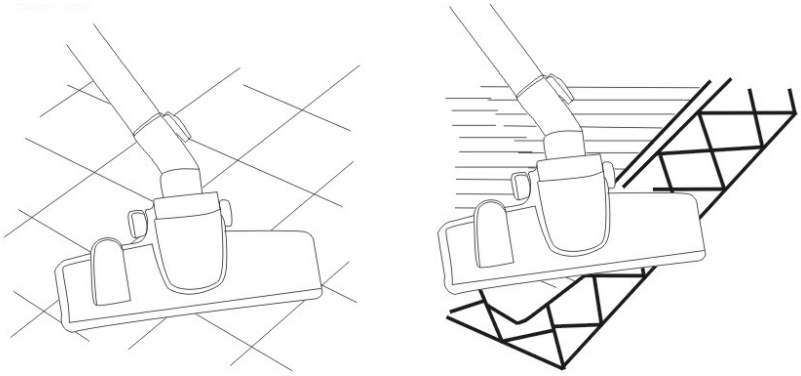

4. Interrupteur et enrouleur

Votre aspirateur est équipé d’un enrouleur automatique et d’un interrupteur pour la puissance. Vous pouvez utiliser ces deux commandes avec le pied pour que cela soit plus facile.

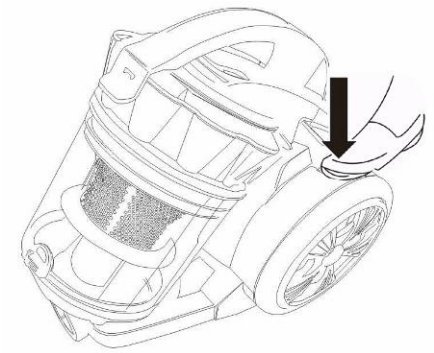

VIDAGE DU RESERVOIR A POUSSIERE

1. Quand la poussière atteint le quart du réservoir, cela veut dire qu'il est plein. Il est alors temps de le vider et de laver le filtre.

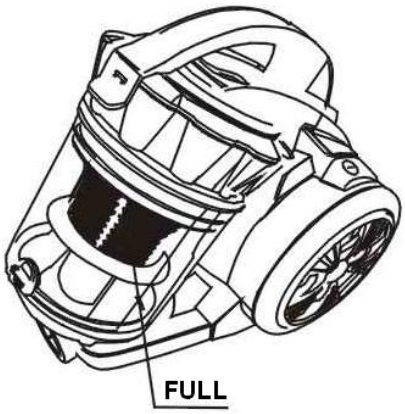

2. Ouvrir le réservoir comme indiqué sur le schéma :

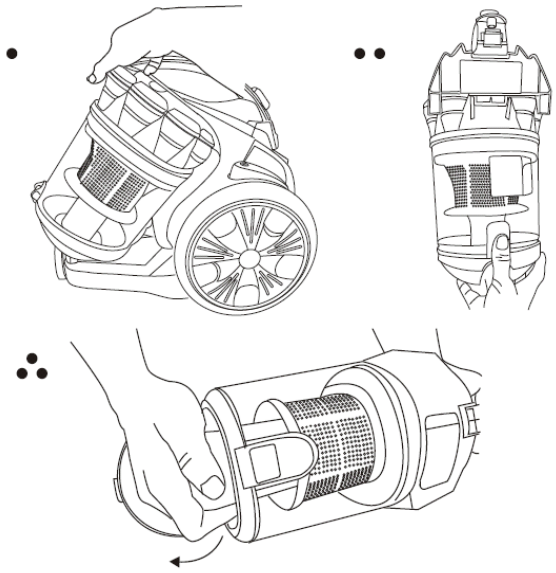

ENTRETIEN

1. Le filtre doit être lavé régulièrement.
2. Quand le filtre en plastique est plein de poussière, il doit être lavé.
*Attention : ne pas mettre le filtre dans la machine à laver et ne pas le sécher avec un séchoir. Le laisser sécher à l'air puis le refixer.
3. Ne nettoyez pas la carrosserie de l'aspirateur avec un produit à base de pétrole. Utilisez seulement de l'eau savonneuse et un chiffon humide.
*Attention :
(1). Ne lavez pas l'aspirateur avec un chiffon mouillé car de l'eau ne doit pas pénétrer à l'intérieur de l'appareil.
(2). Suivez bien les instructions du manuel. N'utilisez que les accessoires du fabricant.
(3). Cet aspirateur n'est prévu que pour un usage domestique.

Il n'est pas prévu que cet appareil soit utilisé par des personnes (enfants compris) possédant des infirmités physiques, mentales ou sensorielles, un manque d'expérience ou de connaissance, à moins qu'elles ne soient surveillées ou qu'elles n'aient reçues des instructions de la part de leur responsable.

IL FAUT VEILLER À CE QUE LES ENFANTS NE JOUENT PAS AVEC L'APPAREIL.

GARANTIE

Garanties légales (mentions légales)
Indépendamment de la garantie commerciale, le consommateur bénéficie de la garantie légale de conformité prévue aux articles L.217-3 à L.217-8 du Code de la consommation (durée : 2 ans à compter de la livraison du bien), ainsi que de la garantie contre les vices cachés prévue aux articles 1641 et 1648 du Code civil. Ces garanties légales s'appliquent conformément à la loi, indépendamment de la garantie commerciale et sans frais pour le consommateur.

Garantie commerciale H.KOENIG
La garantie commerciale H.KOENIG est valable 2 ans pour les produits neufs, à compter de la date d'achat ou de

livraison. Une preuve d'achat est requise pour toute intervention.
Le produit est réparable pendant et après la période de garantie. La disponibilité des pièces de rechange est assurée conformément à la réglementation en vigueur. Les accessoires, consommables et pièces remplaçables par l'utilisateur peuvent être commandés, sous réserve de disponibilité, à l'adresse : https://sav.hkoenig.com

Ce qui est couvert (garantie commerciale)
• Les pannes et dysfonctionnements résultant d'un défaut de fabrication avéré survenant dans des conditions d'utilisation normales, conformément au manuel d'utilisation.
• La réparation, y compris la main-d'œuvre et le remplacement des pièces reconnues comme défectueuses.

Ce qui n'est pas couvert (garantie commerciale)
La garantie commerciale ne s'applique pas dans les cas suivants. Ces exclusions n'affectent pas l'application des garanties légales.
• L'usure normale résultant de l'utilisation du produit.
• Les pièces d'usure et les consommables liés à l'entretien courant, dont la durée de vie dépend de l'utilisation et de l'entretien (par exemple, filtres, batteries, joints, brosses, accessoires, etc.).
• Les dommages accidentels (chocs, chutes, mauvaise manipulation).
• Une utilisation inappropriée ou le non-respect des instructions du manuel d'utilisation.
• Entretien incorrect ou absence d'entretien (par exemple, filtres non entretenus, conduits obstrués, non-respect des recommandations de nettoyage, etc.).
• Dommages d'origine externe (incendie, dégâts des eaux, surtension, fluctuations de tension, conditions météorologiques extrêmes, etc.).
• Produit modifié, démonté ou réparé par une personne non autorisée.
• Utilisation professionnelle ou à des fins autres que domestiques, lorsque le produit n'est pas destiné à un tel usage.
• Installation ou montage incorrect, sauf s'il a été effectué par un technicien ou un agent agréé H.KOENIG.
• Produit dont le numéro de série est manquant, altéré ou illisible.
• Défaillances dues à des circonstances indépendantes de notre volonté (par exemple, événements exceptionnels, catastrophes naturelles).

Pièces d'usure
Certaines pièces ont une durée de vie limitée qui dépend des conditions d'utilisation et d'entretien. Leur remplacement est considéré comme un entretien de routine dans le cadre de la garantie commerciale, sans préjudice des garanties légales.

Comment obtenir de l'aide
Pour toute assistance, rendez-vous sur : https://sav.hkoenig.com
• Saisissez la référence de votre appareil pour accéder aux ressources disponibles (manuel, FAQ, dépannage).
• Si aucune solution ne résout votre problème, utilisez l'option « La réponse a-t-elle résolu votre problème ? » pour accéder au formulaire de demande d'assistance.
• Une fois la demande soumise, notre équipe du service après-vente vous contactera.

Réparations (conseils pratiques)
• Conservez votre preuve d'achat.
• Emballez soigneusement l'appareil avant l'expédition afin d'éviter tout dommage pendant le transport.

Pièces d'usure et accessoires
Les pièces d'usure et les accessoires (par exemple, filtres, joints, batteries, brosses, accessoires) peuvent nécessiter un remplacement en fonction de l'utilisation et de l'entretien. Ils peuvent être commandés, sous réserve de disponibilité, sur : https://sav.hkoenig.com

Si vous rencontrez des difficultés pour accéder au portail du service après-vente, vous pouvez contacter notre service client via notre page de contact : https://www.hkoenig.com/html/contact.htm

ENVIRONNEMENT

ATTENTION :

Ne jetez pas ce produit avec les autres déchets ménagers. Le tri sélectif de ce déchet étant organisé au niveau communal, vous devrez vous renseigner auprès de vos autorités locales pour connaître les lieux où vous pouvez rapporter ce produit. En effet, les produits électriques et électroniques contiennent des substances dangereuses qui ont des effets néfastes sur l'environnement ou la santé humaine et doivent être recyclés. Le symbole ci-contre indique que les équipements électriques et électroniques doivent être triés avec soin ; une poubelle sur roues est barrée d'une croix.



Adeva SAS / H.Koenig Europe - 8 rue Marc Seguin - 77290 Mitry Mory - France
www.hkoenig.com - sav@hkoenig.com - contact@hkoenig.com - Tél : +33 1 64 67 00 05

DEUTSCH

SICHERHEITSHINWEISE

1. Vor dem ersten Gebrauch wird empfohlen, die Bedienungsanleitung sorgfältig zu lesen und diese als künftige Referenz aufzubewahren.
2. Vor dem ersten Gebrauch vergewissern Sie sich, dass der Staubfangteller und der Staubbeutel ordnungsgemäß installiert sind.
3. Vergewissern Sie sich, dass die Stromversorgung 220-240V~ 50/60Hz beträgt.
4. Saugen Sie kein Wasser und brennbares Material.
5. Saugen Sie keine brennenden Stoffe oder Asche.
6. Benutzen Sie die Maschine nicht ohne den gefüllten Motorschutzfilter.
7. Ersetzen Sie bitte den Staubbeutel unverzüglich, wenn dieser beschädigt ist.
8. Bewahren Sie die Maschine nicht auf oder benutzen Sie es nicht in der Nähe von hohen Temperaturen.
9. Erlauben Sie Kindern nicht, die Maschine im Gefahrenfall zu benutzen.
10. Wenn ein ungewöhnliches Geräusch, ein Geruch, oder jegliche anderen Fehlfunktionen oder Beschädigungen während des Betriebs entstehen, schalten Sie das Gerät aus und ziehen Sie den Stecker. Danach kontaktieren Sie Ihr Servicezentrum für Reparaturen. Reparieren Sie das Gerät nicht selber.
11. Wenn das Versorgungskabel beschädigt ist, muss es von dem Hersteller oder seinem Dienstleister oder einer ähnlich qualifizierten Person ersetzt werden, um Gefährdungen zu vermeiden.

12. Dieses Gerät kann von Personen mit eingeschränkten körperlichen, sensorischen oder geistigen Fähigkeiten oder mangelnder Erfahrung und Kenntnis benutzt werden, vorausgesetzt, dass sie beaufsichtigt oder in der sicheren Benutzung des Gerätes unterwiesen werden und die möglichen Gefahren vollständig verstehen.
13. Kinder müssen beaufsichtigt werden, um sicherzustellen, dass sie mit dem Gerät nicht spielen.
14. Der Stecker muss aus der Steckdose vor einer Wartung oder Reparatur entfernt werden.
15. Dieses Gerät darf von Kindern ab 8 Jahren benutzt werden, sofern diese beaufsichtigt werden oder eine Einweisung in den sicheren Gebrauch des Geräts erhalten haben und die damit verbundenen Gefahren verstehen.
16. Kinder dürfen das Gerät nur reinigen oder pflegen, wenn sie mindestens 8 Jahre alt sind und von einem Erwachsenen beaufsichtigt werden.
17. Bewahren Sie das Gerät und das zugehörige Netzkabel außerhalb der Reichweite von Kindern

unter 8 Jahren auf.

18. Bei der Verwendung elektrischer Geräte sind stets Sicherheitsvorkehrungen zu treffen, um bei unsachgemäßer Verwendung die Gefahr von Bränden, elektrischen Schlägen und/oder Verletzungen zu vermeiden.
19. Achten Sie darauf, dass die auf dem Typenschild angegebene Nennspannung mit Ihrer Netzspannung übereinstimmt Ihrer Installation. Wenn dies nicht der Fall

ist, wenden Sie sich an den Händler und schließen Sie das Gerät nicht an.

20. Bitte halten Sie dieses Dokument bereit und geben Sie es im Falle einer Übertragung Ihres Gerätes an den zukünftigen Besitzer weiter.
21. Das Gerät darf nicht benutzt werden, wenn es fallen gelassen wurde,wenn auffällige Zeichen von Beschädigungen sichtbar sind oder wenn es undicht ist
22. Lassen Sie das Gerät während des Betriebs niemals unbeaufsichtigt.
23. Bei der Verwendung elektrischer Geräte sind stets Sicherheitsvorkehrungen zu treffen, um bei unsachgemäßer Verwendung die Gefahr von Bränden, elektrischen Schlägen und/oder Verletzungen zu vermeiden.
24. Achten Sie darauf, dass die auf dem Typenschild angegebene Nennspannung mit Ihrer Netzspannung übereinstimmt Ihrer Installation. Wenn dies nicht der Fall ist, wenden Sie sich an den Händler und schließen Sie das Gerät nicht an.
25. Lassen Sie das Gerät während des Betriebs niemals unbeaufsichtigt.
26. Bitte halten Sie dieses Dokument bereit und geben Sie es im Falle einer Übertragung Ihres Gerätes an den

zukünftigen Besitzer weiter.

27. Das Gerät darf nicht benutzt werden, wenn es fallen gelassen wurde,wenn auffällige Zeichen von Beschädigungen sichtbar sind oder wenn es undicht ist.

28. Ihr Gerät ist nur für den Hausgebrauch bestimmt. Es ist nicht für die Verwendung in den folgenden Situationen vorgesehen, die nicht von der Garantie abgedeckt sind:

- in Personalküchen in Geschäften, Büros und anderen professionellen Umgebungen,
- in Landgasthöfen,
- von Gästen in Hotels, Motels und anderen Wohnumgebungen,
- in Bed-and-Breakfast-Umgebungen.

IDENTIFIKATION VON HAUPTTEILE

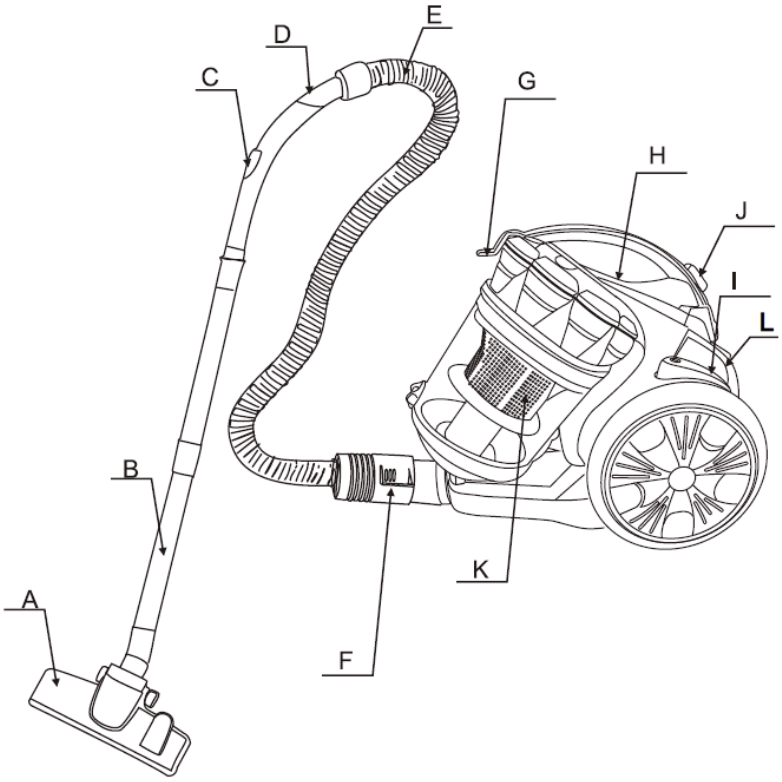

A. Bodenbürste

B. Rohr

C. Luftströmungskontrolle

D. Biegungs-Rohr

E. Schlauch

F. Schlauchanschluss

G. Griff

H. An/Aus Schalter

I. Kabel-Taste

J. Staubfangteller-Klemme

K. Multi-cyclonic Plastikfilter

L. Geschwindigkeitskontrolle-Taste

KURZE EINFÜHRUNG

Dieses Modell verfügt über ein exquisites Erscheinungsbild, eine elegante Farbe und vernünftige innere Struktur. Das ist ein multi-cyclonic Staubsauger mit einem Plastikfilter, Fuß-Druckschalter und einer automatischen Aufrolltaste, der auch über viele interessante Vorrichtungen verfügt. Das Gerät zeichnet sich durch sein niedriges Geräuschlevel und seine Effizienz aus. Die Wahl dieser Maschine wird Ihr Leben komfortabler machen.

Sicherheitshalber, befolgen Sie bitte die folgenden Anweisungen.

1. Nach dem Gebrauch, ziehen Sie nicht an dem Stromkabel, um die Energiezufuhr abzubrechen.

2. Führen Sie das Gerät nicht über das Kabel während des Betriebs.



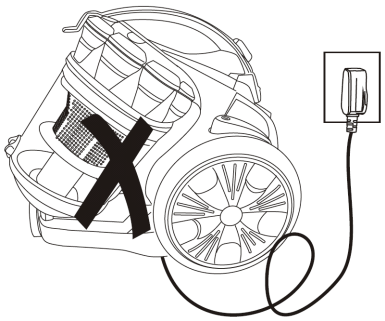

3. Saugen Sie keine brennenden Zigaretten.

4. Saugen Sie kein Wasser oder andere Flüssigkeiten.





5. Saugen Sie keine scharfen oder zu schweren Gegenstände.

6. Platzieren Sie das Gerät nicht in der Nähe von Hitzequellen.



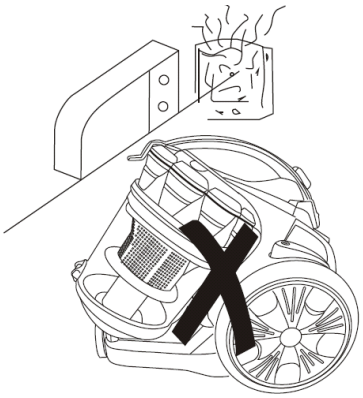

GEBRAUCHSWEISE

1. Vorbereitung

(1) Setzen Sie ein Ende des Schlauchs in die Lufteinlass-Buchse bis es eingerastet ist.

(2) Nach dem Gebrauch, drücken Sie auf den Knopf auf dem Schlauch und ziehen Sie das Ende raus.

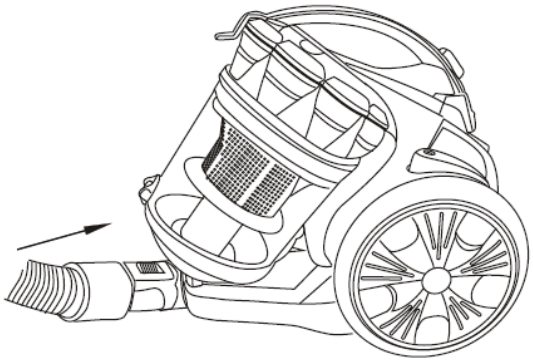

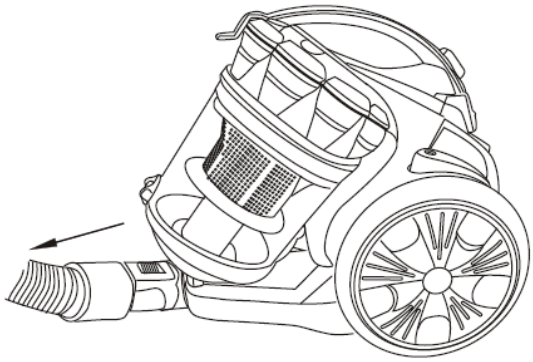

(3) Montieren Sie das Verlängerungsrohr an dem Griff, ein Rohr an dem Anderen und an der Bodenbürste, wie es auf der Abbildung gezeigt ist.

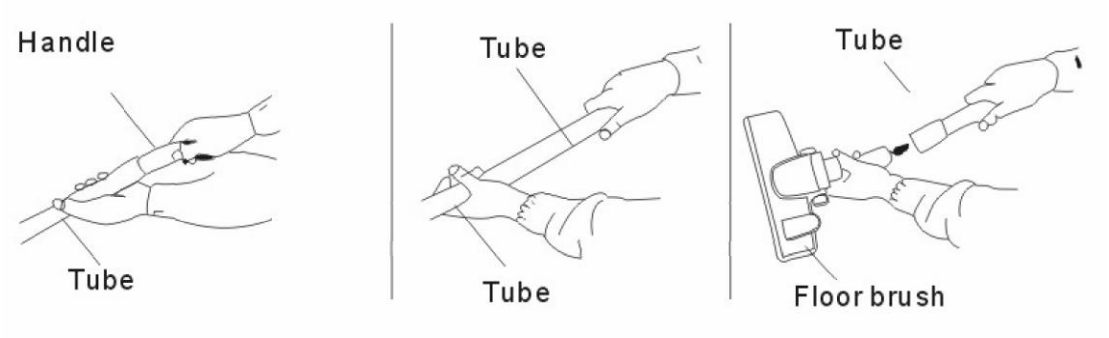

2. Nutzung der Maschine

Ziehen Sie das Kabel bis zur passenden Länge heraus, setzen Sie den Stecker in die Steckdose ein. Danach drücken Sie auf den Schalter, um die Maschine zu starten. Der Staubsauger fängt an zu funktionieren. Der Teil, der die Windleistung anpassen kann, befindet sich auf dem Griff.

*Achtung: Überschreiten Sie die ROTE Markierung auf dem Kabel nicht.

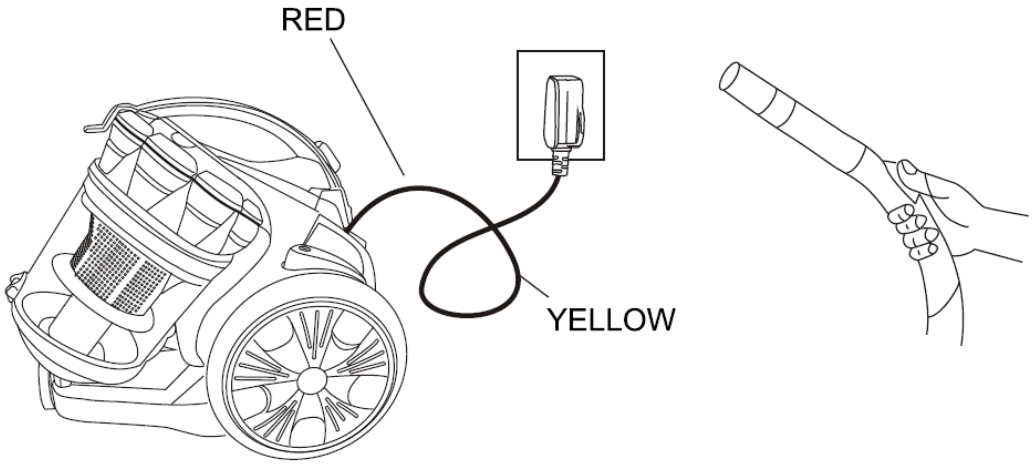

3. Benutzen Sie das Zubehör für den Boden.

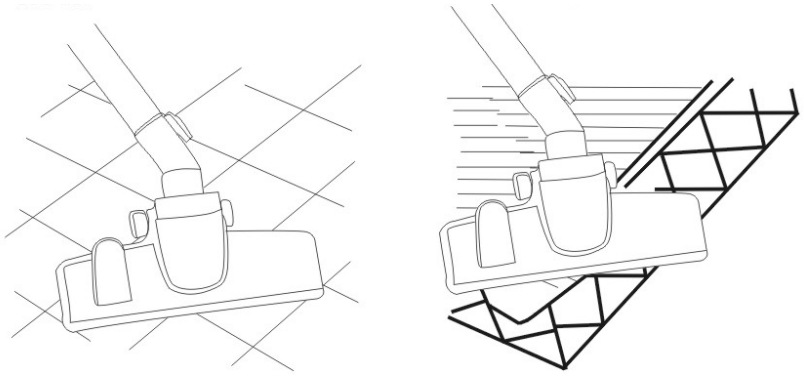

4. Power und die Kabelaufwicklungsfunktion

Ihr Staubsauger ist mit einer automatischen Kabelaufwicklungs- und einer Power-Taste ausgestattet. Drücken Sie bitte auf die Kabeltaste und An-/Ausschalt-Taste mit dem Fuß, um den Gebrauch einfacher zu machen.

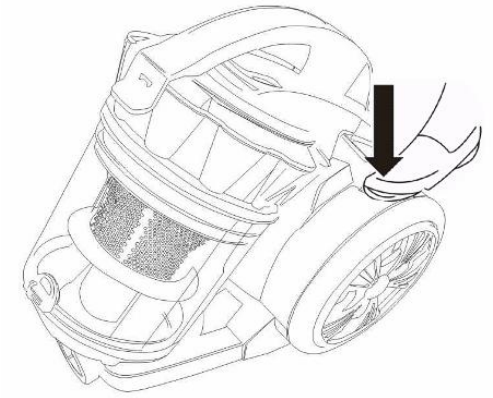

STAUBFANGTELLER ERSETZEN

1. Wenn der Staub das ¼ Level von dem Staubfangteller erreicht hat bedeutet das, dass der Staubfangteller voll ist. In diesem Fall muss der Staubfangteller entleert und der Filter gereinigt werden.

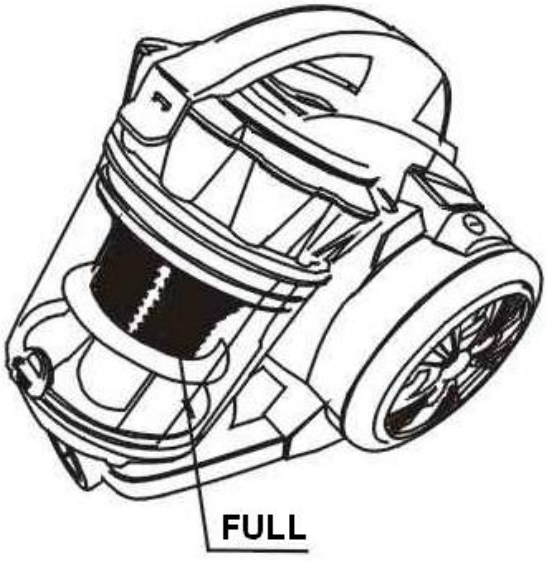

2. Öffnen Sie den Staubfangteller, wie es auf der Abbildung gezeigt ist.

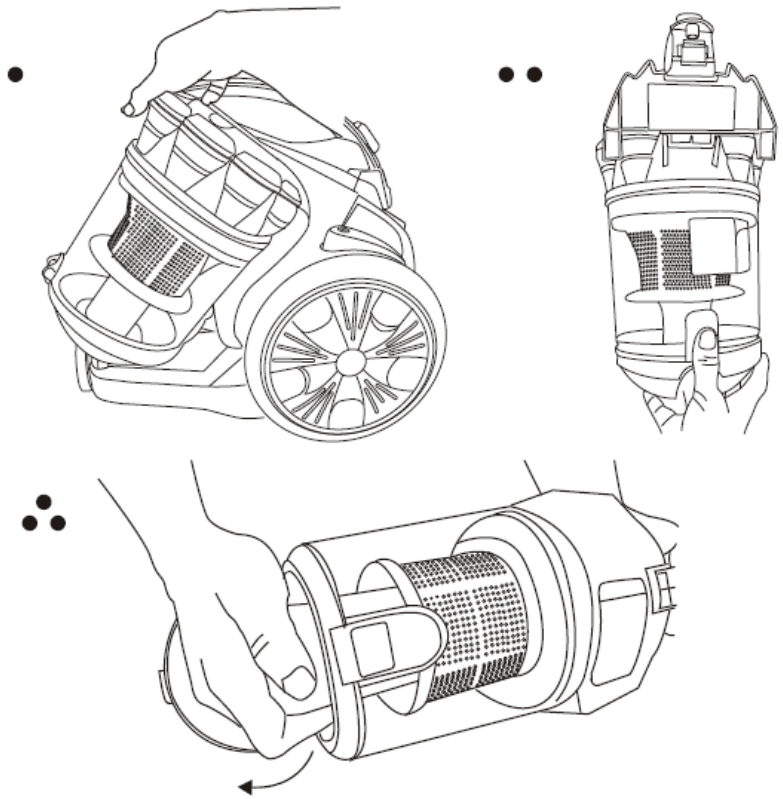

WARTUNG

1. Der Filter muss gereinigt werden, wenn er schmutzig ist.
2. Wenn der Plastikfilter voll mit Staub ist, muss dieser gereinigt werden.

* Achtung: Waschen Sie den Filter nicht in der Waschmaschine und trocknen Sie diesen nicht mit einem Elektroerhitzer, bauen Sie diesen bitte nach dem Trocknen an der Luft wieder ein.

3. Reinigen Sie bitte die Außerhülle des Staubsaugers nicht mit Benzin oder öl-ähnlichen Flüssigkeiten. Benutzen Sie bitte Wasser und weiche Seifenflüssigkeit.

*Achtung:

(1) Reinigen Sie die Maschine nicht mit einem zu nassen Tuch. Erlauben Sie Wasser nicht, in den Staubsauger einzufließen.

(2) Benutzen Sie die Maschine nur gemäß den Beschreibungen in diesem Handbuch. Benutzen Sie ausschließlich von dem Hersteller empfohlenes Zubehör.
(3) Das Gerät ist für eine normale Haushaltsnutzung geeignet. Das Gerät ist nicht dafür geeignet, von Personen (einschließlich Kindern) mit eingeschränkten körperlichen, sensorischen oder geistigen Fähigkeiten oder mangels Erfahrung und Wissen bedient zu werden, es sei denn sie werden beaufsichtigt oder erhielten Anweisungen, wie das Gerät zu benutzen ist, von einer für ihre Sicherheit zuständigen Person.
KINDER MÜSSEN BEAUFSICHTIGT WERDEN, UM SICHERZUSTELLEN, DASS SIE MIT DEM GERÄT

GARANTIE

Gesetzliche Gewährleistung (Rechtliche Hinweise)
Unabhängig von der kommerziellen Garantie genießt der Verbraucher die in den Artikeln L.217-3 bis L.217-8 des französischen Verbrauchergesetzbuchs vorgesehene gesetzliche Konformitätsgarantie (Dauer: 2 Jahre ab Lieferung der Ware) sowie die in den Artikeln 1641 und 1648 des französischen Zivilgesetzbuchs vorgesehene Garantie für versteckte Mängel. Diese gesetzlichen Gewährleistungen gelten gemäß den gesetzlichen Bestimmungen, unabhängig von der kommerziellen Gewährleistung und ohne Kosten für den Verbraucher.

H.KOENIG Kommerzielle Gewährleistung
Die kommerzielle Gewährleistung von H.KOENIG gilt für neue Produkte für einen Zeitraum von 2 Jahren ab Kauf- oder Lieferdatum. Für jegliche Serviceleistung ist ein Kaufnachweis erforderlich.
Das Produkt ist während und nach Ablauf der Garantiezeit reparierbar. Die Verfügbarkeit von Ersatzteilen wird gemäß den geltenden Vorschriften gewährleistet. Zubehör, Verbrauchsmaterialien und vom Benutzer austauschbare Teile können, vorbehaltlich der Verfügbarkeit, unter folgender Adresse bestellt werden: https://sav.hkoenig.com

Was ist abgedeckt (kommerzielle Garantie)
• Ausfälle und Fehlfunktionen, die auf einen nachgewiesenen Herstellungsfehler zurückzuführen sind und bei normaler Nutzung gemäß der Bedienungsanleitung auftreten.
• Reparatur, einschließlich Arbeitsaufwand und Austausch von als defekt anerkannten Teilen.

Was ist nicht abgedeckt (kommerzielle Garantie)
Die kommerzielle Garantie gilt nicht in den folgenden Fällen. Diese Ausschlüsse haben keinen Einfluss auf die Anwendung gesetzlicher Gewährleistungsrechte.
• Normale Abnutzung, die durch den Gebrauch des Produkts entsteht.
• Verschleißteile und Verbrauchsmaterialien im Zusammenhang mit der routinemäßigen Wartung, deren Lebensdauer von der Nutzung und Wartung abhängt (z. B. Filter, Batterien, Dichtungen, Bürsten, Zubehör usw.).

• Unfallschäden (Stöße, Stürze, unsachgemäße Handhabung).
• Unsachgemäße Verwendung oder Nichtbeachtung der Anweisungen in der Bedienungsanleitung.
• Falsche oder fehlende Wartung (z. B. nicht gewartete Filter, verstopfte Kanäle, Nichtdurchführung der empfohlenen Reinigung usw.).
• Schäden durch äußere Einflüsse (Feuer, Wasserschäden, Überspannung, Spannungsschwankungen, extreme Wetterbedingungen usw.).
• Produkte, die von einer nicht autorisierten Person verändert, zerlegt oder repariert wurden.
• Gewerbliche Nutzung oder Nutzung für andere als private Zwecke, wenn das Produkt nicht für eine solche Nutzung vorgesehen ist.
• Unsachgemäße Installation oder Montage, sofern diese nicht von einem von H.KOENIG autorisierten Techniker oder Vertreter durchgeführt wurde.
• Produkte mit fehlender, veränderter oder unleserlicher Seriennummer.
• Ausfälle aufgrund von Umständen, die außerhalb unserer Kontrolle liegen (z. B. außergewöhnliche Ereignisse, Naturkatastrophen).

Verschleißteile

Einige Teile haben eine begrenzte Lebensdauer, die von den Nutzungs- und Wartungsbedingungen beeinflusst wird. Ihr Austausch gilt im Rahmen der kommerziellen Garantie als routinemäßige Wartung, unbeschadet der gesetzlichen Gewährleistungsansprüche.

So erhalten Sie Unterstützung

Für Hilfe besuchen Sie: https://sav.hkoenig.com
• Geben Sie die Artikelnummer Ihres Geräts ein, um auf verfügbare Ressourcen zuzugreifen (Handbuch, FAQ, Fehlerbehebung).
• Wenn keine Lösung Ihr Problem behebt, nutzen Sie die Option „Hat die Antwort Ihr Problem gelöst?“, um zum Formular für Supportanfragen zu gelangen.
• Sobald die Anfrage eingereicht wurde, wird sich unser Kundendienstteam mit Ihnen in Verbindung setzen.

Reparaturen (praktische Hinweise)

• Bewahren Sie Ihren Kaufbeleg auf.
• Verpacken Sie das Gerät vor dem Versand sorgfältig, um Transportschäden zu vermeiden.

Verschleißteile und Zubehör

Verschleißteile und Zubehör (z. B. Filter, Dichtungen, Batterien, Bürsten, Zubehör) müssen je nach Nutzung und Wartung möglicherweise ausgetauscht werden. Sie können, vorbehaltlich der Verfügbarkeit, unter https://sav.hkoenig.com bestellt werden.
Sollten Sie Schwierigkeiten beim Zugriff auf das Kundendienstportal haben, können Sie unseren Kundenservice über unsere Kontaktseite erreichen: https://www.hkoenig.com/html/contact.htm

UMWELT

ACHTUNG:
Entsorgen Sie dieses Produkt nicht wie andere Haushaltsprodukte. Da es eine getrennte Sammlung für diesen Abfall



gibt, müssen Sie sich bei Ihrer örtlichen Behörde über die Rückgabestellen informieren. Elektro- und Elektronikgeräte enthalten nämlich gefährliche Stoffe, die schädliche Auswirkungen auf die Umwelt oder die menschliche Gesundheit haben und recycelt werden sollten. Das hier abgebildete Symbol weist darauf hin, dass Elektro- und Elektronikgeräte sorgfältig entsorgt werden müssen; ein Abfallbehälter auf Rädern ist mit einem Kreuz gekennzeichnet.

Adeva SAS / H.Koenig Europe – 8 rue Marc Seguin – 77290 Mitry Mory – Frankreich
www.hkoenig.com – sav@hkoenig.com – contact@hkoenig.com – Tel.: +33 1 64 67 00 05

NEDERLANDS

VEILIGHEIDSRICHTLIJNEN

1. Voor het eerste gebruik wordt het aangeraden eerst de handleiding zorgvuldig door te lezen en bewaar deze voor toekomstig gebruik.
2. Voor het eerst gebruik, controleer dat de stofbak en de stofzak juist zijn geplaatst.
3. Verzeker dat de spanningsbron 220-240V~ 50/60Hz levert.
4. Zuig geen water en onbrandbaar materiaal op.
5. Zuig geen brandend materiaal en as.
6. Gebruik het apparaat niet zonder dat een motor beschermingsfilter is geplaatst.
7. Vervang meteen de stofzak als die beschadigd is geraakt.
8. Bewaar of gebruik het apparaat niet bij plekken met hoge temperaturen.
9. Laat geen kinderen het apparaat gebruiken.
10. Bij vreemde geluiden, rook of andere gebreken tijdens gebruik, meteen het apparaat uitschakelen en de stekker uit het stopcontact halen. Neem dan contact op met een reparatiedienst voor reparatie. Niet zelf repareren.
11. Als de stroomkabel beschadigd is, moet het worden vervangen door de fabrikant, een servicemonteur of een gelijkwaardig gekwalificeerd persoon om gevaren te vermijden.
12. Dit apparaat kan worden gebruikt door personen met verminderde fysieke, zintuiglijke of mentale vermogens of met gebrek aan ervaring of kennis, op voorwaarde dat zij onder toezicht staan of instructies hebben gekregen over het veilige gebruik van het apparaat en dat zij de mogelijke gevaren volledig begrijpen.

13. Kinderen moeten onder toezicht worden gehouden, om te verzekeren dat ze net met het apparaat spelen.
14. De stekker moet uit het stopcontact worden gehaald voor iedere vorm van onderhoud of vervanging.
15. Dit apparaat mag worden gebruikt door kinderen vanaf 8 jaar en ouder indien dit gebeurt onder toezicht, als zij van tevoren instructies hebben ontvangen betreffende het veilige gebruik van het apparaat en als zij de mogelijke gevaren kennen.
16. Reiniging en onderhoud mogen niet worden uitgevoerd door kinderen tenzij ze 8 jaar of ouder zijn en onder toezicht van een volwassene staan.
17. Houd het apparaat en het snoer buiten bereik van kinderen onder de 8 jaar.
18. Bij het gebruik van elektrische apparatuur moeten altijd veiligheidsmaatregelen worden genomen om het risico van brand, elektrische schokken en/of letsel in geval van verkeerd gebruik te voorkomen.
19. Controleer of de spanning op het typeplaatje overeenkomt met de spanning die op het typeplaatje staat van uw installatie. Als dit niet het geval is, neem dan contact op met de dealer en sluit het apparaat niet aan.
20. Bewaar dit document bij de hand en geef het aan de toekomstige eigenaar in geval van overdracht van uw apparaat.
21. Het apparaat mag niet worden gebruikt als het is gevallen, er zijn duidelijke tekenen van schade zichtbaar of er zijn lekken.
22. Laat het apparaat nooit onbeheerd achter terwijl het in bedrijf is.
23. Bij het gebruik van elektrische apparatuur moeten altijd veiligheidsmaatregelen worden genomen om het risico

van brand, elektrische schokken en/of letsel in geval van verkeerd gebruik te voorkomen.

24. Controleer of de spanning op het typeplaatje overeenkomt met de spanning die op het typeplaatje staat van uw installatie. Als dit niet het geval is, neem dan contact op met de dealer en sluit het apparaat niet aan.
25. Laat het apparaat nooit onbeheerd achter terwijl het in bedrijf is.
26. Bewaar dit document bij de hand en geef het aan de toekomstige eigenaar in geval van overdracht van uw apparaat.
27. Het apparaat mag niet worden gebruikt als het is gevallen, er zijn duidelijke tekenen van schade zichtbaar of er zijn lekken.
28. Uw apparaat is uitsluitend ontworpen voor huishoudelijk gebruik. Het is niet bedoeld voor gebruik in de volgende situaties, die niet onder de garantie vallen:

    - in personeelskeukens in winkels, kantoren en andere professionele omgevingen,
    - in boerderijherbergen,
    - door gasten in hotels, motels en andere residentiële omgevingen,
    - in bed & breakfast-omgevingen.

HOOFDONDERDELEN IDENTIFICATIE

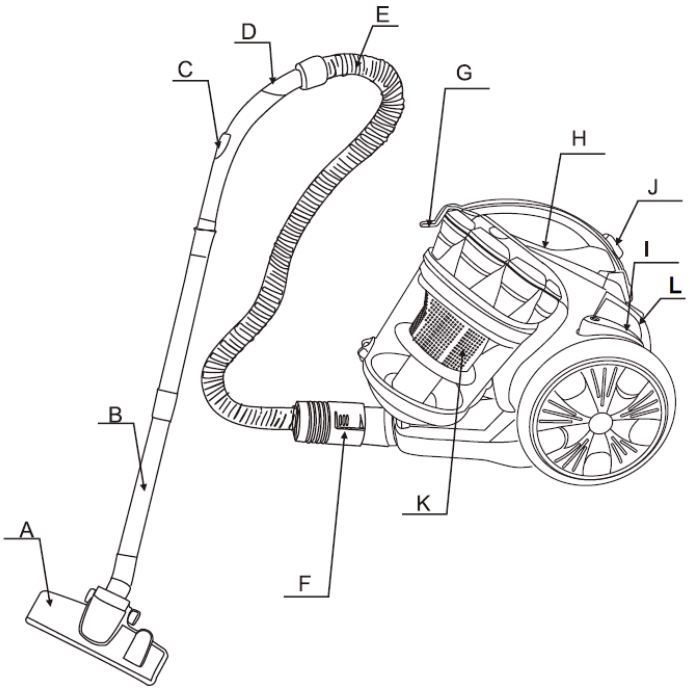

A. Vloerborstel	G. Handgreep
B. Buis	H. Aan/Uit schakelaar
C. Luchtstroombeheer	I. Kabelknop
D. Gebogen buis	J. Stofbak Klip
E. Slang	K. Multicyclonische Plastic Filter
F. Slang connector	L. Snelheid Instelknop

KORTE INTRODUCTIE

Dit model is voorzien van een bijzondere vormgeving, mooie kleur en is klein in formaat. Deze multicycloon met plastic filter stofzuiger met voetbediening en een knop om automatisch de kabel op te rollen, heeft ook veel zuigtoebehoren. Hij maakt maar weinig geluid en is erg effectief. U leven wordt comfortabeler als u voor dit apparaat kiest.

Vanuit het veiligheidsoogpunt, volg de volgende instructies op:

1. Na gebruik niet aan de kabel trekken als u de stekker los wilt maken.

2. Laat het apparaat tijdens gebruik niet over de stroomkabel rijden.



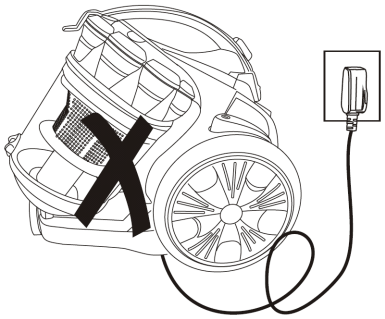

3. Zuig geen brandende sigaret op.

4. Zuig geen water of andere vloeistof op.





5. Zuig geen scherpe of te zware dingen op.

6. Niet plaatsen naast een warmtebron.



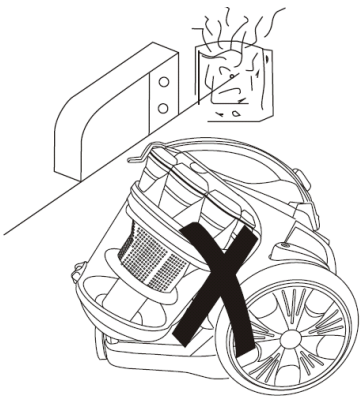

HET GEBRUIK

1. Preparatie

(1) Druk het einde van de slang in de luchtinlaat totdat er een klik klinkt.

(2) Na gebruik, druk op de knop van de slang en trek het uiteinde eruit.

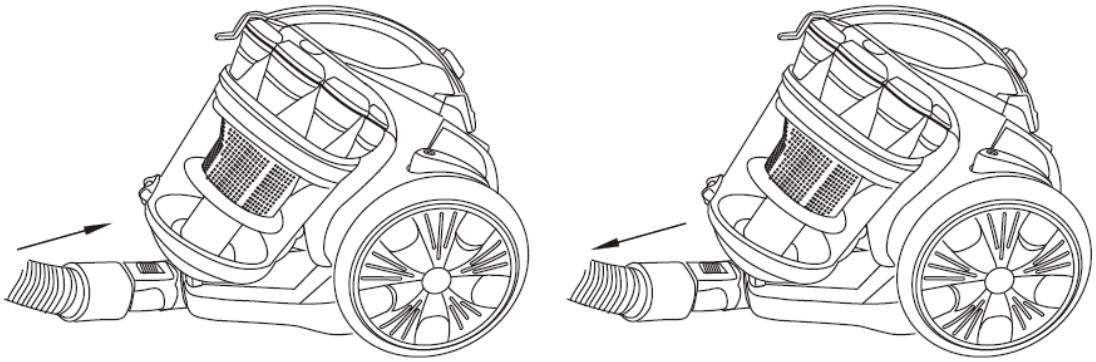

(3) Plaats de buis aan de handgreep, de buizen aan elkaar en de vloerborstel zoals aangegeven in het plaatje.

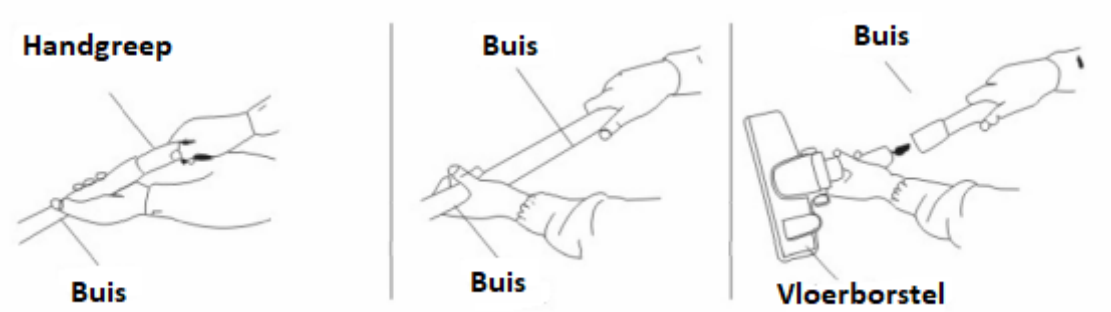

2. De machine gebruiken

Trek de kabel eruit tot een geschikte lengte, doe de stekker in het stopcontact. Druk dan op de knop om het apparaat in te schakelen. De stofzuiger begint te werken. Het gedeelte wat de zuigkracht bepaald zit op de handgreep.

*Attentie: Trek de kabel niet verder dan het RODE teken eruit.

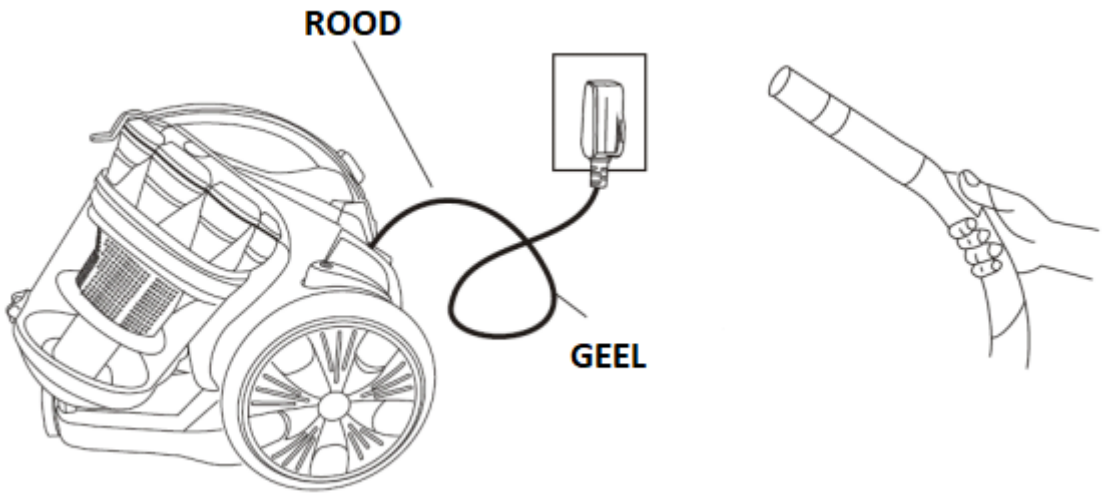

3. Gebruik accessoires voor de vloer.

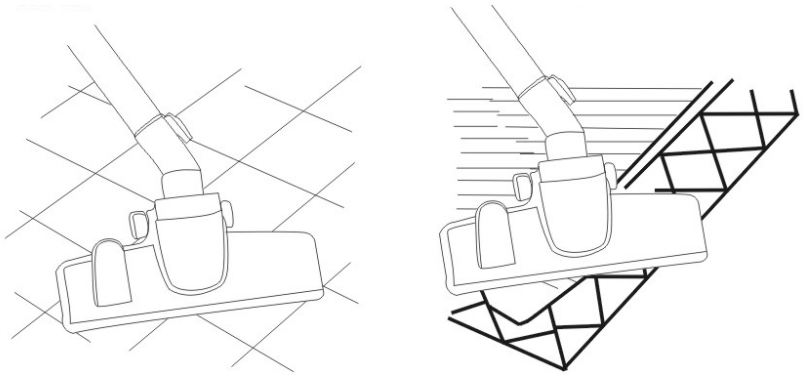

4. Aan/uit schakelaar en Kabeloprolfunctie

Uw stofzuiger is voorzien van een automatische kabeloprolfunctie en aan/uit schakelaar Bedien deze knoppen met uw voet voor eenvoudigere bediening.

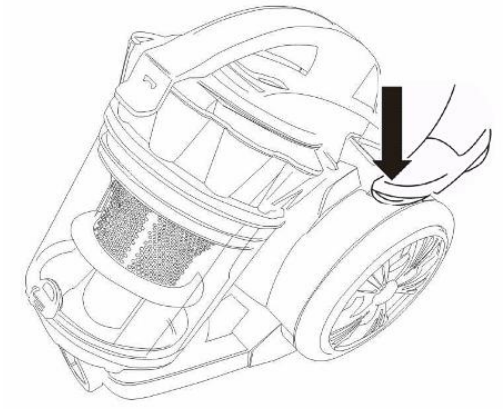

HET LEGEN VAN DE STOFBAK

1. Als het stof het 1/4 niveau bereikt in de stofbak, betekent dat dat de stofbak vol is. Dan moet de stofbak worden geleegd of het filter moet worden gewassen.

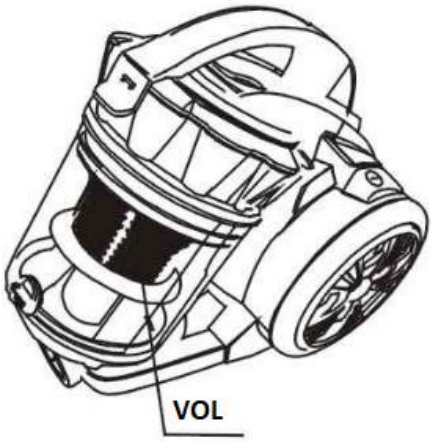

2. Open de stofbak zoals aangegeven in de afbeelding.

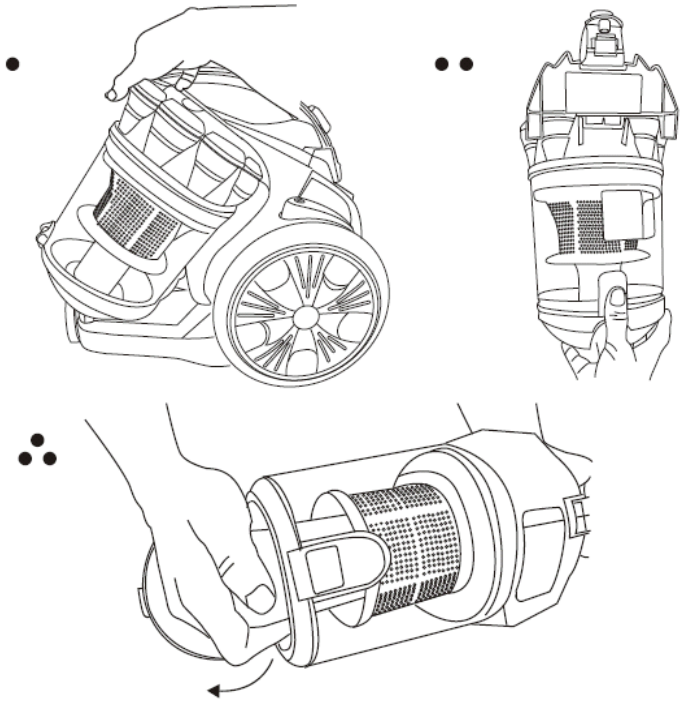

ONDERHOUD

1. Het filter moet vaak gewassen worden als het vies is.
2. Als het plastic-filter vol stof zit, moet het worden gewassen.

*Attentie: Was het filter niet in de wasmachine en droog het niet met een heater, herplaats het nadat het door de lucht is gedroogd.
3. Maak de buitenkant van de stofzuiger niet schoon met een op benzine-gebaseerde vloeistof. Was het met water en een zachte zeepachtige oplossing.
*Attentie:
(1). Maak de machine niet schoon met een doorweekte doek. Laat geen water in het apparaat lopen.
(2). Alleen gebruiken zoals beschreven in de handleiding. Gebruik alleen toebehoren die door de fabrikant worden aanbevolen.
(3). Dit apparaat is bedoeld voor normaal huishoudelijk gebruik.

Dit apparaat is niet bedoeld voor gebruik door personen (inclusief kinderen) met een beperkt lichamelijk, fysisch of mentale beperking, of een gebrek aan ervaring en kennis, tenzij er toezicht is of instructies zijn voor het gebruik van het apparaat door een persoon verantwoordelijk voor hun veiligheid.

KINDEREN MOETEN ONDER TOEZICHT WORDEN GEHOUDEN OM TE VERZEKEREN DAT ZE NIET MET HET APPARAAT GAAN SPELEN.

GARANTIE

Wettelijke garanties (wettelijke vermelding)

Los van de commerciële garantie geniet de consument de wettelijke conformiteitsgarantie zoals bepaald in de artikelen L.217-3 tot en met L.217-8 van het Franse Consumentenwetboek (duur: 2 jaar vanaf de levering van de goederen), evenals de garantie tegen verborgen gebreken zoals bepaald in de artikelen 1641 en 1648 van het Franse Burgerlijk Wetboek. Deze wettelijke garanties zijn van toepassing overeenkomstig de wet, onafhankelijk van de commerciële garantie en zonder kosten voor de consument.

H.KOENIG Commerciële garantie

De commerciële garantie van H.KOENIG geldt voor nieuwe producten gedurende 2 jaar, te rekenen vanaf de datum van aankoop of levering. Voor elke service is een aankoopbewijs vereist.

Het product kan tijdens en na de garantieperiode worden gerepareerd. De beschikbaarheid van reserveonderdelen wordt gegarandeerd in overeenstemming met de geldende regelgeving. Accessoires, verbruiksartikelen en door de gebruiker te vervangen onderdelen kunnen, afhankelijk van de beschikbaarheid, worden besteld via: https://sav.hkoenig.com

Wat valt onder de dekking (commerciële garantie)

• Storingen en defecten die het gevolg zijn van een bewezen fabricagefout die optreedt bij normaal gebruik in overeenstemming met de gebruikershandleiding.

• Reparatie, inclusief arbeidskosten en vervanging van onderdelen die als defect zijn erkend.

Wat valt niet onder de dekking (commerciële garantie)

De commerciële garantie is niet van toepassing in de volgende gevallen. Deze uitsluitingen hebben geen invloed op de toepassing van wettelijke garanties.

• Normale slijtage als gevolg van het gebruik van het product.

• Slijtageonderdelen en verbruiksartikelen die verband houden met routineonderhoud, waarvan de levensduur afhankelijk is van gebruik en onderhoud (bijv. filters, batterijen, afdichtingen, borstels, accessoires, enz.).

• Schade door ongelukken (stoten, vallen, verkeerd gebruik).

• Onjuist gebruik of het niet opvolgen van de instructies in de gebruikershandleiding.

• Onjuist of gebrek aan onderhoud (bijv. filters die niet worden onderhouden, verstopte kanalen, het niet uitvoeren van de aanbevolen reiniging, enz.).

• Schade van externe oorsprong (brand, waterschade, stroompieken, spanningsschommelingen, extreme weersomstandigheden, enz.).

• Product dat is gewijzigd, gedemonteerd of gerepareerd door een onbevoegde persoon.

• Professioneel gebruik of gebruik voor andere doeleinden dan huishoudelijk gebruik, wanneer het product niet voor dergelijk gebruik is bedoeld.

• Onjuiste installatie of montage, tenzij uitgevoerd door een door H.KOENIG geautoriseerde technicus of agent.

• Product met een ontbrekend, gewijzigd of onleesbaar serienummer.

• Storingen als gevolg van omstandigheden buiten onze controle (bijv. uitzonderlijke gebeurtenissen, natuurrampen).

Slijtageonderdelen

Sommige onderdelen hebben een beperkte levensduur die wordt beïnvloed door gebruiks- en onderhoudsomstandigheden. De vervanging ervan wordt beschouwd als routineonderhoud onder de commerciële garantie, onverminderd de wettelijke garanties.

Hoe kunt u ondersteuning krijgen

Voor hulp gaat u naar: https://sav.hkoenig.com

• Voer het referentienummer van uw apparaat in om toegang te krijgen tot de beschikbare bronnen (handleiding,

veelgestelde vragen, probleemoplossing).
• Als er geen oplossing voor uw probleem is, gebruikt u de optie “Heeft het antwoord uw probleem opgelost?” om het formulier voor hulpverzoek te openen.
• Zodra het verzoek is ingediend, neemt ons after-sales-serviceteam contact met u op.

Reparaties (praktisch advies)
• Bewaar uw aankoopbewijs.
• Verpak het apparaat zorgvuldig voor verzending om schade tijdens het transport te voorkomen.

Verbruiksonderdelen en accessoires
Verbruiksonderdelen en accessoires (bijv. filters, afdichtingen, batterijen, borstels, accessoires) moeten mogelijk worden vervangen, afhankelijk van het gebruik en onderhoud. Ze kunnen, afhankelijk van de beschikbaarheid, worden besteld via: https://sav.hkoenig.com
Als u moeite heeft met het openen van het after-sales serviceportaal, kunt u contact opnemen met onze klantenservice via onze contactpagina: https://www.hkoenig.com/html/contact.htm

MILIEU
LET OP:



Gooi dit product niet weg zoals andere huishoudelijke producten. Er is een scheiding van dit afval in gemeenten; u dient uw lokale autoriteiten te informeren over de plaatsen waar u dit product kunt inleveren. Elektrische en elektronische producten bevatten namelijk gevaarlijke stoffen die schadelijke gevolgen hebben voor het milieu of de menselijke gezondheid en moeten worden gerecycled. Het symbool hier geeft aan dat elektrische en elektronische apparatuur zorgvuldig moet worden gekozen; een afvalcontainer op wielen is gemarkeerd met een kruis.

Adeva SAS / H.Koenig Europe - 8 rue Marc Seguin - 77290 Mitry Mory - Frankrijk
www.hkoenig.com - sav@hkoenig.com - contact@hkoenig.com - Tel.: +33 1 64 67 00 05

ESPANOL

INSTRUCCIONES DE SEGURIDAD

1. Antes de usar la aspiradora por primera vez, se recomienda leer detenidamente las instrucciones en este manual y guardarlo en un lugar seguro para futuras consultas.
2. Antes del primer uso, verifique que el colector de polvo (o la bolsa) esté instalado correctamente.
3. Verifique que su red eléctrica sea la adecuada para conectar la aspiradora: 220-240 V ~ 50/60 Hz.
4. No aspire agua ni materiales inflamables con esta aspiradora.
5. No aspire materiales combustibles o cenizas.
6. No use la aspiradora sin haber colocado el filtro protector del motor.
7. Si el colector de polvo o la bolsa se rompen, deben ser remplazados inmediatamente.
8. No guarde o use la aspiradora en lugares expuestos a altas temperaturas.
9. No permita que los niños usen la aspiradora en circunstancias o condiciones peligrosas.
10. Si escucha un ruido anormal mientras usa la aspiradora, detecta humo, olor a quemado, o cualquier otro indicio de falla o mal funcionamiento, apague la aspiradora por su interruptor y desenchufe el cable de alimentación. Luego acuda a un centro de servicios para resolver el problema. No intente reparar la aspiradora por usted mismo.
11. Si el cable de alimentación está deteriorado, deberá ser remplazado por el fabricante, su agente de servicios técnicos o una persona de cualificación similar para evitar cualquier situación peligrosa.
12. Este aparato puede ser utilizado por personas con capacidades físicas, sensoriales o mentales reducidas o con falta de

experiencia o conocimientos, siempre que sean supervisadas o instruidas en el uso seguro del aparato y que entiendan perfectamente los peligros potenciales.

13. Los niños deben ser alertados y supervisados para garantizar que no jueguen con la aspiradora.
14. Asegúrese primero de desenchufar el cable de alimentación de la aspiradora antes de llevar a cabo cualquier mantenimiento o remplazar cualquier componente.
15. Este aparato puede ser utilizado por niños de al menos 8 años de edad, siempre que cuenten con supervisión y hayan recibido instrucciones sobre el uso seguro del electrodoméstico y sean plenamente conscientes de los peligros que implica.
16. La limpieza y mantenimiento de la máquina no debe ser efectuada por niños a menos que tengan como mínimo 8 años de edad y cuenten con la supervisión de un adulto.
17. Mantenga el aparato y su cable eléctrico fuera del alcance de niños de menos de 8 años.
18. Al utilizar equipos eléctricos, siempre se deben tomar precauciones de seguridad para evitar el riesgo de incendio, descarga eléctrica y/o lesiones en caso de uso indebido.
19. Asegúrese de que la tensión nominal de la placa de características corresponde a la tensión de red de su instalación. Si no es así, póngase en contacto con el distribuidor y no conecte la unidad.
20. Por favor, tenga este documento a mano y entréguelo al futuro propietario en caso de transferencia de su dispositivo
21. El dispositivo no debe utilizarse si se ha caído, si hay signos evidentes de daño o si hay fugas.
22. Nunca deje la unidad desatendida mientras esté en funcionamiento.
23. Al utilizar equipos eléctricos, siempre se deben tomar precauciones de seguridad para evitar el riesgo de incendio, descarga eléctrica y/o lesiones en caso de uso indebido.

24. Asegúrese de que la tensión nominal de la placa de características corresponde a la tensión de red de su instalación. Si no es así, póngase en contacto con el distribuidor y no conecte la unidad.
25. Al utilizar equipos eléctricos, siempre se deben tomar precauciones de seguridad para evitar el riesgo de incendio, descarga eléctrica y/o lesiones en caso de uso indebido.
26. Por favor, tenga este documento a mano y entréguelo al futuro propietario en caso de transferencia de su dispositivo.
27. El dispositivo no debe utilizarse si se ha caído, si hay signos evidentes de daño o si hay fugas.
28. Su aparato ha sido diseñado únicamente para uso doméstico. No ha sido diseñado para ser utilizado en las siguientes situaciones que no están cubiertas por la garantía:
- en áreas de cocina para el personal en tiendas, oficinas y otros entornos profesionales,
- en albergues agrícolas,
- en hoteles, moteles y otros entornos residenciales,
- en entornos de tipo bed and breakfast.

IDENTIFICACIÓN DE COMPONENTES

A. Boquilla para la aspiración de pisos.
B. Tubo de succión.
C. Control de la potencia de succión.
D. Mango del tubo.
E. Manguera.
F. Conector de entrada.
G. Empuñadura.

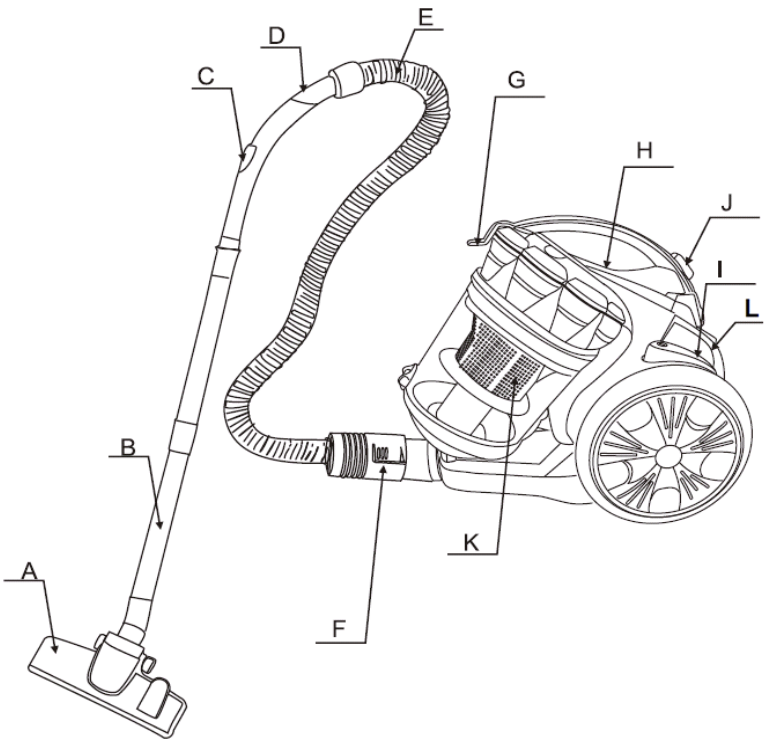

H. Interruptor ON/OFF.

I. Botón del cable de alimentación.

J. Fijador del colector de polvo.

K. Filtro plástico multiciclónico.

L. Control de velocidad.

BREVE PRESENTACIÓN

Este modelo tiene una apariencia atractiva, con un color elegante, y la estructura interna es razonable para su diseño. Esta aspiradora posee un filtro plástico con tecnología de succión multiciclónica, interruptor de empuje con el pie y botón para la recogida automática del cable de alimentación. Además, admite varios tipos de boquillas de succión. Funciona con bajo nivel de ruido y alta eficiencia. La adquisición de esta aspiradora hace que la vida sea más confortable en el hogar.

Por razones de seguridad, cumpla con las siguientes instrucciones:

1. Después del uso, no tire del cable de alimentación para desconectar la aspiradora.

2. No pase la aspiradora por encima del cable de alimentación mientras esté en funcionamiento.



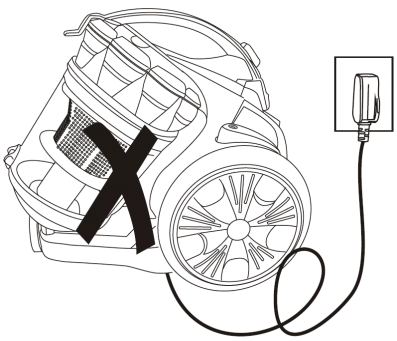

3. No aspire cigarros encendidos ni colillas latentes.

4. No aspire agua o ningún otro líquido.





5. No aspire objetos puntiagudos, afilados o que sean demasiado pesados.

6. No use la aspiradora sobre o cerca de superficies calientes o fuentes de calor.



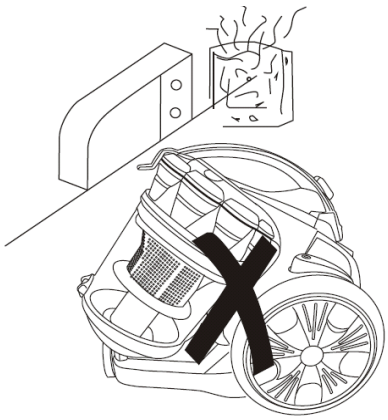

MODO DE USO

1. Preparación

(1) Inserte el extremo de la manguera en el conector de entrada y empújela hasta que haga clic.

(2) Para retirar la manguera después del uso, presione el botón en su extremo y hálela hacia afuera para sacarla del conector de entrada.

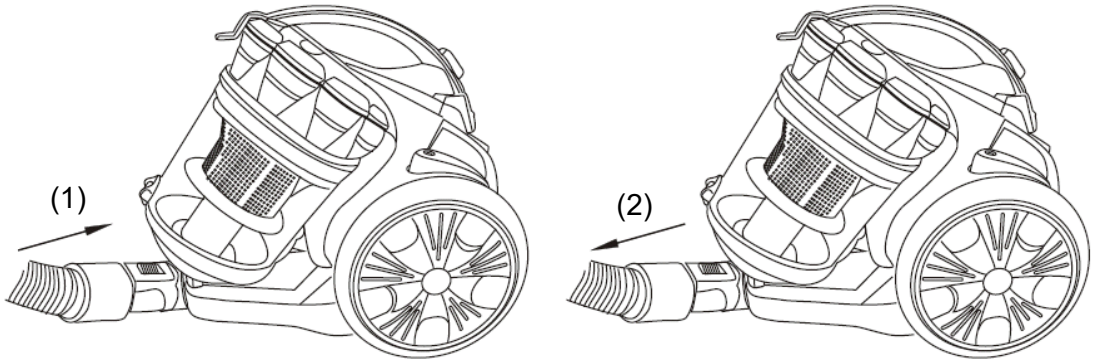

(3) Conecte el tubo de succión al mango, puede acoplar otro segmento de tubo para extender el tubo de succión, luego acople el extremo del tubo a la boquilla de aspiración, como se muestra en la imagen.

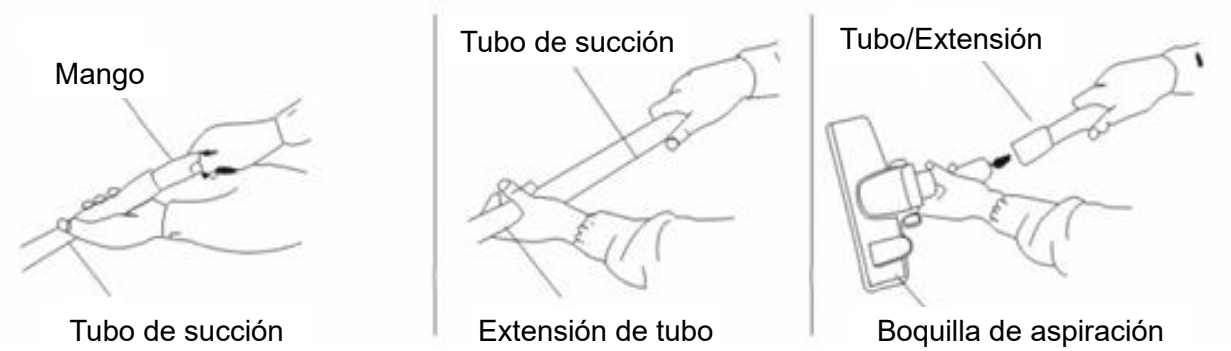

2. Uso de la aspiradora

Hale del cable de alimentación hasta que tenga la longitud adecuada, conecte el enchufe al tomacorriente. Luego presione el interruptor ON/OFF para encender la aspiradora. La aspiradora empieza a succionar. Puede controlar la potencia de succión a través del botón que está en el mango de la manguera.

ATENCIÓN: No extienda el cable de alimentación más allá de la marca de color ROJO.

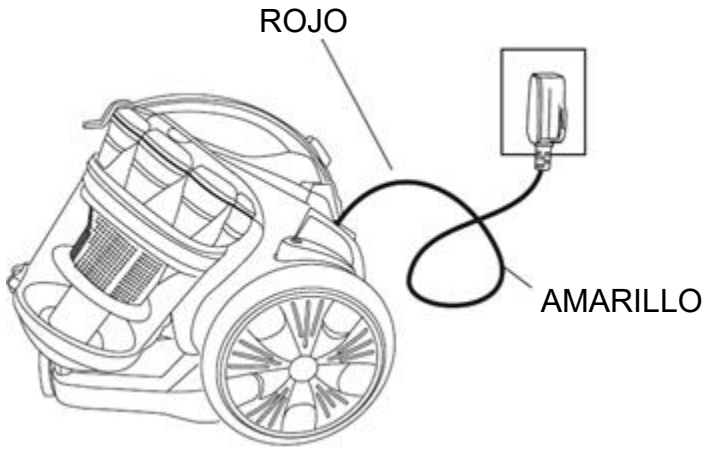

3. Puede utilizar otros tipos de boquillas para el piso.

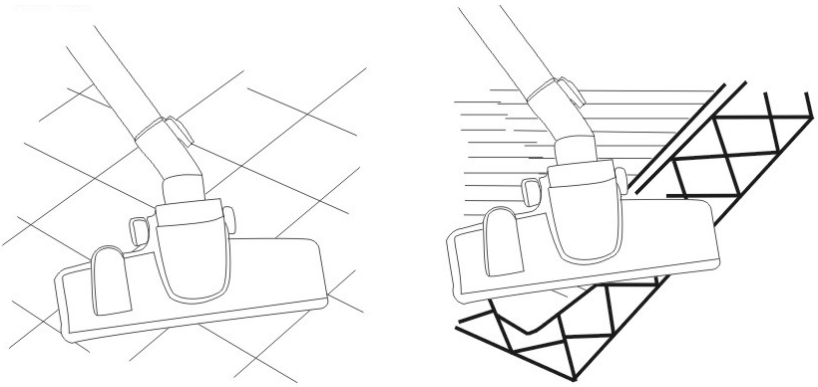

4. Control de velocidad y recogida del cable

Su aspiradora está equipada con un sistema automático para recoger/extender el cable de alimentación y un control de velocidad en la base. Presione el botón del cable de alimentación y el control de velocidad con el pie para que le sea más fácil la aspiración.

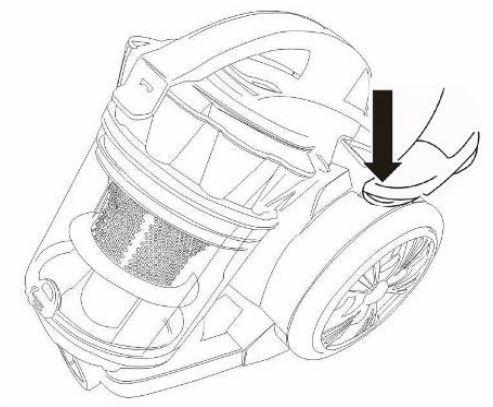

REMPLAZO DEL COLECTOR DE POLVO

1. Cuando el polvo acumulado ocupa 1/4 de la capacidad del colector, significa que el colector de polvo está lleno. En este momento se debe retirar el colector de polvo y vaciar su contenido o lavar el filtro si es necesario.



2. Abra el colector de polvo como se muestra en la imagen a continuación.

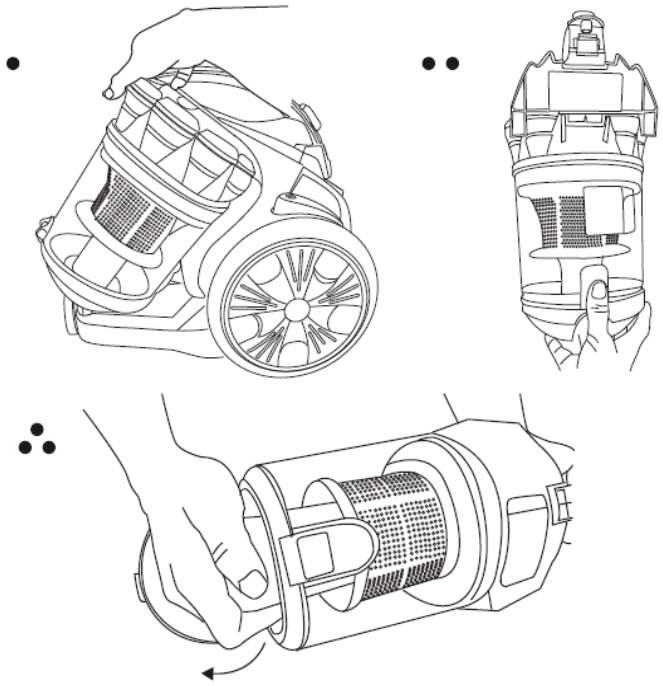

MANTENIMIENTO

1. El filtro debe lavarse con regularidad y siempre que esté sucio.
2. Cuando el filtro plástico multiciclónico está lleno de polvo, se debe lavar.

   ATENCIÓN: No lave el filtro en la lavadora de ropas ni en un lavavajillas. No seque el filtro con ningún calentador eléctrico, sacúdalo y séquelo escrupulosamente solo con aire.

3. No limpie la carcasa exterior de la aspiradora con líquidos como petróleo o gasolina. Frótela con un paño suave usando apenas agua y jabón líquido.

   ATENCIÓN:

   (1) No limpie la aspiradora con el paño enchumbado en agua. Nunca permita que le entre agua a la aspiradora.

   (2) Use la aspiradora solamente como se recomienda en el manual de instrucciones. Use solamente accesorios recomendados por el fabricante.

   (3) Esta aspiradora está prevista únicamente para usos domésticos.

Esta aspiradora no debe ser utilizada por personas (incluyendo niños) con discapacidad física, sensorial o motora, o con falta de experiencia y conocimiento, a menos que estén bajo la vigilancia de un adulto o hayan sido instruidas en el uso del aparato por una persona responsable de su seguridad.

LOS NIÑOS DEBEN SER SUPERVISADOS PARA GARANTIZAR QUE NO JUEGUEN CON LA ASPIRADORA.

GARANTÍA

Garantías legales (aviso legal)

Independientemente de la garantía comercial, el consumidor se beneficia de la garantía legal de conformidad prevista en los artículos L.217-3 a L.217-8 del Código del Consumidor francés (duración: 2 años a partir de la entrega de los productos), así como de la garantía contra vicios ocultos prevista en los artículos 1641 y 1648 del Código Civil francés. Estas garantías legales se aplican de conformidad con la ley, independientemente de la garantía comercial y sin coste alguno para el consumidor.

Garantía comercial de H.KOENIG

La garantía comercial de H.KOENIG tiene una validez de 2 años para los productos nuevos, a partir de la fecha de compra o entrega. Se requiere el comprobante de compra para cualquier servicio.

El producto es reparable durante y después del periodo de garantía. La disponibilidad de piezas de recambio está garantizada de conformidad con la normativa aplicable. Los accesorios, consumibles y piezas sustituibles por el usuario pueden solicitarse, según disponibilidad, en: https://sav.hkoenig.com

Qué cubre (garantía comercial)

• Averías y fallos de funcionamiento derivados de un defecto de fabricación demostrado que se produzca en condiciones de uso normal de acuerdo con el manual de usuario.
• Reparación, incluyendo mano de obra y sustitución de piezas reconocidas como defectuosas.

Qué no cubre (garantía comercial)
La garantía comercial no se aplica en los siguientes casos. Estas exclusiones no afectan a la aplicación de las garantías legales.
• Desgaste normal resultante del uso del producto.
• Piezas de desgaste y consumibles relacionados con el mantenimiento rutinario, cuya vida útil depende del uso y el mantenimiento (por ejemplo, filtros, baterías, juntas, cepillos, accesorios, etc.).
• Daños accidentales (golpes, caídas, manejo incorrecto).
• Uso inadecuado o incumplimiento de las instrucciones del manual de usuario.
• Mantenimiento incorrecto o falta de mantenimiento (por ejemplo, filtros sin mantenimiento, conductos obstruidos, no realizar la limpieza recomendada, etc.).
• Daños de origen externo (incendio, daños por agua, subidas de tensión, fluctuaciones de voltaje, condiciones meteorológicas extremas, etc.).
• Producto modificado, desmontado o reparado por una persona no autorizada.
• Uso profesional o uso para fines distintos al doméstico, cuando el producto no esté destinado a dicho uso.
• Instalación o montaje incorrectos, salvo que hayan sido realizados por un técnico o agente autorizado de H.KOENIG.
• Producto con número de serie faltante, alterado o ilegible.
• Fallos debidos a circunstancias ajenas a nuestro control (por ejemplo, acontecimientos excepcionales, desastres naturales).

Piezas de desgaste
Algunas piezas tienen una vida útil limitada que depende de las condiciones de uso y mantenimiento. Su sustitución se considera mantenimiento rutinario en el marco de la garantía comercial, sin perjuicio de las garantías legales.

Cómo obtener asistencia
Para cualquier tipo de asistencia, visite: https://sav.hkoenig.com
• Introduzca la referencia de su dispositivo para acceder a los recursos disponibles (manual, preguntas frecuentes, resolución de problemas).
• Si ninguna solución resuelve su problema, utilice la opción «¿Ha resuelto la respuesta su problema?» para acceder al formulario de solicitud de asistencia.
• Una vez enviada la solicitud, nuestro equipo de servicio posventa se pondrá en contacto con usted.

Reparaciones (consejos prácticos)
• Conserve su prueba de compra.
• Empaquete cuidadosamente el dispositivo antes de enviarlo para evitar daños durante el transporte.

Piezas de desgaste y accesorios
Las piezas de desgaste y los accesorios (por ejemplo, filtros, juntas, baterías, cepillos, accesorios) pueden requerir sustitución en función del uso y el mantenimiento. Se pueden pedir, según disponibilidad, en: https://sav.hkoenig.com
Si tiene dificultades para acceder al portal del servicio posventa, puede ponerse en contacto con nuestro servicio de atención al cliente a través de nuestra página de contacto: https://www.hkoenig.com/html/contact.htm

MEDIO AMBIENTE
PRECAUCIÓN:

No deseche este producto como lo haría con otros productos domésticos. Existe una separación de estos residuos en las comunidades, por lo que deberá informar a sus autoridades locales sobre los lugares donde puede devolver este producto. De hecho, los productos eléctricos y electrónicos contienen sustancias peligrosas que tienen efectos nocivos para el medio ambiente o la salud humana y deben reciclarse. El símbolo que aparece aquí indica que los equipos eléctricos y electrónicos deben seleccionarse cuidadosamente; un contenedor de residuos con ruedas está marcado con una cruz.



Adeva SAS / H.Koenig Europe - 8 rue Marc Seguin - 77290 Mitry Mory - Francia
www.hkoenig.com - sav@hkoenig.com - contact@hkoenig.com - Tel.: +33 1 64 67 00 05

ITALIANO

INDICAZIONI DI SICUREZZA

1. Come prima operazione, si consiglia di leggere attentamente il manuale prima dell'utilizzo e conservarlo correttamente per eventuale utilizzo futuro.
2. Prima di usare l'apparecchio per la prima volta, assicurarsi che la coppa polvere o il sacchetto per la polvere sia installato correttamente.
3. Assicurarsi che l'alimentazione sia 220-240V ~ 50 / 60Hz
4. Non aspirare acqua o materiale infiammabile.
5. Non aspirare materiale o cenere ardente.
6. Non usare la macchina senza un filtro di protezione del motore.
7. Si prega di cambiare il sacchetto immediatamente quando viene danneggiato.
8. Non conservare o usare la macchina vicino a luoghi con temperature elevate.
9. Non lasciare che i bambini usino la macchina.
10. Se sentite rumori anomali, odore, vedete fumo o qualsiasi altro cedimento o rotture durante l'utilizzo, è necessario spegnere l'interruttore e staccare la spina. Dopodichè contattare il centro di assistenza per la riparazione. Non riparare la macchina da soli.
11. Se il cavo di alimentazione è danneggiato, deve essere sostituito dal fabbricante o dal suo agente di assistenza o da personale analogo per evitare rischi.
12. Questo apparecchio può essere usato da persone con ridotte capacità fisiche, sensoriali o mentali o con mancanza di esperienza o conoscenza, a condizione che siano sorvegliate o istruite sull'uso sicuro dell'apparecchio

e che comprendano pienamente i potenziali pericoli.

13. I bambini devono essere sottoposti a supervisione affinché non giochino con l'apparecchio.
14. Prima di qualsiasi manutenzione o sostituzione, la spina deve essere rimossa dalla presa di corrente.
15. Questo apparecchio può essere utilizzato da bambini a partire da 8 anni, purché sorvegliati e istruiti all'uso sicuro dell'apparecchio e pienamente a conoscenza dei pericoli che comporta.
16. La pulizia e la manutenzione non devono essere eseguite da bambini a meno che abbiano più di 8 anni e siano sorvegliati da un adulto.
17. Conservare l'apparecchio e il cavo di alimentazione fuori dalla portata di bambini di età inferiore a 8 anni.
18. Quando si utilizzano apparecchiature elettriche, è necessario adottare sempre misure di sicurezza per prevenire il rischio di incendi, scosse elettriche e/o lesioni in caso di uso improprio.
19. Accertarsi che la tensione nominale sulla targhetta corrisponda alla tensione principale della vostra installazione. In caso contrario, contattare il rivenditore e non collegare l'unità.
20. Si prega di tenere questo documento a portata di mano e di consegnarlo al futuro proprietario in caso di trasferimento del dispositivo.

21. Il dispositivo non deve essere utilizzato se è stato lasciato cadere, sono visibili evidenti segni di danneggiamento o se presenta perdite.
22. Non lasciare mai l'unità incustodita durante il funzionamento.
23. Quando si utilizzano apparecchiature elettriche, è necessario adottare sempre misure di sicurezza per prevenire il rischio di incendi, scosse elettriche e/o lesioni in caso di uso improprio.
24. Accertarsi che la tensione nominale sulla targhetta corrisponda alla tensione principale della vostra installazione. In caso contrario, contattare il rivenditore e non collegare l'unità.
25. Non lasciare mai l'unità incustodita durante il funzionamento.
26. Si prega di tenere questo documento a portata di mano e di consegnarlo al futuro proprietario in caso di trasferimento del dispositivo.
27. Il dispositivo non deve essere utilizzato se è stato lasciato cadere, sono visibili evidenti segni di danneggiamento o se presenta perdite.
28. Il vostro apparecchio è stato progettato esclusivamente per un uso domestico. Non è destinato all'uso nelle seguenti situazioni che non sono coperte dalla garanzia:

- in cucine per il personale in negozi, uffici e altri ambienti professionali,
- in ostelli agricoli,
- da ospiti in hotel, motel e altri ambienti residenziali,
- in ambienti tipo bed and breakfast.

IDENTIFICAZIONE DELLE PARTI PRINCIPALI

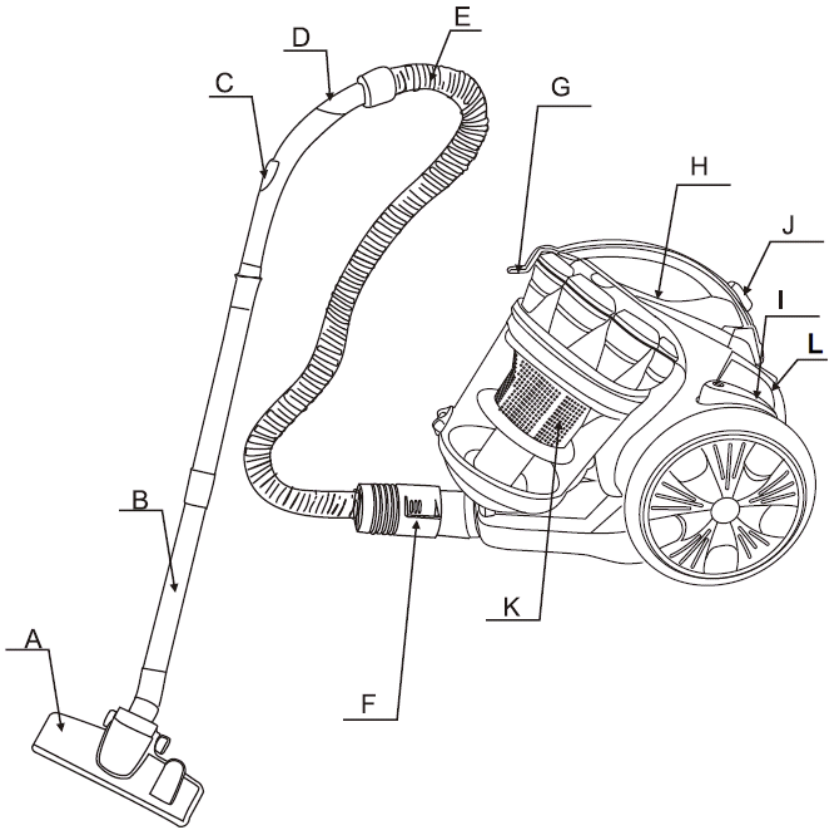

A. Pennello a pavimento

B. Tubo

C. Controllo flusso d'aria

D. Piega tubo

E. Tubo flessibile

F. Connettore Tubo flessibile

G. Maniglia

H. Interruttore On / Off

I. Pulsante Cavo

J. Clip contenitore polvere

K. Filtro multiciclonico in plastica

L. Pulsante di controllo velocità

BREVE INTRODUZIONE

Questo modello ha un design squisito, con bei colori e con ottima struttura interna. Quest'ultima ha un motore multi-ciclonico con filtro aspirapolvere in plastica, interruttore a pedale e pulsante automatico di avvolgimento del filo e ha anche molte bocchette. Produce poco rumore e ha un'elevata efficienza. La tua vita sarà pià semplice se scegli questa macchina

Per motivi di sicurezza, attenersi alle seguenti istruzioni

1. Dopo l'uso, non tirare il cavo di alimentazione quando si desidera arrestare l'alimentazione.

2. Non far funzionare l'apparecchio sopra il cavo di alimentazione durante l'uso.



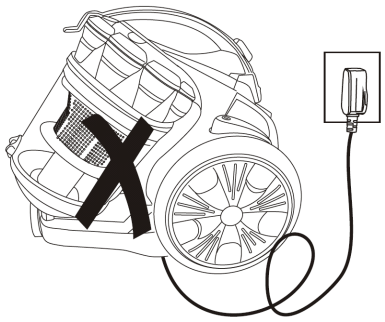

3. Non aspirare sigarette accese.

4. Non aspirare acqua o altri liquidi.





5. Non aspirare oggetti taglienti o pesanti.

6. Non posizionare vicino a fonti di calore.



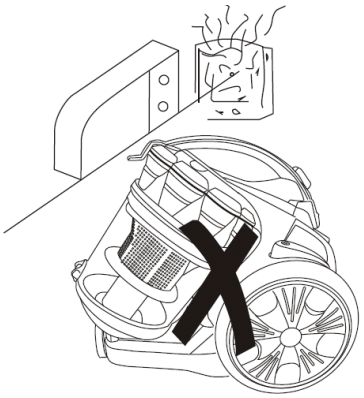

UTILIZZO

1. Preparazione

(1) Inserire la fine dell'inserto del tubo flessibile nella presa di aspirazione dell'aria fino alla posizione di scatto.

(2) Dopo l'uso, premere il pulsante sul tubo flessibile ed estrarlo.

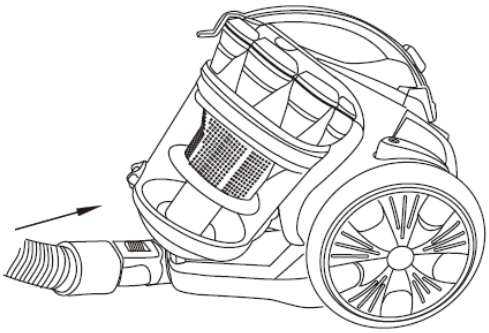

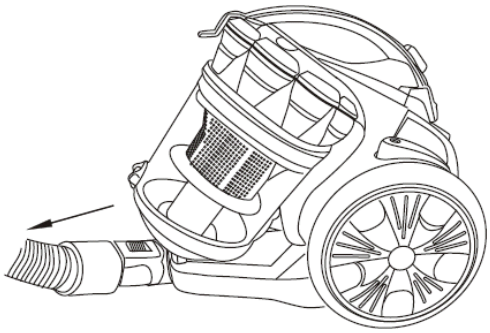

(3) Montare il tubo alla maniglia e la spazzola per il pavimento al tubo come mostrato nell'immagine.

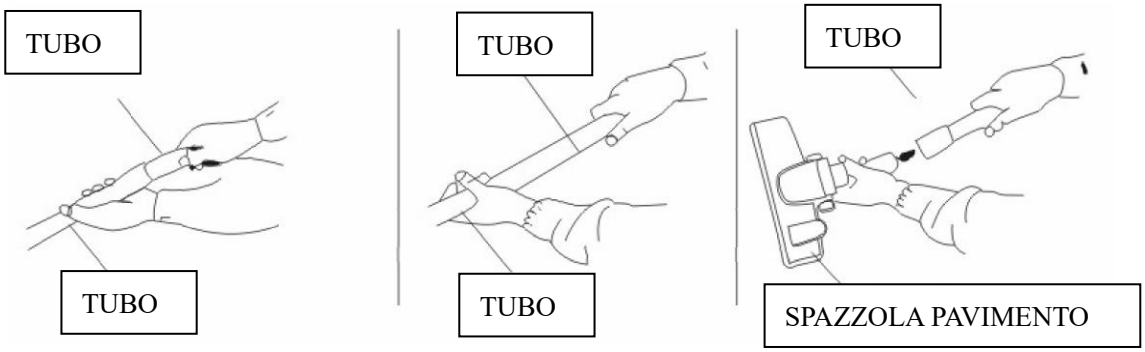

2. Utilizzo della macchina

Posizionare il filo ad una lunghezza adeguata, inserire la spina nella presa di corrente. Quindi premere l'interruttore per avviare la macchina. L'aspirapolvere inizia a funzionare. L’interruttore, che può regolare il la forza aspirante, è sul manico.

* Attenzione: non estendere il cavo oltre il segno ROSSO.

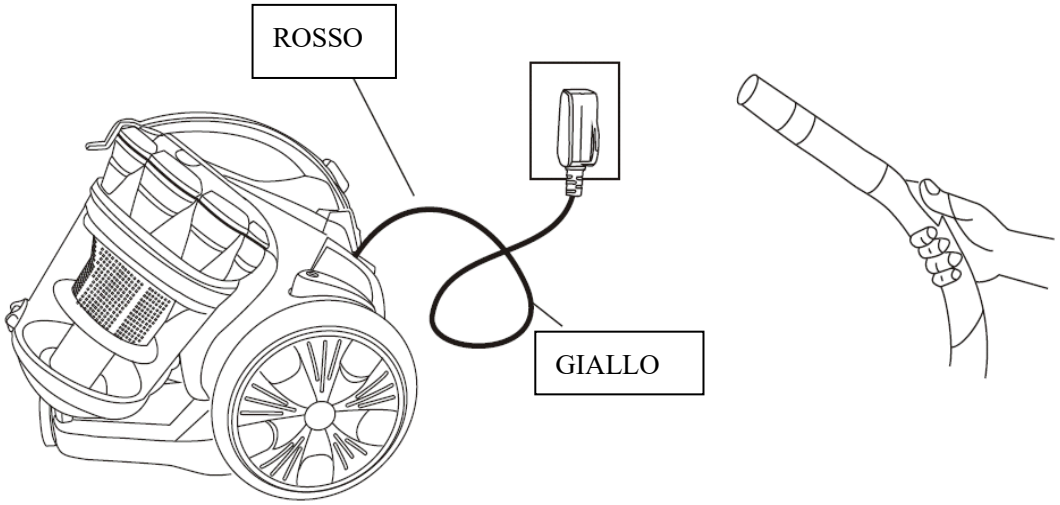

3. Utilizzo degli accessori per il pavimento.

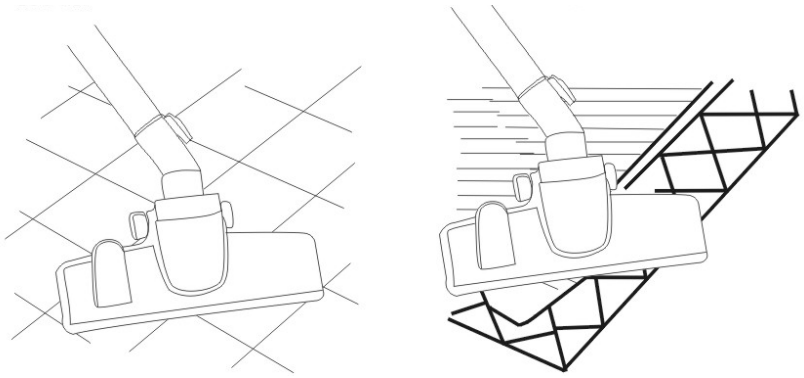

4. Accensione e funziona avvolgicavo

Il Suo aspirapolvere è dotato di funzione di riavvolgimento automatico del cavo e del pulsante di

alimentazione. Premere il pulsante del cavo e il pulsante a pedal per facilitarne l'utilizzo.

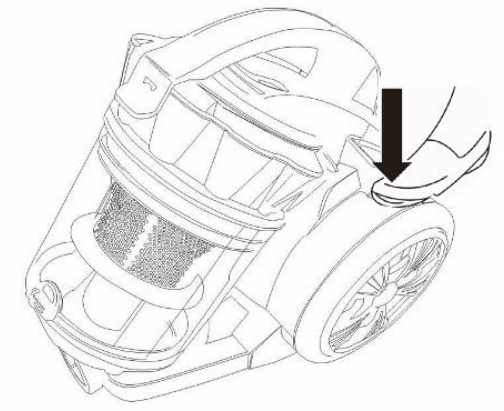

SOSTITUIRE IL CONTENITORE DI POLVERE

1. Quando la polvere raggiunge 1/4 del contenitore, significa che il contenitore polvere è pieno. A quel punto il contenitore polvere dovrebbe essere svuotato e il filtro lavato.



2. Aprire il Contenitore polvere come riportato nell’immagine.

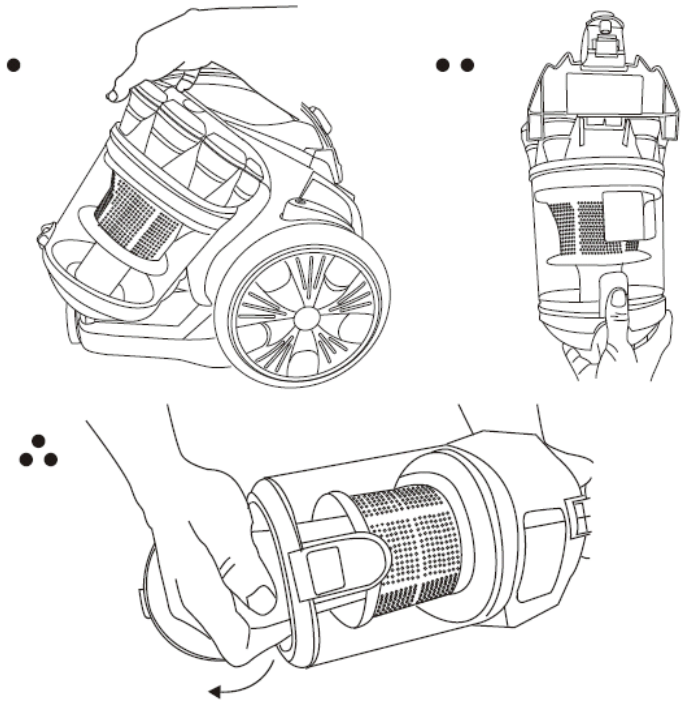

MANUTENZIONE

1. Il filtro deve essere lavato spesso quando è sporco.
2. Quando il filtro in plastica è pieno di polvere, deve essere lavato.

* Attenzione: Non lavare il filtro nella lavatrice o asciugarlo con il riscaldatore elettrico, riposizionarlo dopo aver asciugato il filtro nell'aria.

3. Non pulire il guscio esterno dell'aspirapolvere con liquidi a base di petrolio o benzina. Si prega di pulire con un panno morbido, acqua e sapone.

* Attenzione:

(1). Non pulire la macchina con il panno colmo d'acqua. Non lasciare che l'acqua entri nell'aspirapolvere.

(2). Utilizzare solo come descritto nel manuale. Utilizzare

solo gli accessori raccomandati dal produttore.
(3). Questo apparecchio è destinato al normale uso domestico
Questo apparecchio non è destinato ad essere utilizzato da persone (compresi i bambini) con capacità fisiche, sensoriali o mentali ridotte o la senza esperienza e conoscenza, a meno che non siano controllati o istruiti all'uso dell'apparecchio da una persona responsabile della loro sicurezza.

I bambini devono essere sorvegliati per garantire che non giochino con l'apparecchio.

GARANZIA

Garanzie di legge (note legali)

Indipendentemente dalla garanzia commerciale, il consumatore beneficia della garanzia legale di conformità prevista dagli articoli da L.217-3 a L.217-8 del Codice del Consumo francese (durata: 2 anni dalla consegna della merce), nonché della garanzia contro i vizi occulti prevista dagli articoli 1641 e 1648 del Codice Civile francese. Queste garanzie legali si applicano in conformità con la legge, indipendentemente dalla garanzia commerciale e senza alcun costo per il consumatore.

Garanzia commerciale H.KOENIG

La garanzia commerciale H.KOENIG è valida per 2 anni per i prodotti nuovi, a partire dalla data di acquisto o di consegna. Per qualsiasi intervento è richiesta la prova d'acquisto.
Il prodotto è riparabile durante e dopo il periodo di garanzia. La disponibilità dei pezzi di ricambio è garantita in conformità con le normative applicabili. Accessori, materiali di consumo e parti sostituibili dall'utente possono essere ordinati, in base alla disponibilità, all'indirizzo: https://sav.hkoenig.com

Cosa è coperto (garanzia commerciale)

• Guasti e malfunzionamenti derivanti da un difetto di fabbricazione accertato verificatosi in condizioni di normale utilizzo in conformità con il manuale d'uso.
• Riparazione, compresa la manodopera e la sostituzione delle parti riconosciute come difettose.

Cosa non è coperto (garanzia commerciale)

La garanzia commerciale non si applica nei seguenti casi. Queste esclusioni non influiscono sull'applicazione delle garanzie di legge.
• Normale usura derivante dall'uso del prodotto.
• Parti soggette a usura e materiali di consumo relativi alla manutenzione ordinaria, la cui durata dipende dall'uso e dalla manutenzione (ad es. filtri, batterie, guarnizioni, spazzole, accessori, ecc.).
• Danni accidentali (urti, cadute, uso improprio).

• Uso improprio o mancato rispetto delle istruzioni contenute nel manuale d'uso.
• Manutenzione errata o mancata (ad es. filtri non sottoposti a manutenzione, condotti ostruiti, mancata esecuzione della pulizia raccomandata, ecc.).
• Danni di origine esterna (incendio, danni causati dall'acqua, sovratensione, fluttuazioni di tensione, condizioni meteorologiche estreme, ecc.).
• Prodotto modificato, smontato o riparato da una persona non autorizzata.
• Uso professionale o per scopi diversi da quelli domestici, quando il prodotto non è destinato a tale uso.
• Installazione o montaggio impropri, a meno che non siano stati effettuati da un tecnico o agente autorizzato H.KOENIG.
• Prodotto con numero di serie mancante, alterato o illeggibile.
• Guasti dovuti a circostanze al di fuori del nostro controllo (ad es. eventi eccezionali, calamità naturali).

Parti soggette a usura

Alcune parti hanno una durata limitata influenzata dalle condizioni d'uso e dalla manutenzione. La loro sostituzione è considerata manutenzione ordinaria ai sensi della garanzia commerciale, fatte salve le garanzie di legge.

Come ottenere assistenza

Per qualsiasi assistenza, visitare: https://sav.hkoenig.com
• Inserire il codice del dispositivo per accedere alle risorse disponibili (manuale, FAQ, risoluzione dei problemi).
• Se nessuna soluzione risolve il problema, utilizzare l'opzione "La risposta ha risolto il problema?" per accedere al modulo di richiesta di assistenza.
• Una volta inviata la richiesta, il nostro team del servizio post-vendita vi contatterà.

Riparazioni (consigli pratici)

• Conserva la prova d'acquisto.
• Imballa accuratamente il dispositivo prima della spedizione per evitare danni durante il trasporto.

Parti soggette a usura e accessori

Le parti soggette a usura e gli accessori (ad es. filtri, guarnizioni, batterie, spazzole, accessori) potrebbero richiedere la sostituzione a seconda dell'uso e della manutenzione. Possono essere ordinati, in base alla disponibilità, all'indirizzo: https://sav.hkoenig.com
Se hai difficoltà ad accedere al portale del servizio post-vendita, puoi contattare il nostro servizio clienti tramite la nostra pagina dei contatti: https://www.hkoenig.com/html/contact.htm

AMBIENTE

ATTENZIONE:
Non smaltire questo prodotto come gli altri prodotti domestici. Esiste una raccolta differenziata per questo tipo di rifiuti;



dovrai informarti presso le autorità locali sui luoghi in cui è possibile restituire questo prodotto. Infatti, i prodotti elettrici ed elettronici contengono sostanze pericolose che hanno effetti nocivi sull'ambiente o sulla salute umana e devono essere riciclati. Il simbolo qui riportato indica che le apparecchiature elettriche ed elettroniche devono essere smaltite con cura; un contenitore per rifiuti su ruote è contrassegnato da una croce.

Adeva SAS / H.Koenig Europe - 8 rue Marc Seguin - 77290 Mitry Mory - Francia
www.hkoenig.com - sav@hkoenig.com - contact@hkoenig.com - Tel.: +33 1 64 67 00 05

PORTUGUÊS

INSTRUÇÕES DE SEGURANÇA

1. Para a primeira operação, é aconselhável ler atentamente o manual antes de o utilizar e guardá-lo corretamente para utilização futura.
2. Antes da primeira operação, certifique-se de que o copo ou o saco de pó está corretamente instalado.
3. Certifique-se de que a fonte de alimentação é 220-240V~ 50/60Hz
4. Não aspirar água e material inflamável.
5. Não aspirar o material queimado e as cinzas.
6. Não utilizar a máquina sem o filtro de proteção do motor cheio.
7. Substituir imediatamente o saco do pó quando este estiver danificado.
8. Não guardar nem utilizar a máquina perto de locais com temperaturas elevadas.
9. Não deixar que as crianças utilizem a máquina em caso de perigo.
10. Se for detectado um ruído anormal, cheiro, fumo ou qualquer outra falha ou avaria durante o funcionamento, deve desligar o interrutor e retirar a ficha da tomada. Em seguida, contacte o seu centro de assistência técnica para reparação. Não efetuar a reparação por si próprio.
11. Se o cabo de alimentação estiver danificado, deve ser substituído pelo fabricante ou pelo seu agente de assistência técnica ou por uma pessoa com qualificações semelhantes, de modo a evitar perigos.
12. Este aparelho pode ser utilizado por pessoas com capacidades físicas, sensoriais ou mentais reduzidas ou com falta de experiência ou de conhecimentos, desde que sejam supervisionadas ou instruídas sobre a utilização segura do

aparelho e que compreendam perfeitamente os perigos potenciais.

13. As crianças devem ser vigiadas para garantir que não brincam com o aparelho.
14. A ficha deve ser retirada da tomada eléctrica antes de qualquer manutenção ou substituição.
15. Este aparelho pode ser utilizado por crianças com pelo menos 8 anos de idade, desde que sejam vigiadas e tenham recebido instruções sobre a utilização segura do aparelho e estejam plenamente conscientes dos perigos envolvidos.
16. A limpeza e a manutenção não devem ser efectuadas por crianças, a menos que tenham pelo menos 8 anos de idade e sejam supervisionadas por um adulto.
17. Manter o aparelho e o respetivo cabo de alimentação fora do alcance de crianças com menos de 8 anos de idade.
18. Ao utilizar equipamento elétrico, devem ser sempre tomadas precauções de segurança para evitar o risco de incêndio, choque elétrico e/ou ferimentos em caso de utilização indevida.
19. Certifique-se de que a tensão nominal na placa de características corresponde à tensão principal da sua instalação. Se não for esse o caso, contacte o revendedor e não ligue a unidade
20. Mantenha este documento à mão e entregue-o ao futuro proprietário em caso de transferência do seu dispositivo.

21. Nunca deixar o aparelho sem vigilância durante o funcionamento.

22. O aparelho não deve ser utilizado se tiver sofrido uma queda, se forem visíveis sinais óbvios de danos ou se tiver fugas.

23. Ao utilizar equipamento elétrico, devem ser sempre tomadas precauções de segurança para evitar o risco de incêndio, choque elétrico e/ou ferimentos em caso de utilização indevida.

24. Certifique-se de que a tensão nominal na placa de características corresponde à tensão principal da sua instalação. Se não for esse o caso, contacte o revendedor e não ligue a unidade.

25. Nunca deixar o aparelho sem vigilância durante o funcionamento.

26. Mantenha este documento à mão e entregue-o ao futuro proprietário em caso de transferência do seu dispositivo.

27. O aparelho não deve ser utilizado se tiver sofrido uma queda, se forem visíveis sinais óbvios de danos ou se tiver fugas.

28. O seu aparelho foi concebido exclusivamente para uso doméstico. Não se destina a ser utilizado nas seguintes situações, que não estão cobertas pela garantia:

- nas zonas de cozinha do pessoal em lojas, escritórios e outros ambientes profissionais,
- em albergues agrícolas,
- por hóspedes em hotéis, motéis e outros ambientes residenciais,
- em ambientes do tipo "bed and breakfast".

IDENTIFICAÇÃO DA PEÇA PRINCIPAL

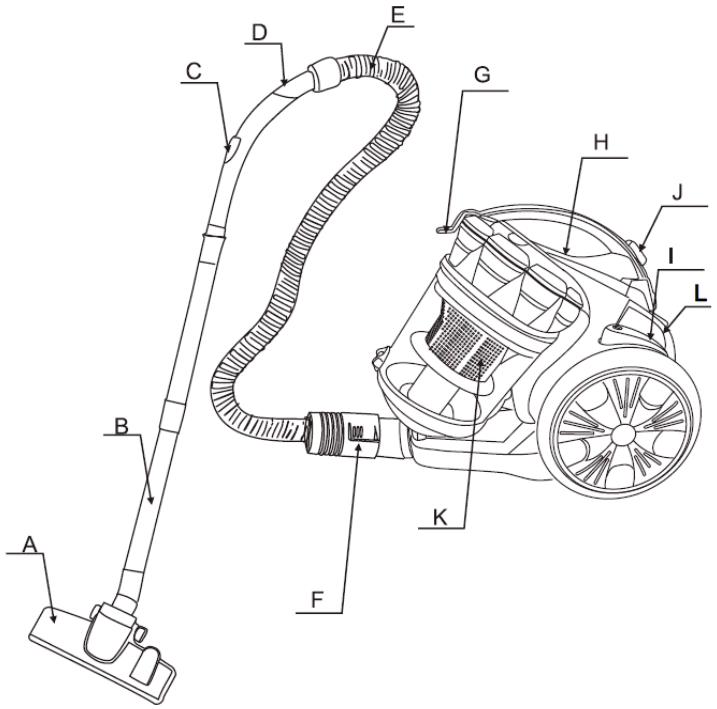

A. Escova de chão	G. Pega
B. Tubo	H. Interruptor de ligar/desligar
C. Controlo do fluxo de ar	I. Botão do cabo
D. Dobrar o tubo	J. Clipe do copo de pó
E. Mangueira	K. Filtro de plástico multiciclónico
F. Conector de mangueira	L. Botão de controlo da velocidade

BREVE INTRODUÇÃO

Este modelo tem um aspeto requintado, uma cor elegante e uma estrutura interna razoável. É um aspirador multiciclone com filtro de plástico, com interrutor de pé e botão de enrolamento automático do fio, e também tem muitos acessórios de absorção. Possui baixo ruído e alta eficiência. A escolha desta máquina torna a sua vida mais confortável

Por razões de segurança, respeitar as seguintes instruções

1. Após a utilização, não puxe o cabo de alimentação quando quiser desligar a alimentação.

2. Não passe o aparelho por cima do cabo de alimentação durante o funcionamento.



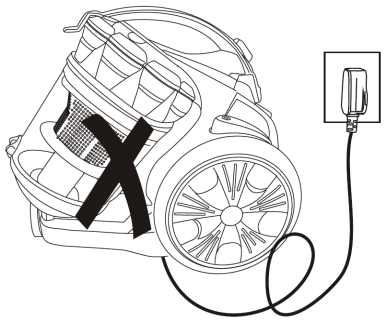

3. Não absorver o cigarro aceso.

4. Não absorver água ou outro líquido.





5. Não absorver objectos afiados ou demasiado pesados.

6. Não o coloque perto de uma fonte de calor.



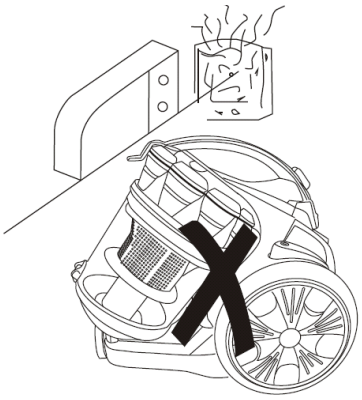

COMO UTILIZAR

1. Preparação

(1) Deixar a extremidade da mangueira introduzir-se na tomada de admissão de ar até à posição de clique.

(2) Após a utilização, premir o botão na mangueira e puxar a extremidade para fora.

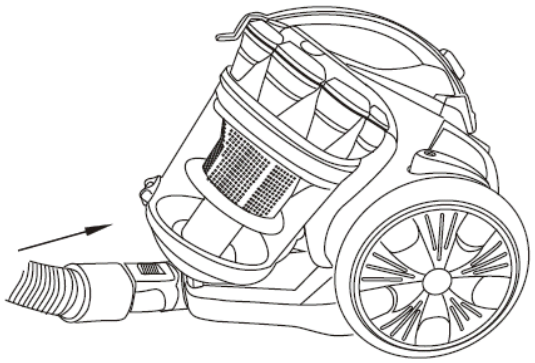

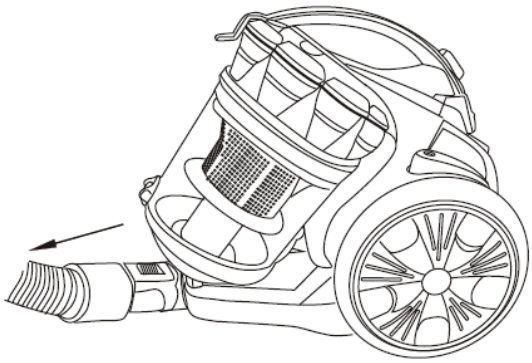

(3) Encaixar o tubo de extensão no cabo, o tubo e o tubo na escova de chão, como mostra a figura.

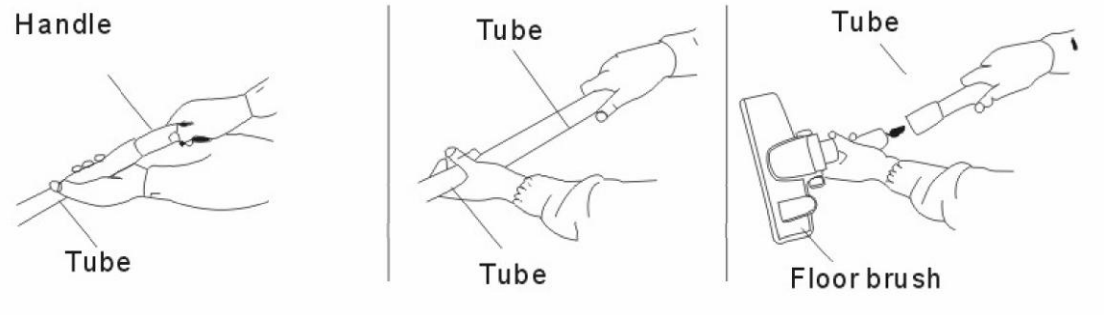

2. Utilizar a máquina

Puxe o fio para o comprimento adequado, insira a ficha na tomada eléctrica. Em seguida, prima o interrutor para ligar a máquina. O aspirador começa a funcionar. A parte que permite regular o volume do vento encontra-se na pega.

*Atenção: Não estender o cabo para além da marca VERMELHA.

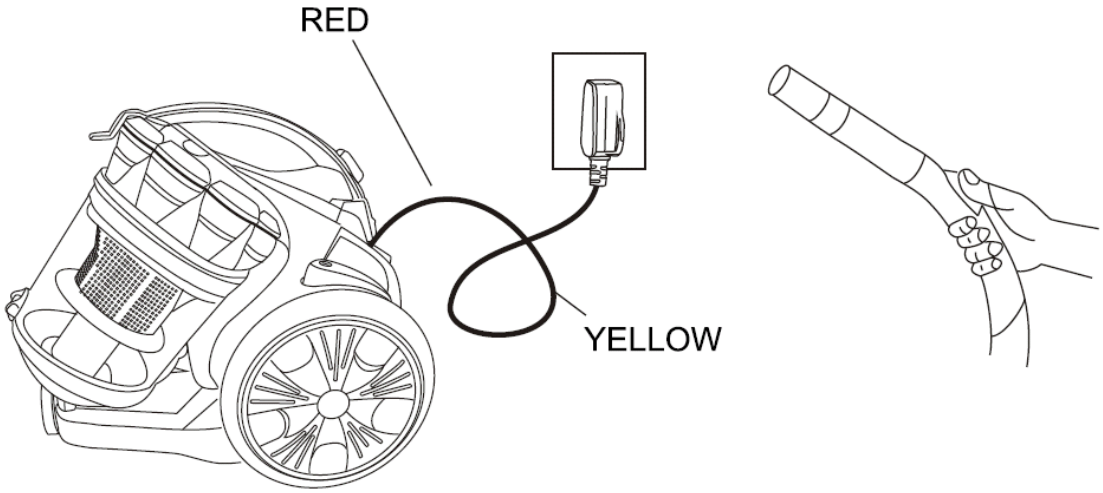

3. Utilização de acessórios para o pavimento.

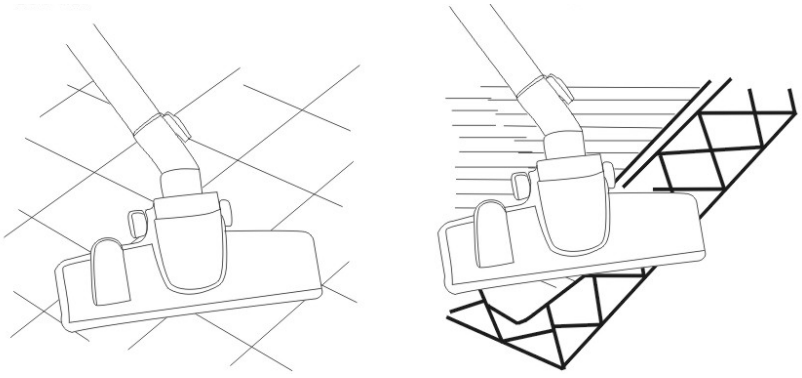

4. Função de alimentação e rebobinagem do cabo

O seu aspirador está equipado com um botão automático de enrolamento do cabo e de alimentação. Por favor, prima o botão do cabo e o botão do interrutor com o pé para facilitar a utilização.

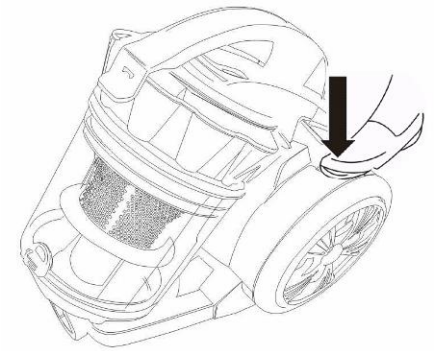

SUBSTITUIÇÃO DO COPO DE PÓ

1. Quando o pó atinge o nível 1/4 no copo do pó, significa que o copo está cheio. Neste momento, o copo do pó deve ser esvaziado ou o filtro deve ser lavado.

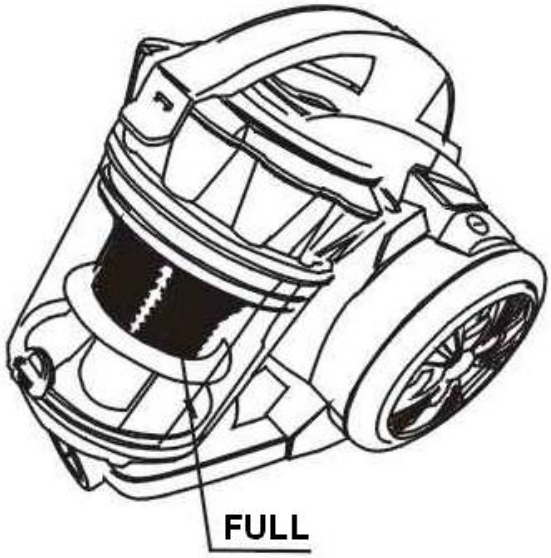

2. Abrir o depósito de pó como mostra a figura.

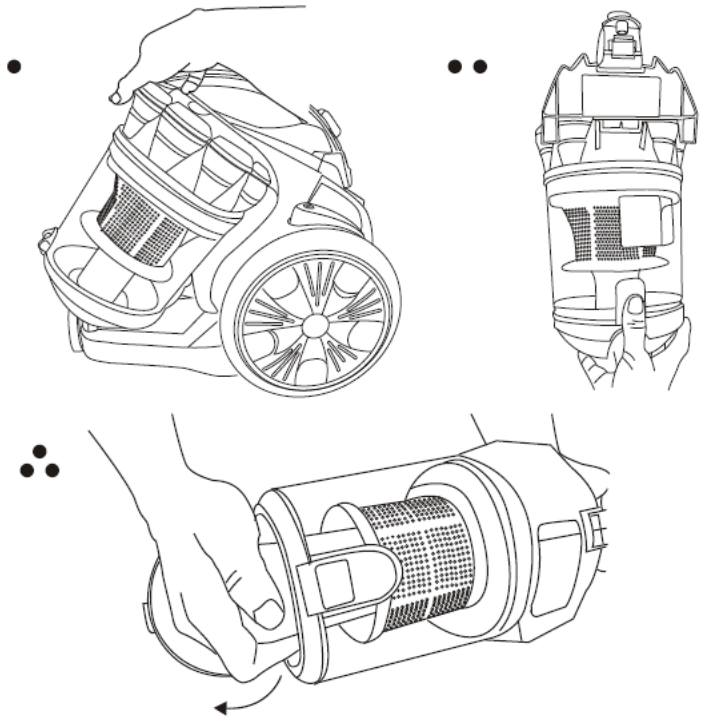

MANUTENÇÃO

1. O filtro deve ser lavado frequentemente quando está sujo.
2. Quando o filtro de plástico estiver cheio de pó, deve ser lavado.
*Atenção: Não lave o filtro na máquina de lavar roupa nem o seque com um aquecedor elétrico; volte a fixá-lo depois de secar o filtro ao ar.
3. Não limpe o invólucro exterior do aspirador com um líquido semelhante ao óleo de petróleo. Esfregue-a com água e sabão líquido suave.
*Atenção:
(1) Não limpar a máquina com um pano cheio de água.
Não deixe que a água entre no aspirador.
(2) Utilizar apenas como descrito no manual. Utilizar apenas acessórios recomendados pelo fabricante.
(3). Este aparelho destina-se a uma utilização doméstica normal. Este aparelho não se destina a ser utilizado por pessoas (incluindo crianças) com capacidades físicas, sensoriais ou mentais reduzidas, ou com falta de experiência e

conhecimentos, exceto se tiverem recebido supervisão ou instruções relativas à utilização do aparelho por uma pessoa responsável pela sua segurança.
CRIANÇAS. DEVEM SER VIGIADAS PARA GARANTIR QUE NÃO BRINCAM COM O APARELHO

GARANTIA

Garantias legais (aviso legal)

Independentemente da garantia comercial, o consumidor beneficia da garantia legal de conformidade prevista nos artigos L.217-3 a L.217-8 do Código do Consumidor francês (duração: 2 anos a partir da entrega dos bens), bem como da garantia contra vicios ocultos prevista nos artigos 1641 e 1648 do Código Civil francês. Estas garantias legais aplicam-se em conformidade com a lei, independentemente da garantia comercial e sem qualquer custo para o consumidor.

Garantia Comercial H.KOENIG

A garantia comercial H.KOENIG é válida por 2 anos para produtos novos, a partir da data de compra ou entrega. É necessário apresentar o comprovativo de compra para qualquer serviço.
O produto é reparável durante e após o período de garantia. A disponibilidade de peças de reposição é assegurada de acordo com a regulamentação aplicável. Acessórios, consumíveis e peças substituíveis pelo utilizador podem ser encomendados, sujeito a disponibilidade, em: https://sav.hkoenig.com

O que está coberto (garantia comercial)

• Avarias e mau funcionamento resultantes de um defeito de fabrico comprovado, ocorridos em condições de utilização normal, de acordo com o manual do utilizador.
• Reparação, incluindo mão de obra e substituição de peças reconhecidas como defeituosas.

O que não está coberto (garantia comercial)

A garantia comercial não se aplica nos seguintes casos. Estas exclusões não afetam a aplicação das garantias legais.
• Desgaste normal resultante da utilização do produto.
• Peças de desgaste e consumíveis relacionados com a manutenção de rotina, cuja vida útil depende da utilização e manutenção (por exemplo, filtros, baterias, vedantes, escovas, acessórios, etc.).
• Danos acidentais (impactos, quedas, manuseamento incorreto).
• Utilização indevida ou incumprimento das instruções do manual do utilizador.
• Manutenção incorreta ou ausência de manutenção (por exemplo, filtros não mantidos, condutas obstruídas, não realização da limpeza recomendada, etc.).
• Danos de origem externa (incêndio, danos causados pela água, picos de tensão, flutuações de tensão, condições meteorológicas extremas, etc.).
• Produto modificado, desmontado ou reparado por uma pessoa não autorizada.
• Utilização profissional ou para fins que não sejam domésticos, quando o produto não se destina a tal utilização.
• Instalação ou montagem incorreta, a menos que realizada por um técnico ou agente autorizado da H.KOENIG.
• Produto com número de série em falta, alterado ou ilegível.
• Avarias devido a circunstâncias fora do nosso controlo (por exemplo, eventos excecionais, catástrofes naturais).

Peças de desgaste

Algumas peças têm uma vida útil limitada, influenciada pelas condições de utilização e manutenção. A sua substituição é considerada manutenção de rotina ao abrigo da garantia comercial, sem prejuízo das garantias legais.

Como obter assistência

Para qualquer assistência, visite: https://sav.hkoenig.com

• Introduza a referência do seu dispositivo para aceder aos recursos disponíveis (manual, FAQ, resolução de problemas).

• Se nenhuma solução resolver o seu problema, utilize a opção «A resposta resolveu o seu problema?» para aceder ao formulário de pedido de assistência.

• Assim que o pedido for enviado, a nossa equipa de assistência pós-venda entrará em contacto consigo.

Reparações (conselhos práticos)

• Guarde o seu comprovativo de compra.

• Embale cuidadosamente o dispositivo antes do envio para evitar danos durante o transporte.

Peças consumíveis e acessórios

As peças consumíveis e os acessórios (por exemplo, filtros, vedantes, baterias, escovas, acessórios) podem necessitar de substituição, dependendo da utilização e da manutenção. Podem ser encomendados, sujeito a disponibilidade, em: https://sav.hkoenig.com

Se tiver dificuldade em aceder ao portal do serviço pós-venda, pode contactar o nosso serviço de apoio ao cliente através da nossa página de contacto: https://www.hkoenig.com/html/contact.htm

AMBIENTE

ATENÇÃO:

Não elimine este produto da mesma forma que outros produtos domésticos. Existe uma separação deste resíduo nas



comunidades; terá de informar as autoridades locais sobre os locais onde pode devolver este produto. De facto, os produtos elétricos e eletrónicos contêm substâncias perigosas que têm efeitos nocivos para o ambiente ou para a saúde humana e devem ser reciclados. O símbolo aqui indicado significa que o equipamento elétrico e eletrónico deve ser eliminado de forma adequada; um contentor de resíduos com rodas está marcado com uma cruz.

Adeva SAS / H.Koenig Europe - 8 rue Marc Seguin - 77290 Mitry Mory - França

www.hkoenig.com - sav@hkoenig.com - contact@hkoenig.com - Tel.: +33 1 64 67 00 05

POLSKI

WSKAZÓWKI DOTYCZĄCE BEZPIECZEŃSTWA

1. Przed pierwszym uruchomieniem zaleca się uważne przeczytanie instrukcji obsługi i zachowanie jej na przyszłość.
2. Przed pierwszym uruchomieniem należy upewnić się, że pojemnik na kurz lub worek na kurz są prawidłowo zamontowane.
3. Upewnij się, że zasilanie wynosi 220-240V~ 50/60Hz.
4. Nie odkurzać wody i materiałów łatwopalnych.
5. Nie odkurzać palącego się materiału i popiołu.
6. Nie wolno używać urządzenia bez wypełnionego filtra ochronnego silnika.
7. W przypadku uszkodzenia worka na kurz należy go natychmiast wymienić.
8. Nie należy przechowywać ani używać urządzenia w pobliżu miejsc o wysokiej temperaturze.
9. Nie należy pozwalać dzieciom na korzystanie z urządzenia w przypadku zagrożenia.
10. W przypadku wykrycia nietypowego hałasu, zapachu, dymu lub jakiejkolwiek innej usterki lub uszkodzenia podczas pracy, należy wyłączyć przełącznik i odłączyć go od zasilania. Następnie należy skontaktować się z centrum serwisowym w celu naprawy. Nie naprawiać samodzielnie.
11. Jeśli przewód zasilający jest uszkodzony, musi zostać wymieniony przez producenta, jego przedstawiciela serwisowego lub podobnie wykwalifikowaną osobę w celu uniknięcia zagrożenia.
12. To urządzenie może być używane przez osoby o ograniczonych zdolnościach fizycznych, sensorycznych lub umysłowych lub nieposiadające doświadczenia lub wiedzy, pod warunkiem, że są one nadzorowane lub

poinstruowane w zakresie bezpiecznego użytkowania urządzenia i w pełni rozumieją potencjalne zagrożenia.

13. Dzieci powinny być nadzorowane, aby nie bawiły się urządzeniem.
14. Przed przystąpieniem do konserwacji lub wymiany należy wyjąć wtyczkę z gniazda zasilania.
15. To urządzenie może być używane przez dzieci w wieku co najmniej 8 lat, o ile są one nadzorowane i otrzymały instrukcje dotyczące bezpiecznego korzystania z urządzenia oraz są w pełni świadome związanych z tym zagrożeń.
16. Czyszczenie i konserwacja nie powinny być wykonywane przez dzieci, chyba że mają one co najmniej 8 lat i są nadzorowane przez osobę dorosłą.
17. Urządzenie i jego przewód zasilający należy przechowywać w miejscu niedostępnym dla dzieci poniżej 8 roku życia.
18. Podczas korzystania ze sprzętu elektrycznego należy zawsze przestrzegać środków ostrożności, aby zapobiec ryzyku pożaru, porażenia prądem i/lub obrażeń w przypadku niewłaściwego użycia.
19. Należy upewnić się, że napięcie znamionowe na tabliczce znamionowej odpowiada głównemu napięciu instalacji. Jeśli tak nie jest, należy skontaktować się ze sprzedawcą i nie podłączać urządzenia.
20. Prosimy o zachowanie tego dokumentu i przekazanie go przyszłemu właścicielowi w przypadku przekazania urządzenia.

21. Nigdy nie pozostawiaj urządzenia bez nadzoru podczas pracy.
22. Urządzenie nie może być używane, jeśli zostało upuszczone, widoczne są na nim wyraźne oznaki uszkodzenia lub jeśli są na nim nieszczelności.
23. Podczas korzystania ze sprzętu elektrycznego należy zawsze przestrzegać środków ostrożności, aby zapobiec ryzyku pożaru, porażenia prądem i/lub obrażeń w przypadku niewłaściwego użycia.
24. Należy upewnić się, że napięcie znamionowe na tabliczce znamionowej odpowiada głównemu napięciu instalacji. Jeśli tak nie jest, należy skontaktować się ze sprzedawcą i nie podłączać urządzenia.
25. Nigdy nie pozostawiaj urządzenia bez nadzoru podczas pracy.
26. Prosimy o zachowanie tego dokumentu i przekazanie go przyszłemu właścicielowi w przypadku przekazania urządzenia.
27. Urządzenie nie może być używane, jeśli zostało upuszczone, widoczne są na nim wyraźne oznaki uszkodzenia lub jeśli są na nim nieszczelności.
28. Urządzenie zostało zaprojektowane wyłącznie do użytku domowego. Nie jest ono przeznaczone do użytku w następujących sytuacjach, które nie są objęte gwarancją:

- w kuchniach pracowniczych w sklepach, biurach i innych profesjonalnych środowiskach,
- w hostelach,
- przez gości w hotelach, motelach i innych środowiskach mieszkalnych,
- w środowiskach typu bed and breakfast.

IDENTYFIKACJA CZĘŚCI GŁÓWNEJ

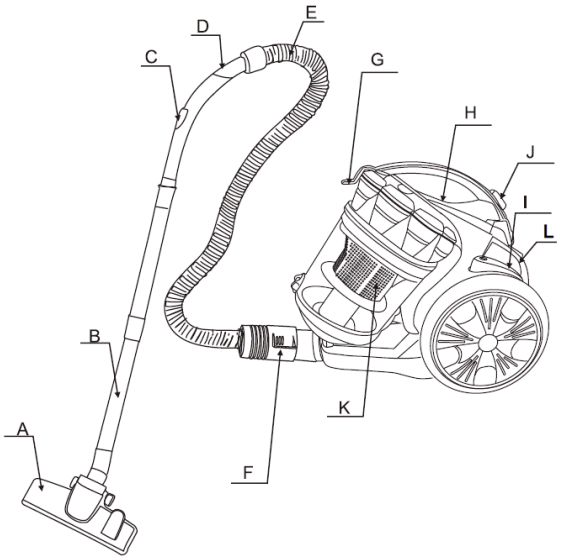

A. Szczotka podłogowa	G. Uchwyt
B. Rurka	H. Włącznik/wyłącznik
C. Kontrola przepływu powietrza	I. Przycisk przewodu
D. Wygięcie rury	J. Klips do kubka na kurz
E. Wąż	K. Multicyklonowy filtr z tworzywa sztucznego
F. Złącze węża	L. Przycisk kontroli prędkości

KRÓTKIE WPROWADZENIE

Model ten charakteryzuje się wyjątkowym wyglądem, wdzięcznym kolorem i rozsądną strukturą

wewnętrzną. Jest to multicyklon z odkurzaczem z filtrem z tworzywa sztucznego z przełącznikiem nożnym i przyciskiem automatycznego zwijania drutu, a także ma wiele nasadek pochłaniających. Charakteryzuje się niskim poziomem hałasu i wysoką wydajnością. Wybór tego urządzenia zapewnia komfortowe życie

Ze względów bezpieczeństwa należy przestrzegać następujących instrukcji

1. Po użyciu nie ciągnij za kabel zasilający, gdy chcesz wyłączyć zasilanie.

2. Podczas pracy urządzenia nie należy przeciągać go przez kabel zasilający.



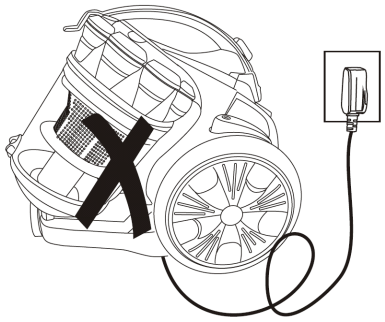

3. Nie wchłaniaj palącego się papierosa.

4. Nie wchłaniają wody ani innych płynów.





5. Nie wchłaniaj ostrych lub zbyt ciężkich przedmiotów.

6. Nie umieszczaj urządzenia w pobliżu źródeł ciepła.



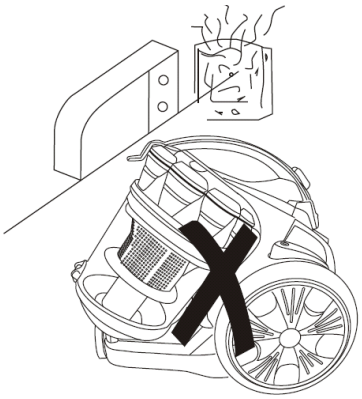

SPOSÓB UŻYCIA

1. Przygotowanie

(1) Wsuń końcówkę węża do gniazda wlotu powietrza aż do kliknięcia.

(2) Po użyciu nacisnąć przycisk na wężu i wyciągnąć końcówkę.

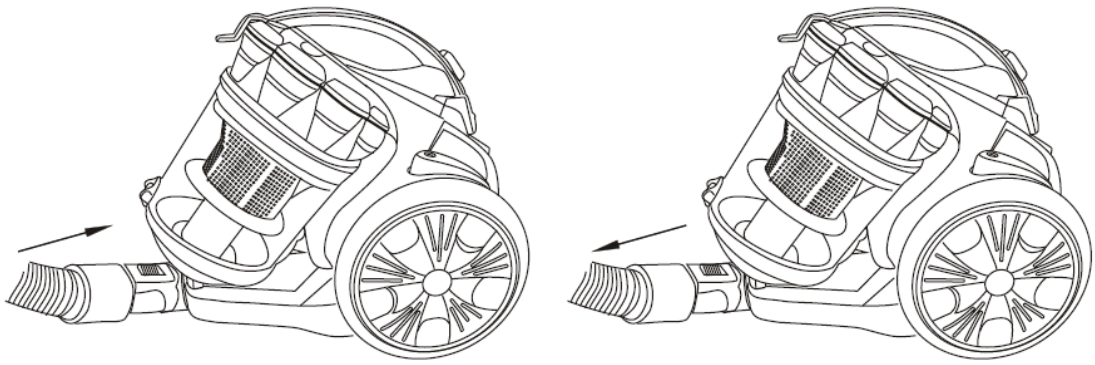

(3) Zamontuj rurę przedłużającą do uchwytu, rurę i rurę do szczotki podłogowej, jak pokazano na rysunku.

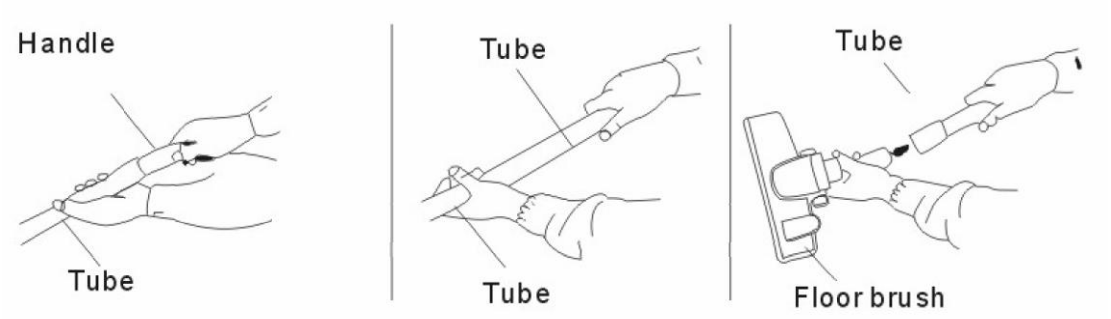

2. Korzystanie z urządzenia

Wyciągnij przewód na odpowiednią długość, włóż wtyczkę do gniazda zasilania. Następnie naciśnij przełącznik, aby uruchomić urządzenie. Odkurzacz rozpocznie pracę. Część, która może regulować głośność wiatru, znajduje się na uchwycie.

*Uwaga: Nie przedłużaj kabla poza CZERWONY znacznik.

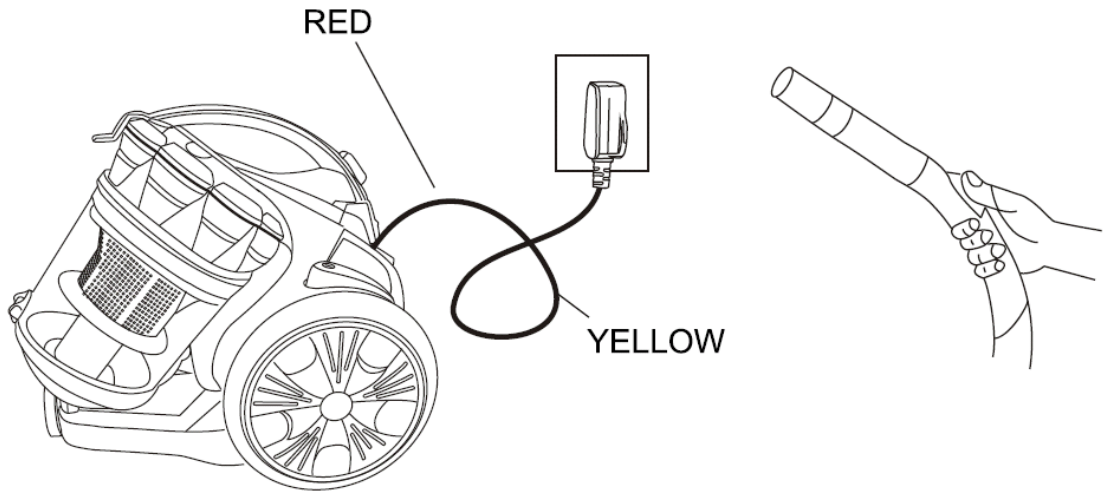

3. Korzystanie z akcesoriów podłogowych.

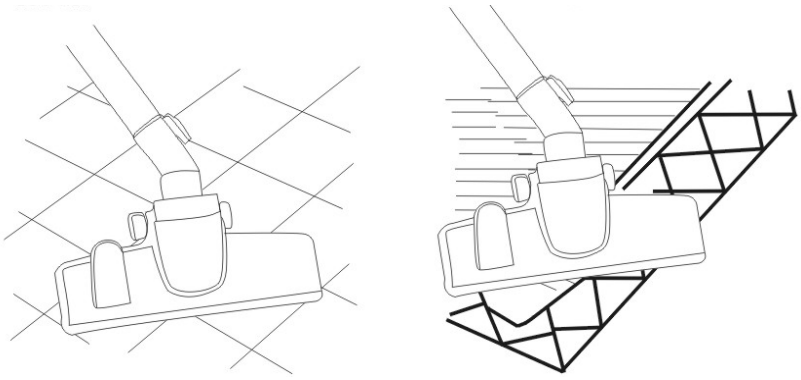

4. Funkcja zasilania i przewijania przewodu

Odkurzacz jest wyposażony w przycisk automatycznego zwijania przewodu i zasilania. Aby ułatwić korzystanie z odkurzacza, należy nacisnąć przycisk przewodu i przycisk włącznika stopą.

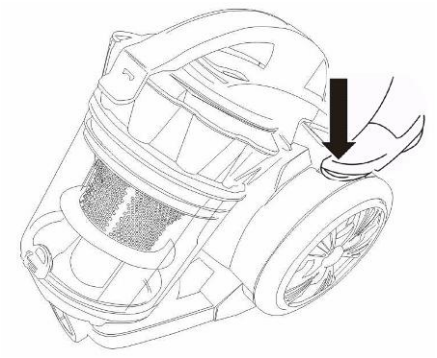

WYMIANA POJEMNIKA NA KURZ

1. Gdy kurz osiągnie poziom 1/4 w pojemniku na kurz, oznacza to, że pojemnik na kurz jest pełny. W tym momencie należy opróżnić pojemnik na kurz lub umyć filtr.

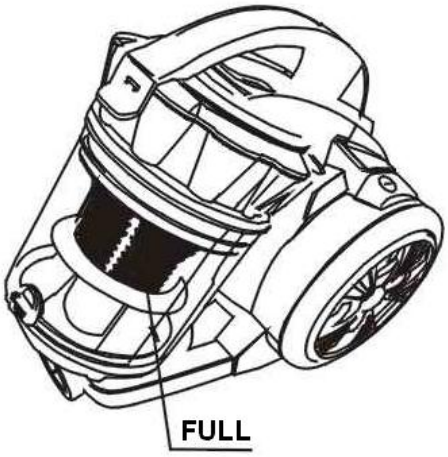

2. Otwórz pojemnik na kurz, jak pokazano na rysunku.

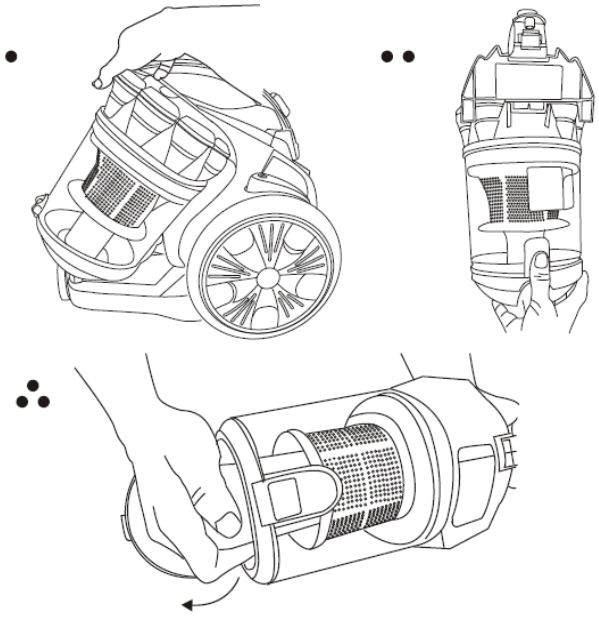

KONSERWACJA

1. Zabrudzony filtr należy często myć.
2. Gdy plastikowy filtr jest pełen kurzu, należy go umyć.
*Uwaga: Nie należy prać filtra w pralce ani suszyć go za pomocą grzejnika elektrycznego, należy go ponownie zamocować po wysuszeniu filtra na powietrzu.
3. Nie czyść zewnętrznej obudowy odkurzacza płynem podobnym do benzyny. Należy przecierać ją wodą z mydłem w płynie.
*Uwaga:
(1) Nie czyść urządzenia ściereczką wypełnioną wodą.
Nie pozwól, aby woda dostała się do odkurzacza.
(2) Używać wyłącznie w sposób opisany w instrukcji. Używać wyłącznie
załączniki zalecane przez producenta.
(3). To urządzenie jest przeznaczone do normalnego użytku domowego.
To urządzenie nie jest przeznaczone do użytku przez osoby (w tym dzieci) o ograniczonych zdolnościach fizycznych, sensorycznych lub umysłowych, lub nieposiadające doświadczenia i wiedzy, chyba że są one nadzorowane lub zostały poinstruowane w zakresie korzystania z urządzenia przez osobę odpowiedzialną za ich bezpieczeństwo.
DZIECI. POWINNY BYĆ NADZOROWANE, ABY UPEWNIĆ SIĘ, ŻE NIE BAWIĄ SIĘ URZĄDZENIEM

GWARANCJA

Gwarancje ustawowe (informacja prawna)

Niezależnie od gwarancji handlowej konsumentowi przysługuje ustawowa gwarancja zgodności przewidziana w art. L.217-3 do L.217-8 francuskiego Kodeksu konsumenckiego (okres obowiązywania: 2 lata od dostawy towaru), a także gwarancja na wady ukryte przewidziana w art. 1641 i 1648 francuskiego Kodeksu cywilnego. Gwarancje ustawowe mają zastosowanie zgodnie z prawem, niezależnie od gwarancji handlowej i bez żadnych kosztów dla konsumenta.

Gwarancja handlowa H.KOENIG

Gwarancja handlowa H.KOENIG obowiązuje przez 2 lata w przypadku nowych produktów, licząc od daty zakupu lub dostawy. Do skorzystania z serwisu wymagane jest przedstawienie dowodu zakupu.
Produkt podlega naprawie w trakcie trwania okresu gwarancyjnego oraz po jego upływie. Dostępność części zamiennych jest zapewniona zgodnie z obowiązującymi przepisami. Akcesoria, materiały eksploatacyjne oraz części wymienne przez użytkownika można zamówić, w zależności od dostępności, pod adresem: https://sav.hkoenig.com

Co obejmuje gwarancja (gwarancja handlowa)
• Awarie i usterki wynikające z udowodnionej wady produkcyjnej, wystąpionej podczas normalnego użytkowania zgodnie z instrukcją obsługi.
• Naprawa, w tym robocizna i wymiana części uznanych za wadliwe.

Co nie jest objęte gwarancją (gwarancja handlowa)
Gwarancja handlowa nie ma zastosowania w następujących przypadkach. Wyłączenia te nie mają wpływu na stosowanie gwarancji ustawowych.
• Normalne zużycie wynikające z użytkowania produktu.
• Części zużywające się i materiały eksploatacyjne związane z rutynową konserwacją, których żywotność zależy od użytkowania i konserwacji (np. filtry, baterie, uszczelki, szczotki, akcesoria itp.).
• Uszkodzenia przypadkowe (uderzenia, upadki, nieprawidłowe obchodzenie się).
• Niewłaściwe użytkowanie lub nieprzestrzeganie instrukcji zawartych w instrukcji obsługi.
• Nieprawidłowa konserwacja lub jej brak (np. brak konserwacji filtrów, zablokowane kanały, nieprzeprowadzenie zalecanego czyszczenia itp.).
• Uszkodzenia pochodzenia zewnętrznego (pożar, zalanie, przepięcie, wahania napięcia, ekstremalne warunki pogodowe itp.).
• Produkt zmodyfikowany, rozmontowany lub naprawiony przez osobę nieupoważnioną.
• Użytkowanie profesjonalne lub do celów innych niż domowe, gdy produkt nie jest przeznaczony do takiego użytku.
• Niewłaściwy montaż lub instalacja, chyba że zostały one przeprowadzone przez autoryzowanego technika lub przedstawiciela firmy H.KOENIG.
• Produkt z brakującym, zmienionym lub nieczytelnym numerem seryjnym.
• Awarie spowodowane okolicznościami pozostającymi poza naszą kontrolą (np. zdarzenia nadzwyczajne, klęski żywiołowe).

Części zużywające się
Niektóre części mają ograniczoną żywotność, na którą wpływają warunki użytkowania i konserwacji. Ich wymiana jest traktowana jako rutynowa konserwacja w ramach gwarancji handlowej, bez uszczerbku dla gwarancji ustawowych.

Jak uzyskać pomoc
Aby uzyskać pomoc, odwiedź stronę: https://sav.hkoenig.com
• Wprowadź numer referencyjny urządzenia, aby uzyskać dostęp do dostępnych zasobów (instrukcja obsługi, FAQ, rozwiązywanie problemów).
• Jeśli żadne rozwiązanie nie rozwiąże Twojego problemu, skorzystaj z opcji „Czy odpowiedź rozwiązała Twój problem?”, aby uzyskać dostęp do formularza zgłoszenia pomocy.
• Po przesłaniu zgłoszenia skontaktuje się z Tobą nasz zespół obsługi posprzedażowej.

Naprawy (porady praktyczne)
• Zachowaj dowód zakupu.
• Przed wysyłką starannie zapakuj urządzenie, aby uniknąć uszkodzeń podczas transportu.

Części eksploatacyjne i akcesoria
Części eksploatacyjne i akcesoria (np. filtry, uszczelki, baterie, szczotki, akcesoria) mogą wymagać wymiany w

zależności od użytkowania i konserwacji. Można je zamówić, w zależności od dostępności, na stronie: https://sav.hkoenig.com

Jeśli masz trudności z dostępem do portalu obsługi posprzedażowej, możesz skontaktować się z naszym działem obsługi klienta za pośrednictwem naszej strony kontaktowej: https://www.hkoenig.com/html/contact.htm

ŚRODOWISKO

UWAGA:

Nie wyrzucaj tego produktu razem z innymi odpadami domowymi. Odpady te podlegają selektywnej zbiórce w gminach,



dlatego należy poinformować lokalne władze o miejscach, w których można zwrócić ten produkt. Produkty elektryczne i elektroniczne zawierają substancje niebezpieczne, które mają szkodliwy wpływ na środowisko lub zdrowie ludzi i powinny być poddane recyklingowi. Symbol ten oznacza, że sprzęt elektryczny i elektroniczny należy wybierać ostrożnie, a pojemnik na odpady na kółkach jest oznaczony krzyżykiem.

Adeva SAS / H.Koenig Europe - 8 rue Marc Seguin - 77290 Mitry Mory - Francja
www.hkoenig.com - sav@hkoenig.com - contact@hkoenig.com - Tel.: +33 1 64 67 00 05



