HKoenig

boe50/52/
54/56

Instruction Manual

Manuel d'instructions
Bedienungsanleitung
Gebruiksaanwijzing
Manual de instrucciones
Manuale d'uso
Manual de instruções
Instrukcja obsługi



Temperature controlled kettle

Bouilloire à température réglable
Wasserkocher
Elektrische Ketel
Hervidor eléctrico
Bollitore elettrico
Chaleira com temperatura regulável
Czajnik z regulacją temperatury

ENGLISH

IMPORTANT SAFETY INSTRUCTIONS

READ CAREFULLY AND KEEP FOR FUTURE REFERENCE

Carefully read this manual before using this appliance. Ensure that you know how the appliance functions and how to operate it. Maintain the appliance in accordance with the instructions to ensure that it functions properly. Keep this manual with the appliance. If the appliance is to be used by a third party, this instruction manual must be supplied with it. The safety instructions do not by themselves eliminate any danger completely and proper accident prevention measures must always be used. No liability can be accepted for any damage caused by non-compliance with these instructions or any other improper use or mishandling. Do not use this appliance if it has been dropped or damaged in any way, or if the supply cord is damaged.

SAFETY

1. Do not leave children or adults with physical or mental disabilities unattended unless supervised by an adult responsible for their safety. This appliance is not a toy; do not allow children to treat it as such.
2. Before plugging in the appliance for the first time, check that it is compatible with the voltage of your electrical installation (voltage marked under the kettle). If it is not compatible, do not plug in the appliance as this could cause damage to both the appliance and your electrical installation.
3. Always unplug the kettle before filling it, cleaning it or leaving it unused for a prolonged period of time.
4. When filling the kettle, be careful not to splash the base. It is also recommended that you only plug in the base once

the kettle is full. If the base gets wet, unplug it immediately and dry it with a soft, dry cloth.
5. Never fill the kettle above the maximum level indicated on it, as this could cause spillage and result in burns.
6. Place this appliance on a smooth, flat surface.
7. To avoid any danger, it is advisable not to let the power cord hang over the worktop during and after use.
8. To avoid burns, make sure the lid is closed properly before use.
9. Do not open the lid or move the kettle during use.
10. Never immerse the base, power cord or plug of the appliance in water or any other liquid.
11. If the ambient temperature is below zero, it is recommended that you unplug the appliance.
12. If the power cord is damaged, it is recommended that you have it repaired by a qualified professional. Never attempt to repair or replace it yourself.
13. Never leave the kettle to heat up empty; unplug it after use.
14. To clean the kettle, remove it from the base and empty the water before using it again.
15. The kettle must only be used with the base provided.
16. This appliance can only be used to heat water. Do not attempt to heat anything other than water.
17. Do not open the lid during use.
18. Be careful when pouring boiling water so as not to burn yourself.
19. The power cable has a plug with an earth connection.
20. Never pull on the cable to unplug the appliance; do so by pulling firmly on the plug.
21. Do not handle the appliance or plug with wet hands.
22. Do not leave children or adults with physical or mental

disabilities unattended unless supervised by an adult responsible for their safety.
23. Children should always be supervised when using the appliance.
24. This appliance is intended for use in domestic and similar applications, such as:
- Staff kitchenettes in shops, offices and other professional environments;
- On farms;
- Use by guests in hotels, motels and other residential environments;
- Bed and breakfast type environments.
25. The appliances may be used by persons with reduced physical, sensory or mental capabilities, or lack of experience and knowledge, if they are supervised, have been given instruction on how to use the appliance safely and are aware of the dangers involved. Children should be supervised to ensure that they do not play with the appliance.
26. The appliance must not be used if it has been dropped, if there are visible signs of damage or if it is leaking.
27. Do not use the appliance if its power cord or plug is damaged, if it is not working properly, if it has been damaged or if it has been dropped. If the power cord is damaged, it must be replaced by the manufacturer or its agent or by a qualified person in order to avoid any risk.
28. This appliance can be used by children aged 8 years and above, provided they are supervised or have been given instructions on how to use the appliance safely and understand the dangers involved.
29. Keep the appliance and its cable out of the reach of children under 8 years of age.
30. When using electrical appliances, safety precautions

should always be taken to prevent the risk of fire, electric shock and/or injury due to misuse.

31. Check that the voltage indicated on the appliance's rating plate corresponds to that of your electrical installation. If this is not the case, contact your retailer and do not connect the appliance.

32. Never leave the appliance unattended when it is in operation.

33. Never open the appliance from the front; always stand slightly to the side to avoid being burned by the steam.

34. Cleaning and maintenance by the user must not be carried out by children unless they are over 8 years of age and under adult supervision.

35. Hot water, steam or food can cause serious burns. Do not touch the appliance when it is producing steam. Use a tea towel or oven glove to handle hot surfaces.

36. CAUTION: Surfaces may become hot during use.

37. Always use oven gloves to remove the lid and handle the rice basket and steaming baskets. Lift the lid carefully to avoid burns and allow the water to drain into the steamer.

38. Warning: Avoid spilling on the connector.

39. There is a potential risk of injury if used incorrectly.

40. The surface of the heating element may remain hot for some time after use.

41. For instructions on cleaning the appliance, refer to the Cleaning and Maintenance section.

SPECIFICATIONS

Rated Voltage/ Frequency: 220-240V / 50Hz

Rated Power: 1850-2200W

Rated Capacity: 1.7L

SCHEMATIC CIRCUIT DIAGRAM

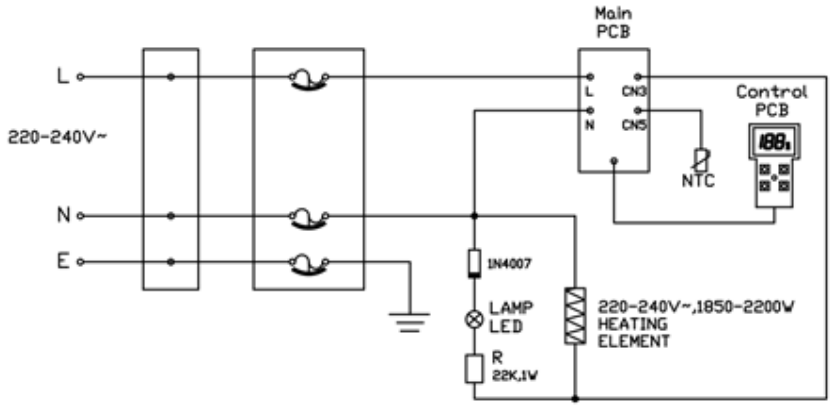

PART DESCRIPTION

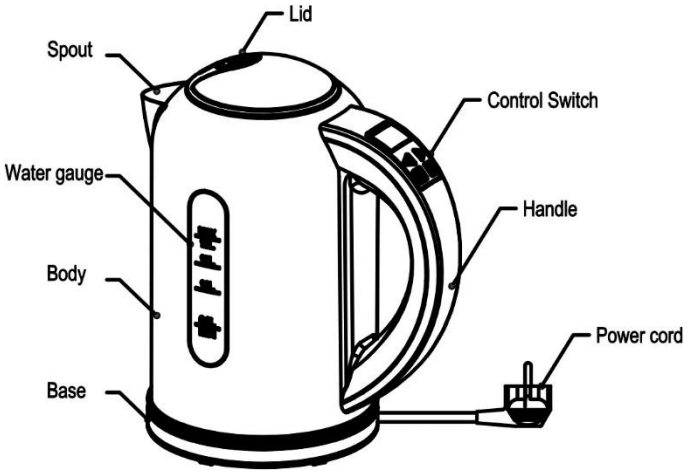

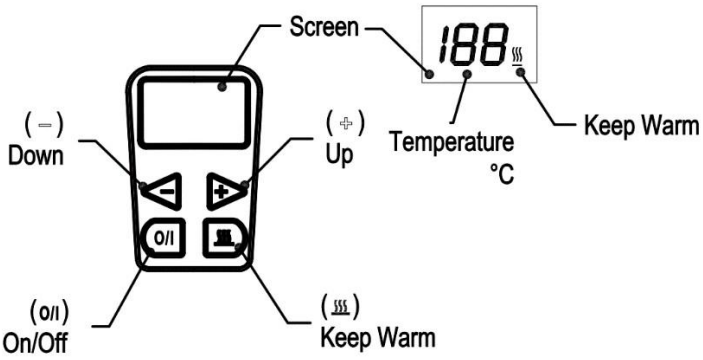

FEATURES

1. High-quality temperature controller ensures 100% boiling, food-grade plastic material in accordance with national health standards.
2. With triple safety protection devices, the more precise temperature controller, the safer use, the longer life.
3. Wireless-type pot body design, 360-degree rotating base to avoid right place, easy to use.
4. Concealed heating element design, high thermal efficiency, long service life, easy to clean.
5. High-polished stainless steel kettle body, lasting beautiful, noble and generous, health and durable.
6. Heating to boiling quickly after 5-8 minutes after filling with water.
7. know the water level at a glance from a water altitude scale.
8. The indicator light shows that the kettle shuts the power automatically after water boiling.
9. With elegant appearance, unique features, be the fine gift of new friend, catering to requirement of fast-speed life in the families and living rooms.

USE

1. Boiling water function

Open the lid and full water (not more than the maximum water level 1. 7 L and cannot be less than minimum water level 0. 5 L), then put on the lid.

Connected the power, the pot body into the power base. Now nothing appear in LCD, which means the kettle is on standby. When the kettle on standby, only can use the 'I/O', you can use '+' and '-' buttons.

Method 1: Press the'+' or'-' buttons, the LCD screen displays 40°C. Press'+' or'-' again,
choose the boiling water temperature, then press 'I/O', the flashing LCD display shows
that the water is boiling. If you do not press the 'I/O' button, the LCD screen no longer flashes at the
After 10 seconds, if the LCD screen is off, the kettle is back in standby.

Method 2: Press the'+' or'-' buttons and select the temperature (if you only pressWith the'I/O' button, the temperature is automatically set to 100°C.

LCD show s '100', LCD will keep flashing, into boiling water. When Set the boiling water for 100 ℃, the water must be 100 ℃.

In the process of boiling water, press '+' or '-', you can reset the temperature. When set temperature is higher than the actual water temperature, continue to boil water; When the actual water temperature is up to the set temperature, the heating tube will not work, and electronic board start the time, about 2 minutes later, LED no display, which means the kettle back to standby.

When water is finished boiling, the heat pipe stop working, electronic board start timing, about 2 minutes later, LCD no display, the kettle back to standby. If in 2 minutes, press 'I/O' key, LCD no display, the kettle back to standby. If press '+' or '-' key, and don't press 'I/O' again, electronic board start timing, about10 seconds later, LCD without any display. If press '+' or '-', and press 'I/O' again, electronic board will reset the work.

2. Insulation functions

Open the lid and full water (not more than the maximum water level 1. 7 L and cannot be less than minimum water level 0. 5 L), then put on the lid..

Connected the power, the pot body into the power base. Now nothing appear in LCD , which means the kettle is on standby .When the kettle on standby, only can use the'I/O', you can use '+' and '-' buttons.

Highest heat preservation temperature can only be set at 90 ℃ : when the set temperature and actual water temperature is higher than 90 ℃, then press 'button will not work; When' button has been pressed, and set the water temperature as 90 ℃, and then press '+' button will not work.

Method 1: firstly, press '+' or '-', LCD show 40℃, then press '+' or '-' button and set heat preservation temperature, press ' ' keep warm Button, and then press 'I/O' again, LCD and the sign under the LCD on right keep flashing. The kettle is into the preservation and began to boil water. At this time, if not press 'I/O', LCD and and the dot under the LCD on right will not flash, after 10 seconds, the LCD no display, kettle back to standby.

Method 2: you can press ' ' , and then press the ' + 'or ' - ' button and set preservation temperature, and then push the 'I/O' heat preservation, LCD and the sign under the LCD on right keep flashing, The kettle is into the preservation and began to boil water.

In the process of boiling water, press '+' or '-', can reset the heat preservation temperature. When set temperature is higher than the actual water temperature, continue to boil water; When the actual water temperature is up to the set temperature, the heating tube will not work, and electronic board start the time, about 4 hour later, LCD no display, which means the kettle back to standby. When, after LCD no display, the kettle back to standby mode.

When the boiling water temperature is up to the set temperature, then heat pipes stop working, and the kettle began to heat preservation.
When the water temperature lower than the set temperature, heat pipes began to heat and up to setting temperature, and LCD and the sign under the LCD on right keep flashing. When the water temperature is equal to or higher than the set temperature, the heat pipe does not work, in the insulation state, LCD and the sign under the LCD on right will not flash, and repeat.

In the process of heat preservation, if press key to exit heat preservation function, return to boil water.

When entered into the state of thermal insulation, electronic board start time, about 4 hour later, the LCD no display, then the kettle back to standby Within an hour, press 'I/O', LCD no display, the kettle back to standby.

HOW TO CLEAN KETTLE

1. Please unplug the power plug and let the pot become cool before cleaning.
2. Please do not immerse the kettle, power cord, power plug and power socket into water.
3. Please ensure the electronic line circuit dry.
4. Please wipe the kettle body with a damp cloth. Please do not use scouring powder, cleaning ointment product, they will damage the surface characteristics of kettle.

Cleaning and maintenance should not be carried out by children unless they are at least 8 years of age and are supervised by an adult.

HOW TO ELIMINATE SCALE

In order to keep good working condition of the kettle, it needs to remove scale frequently. If the outage happens in advance when working, indicating that you need to clear the scale of the kettle. Please use several methods in the following to clear the scale:

1. Please use dedicated product that can remove the scale very well, proceed in accordance with product instructions.
2. Please add the 0.5 liter eight-degree white vinegar to the pot, need cost one hour to keep soak, then drain white vinegar, at last wash it 4-5 times with clean water.
3. Please add 0.5 liter of water to the pot and then boil it, then add 25 grams of citric acid, later soak 15 minutes, at last wash it 4-5 times with clean water.

TROUBLESHOOTING

Failure	Sources of failure and tuoubleshooting ways
it shuts down automatically in advance before boiling	1. It can be resolved by clearing the scale that is usually caused by the scale. 2. It also may be due to inadequate water in the kettle or empty kettle when using, causing to start dry combustion protection devices, we follow these steps to re-setting: again we add cold water to the pot, the dry burning protection device will be reseted after about 2 minutes, then the kettle can work.
The kettle can not work	1. Please check whether the connecting of plug and socket is ok or not. 2. If the power cord is damaged, you must use the same type of power cord replaced by the staff of the maintenance department in the manufactory. 3. When the kettle starts dry combustion, the dry combustion protection device will shut the power.

There is a little peculiar smell inside water	1. This phenomenon usually happens when the kettle is used for the first time. To solve this trouble in accordance with Use Article 6. 2. If this problem persists, add water to the pot to the maximum position, add two soup spoons of saleratus to the water, and then drain the water after boiling.
There is dirty water or water scale inside the kettle	As the local water is hard, this kind of water caused by calcium carbonate and magnesium carbonate, just clear the scale in time.

Error Code/BOE

E0	Altitude Sickness Temperature >85℃ which remained unchanged for 10 seconds	reason	In the plateau	Solution	Not fit for the plateau area,power off automatically after water boils.
			Heating element issue, no heat up	Solution	Professional maintenance personnel are required for repair
E1	NTC Abnormal, open circuit or short circuit	reason	NTC failure or abnormality	Solution	Professional maintenance personnel are required for repair
E2	Temperature heat up over fast, it might dry boil	reason	Too little water or empty	Solution	Fill water in it and let it stand for about one minute before it can be used normally
			Heating plate issue	Solution	Professional maintenance personnel are required for repair
EH	Overtemperature	reason	Empty Housing	Solution	Fill water in it and let it stand for about one minute before it can be used normally
			NTC issue	Solution	Professional maintenance personnel are required for repair

ERP power dissipation:

1) Off mode less than 0.5W
2) Standby mode less than 0.5W

After completing the main function, the product will enter low power consumption mode in approximately 5 minutes.

WARRANTY

Statutory warranties (legal notice)

Independently of the commercial warranty, the consumer benefits from the statutory warranty of conformity provided for in Articles L.217-3 to L.217-8 of the French Consumer Code (duration: 2 years from delivery of the goods), as well as the warranty against hidden defects provided for in Articles 1641 and 1648 of the French Civil Code. These statutory warranties apply in accordance with the law, independently of the commercial warranty and at no cost to the consumer.

H.KOENIG Commercial Warranty

The H.KOENIG commercial warranty is valid for 2 years for new products, from the date of purchase or delivery. Proof of purchase is required for any service.
The product is repairable during and after the warranty period. Spare parts availability is ensured in accordance with applicable regulations. Accessories, consumables, and user-replaceable parts may be ordered, subject to availability, at: https://sav.hkoenig.com

What is covered (commercial warranty)

• Breakdowns and malfunctions resulting from a proven manufacturing defect occurring under normal use in accordance with the user manual.
• Repair, including labor and replacement of parts recognized as defective.

What is not covered (commercial warranty)

The commercial warranty does not apply in the following cases. These exclusions do not affect the application of statutory warranties.
• Normal wear and tear resulting from use of the product.
• Wear parts and consumables related to routine maintenance, whose lifespan depends on use and maintenance (e.g., filters, batteries, seals, brushes, accessories, etc.).
• Accidental damage (impacts, drops, mishandling).
• Improper use or failure to follow the instructions in the user manual.
• Incorrect or lack of maintenance (e.g., filters not maintained, blocked ducts, failure to carry out recommended cleaning, etc.).
• Damage of external origin (fire, water damage, power surge, voltage fluctuations, extreme weather conditions, etc.).
• Product modified, dismantled, or repaired by an unauthorized person.
• Professional use or use for purposes other than domestic, when the product is not intended for such use.
• Improper installation or assembly, unless carried out by an H.KOENIG authorized technician or agent.
• Product with a missing, altered, or illegible serial number.
• Failures due to circumstances beyond our control (e.g., exceptional events, natural disasters).

Wear parts

Some parts have a limited lifespan influenced by conditions of use and maintenance. Their replacement is considered routine maintenance under the commercial warranty, without prejudice to statutory warranties.

How to obtain support

For any assistance, visit: https://sav.hkoenig.com
• Enter your device reference to access available resources (manual, FAQ, troubleshooting).
• If no solution resolves your issue, use the option “Has the answer resolved your problem?” to access the assistance request form.
• Once the request is submitted, our after-sales service team will contact you.

Repairs (practical advice)

• Keep your proof of purchase.
• Carefully package the device before shipping to avoid damage during transport.

Consumable parts and accessories

Consumable parts and accessories (e.g., filters, seals, batteries, brushes, accessories) may require replacement depending on use and maintenance. They can be ordered, subject to availability, at: https://sav.hkoenig.com
If you have difficulty accessing the after-sales service portal, you can contact our customer service via our contact page: https://www.hkoenig.com/html/contact.htm

ENVIRONMENT

CAUTION:



Do not dispose of this product as it has with other household products. There is a separation of this waste product into communities, you will need to inform your local authorities about the places where you can return this product. In fact, electrical and electronic products contain hazardous substances that have harmful effects on the environment or human health and should be recycled. The symbol here indicates that electrical and electronic equipment should be chosen carefully, a wheeled waste container is marked with a cross.

Adeva SAS / H.Koenig Europe - 8 rue Marc Seguin - 77290 Mitry Mory - France
www.hkoenig.com - sav@hkoenig.com - contact@hkoenig.com - Tél: +33 1 64 67 00 05

FRANÇAIS

INSTRUCTIONS DE SECURITE IMPORTANTES

A LIRE ATTENTIVEMENT ET A CONSERVER

Veuillez lire attentivement ce manuel avant la première utilisation de cet appareil. Assurez-vous de bien connaitre les fonctions de l'appareil et comment l'utiliser. Entretenez l'appareil selon les indications fournies dans ce manuel afin de garantir tout son potentiel et son fonctionnement.

Gardez ce manuel à proximité de l'appareil et consultez-le avant usage. Les instructions de sécurité fournies n'éliminent pas le danger lié à l'utilisation de l'appareil, exercez une précaution particulière pendant l'utilisation pour prévenir tout accident. Nous ne saurons être tenus par responsables pour tout dommage résultant du non- respect de ces instructions de sécurité. Ne jamais utiliser l´appareil s´il est endommagé.

CONSEILS DE SECURITE

1. Ne pas laissez les enfants ou adultes souffrant d´un handicap physique ou moral à moins d´être supervisés par un adulte responsable de leur sécurité. Cet appareiln´est pas un jouet, ne laissez pas les enfants le traiter comme tel.
2. Avant de brancher l´appareil pour la première fois, vérifiez qu´il compatible avec le voltage de votre installation électrique (voltage marqué sous la bouilloire). Si ce n´était pas compatible, ne branchez pas l´appareil car ceci pourrait provoquer des dommages à la fois sur l´appareil et votre installation électrique.

3. Toujours débrancher la bouilloire avant de la remplir, dela nettoyer ou de la laisser sans utilisation pendant une période de temps prolongée.
4. Lorsque vous remplissez la bouilloire veillez à ne pas éclabousser la base. Par ailleurs il est recommandé de ne brancher la base qu´une fois la bouilloire pleine. Si labase était mouillée, débranchez-la immédiatement et séchez-la avec un chiffon doux et sec.
5. Ne jamais remplir la bouilloire au-delà du niveau maximum indiqué sur celle-ci, car ceci pourrait causerdes débordements pouvant provoquer des brûlures.
6. Placer cet appareil sur une surface lisse et plane.
7. Pour éviter tout danger, il est conseillé de ne pas laisserle cordon d´alimentation pendre du plan de travail pendant et après utilisation.
8. Pour éviter les brûlures, assurez-vous de bien fermer le couvercle avant l´utilisation.
9. Ne pas ouvrir le couvercle ou déplacer la bouilloirependant l´utilisation.
10. N'immergez jamais la base, le cordon d'alimentation ou la fiche de l'appareil dans l'eau ou tout autre liquide.
11. Si la température ambiante devait être inférieure àzéro il est recommandé de débrancher l´appareil.
12. Si le câble d´alimentation était endommagé, il est recommandé de le confier à un professionnel qualifié pour la réparation. N´essayez jamais de le réparer ou leremplacer vous-même.
13. Ne jamais laisser la bouilloire chauffer à vide,débranchez-la après utilisation.
14. Pour nettoyer la bouilloire, retirez-la de la base etvidez l´eau avant de l´utiliser à nouveau.

15. La bouilloire doit être utilisée uniquement avec la base fournie.
16. Cet appareil ne peut être utilisé que pour chauffer de l´eau. Ne pas essayer de faire chauffer autre chose quede l´eau.
17. Ne pas ouvrir le couvercle pendant l´utilisation.
18. Soyez prudent lorsque vous versez l´eau bouillanteafin de ne pas vous brûler.
19. Le câble d'alimentation est doté d'une prise avec unraccord à la terre.
20. Ne jamais tirer sur le câble pour débrancher l´appareil, faites-le en tirant fermement sur la prise.
21. Ne manipulez pas l'appareil ni la prise avec les mains mouillées.
22. Ne pas laissez les enfants ou adultes souffrant d´un handicap physique ou moral à moins d´être supervisés par un adulte responsable de leur sécurité.
23. Les enfants doivent toujours être supervisés pendant l´utilisation de l´appareil.
24. Cet appareil est destiné à être utilisé dans des applications domestiques et analogues, telles que :
- Les coins cuisine réservés au personnel dans des magasins, bureaux et autres environnements professionnels ;
- Dans des fermes ;
- L'utilisation par les clients des hôtels, motels et d'autres environnements à caractère résidentiel ;
- Des environnements du type chambres d'hôtes.

25. Les appareils peuvent être utilisés par des personnes dont les capacités physiques, sensorielles ou mentales réduites, ou manquant d'expérience ou de connaissances, si elles sont surveillées, si elles ont reçu les instructions sur l'utilisation de l'appareil en toute sécurité et si elles ont conscience des dangers encourus. Les enfants doivent être surveillés pour s'assurer qu'ils ne jouent pas avec l'appareil.
26. L'appareil ne doit pas être utilisé s'il a chuté, s'il y ades signes visibles de dommages ou en cas de fuite.
27. N'utilisez pas l'appareil si son câble d'alimentation ousa prise est endommagée, s'il ne fonctionne pas correctement, s'il a été abimé ou s'il est tombé. Si le câble d'alimentation est endommagé, il doit être remplacé par le fabricant ou son agent ou encore par une personne qualifiée afin d'éviter tout risque.
28. Cet appareil peut être utilisé par des enfants âgés d'au moins 8 ans, à condition qu'ils bénéficient d'une surveillance ou qu'ils aient reçu des instructions quant à l'utilisation de l'appareil en toute sécurité et qu'ils comprennent bien les dangers encourus.
29. Conserver l'appareil et son câble hors de portée des enfants âgés de moins 8 ans.
30. Lors de l'utilisation d'appareils électriques, des précautions de sécurité doivent toujours être prises pour prévenir tout risque d'incendie, de choc électrique et/oude blessure en cas de mauvaise utilisation.
31. Vérifier que le voltage indiqué sur la plaque signalétique de l'appareil correspond bien à celui de votre installation électrique. Si ce n'est pas le cas, adressez-vous au revendeur et ne branchez pas l'appareil.
32. Ne jamais laisser l'appareil sans surveillance lorsqu'ilest en fonctionnement.

33. Ne jamais ouvrir l'appareil de face, toujours vous positionner légèrement sur le côté pour ne pas vousbrûler avec la vapeur.
34. Le nettoyage et l'entretien par l'utilisateur ne doiventpas être effectués par des enfants, à moins qu'ils ne soient âgés de plus de 8ans et qu'ils soient sous la surveillance d'un adulte.
35. L'eau chaude, la vapeur ou les aliments peuvent causer de graves brûlures. Ne touchez pas l'appareil lorsqu'il produit de la vapeur. Utilisez un torchon ou un gant pour manipuler les surfaces chaudes.
36. ATTENTION : Les surfaces sont susceptibles de devenir chaudes au cours de l'utilisation.
37. Utilisez toujours des gants de cuisine pour retirer le couvercle et manipuler le panier à riz et les paniers de cuisson vapeur. Soulevez le couvercle avec précaution pour ne pas vous brûler et laissez l'eau s'égoutter dans le cuiseur vapeur.
38. Avertissement : Éviter tout déversement sur le connecteur.
39. Il y a un risque potentiel de blessures en cas d'utilisation incorrecte
40. La surface de l'élément chauffant peut rester chaude un certain temps après utilisation.
41. En ce qui concerne les instructions de nettoyage de l'appareil, référez-vous à la Rubrique nettoyage et entretien.

SPECIFICITES

Voltage/ Fréquence: 220-240V / 50Hz

Puissance: 1850-2200W

Capacité: 1.7L

DIAGRAMME DU CIRCUIT ELECTRIQUE

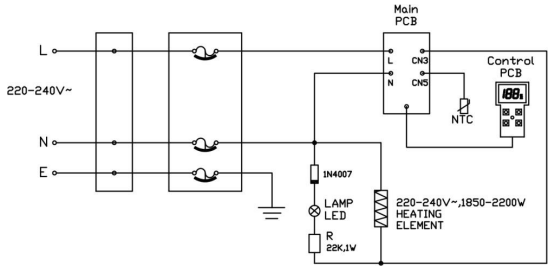

COMPOSANTS DE LA BOUILLOIRE

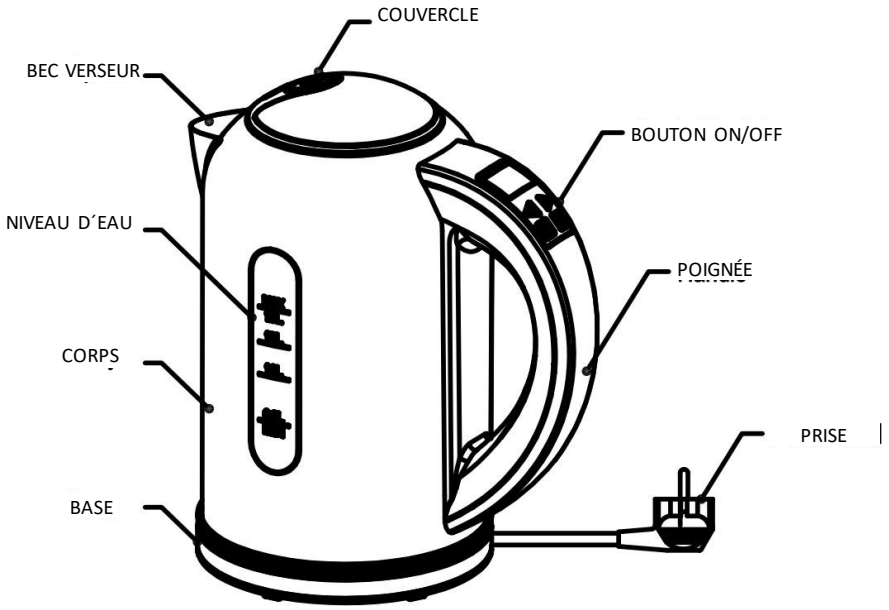

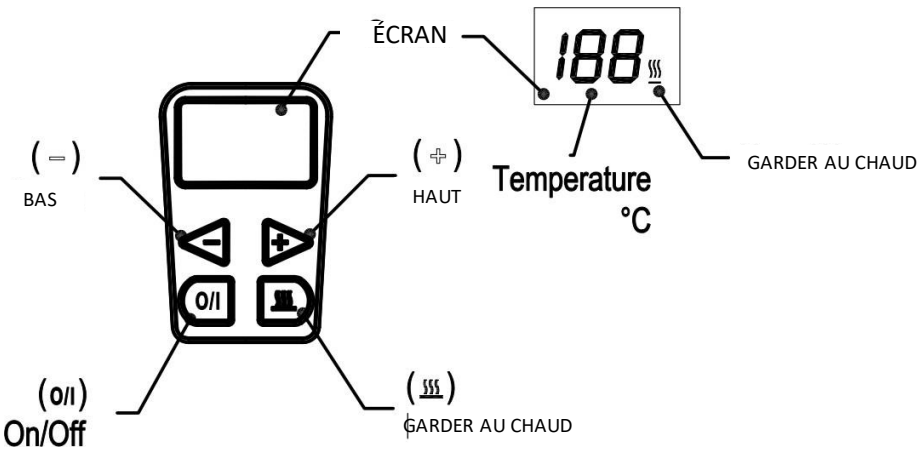

FONCTIONNALITES

1. Le thermostat de haute qualité garantit une ébullition complète de l´eau selon les standards alimentaires.
2. Le triple système de sécurité garantit un résultat fiable, un control précis de la température, une utilisation sécurisée et une durée de vie plus longue de l´appareil.
3. Bouilloire amovible, tournant à 360 degrés permettant une utilisation facile.
4. Système de chauffe entièrement dissimulé, permettant une efficacité de chauffe maximale, une durée de vie prolongée, et un nettoyage facile.
5. La bouilloire est en inox ; résistant aux rayures ce matériau est facile à nettoyer tout en étant conservant son esthétique noble pendant longtemps.
6. L´eau sera portée à ébullition en 5 à 8 minutes selon la quantité.
7. Le niveau de l´eau peut être vu depuis l´extérieur.
8. Le témoin lumineux vous indique lorsque l´eau bout et la bouilloire s´éteint une fois l´eau est à ébullition.

9. Son apparence élégante et son côté pratique font de cette bouilloire le cadeau idéal pour un ami et peut être exposée sans problème dans des pièces décorées telles que le salon ou la salle à manger.

UTILISATION

1. Fonction d´ébullition

Ouvrez le couvercle et remplissez la bouilloire d´eau (attention à ne pas dépasser le niveau maximum de l´eau, soit 1.7L et à respecter le niveau minimum soit 0. 5 L, et refermez le couvercle.

Branchez la prise et déposez la bouilloire sur la base. L´écran LCD ne devrait rien afficher ce qui veut dire que la bouilloire est en veille. Vous pouvez tout de même utiliser les boutons 'I/O', '+' et '-'.

Méthode 1: Pressez les boutons '+' ou '-', l´écran LCD affiche 40℃. Pressez '+' ou '-' à nouveau, choisissez la température d´ébullition de l´eau, puis pressez 'I/O', l´écran LCD clignotant indique que l´eau est à ébullition. Si vous ne pressez pas le bouton 'I/O', l´écran LCD ne clignote plus au bout de 10 secondes, Si l´écran LCD est éteint, la bouilloire est de nouveau en veille.

Méthode 2: Pressez les boutons '+' ou '-' et sélectionnez la température (si vous pressez seulement le bouton 'I/O', la température se programme automatiquement à 100℃.

L´écran LCD affiche'100' et clignote jusqu´à ébullition. Si vous fixez le thermostat à 100 ℃, l´eau atteindra 100 ℃ exactement.

Pendant l´ébullition, vous pouvez presser les boutons '+' ou '-', pour réajuster les températures. Si vous sélectionnez une température supérieure à celle de l´eau, la bouilloire continuera à chauffer, si vous sélectionnez une température inférieure la bouilloire s´arrête. Lorsque la température sélectionnée est atteinte, la résistance arrête de chauffer. Un décompte de 2 minutes commence, au bout duquel l´écran LCD s´éteint et la bouilloire se met en veille.

Une fois l´eau à ébullition, un décompte de 2 minutes commence, au bout duquel l´écran LCD s´éteint et la bouilloire se met en veille. Si pendant ces 2 minutes vous pressez le bouton 'I/O', la bouilloire se met immédiatement en veille. Si vous pressez les boutons '+' ou '-' et ne pressez pas le bouton 'I/O' ensuite, au bout de 10 secondes l´écran LCD n´affichera plus rien et le processus de chauffe commence. Si vous pressez les boutons '+' ou '-' et pressez le bouton 'I/O' ensuite, le paramétrage s´annule.

2. Fonctions de maintien au chaud

Ouvrez le couvercle et remplissez la bouilloire d´eau (attention à ne pas dépasser le niveau maximum de l´eau, soit 1.7L et à respecter le niveau minimum soit 0. 8 L, et refermez le couvercle.

Branchez la prise et déposez la bouilloire sur la base. L´écran LCD ne devrait rien afficher ce qui veut dire que la bouilloire est en veille. Vous pouvez tout de même utiliser les boutons 'I/O', '+' et '-'.

La plus haute température que vous pouvez maintenir est de 90 ℃, si la température est plus élevée que 90 ℃ et vous pressez le bouton '', ça ne fonctionnera pas. Lorsque vous pressez le bouton '' et que ensuite vous devez régler la température à 90 ℃ en pressant le bouton '+' ça ne marchera pas.

Méthode 1: Pressez les boutons '+' ou '-', l´écran LCD affiche 40℃, pressez les boutons '+' ou '-' et choisissez la température que vous voulez maintenir, pressez ensuite le bouton'' puis le bouton 'I/O'. L´écran LCD et le symbole clignotent, la bouilloire est alors en mode de maintien de température et commence à chauffer l´eau jusqu´à la température désirée. Une fois l´eau chauffée, si vous ne pressez pas le bouton 'I/O' et que le point à droite de l´écran LCD ne clignote pas, la bouilloire se mettra en veille au bout de 10 secondes.

Méthode 2: Pressez le bouton '', et pressez le bouton ' + ' ou ' - ' pour sélectionner la température que vous souhaitez maintenir. Pressez ensuite le bouton 'I/O' pour activer la fonction de maintien au chaud. L´écran LCD et le symbole en bas à droite de l´écran clignotent. La fonction maintien au chaud est active et l´eau commence à chauffer jusqu´à la température désirée.

Pendant que l´eau bout, pressez les boutons '+' ou '-', c pour ajuster la température. Si la température choisie est inférieure à la température de l´eau, le maintien au chaud s´annule. Si la température choisie est supérieure à celle de l´eau, celle-ci continuera de chauffer. Si vous sélectionnez la température de l´eau, la résistance ne chauffera plus. Au bout de 4 heures l´écran LCD s´éteindra et la bouilloire se remettra en veille.

Quand la température souhaitée est atteinte, la résistance arrête de chauffer et la fonction de maintien au chaud s´active.

Si la température est inférieure à la température demandée, la résistance chauffe et l´écran LCD ainsi que le symbole

'⟆⟆⟆' clignotent. Un fois la température programmée atteinte ou dépassée, la résistance arrête de chauffer. Le mode maintient au chaud se réinitialise.

Si en mode maintien au chaud vous pressez le bouton ⟆⟆⟆', la bouilloire retourne en mode normal et continue à chauffer l´eau.

En mode de maintien au chaud, au bout de 4 heures, l´écran LCD s´éteint et la bouilloire se met en veille. Si vous pressez le bouton 'I/O', l´écran LCD s´éteint et la bouilloire passe directement en mode veille.

COMMENT NETTOYER LA BOUILLOIRE

1. Débranchez l´appareil et laissez la bouilloire refroidir totalement avant de la nettoyer.
2. Ne jamais immerger la bouilloire ou tout autre composant dan de l´eau ou tout autre liquide, même débranchée !
3. Ne jamais exposer l´appareil à l´eau ou à haute humidité.
4. Vous pouvez nettoyer la bouilloire avec un chiffon très légèrement humide, mais n´utilisez jamais de produit abrasif car ceci pourrait endommager l´extérieur de la bouilloire. De même seul un chiffon doux convient au nettoyage, des éponges abrasives ou brosses, etc sont déconseillées.

Le nettoyage et l'entretien par l'utilisateur ne doivent pas être effectués par des enfants, à moins qu'ils ne soient âgés de plus de 8ans et qu'ils soient sous la surveillance d'un adulte

COMMENT ELIMINER LE CALCAIRE

Pour assurer un fonctionnement optimal de la bouilloire et une bonne durée de vie, il est conseillé de ne pas laisser le calcaire s´accumuler car ceci pourrait l´endommager prématurément.

Pour éviter cela, un détartrage régulier est recommandé, vous pouvez à cet effet procéder de différentes manières :

1. Utilisez un produit prévu à cet effet et suivez les instructions fournies avec le produit.
2. Versez 0.5 litres de vinaigre blanc et laissez reposer pendant une heure. Jetez le vinaigre et rincez à l´eau claire 4 ou 5 fois.
3. Versez 0.5 litres d´eau dans la bouilloire et portez à ébullition. Ajoutez 25 grammes d´acide citrique et laissez 15 minutes avant de rincer 4 ou 5 fois à l´eau claire.

PANNES POTENTIELLES ET DEPANNAGE

Panne	Sources de la panne et solutions
La bouilloire s´éteint après ébullition	1. Détartrez la bouilloire, il se peut qu´elle soit trop entartrée. 2. Il se peut qu´il n´y ait pas assez d´eau dans la bouilloire ou qu´elle soit vide. Pour relancer la bouilloire il faut ajouter assez d´eau et attendre 2 minutes avant que le système de sécurité permette à la bouilloire de fonctionner à nouveau.
La bouilloire ne fonctionne pas	1. Vérifier que la prise est bien branchée. 2. Si le câble d´alimentation est endommagé vous devez confier l´appareil à un professionnel pour les réparations. 3. Si vous avez fait fonctionner la bouilloire à vide ou avec un niveau d´eau insuffisant, vous devez la remplir et attendre 2 minutes avant de pouvoir l´utiliser à nouveau.
L´eau a une odeur particulière	1. Cela peut se produire lors de la première utilisation mais disparaît ensuite. 2. Si le problème persiste, faites bouillir de l'eau et ajoutez deux cuillères de bicarbonate de soude, laissez reposer et rincez.
L´eau est trouble ou vous voyez du calcaire	Si l´eau est dure dans votre région, ceci est normal et peut se produire régulièrement. Bien que ce phénomène soit inoffensif, il est recommandé de détartrer encore plus régulièrement l´appareil.

Code d'erreur/BOE

E0	Mal des montagnes Température >85 °C restée inchangée pendant 10 secondes	Raison	En altitude	Solution	Ne convient pas à la région du plateau, s'éteint automatiquement après ébullition de l'eau.
			Problème d'élément chauffant, pas de chauffage	Solution	Une réparation doit être effectuée par un technicien professionnel.
E1	NTC anormal, circuit ouvert ou court-circuit.	Raison	Défaillance ou anomalie du NTC.	Solution	Une réparation doit être effectuée par du personnel de maintenance professionnel.
E2	La température augmente trop rapidement, ce qui peut entraîner une ébullition à sec.	Raison	Trop peu d'eau ou réservoir vide.	Solution	Remplissez-le d'eau et laissez-le reposer pendant environ une minute avant de pouvoir l'utiliser normalement.
			Problème avec la plaque chauffante	Solution	La réparation doit être effectuée par un technicien de maintenance professionnel.

EH	Surchauffe	Raison	Boîtier vide	Solution	Remplissez-le d'eau et laissez-le reposer pendant environ une minute avant de pouvoir l'utiliser normalement.
			Problème NTC	Solution	Le dépannage doit être effectué par un technicien professionnel.

Dissipation de puissance de l'ERP :
1) Mode arrêt inférieur à 0,5 W
2) Mode veille inférieur à 0,5 W
Après avoir terminé la fonction principale, le produit passera en mode de faible consommation d'énergie en 5 minutes environ.

GARANTIE

Garanties légales (mentions légales)

Indépendamment de la garantie commerciale, le consommateur bénéficie de la garantie légale de conformité prévue aux articles L.217-3 à L.217-8 du Code de la consommation (durée : 2 ans à compter de la livraison du bien), ainsi que de la garantie contre les vices cachés prévue aux articles 1641 et 1648 du Code civil. Ces garanties légales s'appliquent conformément à la loi, indépendamment de la garantie commerciale et sans frais pour le consommateur.

Garantie commerciale H.KOENIG

La garantie commerciale H.KOENIG est valable 2 ans pour les produits neufs, à compter de la date d'achat ou de livraison. La preuve d'achat est requise pour toute intervention.
Le produit est réparable pendant et après la période de garantie. La disponibilité des pièces de rechange est assurée conformément à la réglementation en vigueur. Les accessoires, consommables et pièces remplaçables par l'utilisateur peuvent être commandés, sous réserve de disponibilité, à l'adresse suivante : https://sav.hkoenig.com

Ce qui est couvert (garantie commerciale)

• Les pannes et dysfonctionnements résultant d'un défaut de fabrication avéré survenant dans des conditions normales d'utilisation conformes au mode d'emploi.
• Réparation, y compris la main-d'œuvre et le remplacement des pièces reconnues comme défectueuses.

Ce qui n'est pas couvert (garantie commerciale)

La garantie commerciale ne s'applique pas dans les cas suivants. Ces exclusions n'affectent pas l'application des garanties légales.
• L'usure normale résultant de l'utilisation du produit.
• Les pièces d'usure et les consommables liés à l'entretien courant, dont la durée de vie dépend de l'utilisation et de l'entretien (par exemple, filtres, piles, joints, brosses, accessoires, etc.).
• Les dommages accidentels (chocs, chutes, mauvaise manipulation).
• Une utilisation inappropriée ou le non-respect des instructions du manuel d'utilisation.
• Entretien incorrect ou insuffisant (par exemple, filtres non entretenus, conduits obstrués, non-respect des recommandations de nettoyage, etc.
• Dommages d'origine externe (incendie, dégâts des eaux, surtension, fluctuations de tension, conditions météorologiques extrêmes, etc.
• Produit modifié, démonté ou réparé par une personne non autorisée.
• Utilisation professionnelle ou utilisation à des fins autres que domestiques, lorsque le produit n'est pas destiné à une telle utilisation.
• Installation ou assemblage incorrect, sauf s'il a été effectué par un technicien ou un agent agréé par H.KOENIG.
• Produit dont le numéro de série est manquant, altéré ou illisible.
• Défaillances dues à des circonstances indépendantes de notre volonté (par exemple, événements exceptionnels,

catastrophes naturelles).

Pièces d'usure

Certaines pièces ont une durée de vie limitée qui dépend des conditions d'utilisation et d'entretien. Leur remplacement est considéré comme un entretien courant dans le cadre de la garantie commerciale, sans préjudice des garanties légales.

Comment obtenir de l'aide

Pour toute assistance, rendez-vous sur : https://sav.hkoenig.com

- Saisissez la référence de votre appareil pour accéder aux ressources disponibles (manuel, FAQ, dépannage).
- Si aucune solution ne résout votre problème, utilisez l'option « La réponse a-t-elle résolu votre problème ? » pour accéder au formulaire de demande d'assistance.
- Une fois la demande soumise, notre équipe du service après-vente vous contactera.

Réparations (conseils pratiques)

- Conservez votre preuve d'achat.
- Emballez soigneusement l'appareil avant de l'expédier afin d'éviter tout dommage pendant le transport.

Pièces consommables et accessoires

Les pièces consommables et les accessoires (par exemple, les filtres, les joints, les piles, les brosses, les accessoires) peuvent nécessiter un remplacement en fonction de leur utilisation et de leur entretien. Ils peuvent être commandés, sous réserve de disponibilité, à l'adresse suivante : https://sav.hkoenig.com

Si vous rencontrez des difficultés pour accéder au portail du service après-vente, vous pouvez contacter notre service clientèle via notre page de contact : https://www.hkoenig.com/html/contact.htm.

ENVIRONNEMENT

ATTENTION



Ne jetez pas ce produit avec les autres déchets ménagers. Il existe un tri sélectif de ce type de déchets dans les communes, vous devrez vous renseigner auprès de votre municipalité pour connaître les lieux où vous pouvez rapporter ce produit. En effet, les produits électriques et électroniques contiennent des substances dangereuses qui ont des effets nocifs sur l'environnement ou la santé humaine et doivent être recyclés. Le symbole ci-contre indique que les équipements électriques et électroniques doivent être choisis avec soin, un conteneur à roulettes est marqué d'une croix.

Adeva SAS / H.Koenig Europe - 8 rue Marc Seguin - 77290 Mitry Mory - France
www.hkoenig.com - sav@hkoenig.com - contact@hkoenig.com - Tél : +33 1 64 67 00 05

DEUTSCH

WICHTIGE SICHERHEITSANWEISUNGEN BITTE SORGFÄLTIG LESEN UND AUFBEWAHREN

Bitte lesen Sie diese Anleitung vor der ersten Verwendung sorgfältig durch. Vergewissern Sie sich, dass Sie mit den Funktionen des Geräts und seiner Bedienung richtig verstanden haben. Reinigen Sie das Gerät gemäß den Anweisungen in dieser Anleitung, um sein volles Potenzial und seine volle Funktionsfähigkeit zu sichern.

Bewahren Sie diese Anleitung in der Nähe des Geräts auf und lesen Sie sie vor dem Gebrauch. Die bereitgestellten Sicherheitshinweise verhindern nicht die Gefahr, die mit der Verwendung des Geräts verbunden ist. Seien Sie während der Verwendung besonders vorsichtig, um Unfälle zu vermeiden. Wir übernehmen keine Verantwortung für Schäden, die durch die Nichtbeachtung dieser Sicherheitshinweise entstehen. Benutzen Sie das Gerät niemals, wenn es beschädigt ist.

SICHERHEITSHINWEISE

1. Lassen Sie Kinder oder Erwachsene mit körperlichen oder geistigen Behinderungen nicht unbeaufsichtigt, es sei denn, sie werden von einem Erwachsenen beaufsichtigt, der für ihre Sicherheit verantwortlich ist. Dieses Gerät ist kein Spielzeug, lassen Sie Kinder es nicht als solches behandeln.
2. Bevor Sie das Gerät zum ersten Mal anschließen, überprüfen Sie, ob es mit der Spannung Ihrer Elektroinstallation kompatibel ist (Spannung ist unter dem Wasserkocher angegeben). Wenn es nicht kompatibel ist, schließen Sie das Gerät nicht an, da dies zu Schäden sowohl am Gerät als auch an Ihrer Elektroinstallation führen kann.
3. Ziehen Sie immer den Stecker des Wasserkochers, bevor Sie ihn befüllen, reinigen oder für längere Zeit nicht benutzen.

4. Achten Sie beim Befüllen des Wasserkochers darauf, dass Sie die Basis nicht bespritzen. Außerdem wird empfohlen, die Basis erst anzuschließen, wenn der Wasserkocher voll ist. Sollte die Basis nass sein, ziehen Sie sofort den Stecker und trocknen Sie sie mit einem weichen, trockenen Tuch ab.
5. Füllen Sie den Wasserkocher niemals über die angegebene Höchstfüllmenge, da dies zu Überlaufen und Verbrennungen führen kann.
6. Stellen Sie dieses Gerät auf eine glatte und ebene Fläche.
7. Um Gefahren zu vermeiden, sollte das Netzkabel während und nach dem Gebrauch nicht über die Arbeitsfläche hängen.
8. Um Verbrennungen zu vermeiden, stellen Sie sicher, dass der Deckel vor dem Gebrauch fest verschlossen ist.
9. Öffnen Sie den Deckel nicht und bewegen Sie den Wasserkocher nicht während des Gebrauchs.
10. Tauchen Sie den Sockel, das Netzkabel oder den Stecker des Geräts niemals in Wasser oder andere Flüssigkeiten.
11. Bei Umgebungstemperaturen unter null Grad wird empfohlen, das Gerät vom Stromnetz zu trennen.
12. Wenn das Netzkabel beschädigt ist, sollte es von einem qualifizierten Fachmann repariert werden. Versuchen Sie niemals, es selbst zu reparieren oder zu ersetzen.
13. Lassen Sie den Wasserkocher niemals leer kochen, ziehen Sie nach Gebrauch den Netzstecker.
14. Um den Wasserkocher zu reinigen, nehmen Sie ihn von der Basisstation ab und leeren Sie das Wasser, bevor Sie ihn wieder verwenden.
15. Der Wasserkocher darf nur mit der mitgelieferten Basisstation verwendet werden.
16. Dieses Gerät darf nur zum Erhitzen von Wasser verwendet werden. Versuchen Sie nicht, etwas anderes als Wasser zu erhitzen.

17. Öffnen Sie den Deckel während des Gebrauchs nicht.
18. Seien Sie vorsichtig beim Ausgießen von kochendem Wasser, um sich nicht zu verbrennen.
19. Das Netzkabel ist mit einem geerdeten Stecker ausgestattet.
20. Ziehen Sie niemals am Kabel, um das Gerät vom Stromnetz zu trennen, sondern ziehen Sie fest am Stecker.
21. Berühren Sie das Gerät und den Stecker nicht mit nassen Händen.
22. Lassen Sie Kinder oder Erwachsene mit körperlichen oder geistigen Behinderungen nicht unbeaufsichtigt, es sei denn, sie werden von einem Erwachsenen beaufsichtigt, der für ihre Sicherheit verantwortlich ist.
23. Kinder müssen während der Benutzung des Geräts stets beaufsichtigt werden.
24. Dieses Gerät ist für den Gebrauch in privaten Haushalten und ähnlichen Umgebungen vorgesehen, wie z. B.:
- Küchenbereiche für Personal in Geschäften, Büros und anderen gewerblichen Umgebungen;
- auf Bauernhöfen;
- zur Nutzung durch Gäste in Hotels, Motels und anderen Wohnumgebungen;
- in Umgebungen wie Gästezimmern.
25. Die Geräte können von Personen mit eingeschränkten körperlichen, sensorischen oder geistigen Fähigkeiten oder mangelnder Erfahrung oder Kenntnis verwendet werden, wenn sie beaufsichtigt werden, in die sichere Verwendung des Geräts eingewiesen wurden und sich der Gefahren bewusst sind. Kinder müssen beaufsichtigt werden, um sicherzustellen, dass sie nicht mit dem Gerät spielen.
26. Das Gerät darf nicht verwendet werden, wenn es heruntergefallen ist, sichtbare Schäden aufweist oder undicht

ist.
27. Verwenden Sie das Gerät nicht, wenn das Netzkabel oder der Stecker beschädigt ist, wenn es nicht ordnungsgemäß funktioniert, wenn es beschädigt wurde oder wenn es heruntergefallen ist. Wenn das Netzkabel beschädigt ist, muss es vom Hersteller oder seinem Vertreter oder von einer qualifizierten Person ersetzt werden, um jegliches Risiko zu vermeiden.
28. Dieses Gerät kann von Kindern ab 8 Jahren verwendet werden, sofern sie beaufsichtigt werden oder Anweisungen zur sicheren Verwendung des Geräts erhalten haben und die damit verbundenen Gefahren verstehen.
29. Bewahren Sie das Gerät und sein Kabel außerhalb der Reichweite von Kindern unter 8 Jahren auf.
30. Bei der Verwendung von Elektrogeräten müssen stets Sicherheitsvorkehrungen getroffen werden, um Brandgefahr, Stromschlag und/oder Verletzungen bei unsachgemäßer Verwendung zu vermeiden.
31. Überprüfen Sie, ob die auf dem Typenschild des Geräts angegebene Spannung mit der Ihrer Elektroinstallation übereinstimmt. Ist dies nicht der Fall, wenden Sie sich an den Händler und schließen Sie das Gerät nicht an.
32. Lassen Sie das Gerät während des Betriebs niemals unbeaufsichtigt.
33. Öffnen Sie das Gerät niemals von vorne, sondern positionieren Sie sich immer leicht seitlich, um sich nicht mit dem Dampf zu verbrennen.
34. Die Reinigung und Wartung durch den Benutzer darf nicht von Kindern durchgeführt werden, es sei denn, sie sind älter als 8 Jahre und werden von einem Erwachsenen beaufsichtigt.
35. Heißes Wasser, Dampf oder Lebensmittel können

schwere Verbrennungen verursachen. Berühren Sie das Gerät nicht, wenn es Dampf erzeugt. Verwenden Sie ein Geschirrtuch oder einen Handschuh, um heiße Oberflächen zu berühren.

36. ACHTUNG: Die Oberflächen können während des Gebrauchs heiß werden.

37. Verwenden Sie immer Küchenhandschuhe, um den Deckel abzunehmen und den Reiskorb und die Dampfkörbe zu handhaben. Heben Sie den Deckel vorsichtig an, um sich nicht zu verbrennen, und lassen Sie das Wasser in den Dampfgarer ablaufen.

38. Warnung: Vermeiden Sie Verschüttungen auf den Anschluss.

39. Bei unsachgemäßer Verwendung besteht Verletzungsgefahr.

40. Die Oberfläche des Heizelements kann nach dem Gebrauch noch eine Weile heiß bleiben.

41. Anweisungen zur Reinigung des Geräts finden Sie im Abschnitt „Reinigung und Pflege".

TECHNISCHE DATEN

Nennspannung / Frequenz:	220-240V / 50Hz
Leistung:	1850-2200W
Fassungsvermögen:	1.7L

Diagramm des elektrischen Stromkreises

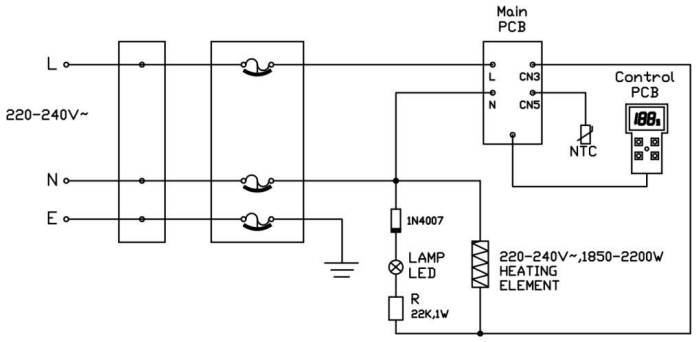

TEIL BESCHREIBUNG

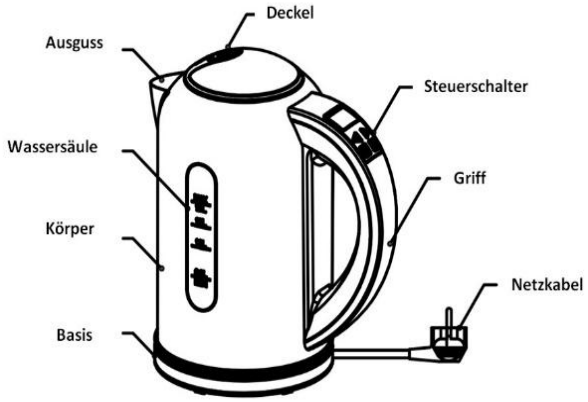

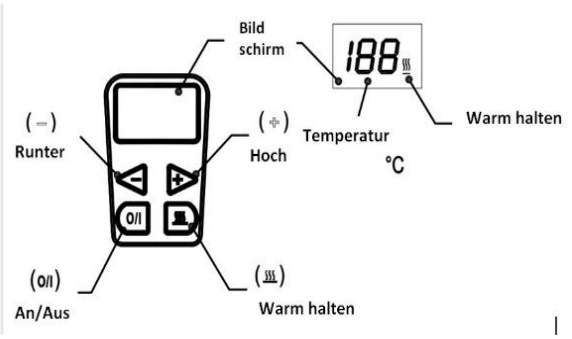

EIGENSCHAFTEN

1. Der hochwertige Temperaturregler sorgt für 100% Kochen, Lebensmittelqualität Kunststoff in Übereinstimmungmit den nationalen Gesundheitsstandards.
2. Das dreifache Sicherheitssystem garantiert ein zuverlässiges Ergebnis, eine genaue Temperaturkontrolle, eine sichere Bedienung und eine längere Lebensdauer des Geräts.
3. Drahtloser- Typ Körper -Design, 360-Grad-Drehung der Basis um den richtigen Ort zu vermeiden, einfach zu bedienen.
4. Vollständig verstecktes Heizsystem, das eine maximale Heizleistung, eine längere Lebensdauer und eine einfache Reinigung ermöglicht.
5. Der Wasserkocher ist aus Edelstahl; dieses kratzfeste Material ist leicht zu reinigen und behält seine edle Ästhetik lange bei.
6. Das Wasser wird je nach Menge in 5 bis 8 Minuten zum Kochen gebracht.
7. Erkennen Sie den Wasserstand auf einen Blick auf der Wassersäule.
8. Die Kontrollleuchte zeigt Ihnen an, wenn das Wasser kocht, und der Wasserkocher schaltet sich aus, sobald das Wasser kocht.
9. Sein elegantes Design und seine Zweckmäßigkeit machen diesen Wasserkocher zum idealen Geschenk für einen Freund und er kann problemlos in dekorierten Räumen wie dem Wohn- oder Esszimmer ausgestellt werden.

GEBRAUCH

1. Kochfunktion

Öffnen Sie den Deckel und füllen Sie den Wasserkocher mit Wasser (achten Sie darauf, dass Sie den maximalen Wasserstand von 1,7 L nicht überschreiten und den minimalen Wasserstand von 0,5 L respektieren) und schließen Sie den Deckel wieder.

Stecken Sie den Stecker ein und stellen Sie den Wasserkocher auf die Basis. Der LCD-Bildschirm sollte nichts anzeigen, was bedeutet, dass sich der Wasserkocher im Standby-Modus befindet. Sie können jedoch die Tasten "I/O", "+" und "-" verwenden.

Methode 1: Drücken Sie die Tasten "+" oder "-", auf dem LCD-Bildschirm wird 40°C angezeigt. Drücken Sie erneut die Tasten "+" oder "-", wählen Sie die Temperatur, bei der das Wasser kochen soll, und drücken Sie dann die Taste "I/O". Wenn Sie die Taste "I/O" nicht drücken, hört der LCD-Bildschirm nach 10 Sekunden auf zu blinken. Wenn der LCD-Bildschirm nicht mehr leuchtet, befindet sich der Wasserkocher wieder im Standby-Modus.

Methode 2: Drücken Sie die Tasten "+" oder "-" und wählen Sie die Temperatur aus (wenn Sie nur die Taste "I/O" drücken, wird die Temperatur automatisch auf 100°C programmiert).

Auf dem LCD-Bildschirm erscheint '100' und blinkt bis zum Kochen. Wenn Sie den Thermostat auf 100 °C einstellen, wird das Wasser 100 °C erreichen.

genau erreicht.

Während des Kochens können Sie die Tasten '+' oder '-' drücken, um die Temperatur neu einzustellen. Wenn Sie eine höhere Temperatur als die des Wassers wählen, wird der Wasserkocher weiter erhitzt, wenn Sie eine niedrigere

Temperatur wählen, stoppt der Wasserkocher. Wenn die gewählte Temperatur erreicht ist, hört das Heizelement auf zu heizen. Ein 2-Minuten-Countdown beginnt, nach dessen Ablauf sich die LCD-Anzeige ausschaltet und der Wasserkocher in den Standby-Modus wechselt.

Sobald das Wasser kocht, beginnt ein 2-Minuten-Countdown, nach dessen Ablauf sich das LCD-Display ausschaltet und der Wasserkocher in den Standby-Modus wechselt. Wenn Sie innerhalb dieser 2 Minuten die Taste 'I/O' drücken, schaltet der Wasserkocher sofort in den Standby-Modus. Wenn Sie die Tasten "+" oder "-" drücken und danach nicht die Taste "I/O" betätigen, wird nach 10 Sekunden auf dem LCD nichts mehr angezeigt und der Aufheizvorgang beginnt. Wenn Sie die Tasten '+' oder '-' drücken und dann die Taste 'I/O', wird die Einstellung aufgehoben.

2. Warmhaltefunktion

Öffnen Sie den Deckel und füllen Sie Wasser ein (nicht mehr als den maximalen Wasserstand 1. 8 L und nicht weniger als Mindestwasserstand 0.8 l), dann machen Sie den Deckel wieder zu..

Schalten Sie den Strom ein, stellen Sie den Körper auf die Basis. Es wird auf dem LCD nichts erscheinen, das heißt das der Kocher im Standby-Modus ist. Wenn der Wasserkocher im Standby-Modus ist, können Sie nur die Tasten 'I/O' und '+' und '-'benutzen.

Die höchste Wärmekonservierungstemperatur kann nur bei 90°C eingestellt werden: Wenn die eingestellte Temperatur und die tatsächliche Temperatur höher als 90°C ist, dann drücken Sie die Taste ' es wird nicht funktionieren; Wenn die ' Taste gedrückt wird und die eingestellte Temperatur auf 90°C ist und sie dann '+' drücken, wird es nicht arbeiten.

Methode 1: drücken Sie zuerst '+' oder '-', die LCD zeigt 40°C, drücken Sie dann die '+' oder '-' Taste und stellen Sie die Wärmekonservierungstemperatur ein, drücken Sie die ' ' Warmhaltetaste, und dann drücken Sie 'I/O' nochmal, LCD und die Anzeige wird unter der LCD aufleuchten. Der Kocher befindet sich jetzt in der Konservierung und beginnt das Wasser zu kochen. Wenn Sie in diesem Moment nicht die 'I/O' Taste drücken, wird die LCD und die Leuchte unter dem LCD nicht aufleuchten, nach 10 Sekunden zeigt das LCD nichts an und der Kocher geht in den Standby-Modus zurück.

Methode 2: Sie können ' drücken und dann drücken Sie die' + ' oder ' - ' Taste und Sie stellen die Konservierungstemperatur ein, dann drücken Sie 'I/O' Wärmekonservierung, die LCD und das Zeichen unter der LCD fängt an zu leuchten, Der Kocher befindet sich jetzt in der Konservierung und beginnt das Wasser zu kochen..

Während das Wasser kocht, drücken Sie '+' oder '-', so können Sie die Wärmekonservierungstemperatur zurücksetzen. Wenn die eingestellte Temperatur höher ist als die tatsächliche Temperatur , lassen Sie das Wasser weiter kochen; Wenn die tatsächliche Temperatur so hoch ist wie die eingestellte, wird das Heizrohr aufhören zu heizen und die elektronische Platte startet die Zeit, ungefähr 4 Stunden später, zeigt das LCD nichts an, der Kocher geht in den Standby-Modus zurück.

Wenn die Temperatur vom kochenden Wasser so hoch ist wie die eingestellte Temperatur stoppen die Heizrohre zu heizen und der Kocher beginnt die Wärmekonservierung.

Wenn die Wassertemperatur niedriger ist als die eingestellte Temperatur, beginnen die Heizrohre zu heizen bis die eingestellte Temperatur erreicht wird, und die LCD und das Zeichen unter der LCD beginnen zu leuchten. Wenn die Wassertemperatur gleich oder höher ist als die eingestellte Temperatur, stoppen die Heizrohre zu heizen, es befindet sich im Isolationszustand, die LCD und das Zeichen unter der LCD werden nicht aufleuchten, und der Vorgang wiederholt sich.

Während der Wärmekonservierung können Sie die ' Taste drücken, um die Wärmekonservierungsfunktion zu beenden und das Wasser wieder kochen zu lassen.

Wenn es in die Wärme Isolation wechselt, startet die elektronische Platte, ungefähr 4 Stunden später zeigt das LCD nichts an, der Kocher geht in den Standby-Modus innerhalb einer Stunde, drücken Sie 'I/O', LCD zeigt nichts an, der Kocher geht zurück in den Standby-Modus.

REINIGUNG DES WASSERKOCHERS

1. Ziehen Sie bitte den Netzstecker und lassen Sie den Kocher vor der Reinigung abkühlen.
2. Bitte tauchen Sie den Kocher, das Netzkabel, den Netzstecker und die Steckdose nicht ins Wasser.
3. Stellen Sie sicher, das die elektronische Leitungsschaltung trocken ist.
4. Bitte wischen Sie den Kesselkörper mit einem feuchten Tuch ab. Bitte verwenden Sie keine Scheuerpulver, Reinigungsprodukte, damit werden sie die Oberflächeneigenschaften des Kessels beschädigen.

Kinder dürfen das Gerät nur reinigen wenn sie mindestens 8 Jahre alt sind undvon einem Erwachsenen beaufsichtigt werden.

WIE MAN KALK ENTFERNEN KANNALKABLAGERUNGEN ENTFERNEN

Um eine guten Betriebszustand des Kochers zu halten, müssen Sie Kalkablagerungen regelmäßig entfernen. Wenn das Gerät vorher bei der Arbeit ausfällt, weist es daraufhin, dass Sie den Kalk aus dem Kocher entfernen müssen. Bitte verwenden Sie die Folgenden verschiedenen Methoden, um den Kalk zu entfernen:

1. Verwenden Sie ein dafür vorgesehenes Produkt und befolgen Sie die Anweisungen, die dem Produkt beiliegen.
2. Gießen Sie 0,5 Liter weißen Essig hinein und lassen Sie ihn eine Stunde lang stehen. Schütten Sie den Essig weg und spülen Sie vier- oder fünfmal mit klarem Wasser nach.
3. Gießen Sie 0,5 Liter Wasser in den Wasserkocher und bringen Sie es zum Kochen. Fügen Sie 25 Gramm Zitronensäure hinzu und lassen Sie sie 15 Minuten ziehen, bevor Sie 4- oder 5-mal mit klarem Wasser nachspülen.

MÖGLICHE STÖRUNGEN UND FEHLERBEHEBUNG

Panne	Fehlerquellen und Möglichkeiten der Fehlerbehebung
Der Wasserkocher schaltet sich nach dem Kochen aus	. 1. Entkalken Sie den Wasserkocher. Möglicherweise ist er zu stark verkalkt. . 2. Es kann sein, dass nicht genug Wasser im Wasserkocher ist oder dass er leer ist. Um den Wasserkocher wieder in Betrieb zu nehmen, musst du genügend Wasser hinzufügen und 2 Minuten warten, bevor das Sicherheitssystem den Wasserkocher wieder in Betrieb nehmen lässt.
Der Wasserkocher funktioniert nicht	1. Überprüfen Sie bitte ob das Netzkabel mit der Steckdose verbundenist. 2. Wenn das Netzkabel beschädigt ist, müssen Sie es mit dem gleichen Typen durch die Mitarbeiter der Instandhaltungsabteilung der Manufaktur ersetzen lassen. 3. Wenn der Kocher anfängt zu verbrennen, wird die Schutzeinrichtung den Strom abschalten.
Wasser hat einen speziellen Geruch	1. Dieses Phänomen tritt normalerweise auf, wenn der Kocher zum ersten Mal verwendet wird. Um diese Probleme zu lösen, verwenden SieArtikel 6. 2. Wenn dieses Problem weiterhin besteht, geben Sie Wasser in den Topf auf die maximale Position, fügen Sie zwei Esslöffel saleratus zumWasser und gießen Sie das Wasser nach dem Kochen ab.

Das Wasser ist dreckig oder in demWasser ist Kalk	Das lokale Wasser kann hart sein, Wasser dieser Art wird durch Calciumcarbonat und Magnesiumcarbonat verursacht, entfernen Sie regelmäßig die Kalkablagerungen.

Fehlercode/BOE

E0	Höhenkrankheit Temperatur >85 °C, die 10 Sekunden lang unverändert blieb	Grund	Im Hochland	Lösung	Nicht für das Plateau geeignet, schaltet sich automatisch aus, nachdem das Wasser gekocht hat.
			Problem mit dem Heizelement, keine Erwärmung	Lösung	Für die Reparatur ist professionelles Wartungspersonal erforderlich
E1	NTC-Fehler, offener Stromkreis oder Kurzschluss	Grund	NTC-Ausfall oder -Fehlfunktion	Lösung	Für die Reparatur ist professionelles Wartungspersonal erforderlich.
E2	Die Temperatur steigt zu schnell an, es kann zu Trockenkochen kommen	Grund	Zu wenig Wasser oder leer	Lösung	Wasser einfüllen und etwa eine Minute stehen lassen, bevor es normal verwendet werden kann.
			Problem mit der Heizplatte	Lösung	Für die Reparatur ist professionelles Wartungspersonal erforderlich.
EH	Übertemperatur	Grund	Leeres Gehäuse	Lösung	Wasser einfüllen und etwa eine Minute lang stehen lassen, bevor es normal verwendet werden kann
			NTC-Problem	Lösung	Für die Reparatur ist professionelles Wartungspersonal erforderlich.

ERP-Verlustleistung:
1) Im Aus-Zustand weniger als 0,5 W
2) Im Standby-Modus weniger als 0,5 W
Nach Abschluss der Hauptfunktion wechselt das Produkt nach etwa 5 Minuten in den Energiesparmodus.

GARANTIE

Gesetzliche Garantien (rechtlicher Hinweis)

Unabhängig von der kommerziellen Garantie profitiert der Verbraucher von der gesetzlichen Konformitätsgarantie gemäß Artikel L.217-3 bis L.217-8 des französischen Verbrauchergesetzbuches (Dauer: 2 Jahre ab Lieferung der Ware) sowie von der Garantie gegen versteckte Mängel gemäß Artikel 1641 und 1648 des französischen Zivilgesetzbuches. Diese gesetzlichen Gewährleistungen gelten gemäß den gesetzlichen Bestimmungen, unabhängig von der kommerziellen Garantie und ohne Kosten für den Verbraucher.

H.KOENIG Kommerzielle Garantie

Die kommerzielle Garantie von H.KOENIG gilt für neue Produkte für einen Zeitraum von 2 Jahren ab Kauf- oder Lieferdatum. Für jede Serviceleistung ist ein Kaufnachweis erforderlich.
Das Produkt kann während und nach der Garantiezeit repariert werden. Die Verfügbarkeit von Ersatzteilen wird gemäß den geltenden Vorschriften gewährleistet. Zubehör, Verbrauchsmaterialien und vom Benutzer austauschbare Teile können, vorbehaltlich ihrer Verfügbarkeit, unter folgender Adresse bestellt werden: https://sav.hkoenig.com

Was ist abgedeckt (kommerzielle Garantie)

• Ausfälle und Fehlfunktionen, die auf einen nachgewiesenen Herstellungsfehler zurückzuführen sind, der bei normaler Verwendung gemäß der Bedienungsanleitung auftritt.
• Reparatur, einschließlich Arbeitsaufwand und Austausch von als defekt anerkannten Teilen.

Was ist nicht abgedeckt (kommerzielle Garantie)

Die kommerzielle Garantie gilt nicht in den folgenden Fällen. Diese Ausschlüsse haben keinen Einfluss auf die Anwendung der gesetzlichen Gewährleistung.
• Normale Abnutzung durch den Gebrauch des Produkts.
• Verschleißteile und Verbrauchsmaterialien im Zusammenhang mit der routinemäßigen Wartung, deren Lebensdauer von der Nutzung und Wartung abhängt (z. B. Filter, Batterien, Dichtungen, Bürsten, Zubehör usw.).
• Unfallschäden (Stöße, Stürze, unsachgemäße Handhabung).
• Unsachgemäße Verwendung oder Nichtbeachtung der Anweisungen in der Bedienungsanleitung.
• Falsche oder fehlende Wartung (z. B. nicht gewartete Filter, verstopfte Kanäle, Nichtdurchführung der empfohlenen Reinigung usw.).
• Schäden durch äußere Einflüsse (Feuer, Wasserschäden, Stromstöße, Spannungsschwankungen, extreme Wetterbedingungen usw.).
• Produkte, die von einer nicht autorisierten Person modifiziert, zerlegt oder repariert wurden.
• Professionelle Nutzung oder Nutzung für andere als häusliche Zwecke, wenn das Produkt nicht für eine solche Nutzung vorgesehen ist.
• Unsachgemäße Installation oder Montage, sofern diese nicht von einem von H.KOENIG autorisierten Techniker oder Vertreter durchgeführt wurde.
• Produkte mit fehlender, veränderter oder unleserlicher Seriennummer.
• Ausfälle aufgrund von Umständen, die außerhalb unserer Kontrolle liegen (z. B. außergewöhnliche Ereignisse, Naturkatastrophen).

Verschleißteile

Einige Teile haben eine begrenzte Lebensdauer, die von den Nutzungs- und Wartungsbedingungen beeinflusst wird. Ihr Austausch gilt als routinemäßige Wartung im Rahmen der kommerziellen Garantie, unbeschadet der gesetzlichen Gewährleistung.

So erhalten Sie Unterstützung

Für Hilfe besuchen Sie: https://sav.hkoenig.com
• Geben Sie Ihre Gerätenummer ein, um auf die verfügbaren Ressourcen (Handbuch, FAQ, Fehlerbehebung) zuzugreifen.
• Wenn keine Lösung Ihr Problem behebt, verwenden Sie die Option „Hat die Antwort Ihr Problem gelöst?", um auf das Formular für Supportanfragen zuzugreifen.
• Sobald die Anfrage eingereicht wurde, wird sich unser Kundendienstteam mit Ihnen in Verbindung setzen.

Reparaturen (praktische Hinweise)

• Bewahren Sie Ihren Kaufbeleg auf.
• Verpacken Sie das Gerät vor dem Versand sorgfältig, um Transportschäden zu vermeiden.

Verschleißteile und Zubehör

Verschleißteile und Zubehör (z. B. Filter, Dichtungen, Batterien, Bürsten, Zubehör) müssen je nach Nutzung und Wartung möglicherweise ausgetauscht werden. Sie können vorbehaltlich der Verfügbarkeit unter https://sav.hkoenig.com bestellt werden.
Wenn Sie Schwierigkeiten beim Zugriff auf das Kundendienstportal haben, können Sie sich über unsere Kontaktseite an unseren Kundendienst wenden: https://www.hkoenig.com/html/contact.htm.

UMWELT

VORSICHT

Entsorgen Sie dieses Produkt nicht wie andere Haushaltsprodukte. Da dieses Produkt einer getrennten Sammlung unterliegt, müssen Sie sich bei Ihrer Gemeinde erkundigen, wo Sie dieses Produkt zurückgeben können. Elektrische und elektronische Produkte enthalten gefährliche Stoffe, die schädliche Auswirkungen auf die Umwelt oder die menschliche Gesundheit haben und recycelt werden sollten. Das Symbol hier weist darauf hin, dass elektrische und elektronische Geräte sorgfältig ausgewählt werden sollten. Ein Abfallcontainer auf Rädern ist mit einem Kreuz gekennzeichnet.



Adeva SAS / H.Koenig Europe – 8 rue Marc Seguin – 77290 Mitry Mory – Frankreich –
www.hkoenig.com – sav@hkoenig.com – contact@hkoenig.com – Tel.: +33 1 64 67 00 05

NEDERLANDS

BELANGRIJKE VEILIGHEIDSINSTRUCTIES

LEES ZORGVULDIG EN BEWAAR VOOR TOEKOMSTIGE VERWIJZINGEN

Lees deze gebruiksaanwijzing zorgvuldig voor het in gebruik nemen van het apparaat. Zorg ervoor dat u weet hoe het apparaat werkt en hoe u het moet gebruiken. Bewaar deze gebruiksaanwijzing bij het apparaat. Als het apparaat gebruikt wordt door een derde partij, moet de gebruiksaanwijzingen erbij worden gegeven. De veiligheidsinstructies voorkomen niet automatisch al het gevaar en geschikte veiligheidsmaatregelen moeten altijd getroffen worden. Aansprakelijkheid wordt niet geaccepteerd bij schade veroorzaakt door het niet volgens de veiligheidsinstructies opereren of het ongeoorloofd gebruik van het apparaat. Gebruik dit apparaat niet als het ooit is gevallen of beschadigd is op wat voor een manier dan ook, of als de stroomkabel is beschadigd

VEILIGHEID

1. Laat kinderen of volwassenen met een lichamelijke of geestelijke handicap niet zonder toezicht van een volwassene die verantwoordelijk is voor hun veiligheid. Dit apparaat is geen speelgoed, laat kinderen er niet mee spelen.
2. Controleer voordat u het apparaat voor het eerst aansluit of het compatibel is met de spanning van uw elektrische installatie (spanning staat vermeld onder de waterkoker). Als het apparaat niet compatibel is, sluit het dan niet aan, omdat dit schade kan veroorzaken aan zowel het apparaat als uw elektrische installatie.
3. Haal altijd de stekker uit het stopcontact voordat u de waterkoker vult, schoonmaakt of gedurende langere tijd niet

gebruikt.
4. Let er bij het vullen van de waterkoker op dat u de basis niet bespat. Het wordt bovendien aanbevolen om de basis pas aan te sluiten als de waterkoker vol is. Als de basis nat is geworden, haal dan onmiddellijk de stekker uit het stopcontact en droog deze af met een zachte, droge doek.
5. Vul de waterkoker nooit boven het aangegeven maximumniveau, omdat dit kan leiden tot overlopen en brandwonden.
6. Plaats dit apparaat op een glad en vlak oppervlak.
7. Om gevaar te voorkomen, wordt aangeraden het snoer tijdens en na gebruik niet over het werkblad te laten hangen.
8. Om brandwonden te voorkomen, moet u ervoor zorgen dat het deksel goed gesloten is voor gebruik.
9. Open het deksel niet en verplaats de waterkoker niet tijdens het gebruik.
10. Dompel de basis, het netsnoer of de stekker van het apparaat nooit onder in water of een andere vloeistof.
11. Als de omgevingstemperatuur onder nul is, wordt aanbevolen om het apparaat los te koppelen.
12. Als het netsnoer beschadigd is, wordt aanbevolen om het door een gekwalificeerde vakman te laten repareren. Probeer nooit zelf het snoer te repareren of te vervangen.
13. Laat de waterkoker nooit zonder water koken, haal de stekker uit het stopcontact na gebruik.
14. Om de waterkoker schoon te maken, haalt u hem van de basis en giet u het water weg voordat u hem opnieuw gebruikt.
15. De waterkoker mag alleen worden gebruikt met de meegeleverde basis.
16. Dit apparaat mag alleen worden gebruikt om water te koken. Probeer geen andere vloeistoffen dan water te koken.

17. Open het deksel niet tijdens het gebruik.
18. Wees voorzichtig bij het schenken van kokend water om brandwonden te voorkomen.
19. Het netsnoer is voorzien van een geaarde stekker.
20. Trek nooit aan het snoer om het apparaat los te koppelen, maar trek stevig aan de stekker.
21. Raak het apparaat of de stekker niet aan met natte handen.
22. Laat kinderen of volwassenen met een lichamelijke of geestelijke handicap niet zonder toezicht van een volwassene die verantwoordelijk is voor hun veiligheid.
23. Kinderen moeten altijd onder toezicht staan tijdens het gebruik van het apparaat.
24. Dit apparaat is bedoeld voor gebruik in huishoudelijke en soortgelijke toepassingen, zoals:
- Keukenhoeken voor personeel in winkels, kantoren en andere professionele omgevingen;
- Op boerderijen;
- Gebruik door klanten van hotels, motels en andere woonomgevingen;
- Omgevingen zoals bed & breakfasts.
25. De apparaten kunnen worden gebruikt door personen met verminderde fysieke, zintuiglijke of mentale capaciteiten, of met een gebrek aan ervaring of kennis, mits zij onder toezicht staan, instructies hebben gekregen over het veilige gebruik van het apparaat en zich bewust zijn van de gevaren. Kinderen moeten onder toezicht staan om ervoor te zorgen dat zij niet met het apparaat spelen.
26. Het apparaat mag niet worden gebruikt als het is gevallen, als er zichtbare tekenen van schade zijn of als er een lek is.
27. Gebruik het apparaat niet als het netsnoer of de stekker

beschadigd is, als het niet goed werkt, als het beschadigd is of als het is gevallen. Als het netsnoer beschadigd is, moet het door de fabrikant of zijn vertegenwoordiger of door een gekwalificeerd persoon worden vervangen om elk risico te voorkomen.

28. Dit apparaat kan worden gebruikt door kinderen van ten minste 8 jaar, op voorwaarde dat zij onder toezicht staan of instructies hebben gekregen over het veilige gebruik van het apparaat en dat zij de gevaren ervan goed begrijpen.

29. Houd het apparaat en de kabel buiten het bereik van kinderen jonger dan 8 jaar.

30. Bij het gebruik van elektrische apparaten moeten altijd veiligheidsmaatregelen worden genomen om elk risico op brand, elektrische schokken en/of letsel bij verkeerd gebruik te voorkomen.

31. Controleer of de spanning die op het typeplaatje van het apparaat staat vermeld, overeenkomt met die van uw elektrische installatie. Als dit niet het geval is, neem dan contact op met de verkoper en sluit het apparaat niet aan.

32. Laat het apparaat nooit onbeheerd achter wanneer het in gebruik is.

33. Open het apparaat nooit aan de voorkant, maar ga altijd iets opzij staan om u niet te verbranden aan de stoom.

34. Reiniging en onderhoud door de gebruiker mogen niet worden uitgevoerd door kinderen, tenzij ze ouder zijn dan 8 jaar en onder toezicht staan van een volwassene.

35. Heet water, stoom of voedsel kunnen ernstige brandwonden veroorzaken. Raak het apparaat niet aan wanneer het stoom produceert. Gebruik een theedoek of ovenwant om hete oppervlakken aan te raken.

36. LET OP: De oppervlakken kunnen tijdens het gebruik heet worden.

37. Gebruik altijd ovenwanten om het deksel te verwijderen en de rijstmand en stoommandjes te hanteren. Til het deksel voorzichtig op om brandwonden te voorkomen en laat het water in de stoomkoker uitlekken.
38. Waarschuwing: Voorkom morsen op de aansluiting.
39. Bij onjuist gebruik bestaat er een risico op letsel.
40. Het oppervlak van het verwarmingselement kan na gebruik nog enige tijd warm blijven.
41. Raadpleeg het hoofdstuk Reiniging en onderhoud voor instructies over het reinigen van het apparaat.

SPECIFICATIES

Voltage/ Frequentie:	220-240V / 50Hz
Nominaal vermogen:	1850-2200W
Capaciteit:	1.7L

SCHEMATISCH CIRCUIT DIAGRAM

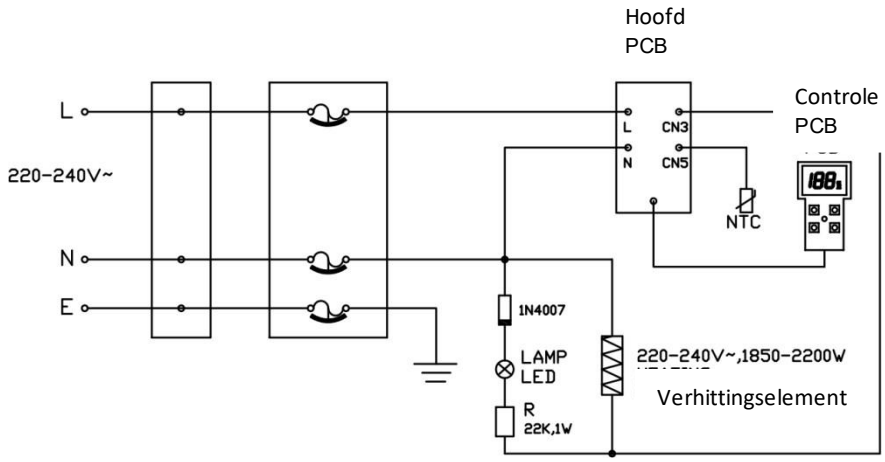

ONDERDELEN BESCHRIJVING

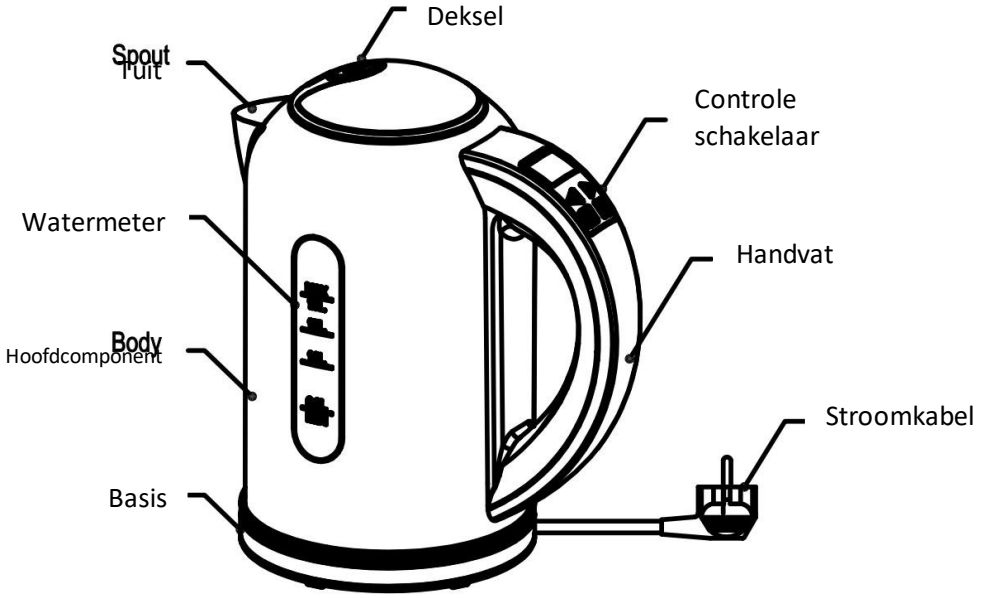

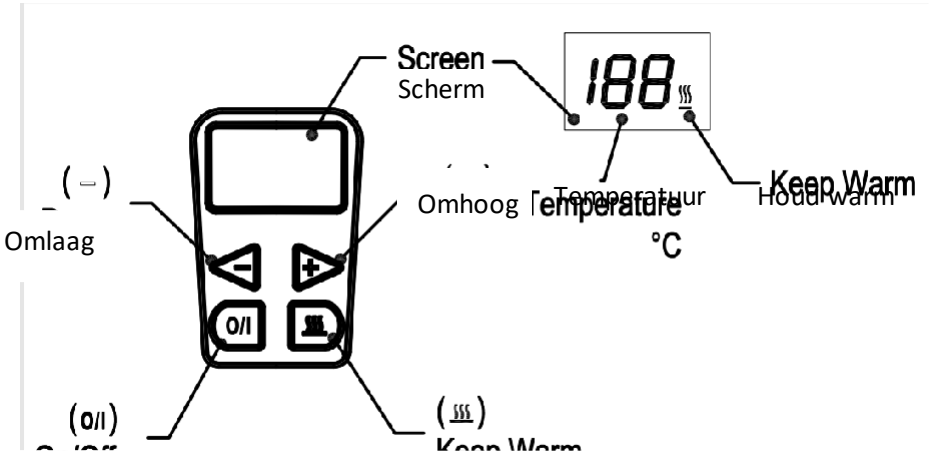

1. Hoge kwaliteit temperatuur controller zorgt voor 100% koken, food-grade plastic materiaal in overeenstemming met de nationale gezondheidsnormen.
2. Wat triple beveiligingen veiligheid, hoe nauwkeuriger temperatuurregelaar, het veiliger gebruik, de langere levensduur.
3. Wireless-type pot body design, 360 graden draaibare voet naar rechts plek te vermijden, gemakkelijk te gebruiken.
4. Concealed verwarmingselement design, hoge thermische efficiëntie, lange levensduur, gemakkelijk schoon te maken.
5. High-gepolijst roestvrij staal waterkoker lichaam, blijvend mooi, edele en grootmoedige, gezondheid en duurzaam.
6. Heating aan de kook snel na 5-8 minuten na het vullen met water.
7. know het waterpeil in een oogopslag van een water hoogte schaal.
8. De indicator geeft aan dat de ketel automatisch schakelt de stroom nadat het water koken.
9. With elegante verschijning, unieke kenmerken, zijn de fijne gift van de nieuwe vriend, de catering aan eis van fast-speed leven in de gezinnen en woonkamers.

GEBRUIK

1. Water kook functie

Open het deksel en vol water (niet meer dan het maximum waterniveau 1. 7 liter en kan niet lager zijn dan de minimale waterpeil 0. 5 L zijn), zet dan op het deksel ..

Aangesloten de kracht, de pot lichaam in de machtsbasis. Nu verschijnen er niets in LCD, waarin de ketel betekent op standby .Wanneer de ketel op stand-by, kan alleen gebruik maken van de 'I / O', kun je '+' en gebruik '-' knoppen.

Methode 1: Druk op de '+' of '-' knoppen, het LCD-scherm geeft 40℃ weer. Druk nogmaals op '+' of '-',
kies de kooktemperatuur van het water en druk dan op 'I/O', het knipperende LCD-display toont de volgende informatie
dat het water kookt. Als u niet op de 'I/O'-knop drukt, knippert het LCD-scherm niet langer op het scherm.
Na 10 seconden, als het LCD-scherm uit staat, is de waterkoker weer in stand-by.
Methode 2: Druk op de knoppen '+' of '-' en selecteer de temperatuur (als u alleen op de knop '+' of '-' drukt, kunt u de temperatuur selecteren).
Met de 'I/O'-knop wordt de temperatuur automatisch op 100℃ ingesteld.

LCD-show s '100', LCD zal blijven knipperen, in kokend water. Wanneer set het kokende water voor 100 ℃, het water moet 100 ℃ zijn.

In het proces van kokend water, druk op '+' of '-', kunt u de temperatuur opnieuw in te stellen. Wanneer de ingestelde temperatuur hoger is dan de werkelijke temperatuur van het water, blijven om water te koken, wanneer de werkelijke temperatuur van het water is aan de ingestelde temperatuur, zal de verwarmingsbuis niet werken, en elektronische kaart start de tijd, ongeveer 2 minuten later, LE D geen vertoning, die de ketel terug naar stand-by betekent.

Wanneer het water klaar is koken, de heat pipe stoppen met werken, elektronische kaart start timing, ongeveer 2 minuten later, LCD display blijft, de ketel terug naar stand-by. Als in 2 minuten, druk op de 'I / O knop, LCD display blijft, de ketel terug naar stand-by. Als op '+' of '-' toets en druk niet 'I / O' opnieuw, elektronische kaart start timing, about10 seconden later, LCD zonder display. Als op '+' of '-' en druk opnieuw op 'I / O', elektronische kaart zal het werk opnieuw in te stellen.

2. Isolatie functies

Open het deksel en vol water (niet meer dan het maximum waterniveau 1. 8 liter en kan niet lager zijn dan de minimale waterpeil 0. 8 L zijn), zet dan op het deksel ..

Verbind de kracht, de pot lichaam in de machtsbasis. 'Knoppen - Nu niets verschijnen in LCD, wat betekent dat de ketel wordt op standby .Wanneer de ketel op stand-by, kan alleen de 'I / O gebruiken +' en '', kunt u gebruik maken '.

Hoogste hittebehoud temperatuur kan alleen worden ingesteld op 90 ℃: als de ingestelde temperatuur en de werkelijke temperatuur van het water hoger is dan 90 ℃, en druk op ⦚" knop zal niet werken; Wanneer ⦚ " knop is ingedrukt, en zet het water temperatuur 90 ℃, en druk op '+' knop zal niet werken.

Methode 1: ten eerste, druk op '+' of '-', LCD tonen 40 ℃, druk dan op '+' of '-' knop en zet warmte behoud temperatuur, druk ' ⦚' warm houden knop en druk nogmaals op 'I / O', LCD-scherm en het ⦚teken onder het LCD-scherm aan de rechterkant blijven knipperen, de ketel is in het behoud en begon te koken water. Op deze tijd, zo niet druk 'I / O ', LCD en de stip in het kader van het LCD-scherm op de rechter zal niet knipperen, na 10 seconden, het LCD display blijft, waterkoker terug naar stand-by.

Methode 2: kunt u op ' ', en druk op de '+' of '-' knop en stel bewaartemperatuur, en dan druk op de "I / O' hitte behoud, LCD-scherm en het teken onder het LCD-scherm aan de rechterkant blijven knipperen, de ketel is in het behoud en begon om water te koken ..

In het proces van kokend water, druk op '+' of '-', kan resetten van de warmte behoud temperature.when ingestelde temperatuur hoger is dan de werkelijke temperatuur van het water, blijven om water te koken; Wanneer de werkelijke temperatuur van het water is aan de ingestelde temperatuur, zal de verwarmingsbuis niet werken, en elektronische kaart start de tijd, ongeveer 4 uur later, LCD geen display, dat de ketel terug naar standby. Wanneer betekent, na de LCD-display blijft de ketel terug naar de standby-modus.

Wanneer het kokende water temperatuur tot de ingestelde temperatuur is gekomen, dan stoppen de hitte pijpjes met werken, en de ketel begint te behoud verwarmen.

Wanneer de temperatuur van het water lager is dan de ingestelde temperatuur, beginnen de hitte pijpjes op te warmen en tot het instellen van de temperatuur en de LCD en het teken onder het LCD-scherm aan de rechterkant blijven knipperen. Wanneer de temperatuur van het water die gelijk is aan of hoger dan de ingestelde temperatuur is, is de heat pipe niet werken, in de isolatie staat, LCD-scherm en het teken onder het LCD-scherm aan de rechterkant zal niet knipperen, en herhaal.

In het proces van warmte behoud, als druk op " om warmte behoud functie af te sluiten, terug te keren om water te koken.

Wanneer in de toestand van de thermische isolatie is getreden, elektronisch bord starttijd, ongeveer 4 uur later, het LCD display blijft, dan is de ketel terug naar stand-by Binnen een uur, drukt u op 'I / O', LCD display blijft, de waterkoker terug naar standby.

HOE DE KETEL SCHOON TE MAKEN

1. please de stekker uit het stopcontact en laat de pot afkoelen voordat u het schoonmaakt geworden.
2. Please niet onderdompelen de waterkoker, netsnoer, stekker en stopcontact in het water.
3. Please zorgen voor de elektronische lijn circuit droog.
4. Vervolgens veeg de ketel lichaam met een vochtige doek. Gebruik geen schuurmiddel, reiniging zalf product, zullen ze schade aan de oppervlakte-eigenschappen van de ketel.

Reiniging en onderhoud mogen niet worden uitgevoerd door kinderen tenzij ze 8 jaar of ouder zijn en onder toezicht van een volwassene staan

HOE KALKVORMING TE VOORKOMEN

Om de goede staat van de ketel te houden, moet het regelmatig schaal te verwijderen. Als de storing gebeurt op voorhand bij het werken aan te geven dat je nodig hebt om de omvang van de ketel te wissen. Gebruik verschillende methoden in de volgende om de schaal te wissen:

1. Please gebruik maken van speciale product dat de schaal heel goed kunnen verwijderen, gaat in overeenstemming met de instructies van het product.
2. please voeg de 0,5 liter acht graden witte azijn aan de pot, moet kost een uur te blijven genieten, laat ze uitlekken witte azijn, eindelijk wassen 4-5 keer met schoon water.
3. please voeg 0,5 liter water aan de pan en kook het dan, voeg dan 25 gram citroenzuur, later genieten van 15 minuten, eindelijk wassen 4-5 keer met schoon water.

PROBLEEMOPLOSSING

Probleem	Bron van probleem en mogelijke oplossingen
De ketel schakelt zichzelf uit voordat het water kookt	1. Het kan worden opgelost door het verwijderen van de kalk die gewoonlijk wordt veroorzaakt door de kalk in het water. 2. Het kan ook te wijten zijn aan onvoldoende water in de ketel of lege ketel bij het gebruik, waardoor droge bescherming verbranding apparaten te starten, volgen we deze stappen om opnieuw te plaatsen: we weer koud water toe te voegen aan de pot, de droge bescherming brandende toestel zal worden gereset na ongeveer 2 minuten, dan de ketel kan werken.
De koker werkt niet	1. Controleer of het aansluiten van de stekker en stopcontact in orde is of niet. 2. Als het netsnoer beschadigd is, moet u hetzelfde type netsnoer vervangen door de medewerkers van de afdeling onderhoud in de fabriek te gebruiken. 3. Wanneer de ketel begint droge verbranding, zal de droge bescherming verbrandingsinrichting de stroom uitgeschakeld.
Eigenaardige geur in het water	1. Dit fenomeen gebeurt meestal wanneer de ketel wordt gebruikt voor de eerste keer. Om dit probleem in overeenstemming met de gebruiken van artikel 6 op te lossen. 2. Als dit probleem zich blijft voordoen, voeg water toe tot de pot aan de maximale stand, voeg twee eetlepels soda toe aan het water, en dan laat het water na het koken.
Er zit vies water of kalkwater in de koker	Lokaal water is hard. Dat wil zeggen dat er calcium carbonaten en magnesium carbonaten in het water zitten. Verschoon de ketel regelmatig.

Foutcode/BOE

E0	Hoogteziekte Temperatuur >85℃ die gedurende 10 seconden onveranderd bleef	Reden	Op het plateau	Oplossing	Niet geschikt voor het plateaugebied, schakelt automatisch uit nadat het water kookt.
			Probleem met het verwarmingselement, geen opwarming	Oplossing	Professioneel onderhoudspersoneel is vereist voor reparatie
E1	NTC abnormaal, open circuit of kortsluiting	Oorzaak	NTC defect of abnormaal	Oplossing	Voor reparatie is professioneel onderhoudspersoneel vereist
E2	De temperatuur stijgt te snel, waardoor het kan droogkoken	Oorzaak	Te weinig water of leeg	Oplossing	Vul water bij en laat het ongeveer een minuut staan voordat het normaal kan worden gebruikt.
			Probleem met de verwarmingsplaat	Oplossing	Voor reparatie is professioneel onderhoudspersoneel vereist
EH	Oververhitting	Reden	Lege behuizing	Oplossing	Vul de behuizing met water en laat deze ongeveer één minuut staan voordat deze normaal kan worden gebruikt.
			NTC-probleem	Oplossing	Voor reparatie is professioneel onderhoudspersoneel vereist.

ERP vermogensdissipatie:

1) Uitstand minder dan 0,5 W

2) Stand-bymodus minder dan 0,5 W

Na het voltooien van de hoofdfunctie schakelt het product na ongeveer 5 minuten over naar de spaarstand.

GARANTIE

Wettelijke garanties (wettelijke kennisgeving)

Ongeacht de commerciële garantie geniet de consument de wettelijke conformiteitsgarantie zoals bepaald in de artikelen L.217-3 tot L.217-8 van het Franse Wetboek van Consumentenzaken (duur: 2 jaar vanaf de levering van de goederen), evenals de garantie tegen verborgen gebreken zoals bepaald in de artikelen 1641 en 1648 van het Franse Burgerlijk Wetboek. Deze wettelijke garanties zijn van toepassing in overeenstemming met de wet, onafhankelijk van de commerciële garantie en zonder kosten voor de consument.

H.KOENIG Commerciële garantie

De commerciële garantie van H.KOENIG is geldig gedurende 2 jaar voor nieuwe producten, vanaf de datum van aankoop of levering. Voor elke dienst is een aankoopbewijs vereist.
Het product kan tijdens en na de garantieperiode worden gerepareerd. De beschikbaarheid van reserveonderdelen wordt gegarandeerd in overeenstemming met de geldende regelgeving. Accessoires, verbruiksartikelen en door de gebruiker te vervangen onderdelen kunnen, afhankelijk van de beschikbaarheid, worden besteld op: https://sav.hkoenig.com

Wat valt onder de garantie (commerciële garantie)

• Storingen en defecten als gevolg van een bewezen fabricagefout die optreden bij normaal gebruik in overeenstemming met de gebruikershandleiding.
• Reparatie, inclusief arbeidskosten en vervanging van onderdelen die als defect worden erkend.

Wat valt niet onder de dekking (commerciële garantie)

De commerciële garantie is niet van toepassing in de volgende gevallen. Deze uitsluitingen hebben geen invloed op de toepassing van wettelijke garanties.
• Normale slijtage als gevolg van het gebruik van het product.
• Slijtageonderdelen en verbruiksartikelen die verband houden met routineonderhoud, waarvan de levensduur afhankelijk is van het gebruik en onderhoud (bijv. filters, batterijen, afdichtingen, borstels, accessoires, enz.
• Accidentele schade (stoten, vallen, verkeerd gebruik).
• Onjuist gebruik of het niet opvolgen van de instructies in de gebruikershandleiding.
• Onjuist of gebrek aan onderhoud (bijv. niet-onderhouden filters, verstopte kanalen, het niet uitvoeren van de aanbevolen reiniging, enz.
• Schade van externe oorsprong (brand, waterschade, stroomstoten, spanningsschommelingen, extreme weersomstandigheden, enz.
• Product dat is gewijzigd, gedemonteerd of gerepareerd door een niet-bevoegde persoon.
• Professioneel gebruik of gebruik voor andere doeleinden dan huishoudelijk gebruik, wanneer het product niet voor dergelijk gebruik is bedoeld.
• Onjuiste installatie of montage, tenzij uitgevoerd door een door H.KOENIG geautoriseerde technicus of agent.
• Product met een ontbrekend, gewijzigd of onleesbaar serienummer.
• Storingen als gevolg van omstandigheden buiten onze controle (bijv. uitzonderlijke gebeurtenissen, natuurrampen).

Slijtageonderdelen

Sommige onderdelen hebben een beperkte levensduur die wordt beïnvloed door de gebruiks- en onderhoudsomstandigheden. De vervanging ervan wordt beschouwd als routineonderhoud onder de commerciële garantie, zonder afbreuk te doen aan de wettelijke garanties.

Hoe kunt u ondersteuning krijgen?

Voor hulp gaat u naar: https://sav.hkoenig.com
• Voer het referentienummer van uw apparaat in om toegang te krijgen tot de beschikbare bronnen (handleiding, veelgestelde vragen, probleemoplossing).
• Als geen van de oplossingen uw probleem verhelpt, gebruikt u de optie "Heeft het antwoord uw probleem opgelost?" om toegang te krijgen tot het hulpaanvraagformulier.
• Zodra de aanvraag is ingediend, neemt onze klantenservice contact met u op.

Reparaties (praktisch advies)

• Bewaar uw aankoopbewijs.
• Verpak het apparaat zorgvuldig voordat u het verzendt om schade tijdens het transport te voorkomen.

Verbruiksartikelen en accessoires

Verbruiksartikelen en accessoires (bijv. filters, afdichtingen, batterijen, borstels, accessoires) moeten mogelijk worden vervangen, afhankelijk van het gebruik en onderhoud. Ze kunnen, afhankelijk van de beschikbaarheid, worden besteld op: https://sav.hkoenig.com

Als u problemen heeft met het openen van het portaal voor de klantenservice, kunt u contact opnemen met onze klantenservice via onze contactpagina: https://www.hkoenig.com/html/contact.htm.

MILIEU

LET OP



Gooi dit product niet weg zoals andere huishoudelijke producten. Dit afvalproduct wordt gescheiden in gemeenschappen. U moet uw lokale autoriteiten informeren over de plaatsen waar u dit product kunt inleveren. Elektrische en elektronische producten bevatten namelijk gevaarlijke stoffen die schadelijk zijn voor het milieu of de menselijke gezondheid en moeten worden gerecycled. Het symbool hier geeft aan dat elektrische en elektronische apparatuur zorgvuldig moet worden gekozen. Een afvalcontainer op wielen is gemarkeerd met een kruis.

Adeva SAS / H.Koenig Europe - 8 rue Marc Seguin - 77290 Mitry Mory - Frankrijk - www.hkoenig.com - sav@hkoenig.com - contact@hkoenig.com - Tel.: +33 1 64 67 00 05

ESPANOL

INSTRUCCIONES DE SEGURIDAD IMPORTANTES

LEA Y GUARDE PARA REFERENCIA FUTURA

Lea atentamente este manual antes de usar este dispositivo. Asegúrese de que conoce cómo funciona el dispositivo y cómo hacerlo funcionar. Mantenga el dispositivo de acuerdo con las instrucciones para asegurarse de que funciona correctamente. Guarde este manual con el dispositivo. Si el dispositivo será utilizado por un tercero, entréguelo con este manual de instrucciones. Las instrucciones de seguridad no eliminan por sí mismas ningún peligro por completo y siempre se deben utilizar medidas de prevención de accidentes. No se aceptará responsabilidad alguna por cualquier daño causado por el incumplimiento de estas instrucciones o cualquier otro uso indebido o mal manejo del dispositivo. No utilice este dispositivo si se ha caído o dañado de alguna manera, o si el cable de alimentación está dañado.

SEGURIDAD

1. No permita que niños o adultos con discapacidades físicas o mentales utilicen el aparato sin la supervisión de un adulto responsable de su seguridad. Este aparato no es un juguete, no permita que los niños lo utilicen como tal.
2. Antes de enchufar el aparato por primera vez, compruebe que es compatible con el voltaje de su instalación eléctrica (el voltaje está indicado debajo del hervidor). Si no es compatible, no enchufe el aparato, ya que podría provocar daños tanto en el aparato como en su instalación eléctrica.
3. Desenchufe siempre el hervidor antes de llenarlo, limpiarlo o dejarlo sin usar durante un periodo de tiempo prolongado.
4. Cuando llene el hervidor, tenga cuidado de no salpicar la

base. Además, se recomienda enchufar la base solo cuando la tetera esté llena. Si la base se moja, desenchúfela inmediatamente y séquela con un paño suave y seco.
5. Nunca llene la tetera por encima del nivel máximo indicado en ella, ya que esto podría provocar desbordamientos que podrían causar quemaduras.
6. Coloque este aparato sobre una superficie lisa y plana.
7. Para evitar cualquier peligro, se recomienda no dejar que el cable de alimentación cuelgue de la encimera durante y después de su uso.
8. Para evitar quemaduras, asegúrese de cerrar bien la tapa antes de utilizarlo.
9. No abra la tapa ni mueva el hervidor durante su uso.
10. Nunca sumerja la base, el cable de alimentación o el enchufe del aparato en agua o cualquier otro líquido.
11. Si la temperatura ambiente es inferior a cero, se recomienda desconectar el aparato.
12. Si el cable de alimentación estuviera dañado, se recomienda llevarlo a un profesional cualificado para su reparación. Nunca intente repararlo o sustituirlo usted mismo.
13. Nunca deje que el hervidor se caliente sin agua, desenchúfelo después de su uso.
14. Para limpiar el hervidor, retírelo de la base y vacíe el agua antes de volver a utilizarlo.
15. El hervidor solo debe utilizarse con la base suministrada.
16. Este aparato solo puede utilizarse para calentar agua. No intente calentar nada que no sea agua.
17. No abra la tapa durante el uso.
18. Tenga cuidado al verter el agua hirviendo para no quemarse.
19. El cable de alimentación tiene un enchufe con conexión a tierra.

20. Nunca tire del cable para desconectar el aparato, hágalo tirando firmemente del enchufe.
21. No manipule el aparato ni el enchufe con las manos mojadas.
22. No deje a los niños o adultos con discapacidades físicas o mentales sin la supervisión de un adulto responsable de su seguridad.
23. Los niños deben estar siempre supervisados mientras se utiliza el aparato.
24. Este aparato está destinado a ser utilizado en aplicaciones domésticas y similares, tales como:
- Cocinas reservadas al personal en tiendas, oficinas y otros entornos profesionales;
- Granjas;
- Uso por parte de clientes de hoteles, moteles y otros entornos de carácter residencial;
- Entornos del tipo casas de huéspedes.
25. Los aparatos pueden ser utilizados por personas con capacidades físicas, sensoriales o mentales reducidas, o con falta de experiencia o conocimientos, siempre que sean supervisadas, hayan recibido instrucciones sobre el uso seguro del aparato y sean conscientes de los peligros que conlleva. Se debe supervisar a los niños para asegurarse de que no jueguen con el aparato.
26. El aparato no debe utilizarse si se ha caído, si presenta signos visibles de daños o si hay fugas.
27. No utilice el aparato si el cable de alimentación o el enchufe están dañados, si no funciona correctamente, si se ha dañado o si se ha caído. Si el cable de alimentación está dañado, debe ser sustituido por el fabricante o su agente, o por una persona cualificada, para evitar cualquier riesgo.
28. Este aparato puede ser utilizado por niños de al menos 8

años, siempre que estén supervisados o hayan recibido instrucciones sobre el uso seguro del aparato y comprendan los peligros que conlleva.
29. Mantenga el aparato y su cable fuera del alcance de los niños menores de 8 años.
30. Al utilizar aparatos eléctricos, siempre se deben tomar precauciones de seguridad para evitar cualquier riesgo de incendio, descarga eléctrica y/o lesiones en caso de uso incorrecto.
31. Compruebe que el voltaje indicado en la placa de características del aparato coincide con el de su instalación eléctrica. Si no es así, póngase en contacto con el distribuidor y no enchufe el aparato.
32. No deje nunca el aparato sin vigilancia cuando esté en funcionamiento.
33. Nunca abra el aparato por la parte delantera, colóquese siempre ligeramente de lado para no quemarse con el vapor.
34. La limpieza y el mantenimiento por parte del usuario no deben ser realizados por niños, a menos que sean mayores de 8 años y estén bajo la supervisión de un adulto.
35. El agua caliente, el vapor o los alimentos pueden causar quemaduras graves. No toque el aparato cuando esté produciendo vapor. Utilice un paño o un guante para manipular las superficies calientes.
36. PRECAUCIÓN: Las superficies pueden calentarse durante el uso.
37. Utilice siempre guantes de cocina para retirar la tapa y manipular la cesta de arroz y las cestas de cocción al vapor. Levante la tapa con cuidado para no quemarse y deje que el agua se escurra en la olla de vapor.
38. Advertencia: Evite derramar líquidos sobre el conector.
39. Existe un riesgo potencial de lesiones si se utiliza

incorrectamente.

40. La superficie del elemento calefactor puede permanecer caliente durante un tiempo después de su uso.

41. Para obtener instrucciones sobre la limpieza del aparato, consulte la sección Limpieza y mantenimiento.

ESPECIFICACIONES

Tensión nominal/ Frecuencia:	220-240V / 50Hz
Potencia nominal:	1850-2200W
Capacidad nominal:	1.7L

DIAGRAMA ESQUEMÁTICO DE CIRCUITO

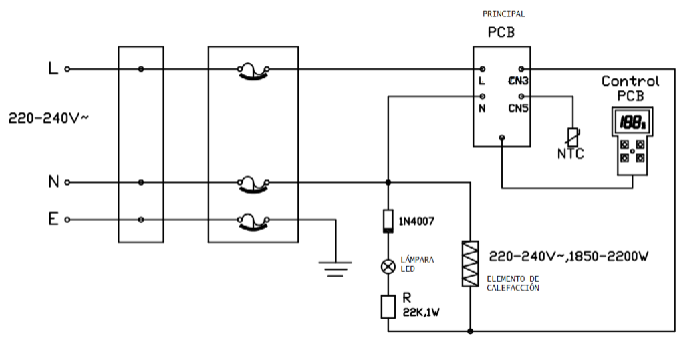

DESCRIPCION DE LAS PARTES

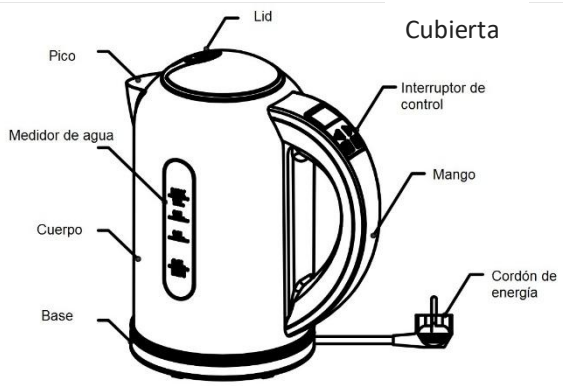

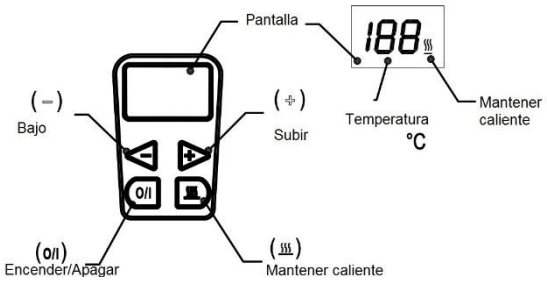

CARACTERÍSTICAS

1. Controlador de temperatura de alta calidad garantiza el 100% de ebullición, material plástico de calidad alimentaria de conformidad con las normas nacionales de salud.
2. Con los dispositivos de triple protección y seguridad, el controlador de temperatura más preciso, el uso más seguro, la vida más larga.
3. De tipo inalámbrico diseño de cuerpo de la olla, base giratoria de 360 grados para lograr el lugar correcto, fácil de usar.
4. Diseño con calefactor oculto, alta eficiencia térmica, larga vida útil, fácil de limpiar.
5. De alto pulido corporal caldera de acero inoxidable, con una duración hermosa, noble y generosa, la salud y duradero.
6. Calentamiento a ebullición rápidamente después de 5-8 minutos después de llenar con agua.
7. Puede ver el nivel de agua de un vistazo gracias a un medidor de la altitud del agua.
8. La luz del indicador muestra que la caldera se apaga automáticamente y se desconecta de la alimentación

después de hervir el agua.

9. Con aspecto elegante, características únicas, Puede ser el regalo fino para un nuevo amigo, que atienden a los requerimientos de la vida rápida velocidad en las familias y las salas de estar.

USO

1. Función agua hirviendo

Abrir la tapa y llena de agua (no más que el nivel máximo de agua 1. 7 L y no puede ser inferior al nivel mínimo de agua 0. 5 l), a continuación, poner en la tapa.

Conectar el cable de alimentación, el cuerpo de la unidad en la base de alimentación. Ahora bien, nada aparece en la pantalla LCD, lo que significa que la caldera está en modo de espera .Cuando la caldera en modo de espera, sólo se puede utilizar el "I / O", se puede utilizar '+' y '-' botones.

Método 1: en primer lugar, pulse "+" o "-", la pantalla LCD muestra 40 ℃. Pulse "+" o "-" de nuevo, elegir para ajustar la temperatura del agua hirviendo, y luego pulse 'I / S ', LCD el parpadeo constante significa que el agua está hirviendo; Si no pulse' I / O ', LCD si no parpadeo, después de 10 segundos, la pantalla LCD no, la podrá volver al modo de espera.
Método 2: en primer lugar, pulse el signo '+' o '- botón y seleccionar la temperatura del agua hirviendo (aunque sólopulsar' / S ', por el agua por defecto se hierve hasta 100 ℃' '.

LCD muestra s '100', LCD aparece parpadeando, cuando el agua este en ebullición .Cuando se coloca la unidad en 100 ℃, el agua debe estar en 100 ℃.

En el proceso de agua hirviendo, pulse "+" o "-", puede restablecer la temperatura. Cuando la temperatura del conjunto es mayor que la temperatura real del agua, mantener la ebullición del agua; cuando la temperatura real del agua depende de la temperatura de consigna, el tubo de la calefacción no funciona, y el tablero electrónico inicia el tiempo, aproximadamente 2 minutos más tarde, si la pantalla LED no enciende, significa que la caldera está en posición de espera.

Cuando el agua haya terminado de hervir, el tubo de calor deja de funcionar, el cronometraje electrónico de la unidad comienza a funcionar, aproximadamente 2 minutos más tarde, si pantalla LCD no enciende, la unidad vuelve al modo de espera. Si en 2 minutos, pulse I / O', y la pantalla LCD no enciende, el hervidor volverá al modo de espera. Si pulsa '+' o -, y no pulsa I / O' nuevamente, el sistema electrónico de temporización se iniciará nuevamente, luego de10 segundos, la pantalla LCD no encenderá ''. Si pulsa "+" o "-", y presiona 'E / O ‘nuevamente, el Sistema electrónico restablecerá el trabajo.

2. Funciones de aislamiento

Abra la tapa y llene de agua (no más que el nivel máximo de agua 1. 8 L y no puede ser inferior al nivel mínimo de agua 0. 8 l), a continuación, coloque la tapa.

Conecta el cable de alimentación, el cuerpo de la olla en la base de alimentación. Ahora bien, nada aparece en la pantalla LCD, lo que significa que la caldera está en modo de espera .Cuando la caldera está en modo de espera, sólo se puede utilizar los botones 'I / S ', y "+" y "-".

La temperatura más alta de preservación de calor sólo se puede ajustar a 90 ℃: cuando la temperatura fijada y la temperatura real del agua es superior a 90 ℃, a continuación, pulse el botón para mantener el calor; Cuando el botón ha sido presionado, ajuste la temperatura del agua a 90 ℃, y luego presione el botón "+".

Método uno: en primer lugar, pulse "+" o "-", en la pantalla LCD se muestra 40 ℃, a continuación, pulse "+" o el botón "-" y ajustar la temperatura de preservación de calor, pulse el botón para mantener el calor, y luego pulse 'I / S ' de nuevo, LCD y el signo bajo la pantalla LCD a la derecha seguirá parpadeando , a continuación el agua empezará a hervir en hervidor. Durante este tiempo, pulse 'I / S ', LCD y visualizará el punto debajo de la pantalla LCD a la derecha parpadeará, después de 10 segundos, la pantalla LCD no enciende, el hervidor volverá al modo de espera.

Método 2: Pulse el botòn luego pulse los botones "+" o "-" y ajuste la temperatura de conservación, y luego pulse 'I /O' para calentar, aparecerà el signo bajo la pantalla LCD a la derecha y seguirà parpadeando, la unidad emepzarà a trabajar y el agua comenzarà a hervir.

Mientras el agua está hirviendo, pulse "+" o "-", para restablecer la temperatura. Cuando la temperatura del calor es más alta que la temperatura real del agua, siga hirviendo el agua; Cuando la temperatura real del agua es más alta que la temperatura que usted desea, el tubo de la calefacción no funcionará, y el tablero electrónico iniciará el tiempo, si luego de alrededor de 4 hora más tarde, la pantalla LCD no enciende significa que la caldera de nuevo a vuelto al

modo de espera.

Cuando la temperatura de ebullición del agua llega hasta la temperatura fijada, a continuación, tubos de calor dejan de funcionar, y el hervido empieza a conservar el calor.

Cuando la temperatura del agua más baja que la temperatura del sistema, los tubos de calor comenzarán a calentarse hasta que ajuste la temperatura, y la pantalla LCD mostrará el signo que seguirá parpadeando en la parte inferior derecha. Cuando la temperatura del agua es igual o superior a la temperatura de consigna, el tubo de calor no funciona, el modo de preservación de calor se activará, y se mostrará el signo dejará de parpadear en la parte inferior de la pantalla LCD.

En el proceso de preservación del calor, si pulsa la Tecla podrá detener la función de preservación del calor y podrá volver a hervir el agua.

Cuando inicia el estado de aislamiento térmico, el sistema electrónico se iniciará, aproximadamente 4 horas más tarde, la pantalla LCD no encenderá, la unidad entrará en el modo de espera, pulse 'I / O', la pantalla no encenderá y el hervidor volverá al modo de espera.

CÓMO LIMPIAR LA CALDERA

1. Por favor, desconecte el enchufe de la fuente de alimentación y deje que el cuerpo de la unidad se enfríe antes de la limpieza.
2. Por favor, no sumerja el hervidor de agua, el cable de conexión ni cualquier otra parte de la unidad en agua u cualquier otro líquido.
3. Asegúrese de que la tarjeta de línea electrónica este seca.
4. Por favor, limpie el cuerpo del hervidor de agua con un paño húmedo. Por favor, no use detergente en polvo u otros productos de limpieza, ya que pueden dañar las características de la superficie de la caldera.

La limpieza y mantenimiento de la máquina no debe ser efectuada por niños a menos que tengan como mínimo 8 años de edad y cuenten con la supervisión de un adulto.

COMO ELIMINAR EL SARRO

Con el fin de mantener en buenas condiciones de funcionamiento el hervidor de agua, es necesario eliminar el sarro con frecuencia. Si ocurre un corte del funcionamiento cuando se está usando la unidad, lo que se debe hacer es eliminar el sarro del hervidor de agua de inmediato. Por favor utilizar varios métodos que se muestran la siguiente lista para borrar el sarro:

1. Por favor, use productos indicados que puedan eliminar el sarro muy bien, proceder de acuerdo con las instrucciones del producto.

2. Por favor, añadir los 0,5 litros y ocho grados de vinagre blanco al interior, se necesita al menos en remojo una hora para que se elimine el sarro, escurrir el vinagre blanco, y lavar la unidad al menos 4-5 veces con agua limpia.
3. Por favor, añadir 0,5 litros de agua al interior y luego hervirla, a continuación, añadir 25 gramos de ácido cítrico, se necesita al menos 15 minutos en remojo para eliminar el sarro, lavar al menos 4-5 veces con agua limpia

SOLUCIÓN DE PROBLEMAS

Falla	Fuentes de fallas y solución de problemas
se apaga automáticamente	1. Se puede resolver con la limpieza del sarro que es causado generalmente por la acumulación de este.
por adelantado antes de hervir	2. También puede ser debido a la falta de agua en la caldera o calentador de agua se encuentra vacío cuando se utiliza, lo que produce que se activen los dispositivos de protección de combustión secos, seguimos estos pasos para volver al ajuste: de nuevose añade agua fría al hervidor, el dispositivo de protección se reiniciará después de aproximadamente 2 minutos, a continuación, el hervidor volverá a trabajar.
El hervidorno funciona	1. Por favor, compruebe si la conexión del enchufe y la toma están bien o no. 2. Si el cable de alimentación está dañado, debe utilizar el mismo tipo de cable de alimentación, este deber ser reemplazado por el personal del departamento de mantenimiento en la fábrica. 3. Cuando el hervidor inicia la combustión seca, el dispositivo de protección combustión seca, cancelará automáticamente la energía.
Hay un olor peculiardentro del agua	1. Este fenómeno suele ocurrir cuando se utiliza el calentador de agua por primera vez. Para resolver este problema, lea las instrucciones de acuerdo con el artículo 6 Uso. 2. Si este problema persiste, añada agua al hervidor hasta la posición máxima, añadir dos cucharadas soperas de bicarbonato de soda al agua, y luego drenar el agua después de hervir.
El Agua está sucia o hay sarro enel interior de La tetera	A medida que el agua local puede contener mucho mineral, el agua con carbonato de calcio o carbonato de magnesio, ayuda a eliminar el sarro del hervidor.

Código de error/BOE

E0	Mal de altura Temperatura >85 ℃ que se mantuvo sin cambios durante 10 segundos	Motivo	En la meseta	Solución	No apto para la zona de la meseta, se apaga automáticamente después de que el agua hierva.
			Problema con el elemento calefactor, no calienta	Solución	Se requiere personal de mantenimiento profesional para la reparación.
E1	NTC anormal, circuito abierto o cortocircuito.	Motivo	Fallo o anomalía del NTC.	Solución	Se requiere personal de mantenimiento profesional para la reparación
E2	La temperatura se eleva demasiado rápido, podría producirse una	Causa	Demasiado poca agua o vacío.	Solución	Rellene con agua y déjelo reposar durante aproximadamente un minuto antes de poder utilizarlo con normalidad.

	ebullición en seco.		Problema con la placa calefactora	Solución	Se requiere personal de mantenimiento profesional para la reparación.
EH	Sobretemperatura	Motivo	Carcasa vacía	Solución	Llene la carcasa con agua y déjela reposar durante aproximadamente un minuto antes de poder utilizarla con normalidad.
			Problema con el NTC	Solución	Se requiere personal de mantenimiento profesional para la reparación.

Disipación de potencia del ERP:
1) Modo apagado: menos de 0,5 W
2) Modo en espera: menos de 0,5 W
Después de completar la función principal, el producto entrará en modo de bajo consumo de energía en aproximadamente 5 minutos.

GARANTÍA

Garantías legales (aviso legal)

Independientemente de la garantía comercial, el consumidor se beneficia de la garantía legal de conformidad prevista en los artículos L.217-3 a L.217-8 del Código de Consumo francés (duración: 2 años a partir de la entrega de los productos), así como de la garantía contra vicios ocultos prevista en los artículos 1641 y 1648 del Código Civil francés. Estas garantías legales se aplican de conformidad con la ley, independientemente de la garantía comercial y sin coste alguno para el consumidor.

Garantía comercial H.KOENIG

La garantía comercial H.KOENIG tiene una validez de 2 años para los productos nuevos, a partir de la fecha de compra o entrega. Se requiere el justificante de compra para cualquier servicio.
El producto es reparable durante y después del periodo de garantía. La disponibilidad de piezas de repuesto está garantizada de conformidad con la normativa aplicable. Los accesorios, consumibles y piezas sustituibles por el usuario pueden solicitarse, según disponibilidad, en: https://sav.hkoenig.com

Qué cubre (garantía comercial)

• Averías y fallos de funcionamiento resultantes de un defecto de fabricación demostrado que se produzca en condiciones de uso normal, de conformidad con el manual de usuario.
• Reparación, incluyendo mano de obra y sustitución de piezas reconocidas como defectuosas.

Qué no cubre (garantía comercial)

La garantía comercial no se aplica en los siguientes casos. Estas exclusiones no afectan a la aplicación de las garantías legales.
• Desgaste normal derivado del uso del producto.
• Piezas de desgaste y consumibles relacionados con el mantenimiento rutinario, cuya vida útil depende del uso y el mantenimiento (por ejemplo, filtros, baterías, juntas, cepillos, accesorios, etc.).
• Daños accidentales (golpes, caídas, mal uso).
• Uso inadecuado o incumplimiento de las instrucciones del manual del usuario.
• Mantenimiento incorrecto o falta de mantenimiento (por ejemplo, filtros sin mantener, conductos obstruidos, no realizar la limpieza recomendada, etc.).
• Daños de origen externo (incendio, daños por agua, sobrecargas eléctricas, fluctuaciones de voltaje, condiciones climáticas extremas, etc.).
• Producto modificado, desmontado o reparado por una persona no autorizada.
• Uso profesional o uso para fines distintos al doméstico, cuando el producto no está destinado a tal uso.
• Instalación o montaje incorrectos, salvo que hayan sido realizados por un técnico o agente autorizado por H.KOENIG.
• Producto con número de serie ausente, alterado o ilegible.
• Fallos debidos a circunstancias ajenas a nuestro control (por ejemplo, acontecimientos excepcionales, desastres naturales).

Piezas de desgaste
Algunas piezas tienen una vida útil limitada que depende de las condiciones de uso y mantenimiento. Su sustitución se considera un mantenimiento rutinario en el marco de la garantía comercial, sin perjuicio de las garantías legales.

Cómo obtener asistencia
Para cualquier tipo de asistencia, visite: https://sav.hkoenig.com
• Introduzca la referencia de su dispositivo para acceder a los recursos disponibles (manual, preguntas frecuentes, resolución de problemas).
• Si ninguna solución resuelve su problema, utilice la opción «¿La respuesta ha resuelto su problema?» para acceder al formulario de solicitud de asistencia.
• Una vez enviada la solicitud, nuestro equipo de servicio posventa se pondrá en contacto con usted.

Reparaciones (consejos prácticos)
• Conserve su prueba de compra.
• Empaquete cuidadosamente el dispositivo antes de enviarlo para evitar daños durante el transporte.

Piezas consumibles y accesorios
Las piezas consumibles y los accesorios (por ejemplo, filtros, juntas, baterías, cepillos, accesorios) pueden necesitar ser sustituidos en función del uso y el mantenimiento. Se pueden pedir, según disponibilidad, en: https://sav.hkoenig.com
Si tiene dificultades para acceder al portal del servicio posventa, puede ponerse en contacto con nuestro servicio de atención al cliente a través de nuestra página de contacto: https://www.hkoenig.com/html/contact.htm

MEDIO AMBIENTE
PRECAUCIÓN:



No deseche este producto junto con otros productos domésticos. Existe una separación de este producto de desecho en las comunidades, por lo que deberá informar a las autoridades locales sobre los lugares donde puede devolver este producto. De hecho, los productos eléctricos y electrónicos contienen sustancias peligrosas que tienen efectos nocivos para el medio ambiente o la salud humana y deben reciclarse. El símbolo que aparece aquí indica que los equipos eléctricos y electrónicos deben elegirse con cuidado, un contenedor de residuos con ruedas está marcado con una cruz.

Adeva SAS / H.Koenig Europe - 8 rue Marc Seguin - 77290 Mitry Mory - Francia - www.hkoenig.com - sav@hkoenig.com - contact@hkoenig.com - Tel.: +33 1 64 67 00 05

ITALIANO

IMPORTANTI ISTRUZIONI DI SICUREZZA

LEGGERE ATTENTAMENTE E CONSERVARE PER RIFERIMENTI FUTURI

Leggere attentamente questo manuale prima di utilizzare l'apparecchio. Assicurarsi di conoscere le funzioni dell'apparecchio e come metterle in azione. Per assicurare il suo corretto funzionamento, conservare l'apparecchio come riportato in questo manuale. Conservare questo manuale con l'apparecchio. Si prega di consegnare questo manuale nel caso in cui l'apparecchio devesse essere utilizzato da una terza persona. Seguire tutte le istruzioni di sicurezza non elimina completamente ogni pericolo; per questo motivo bisogna agire comunque usando le dovute precauzioni per prevenire incidenti. Nessuna responsabilità può essere attribuita al produttore per eventuali danni causati dalla mancata osservanza di queste istruzioni o da qualsiasi altro uso improprio o maltrattamento dell'apparecchio o delle sue parti. Non usare questo apparecchio in seguito a una caduta o se è stato danneggiato in qualsiasi modo, o se il cavo di alimentazione è danneggiato.

SIUREZZA

1. Non lasciare che bambini o adulti con disabilità fisiche o mentali utilizzino l'apparecchio senza la supervisione di un adulto responsabile della loro sicurezza. Questo apparecchio non è un giocattolo, non lasciare che i bambini lo utilizzino come tale.
2. Prima di collegare l'apparecchio per la prima volta,

verificare che sia compatibile con la tensione dell'impianto elettrico (tensione indicata sotto il bollitore). Se non fosse compatibile, non collegare l'apparecchio perché ciò potrebbe causare danni sia all'apparecchio stesso che all'impianto elettrico.

3. Scollegare sempre il bollitore prima di riempirlo, pulirlo o lasciarlo inutilizzato per un periodo di tempo prolungato.

4. Quando si riempie il bollitore, fare attenzione a non schizzare la base. Si raccomanda inoltre di collegare la base solo dopo aver riempito il bollitore. Se la base è bagnata, scollegarla immediatamente e asciugarla con un panno morbido e asciutto.

5. Non riempire mai il bollitore oltre il livello massimo indicato, poiché ciò potrebbe causare fuoriuscite d'acqua con conseguente rischio di ustioni.

6. Posizionare l'apparecchio su una superficie liscia e piana.

7. Per evitare qualsiasi pericolo, si consiglia di non lasciare il cavo di alimentazione penzolare dal piano di lavoro durante e dopo l'uso.

8. Per evitare ustioni, assicurarsi di chiudere bene il coperchio prima dell'uso.

9. Non aprire il coperchio né spostare il bollitore durante l'uso.

10. Non immergere mai la base, il cavo di alimentazione o la spina dell'apparecchio in acqua o altri liquidi.

11. Se la temperatura ambiente è inferiore allo zero, si consiglia di scollegare l'apparecchio.

12. Se il cavo di alimentazione è danneggiato, si consiglia di farlo riparare da un tecnico qualificato. Non tentare mai di ripararlo o sostituirlo da soli.

13. Non lasciare mai il bollitore in funzione a vuoto, scollegarlo dopo l'uso.

14. Per pulire il bollitore, rimuoverlo dalla base e svuotarlo dall'acqua prima di riutilizzarlo.
15. Il bollitore deve essere utilizzato esclusivamente con la base in dotazione.
16. Questo apparecchio può essere utilizzato solo per riscaldare acqua. Non tentare di riscaldare altro che acqua.
17. Non aprire il coperchio durante l'uso.
18. Prestare attenzione quando si versa l'acqua bollente per non scottarsi.
19. Il cavo di alimentazione è dotato di una spina con messa a terra.
20. Non tirare mai il cavo per scollegare l'apparecchio, ma tirare con decisione la spina.
21. Non maneggiare l'apparecchio o la spina con le mani bagnate.
22. Non lasciare che bambini o adulti con disabilità fisiche o mentali utilizzino l'apparecchio senza la supervisione di un adulto responsabile della loro sicurezza.
23. I bambini devono essere sempre sorvegliati durante l'uso dell'apparecchio.
24. Questo apparecchio è destinato all'uso domestico e similare, ad esempio:
- Angoli cottura riservati al personale in negozi, uffici e altri ambienti professionali;
- Fattorie;
- Uso da parte dei clienti di alberghi, motel e altri ambienti di tipo residenziale;
- Ambienti di tipo bed & breakfast.
25. Gli apparecchi possono essere utilizzati da persone con capacità fisiche, sensoriali o mentali ridotte, o con mancanza di esperienza o conoscenza, se sorvegliate, se hanno ricevuto istruzioni sull'uso sicuro dell'apparecchio e se sono

consapevoli dei pericoli che esso comporta. I bambini devono essere sorvegliati per assicurarsi che non giochino con l'apparecchio.
26. L'apparecchio non deve essere utilizzato se è caduto, se presenta segni visibili di danneggiamento o in caso di perdite.
27. Non utilizzare l'apparecchio se il cavo di alimentazione o la spina sono danneggiati, se non funziona correttamente, se è stato danneggiato o se è caduto. Se il cavo di alimentazione è danneggiato, deve essere sostituito dal produttore o dal suo agente o da una persona qualificata per evitare qualsiasi rischio.
28. Questo apparecchio può essere utilizzato da bambini di età superiore agli 8 anni, a condizione che siano sorvegliati o abbiano ricevuto istruzioni sull'uso sicuro dell'apparecchio e ne comprendano i pericoli.
29. Tenere l'apparecchio e il cavo fuori dalla portata dei bambini di età inferiore agli 8 anni.
30. Quando si utilizzano apparecchi elettrici, è necessario adottare sempre le precauzioni di sicurezza necessarie per prevenire il rischio di incendio, scossa elettrica e/o lesioni in caso di uso improprio.
31. Verificare che la tensione indicata sulla targhetta identificativa dell'apparecchio corrisponda a quella dell'impianto elettrico. In caso contrario, rivolgersi al rivenditore e non collegare l'apparecchio.
32. Non lasciare mai l'apparecchio incustodito durante il funzionamento.
33. Non aprire mai l'apparecchio frontalmente, posizionarsi sempre leggermente di lato per non scottarsi con il vapore.
34. La pulizia e la manutenzione da parte dell'utente non devono essere effettuate da bambini, a meno che non

abbiano più di 8 anni e siano sotto la supervisione di un adulto.

35. L'acqua calda, il vapore o gli alimenti possono causare gravi ustioni. Non toccare l'apparecchio quando produce vapore. Utilizzare un canovaccio o un guanto per maneggiare le superfici calde.

36. ATTENZIONE: le superfici possono diventare calde durante l'uso.

37. Utilizzare sempre guanti da cucina per rimuovere il coperchio e maneggiare il cestello del riso e i cestelli di cottura a vapore. Sollevare il coperchio con cautela per evitare scottature e lasciare che l'acqua goccioli nella vaporiera.

38. Avvertenza: evitare di versare liquidi sul connettore.

39. Esiste un potenziale rischio di lesioni in caso di uso improprio.

40. La superficie dell'elemento riscaldante può rimanere calda per un certo tempo dopo l'uso.

41. Per le istruzioni di pulizia dell'apparecchio, consultare la sezione Pulizia e manutenzione.

SPECIFICHE TECNICHE

Tensione nominale / Frequenza: 220-240V / 50Hz

Potenza nominale: 1850-2200W

Capacità nominale: 1.7L

SCHEMA DEL CIRCUITO ELETTRICO

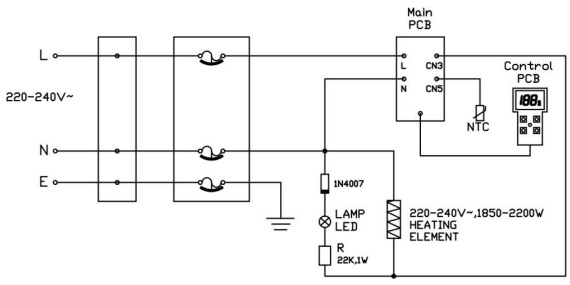

DESCRIZIONE DEI COMPONENTI

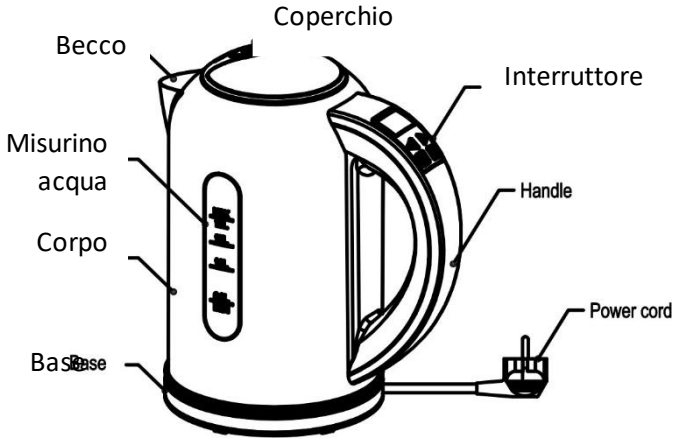

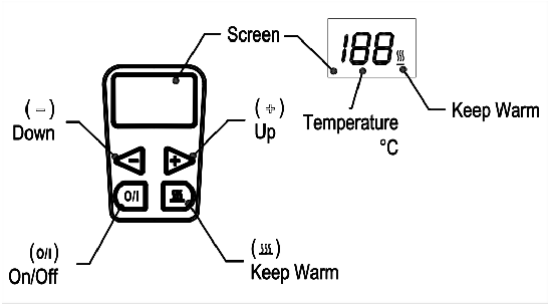

CARATTERISTICHE

1. Il regolatore della temperatura di alta qualità garantisce il 100% di ebollizione e il materiale plastico per alimenti è conforme con le norme sanitarie nazionali.
2. Con i tre dispositivi di protezione di sicurezza e un preciso regolatore della temperatura questo apparecchio garantisce un uso più sicuro e una maggiore longevità.
3. La caraffa senza filo e la base sfruttabile a 360 gradi (e che quindi non necessita di inserire la brocca in una posizione specifica) garantiscono un facile utilizzo dell'apparecchio.
4. Il design nascosto dell'elemento riscaldante ha un'alta efficienza termica, una lunga durata ed è facile da pulire.
5. La caraffa ha un corpo in acciaio inox che mantiene la sua estetica, igiene ed efficacia nel tempo.
6. Il bollitore passa dalla fase di riscaldamento a quella di ebollizione rapidamente dopo 5-8 minuti dopo il riempimento con acqua.
7. Grazie al misurino sulla caraffa, è facile vedere subito il livello dell'acqua.
8. La spia luminosa indica che il bollitore si spegne automaticamente dopo la bollitura dell'acqua.
9. Grazie al suo aspetto elegante, e le sue caratteristiche uniche, questo bollitore può essere un'idea regalo per un nuovo amico, o per famiglie o ambienti che richiedono stili di vita veloci.

COME USARE

1. Funzione di bollitura dell'acqua

Aprire il coperchio e versare l'acqua (non superiore al livello massimo di 1,7 L e non inferiore al livello minimo di 0,5 L), poi rimettere il coperchio.

Collegare alla presa e mettere la caraffa sulla base. Non apparirà nulla sullo schermo, il che significa che il bollitore è in standby. Quando la brocca in standby, premere l'interruttore "I/O" e regolare con "+" e "-".

Metodo 1: premere i pulsanti '+' o '-', il display LCD visualizza 40°C. Premere '+' o '-' di nuovo, scegliere la temperatura dell'acqua bollente, quindi premere 'I/O', il display LCD lampeggiante mostra

che l'acqua bolle. Se non si preme il pulsante 'I/O', lo schermo LCD non lampeggia più sullo schermo.
Dopo 10 secondi, se lo schermo LCD è spento, il bollitore è di nuovo in standby.

Metodo 2: Premere i tasti '+' o '-' e selezionare la temperatura (se si preme solo il tasto '+' o '-'). Con il pulsante 'I/O', la temperatura viene impostata automaticamente a 100°C.

Nel processo di bollitura, premendo il tasto "+" o "-", è possibile ripristinare la temperatura. Quando la temperatura impostata è superiore alla temperatura effettiva dell'acqua, l'acqua continua a bollire; quando invece la temperatura dell'acqua reale è fino alla temperatura impostata, il tubo di riscaldamento non funziona e il dispositivo elettronico riavvia il timer circa 2 minuti più tardi, se sullo schermo non appare niente, significa che il bollitore è in standby.

Quando l'acqua ha finito il processo di ebollizione, il tubo di riscaldamento non funziona e il dispositivo elettronico riavvia il tempo circa 2 minuti più tardi, se sullo schermo non appare niente, significa che il bollitore è in standby. Se non si preme il tasto "I/O" per due minuti, lo schermo si spegne e il bollitore va in standby. Se si preme "+" o "-", e non si preme il tasto "I/O" entro 10 secondi, lo schermo si spegne. Se si preme "+" o "-" e poi si preme "I/O" ancora una volta, il dispositivo elettronico resetta il lavoro.

2. Funzione di isolamento

Aprire il coperchio e versare l'acqua (non superiore al livello massimo di 1,8 L e non inferiore al livello minimo di 0,8 L), poi mettere il coperchio.

Collegare alla presa e mettere la caraffa sulla base. Non apparirà nulla sullo schermo, il che significa che il bollitore è in standby. Quando la brocca in standby, premere l'interruttore"I/O"e regolare con"+"e"-".

La temperatura massima di conservazione del calore può essere impostata solo a 90°C: quando la temperatura impostata o reale dell'acqua è superiore a 90°C, premendo il pulsante non funziona; quando il tasto è stato premuto e la temperatura è stata impostata su 90°C, premendo il pulsante "+" non funzionerà.

Metodo 1: in primo luogo, premere il tasto "+" o "-", sullo schermo appare 40°C. Premere "+" o "-" per scegliere la temperatura da preservare, e poi premere il tasto "mantenere caldo" (keep warm), e premere il tasto "I/O".

Quando l'icona _ sulla destra dello schermo lampeggia costantemente significa che il bollitore è in modalità per "mantenere caldo" e l'acqua sta bollendo. Se non si preme "I/O", il display lampeggia e dopo 10 secondi il bollitore ritorna in modalità standby.

Metodo 2: premere il tasto " " e poi "+" o "-" e selezionare la temperatura che si intende mantenere e poi premere l'interruttore "I/O". Quando l'icona sulla destra dello schermo lampeggia costantemente significa che il bollitore è in modalità "mantenere caldo" e l'acqua sta bollendo.

Nel processo di bollitura, premere il tasto "+" o "-", per impostare la temperatura di conservazione dell'acqua. Quando la temperatura impostata è superiore alla temperatura effettiva dell'acqua,

l'acqua continua a bollire. Quando la temperatura dell'acqua reale è fino alla temperatura impostata, il tubo di riscaldamento non funziona e il dispositivo elettronico avvia il timer, circa quattro ore dopo, sullo schermo non appare niente, il che significa che il bollitore è in standby. Sesullo schermo non appare niente, significa che il bollitore è in standby.

Quando la temperatura dell'acqua è fino alla temperatura impostata, il tubo riscaldante smette di funzionare e il bollitore entra in fase di conservazione della temperatura.

Quando la temperatura dell'acqua inferiore alla temperatura impostata, il tubo riscaldante comincia a riscaldare fino alla temperatura impostata, l'icona  a destra sullo schermo lampeggia.
Quando la temperatura dell'acqua è uguale o superiore alla temperatura impostata, il tubo riscaldante smette di funzionare e

l'icona  a destra sullo schermo smette di lampeggia e così via.

Nel processo di conservazione del calore, se si preme il tasto ' ' si esce dalla funzione di conservazione della temperatura e si torna alla bollitura dell'acqua.

Quando si entra in stato di isolamento termico, il dispositivo elettronico comincia con il timer, circa 4 ore più tardi, sullo schermo non appare niente, significa che il bollitore è in standby.

Nel giro di un'ora, premere "I/O", sullo schermo non appare niente, significa che il bollitore è in standby.

COME PULIRE IL BOLLITORE

1. Si prega di staccare la spina e lasciare che la brocca si raffreddi prima di pulirla.
2. Si prega di non immergere il bollitore, il cavo di alimentazione, la spina e la presa di corrente in acqua.
3. Si prega di assicurarsi che la linea elettrica non sia bagnata.
4. Si prega di pulire il corpo della brocca con un panno umido. Si prega di non usare detersivi in polvere o balsami per la pulizia, per non danneggiare le caratteristiche della superficie del bollitore.

La pulizia e la manutenzione non devono essere eseguite da bambini a meno che abbiano più di 8 anni e siano sorvegliati da un adulto.

COME ELIMINARE IL CALCARE

Al fine di mantenere una buona condizione di lavoro del bollitore, è necessario rimuovere frequentemente il calcare. Se l'apparecchio smette di funzionare mentre è in funzione, significa che necessita di una pulizia anticalcare. Si prega di utilizzare i seguenti metodi di rimozione del calcare:

1. Si prega di usare un prodotto dedicato in grado di rimuovere il calcare in modo accurato, procedere in conformità con le istruzioni del prodotto.
2. Si prega di aggiungere mezzo litro di aceto bianco di otto gradi nella brocca, lasciar riposare per almeno un'ora, poi scolare l'aceto bianco e sciacquare per almeno 4-5 volte con acqua pulita.
3. Si prega di aggiungere mezzo litro di acqua nella brocca e poi bollirla, quindi aggiungere 25 grammi di acido citrico, lasciar riposare per 15 minuti e sciacquare per almeno 4-5 volte con acqua pulita.

RISOLUZIONE DEI PROBLEMI

Problema	Cause del malfunzionamento e risoluzione dei problemi
L'apparecchio si spegne automaticamente in anticipo prima dell'ebollizione	1. Può essere risolto eliminando le incrostazioni che di solito sono causate dal calcare. 2. Può anche essere causa di acqua insufficiente nel bollitore o se il bollitore è vuoto nel momento in cui si utilizza l'apparecchio. In questo caso un dispositivo di sicurezza previene la combustione a secco. È opportuno quindi seguire questi passi per re-impostazione il bollitore: ancora una volta si aggiunge acqua fredda nella brocca, il dispositivo di protezione si azzererà dopo circa 2 minuti, poi il bollitore potrà nuovamente funzionare.
Il bollitore non funziona	1. Controllare se il collegamento della spina e la presa siano a posto. 2. Se il cavo di alimentazione è danneggiato, è necessario utilizzare lo stesso tipo di cavo di alimentazione e di farlo sostituire dal personale del reparto di manutenzione del produttore. 3. Quando il bollitore si mette in funzione senza acqua, il dispositivo di protezione di combustione a secco spegnerà l'apparecchio.
C'è un po' di odore particolare dentro l'acqua	1. Questo fenomeno accade solitamente quando il bollitore viene utilizzato per la prima volta. Per risolvere questo problema, usare le istruzioni riportate al punto 6. 2. Se il problema persiste, aggiungere acqua alla brocca fino al MAX, aggiungere due cucchiai di bicarbonato, e poi svuotare l'acqua dopo l'ebollizione.
Nella caraffa c'è acqua sporca o con calcare	Probabilmente l'acqua che si utilizza è molto dura e quindi molto calcarea. Quindi è opportuno eliminare nel tempo il carbonato di calcio e di magnesio.

Codice errore/BOE

E0	Mal di montagna Temperatura >85°C rimasta invariata per 10 secondi	Motivo	In altitudine	Soluzione	Non adatto all'altopiano, spegnimento automatico dopo l'ebollizione dell'acqua.
			Problema all'elemento riscaldante, nessun riscaldamento	Soluzione	Per la riparazione è necessario rivolgersi a personale di manutenzione professionale
E1	NTC anomalo, circuito aperto o cortocircuito	Motivo	Guasto o anomalia NTC	Soluzione	Per la riparazione è necessario rivolgersi a personale di manutenzione professionale
E2	La temperatura aumenta troppo rapidamente, potrebbe verificarsi un'ebollizione a secco	Motivo	Acqua insufficiente o serbatoio vuoto.	Soluzione	Versare acqua e lasciare riposare per circa un minuto prima di poterlo utilizzare normalmente
			Problema con la piastra riscaldante	Soluzione	Per la riparazione è necessario rivolgersi a personale di manutenzione professionale

EH	Sovratemperatura	Motivo	Alloggiamento vuoto	Soluzione	Riempire d'acqua e lasciare riposare per circa un minuto prima di poterlo utilizzare normalmente
			Problema NTC	Soluzione	Per la riparazione è necessario rivolgersi a personale di manutenzione professionale

Dissipazione di potenza ERP:
1) Modalità spento inferiore a 0,5 W
2) Modalità standby inferiore a 0,5 W
Dopo aver completato la funzione principale, il prodotto entrerà in modalità a basso consumo energetico in circa 5 minuti.

GARANZIA

Garanzie legali (avviso legale)
Indipendentemente dalla garanzia commerciale, il consumatore beneficia della garanzia legale di conformità prevista dagli articoli da L.217-3 a L.217-8 del Codice del consumo francese (durata: 2 anni dalla consegna della merce), nonché della garanzia contro i vizi occulti prevista dagli articoli 1641 e 1648 del Codice civile francese. Queste garanzie legali si applicano in conformità con la legge, indipendentemente dalla garanzia commerciale e senza alcun costo per il consumatore.

Garanzia commerciale H.KOENIG
La garanzia commerciale H.KOENIG è valida per 2 anni per i prodotti nuovi, a partire dalla data di acquisto o di consegna. Per qualsiasi intervento è richiesta la prova d'acquisto.
Il prodotto è riparabile durante e dopo il periodo di garanzia. La disponibilità dei pezzi di ricambio è garantita in conformità con le normative applicabili. Gli accessori, i materiali di consumo e le parti sostituibili dall'utente possono essere ordinati, in base alla disponibilità, all'indirizzo: https://sav.hkoenig.com

Cosa è coperto (garanzia commerciale)
• Guasti e malfunzionamenti derivanti da un difetto di fabbricazione comprovato che si verifica durante il normale utilizzo in conformità con il manuale d'uso.
• Riparazione, compresa la manodopera e la sostituzione delle parti riconosciute come difettose.

Cosa non è coperto (garanzia commerciale)
La garanzia commerciale non si applica nei seguenti casi. Queste esclusioni non pregiudicano l'applicazione delle garanzie legali.
• Normale usura derivante dall'uso del prodotto.
• Parti soggette a usura e materiali di consumo relativi alla manutenzione ordinaria, la cui durata dipende dall'uso e dalla manutenzione (ad esempio, filtri, batterie, guarnizioni, spazzole, accessori, ecc.
• Danni accidentali (urti, cadute, uso improprio).
• Uso improprio o mancato rispetto delle istruzioni contenute nel manuale d'uso.
• Manutenzione errata o mancata (ad es. filtri non sottoposti a manutenzione, condotti ostruiti, mancata esecuzione della pulizia raccomandata, ecc.
• Danni di origine esterna (incendio, danni causati dall'acqua, sovratensioni, fluttuazioni di tensione, condizioni meteorologiche estreme, ecc.
• Prodotto modificato, smontato o riparato da una persona non autorizzata.
• Uso professionale o uso per scopi diversi da quelli domestici, quando il prodotto non è destinato a tale uso.
• Installazione o assemblaggio non corretti, a meno che non siano stati effettuati da un tecnico o agente autorizzato H.KOENIG.
• Prodotto con numero di serie mancante, alterato o illeggibile.
• Guasti dovuti a circostanze al di fuori del nostro controllo (ad esempio, eventi eccezionali, calamità naturali).

Parti soggette a usura

Alcune parti hanno una durata limitata influenzata dalle condizioni di utilizzo e manutenzione. La loro sostituzione è considerata manutenzione ordinaria ai sensi della garanzia commerciale, fatte salve le garanzie legali.

Come ottenere assistenza

Per qualsiasi assistenza, visitare: https://sav.hkoenig.com

- Inserire il codice del dispositivo per accedere alle risorse disponibili (manuale, FAQ, risoluzione dei problemi).
- Se nessuna soluzione risolve il problema, utilizzare l'opzione "La risposta ha risolto il problema?" per accedere al modulo di richiesta di assistenza.
- Una volta inviata la richiesta, il nostro team di assistenza post-vendita vi contatterà.

Riparazioni (consigli pratici)

- Conserva la prova d'acquisto.
- Imballa con cura il dispositivo prima della spedizione per evitare danni durante il trasporto.

Parti consumabili e accessori

Le parti consumabili e gli accessori (ad es. filtri, guarnizioni, batterie, spazzole, accessori) potrebbero richiedere la sostituzione a seconda dell'uso e della manutenzione. Possono essere ordinati, in base alla disponibilità, all'indirizzo: https://sav.hkoenig.com

Se hai difficoltà ad accedere al portale del servizio post-vendita, puoi contattare il nostro servizio clienti tramite la nostra pagina dei contatti: https://www.hkoenig.com/html/contact.htm

AMBIENTE

ATTENZIONE:



Non smaltire questo prodotto insieme agli altri prodotti domestici. Esiste una raccolta differenziata di questo tipo di rifiuti nelle comunità, è necessario informarsi presso le autorità locali sui luoghi in cui è possibile restituire questo prodotto. Infatti, i prodotti elettrici ed elettronici contengono sostanze pericolose che hanno effetti nocivi sull'ambiente o sulla salute umana e devono essere riciclati. Il simbolo qui riportato indica che le apparecchiature elettriche ed elettroniche devono essere scelte con attenzione, un contenitore per rifiuti con ruote è contrassegnato da una croce.

Adeva SAS / H.Koenig Europe - 8 rue Marc Seguin - 77290 Mitry Mory - Francia - www.hkoenig.com - sav@hkoenig.com - contact@hkoenig.com - Tel.: +33 1 64 67 00 05

PORTUGUÊS

INSTRUÇÕES DE SEGURANÇA IMPORTANTES LER ATENTAMENTE E GUARDAR NUM LOCAL SEGURO

Leia atentamente este manual antes de utilizar
utilização deste aparelho. Certifique-se de que está familiarizado com as funções do aparelho e com a forma de o utilizar. Efectue a manutenção do aparelho de acordo com as instruções deste manual para garantir o seu pleno funcionamento.
Manter este manual próximo do aparelho e consultá-lo antes de o utilizar. As instruções de segurança fornecidas não eliminam o perigo associado à utilização do aparelho. Tenha especial cuidado ao utilizar o aparelho para evitar acidentes. Não podemos ser responsabilizados por quaisquer danos resultantes do incumprimento destas instruções de segurança. Nunca utilizar o aparelho se este estiver danificado.

CONSELHOS DE SEGURANÇA

1. Não deixe crianças ou adultos com deficiência física ou mental utilizarem o aparelho sem a supervisão de um adulto responsável pela sua segurança. Este aparelho não é um brinquedo, não deixe as crianças tratá-lo como tal.
2. Antes de ligar o aparelho pela primeira vez, verifique se ele é compatível com a voltagem da sua instalação elétrica (voltagem indicada na parte inferior da chaleira). Se não for compatível, não ligue o aparelho, pois isso pode causar danos tanto ao aparelho como à sua instalação elétrica.
3. Desligue sempre a chaleira antes de a encher, limpar ou deixar sem utilização durante um período prolongado.

4. Ao encher a chaleira, tenha cuidado para não salpicar a base. Além disso, recomenda-se ligar a base apenas depois de encher a chaleira. Se a base estiver molhada, desligue-a imediatamente e seque-a com um pano macio e seco.
5. Nunca encha a chaleira acima do nível máximo indicado na mesma, pois isso pode causar transbordamentos que podem provocar queimaduras.
6. Coloque este aparelho sobre uma superfície lisa e plana.
7. Para evitar qualquer perigo, é aconselhável não deixar o cabo de alimentação pendurado na bancada durante e após a utilização.
8. Para evitar queimaduras, certifique-se de que fecha bem a tampa antes da utilização.
9. Não abra a tampa nem mova a chaleira durante a utilização.
10. Nunca mergulhe a base, o cabo de alimentação ou a ficha do aparelho em água ou qualquer outro líquido.
11. Se a temperatura ambiente for inferior a zero, recomenda-se desligar o aparelho.
12. Se o cabo de alimentação estiver danificado, recomenda-se que seja reparado por um profissional qualificado. Nunca tente repará-lo ou substituí-lo por conta própria.
13. Nunca deixe a chaleira aquecer sem água, desligue-a após o uso.
14. Para limpar a chaleira, retire-a da base e esvazie a água antes de a utilizar novamente.
15. A chaleira deve ser utilizada apenas com a base fornecida.
16. Este aparelho só pode ser utilizado para aquecer água. Não tente aquecer nada além de água.
17. Não abra a tampa durante a utilização.
18. Tenha cuidado ao verter água a ferver para não se

queimar.
19. O cabo de alimentação está equipado com uma ficha com ligação à terra.
20. Nunca puxe o cabo para desligar o aparelho, faça-o puxando firmemente pela ficha.
21. Não manuseie o aparelho nem a ficha com as mãos molhadas.
22. Não deixe crianças ou adultos com deficiência física ou mental sem a supervisão de um adulto responsável pela sua segurança.
23. As crianças devem ser sempre supervisionadas durante a utilização do aparelho.
24. Este aparelho destina-se a ser utilizado em aplicações domésticas e análogas, tais como:
- Cantinas reservadas ao pessoal em lojas, escritórios e outros ambientes profissionais;
- Quintas;
- Utilização por clientes de hotéis, motéis e outros ambientes de caráter residencial;
- Ambientes do tipo quartos de hóspedes.
25. Os aparelhos podem ser utilizados por pessoas com capacidades físicas, sensoriais ou mentais reduzidas, ou com falta de experiência ou conhecimento, desde que sejam supervisionadas, tenham recebido instruções sobre a utilização segura do aparelho e estejam cientes dos perigos envolvidos. As crianças devem ser supervisionadas para garantir que não brincam com o aparelho.
26. O aparelho não deve ser utilizado se tiver caído, se houver sinais visíveis de danos ou em caso de fuga.
27. Não utilize o aparelho se o cabo de alimentação ou a ficha estiverem danificados, se não estiver a funcionar corretamente, se tiver sido danificado ou se tiver caído. Se o

cabo de alimentação estiver danificado, deve ser substituído pelo fabricante ou pelo seu agente ou por uma pessoa qualificada, a fim de evitar qualquer risco.
28. Este aparelho pode ser utilizado por crianças com idade mínima de 8 anos, desde que sejam supervisionadas ou tenham recebido instruções sobre a utilização segura do aparelho e compreendam bem os perigos envolvidos.
29. Mantenha o aparelho e o seu cabo fora do alcance de crianças com menos de 8 anos.
30. Ao utilizar aparelhos elétricos, devem ser sempre tomadas precauções de segurança para evitar qualquer risco de incêndio, choque elétrico e/ou ferimentos em caso de utilização incorreta.
31. Verifique se a tensão indicada na placa de identificação do aparelho corresponde à da sua instalação elétrica. Se não for o caso, contacte o revendedor e não ligue o aparelho.
32. Nunca deixe o aparelho sem vigilância quando estiver em funcionamento.
33. Nunca abra o aparelho pela frente, posicione-se sempre ligeiramente de lado para não se queimar com o vapor.
34. A limpeza e manutenção pelo utilizador não devem ser realizadas por crianças, a menos que tenham mais de 8 anos e estejam sob a supervisão de um adulto.
35. A água quente, o vapor ou os alimentos podem causar queimaduras graves. Não toque no aparelho quando estiver a produzir vapor. Use um pano ou uma luva para manusear superfícies quentes.
36. ATENÇÃO: As superfícies podem ficar quentes durante a utilização.
37. Utilize sempre luvas de cozinha para retirar a tampa e manusear o cesto de arroz e os cestos de cozedura a vapor. Levante a tampa com cuidado para não se queimar e deixe

a água escorrer para o vaporizador.
38. Aviso: Evite derramar líquidos sobre o conector.
39. Existe um risco potencial de ferimentos em caso de utilização incorreta.
40. A superfície do elemento de aquecimento pode permanecer quente durante algum tempo após a utilização.
41. No que diz respeito às instruções de limpeza do aparelho, consulte a secção Limpeza e manutenção.

ESPECIFICAÇÕES
Tensão/ Frequência: 220-240V / 50Hz
Potência: 1850-2200W
Capacidade: 1,7L

DIAGRAMA DO CIRCUITO ELÉCTRICO

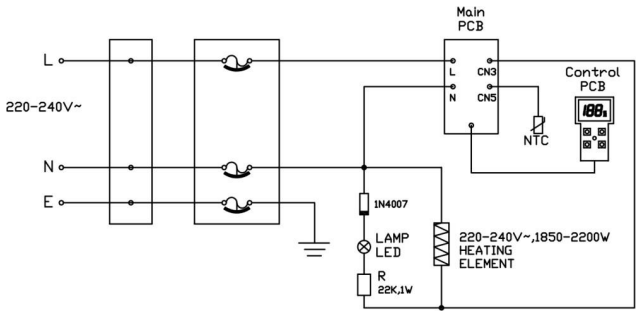

COMPONENTES DA CHALEIRA

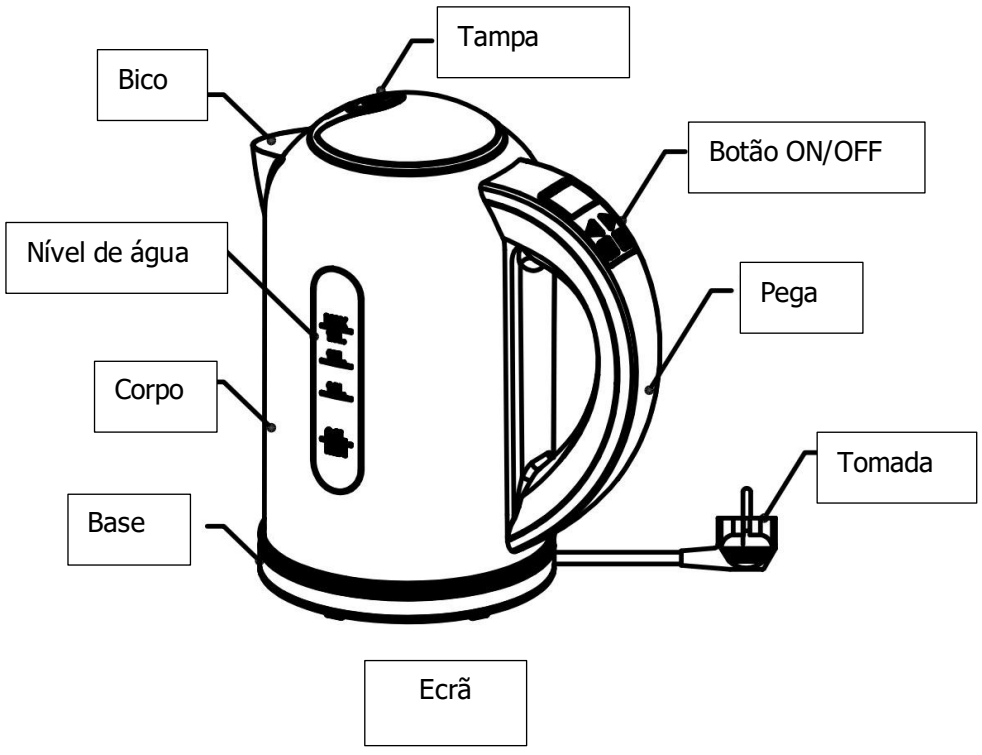

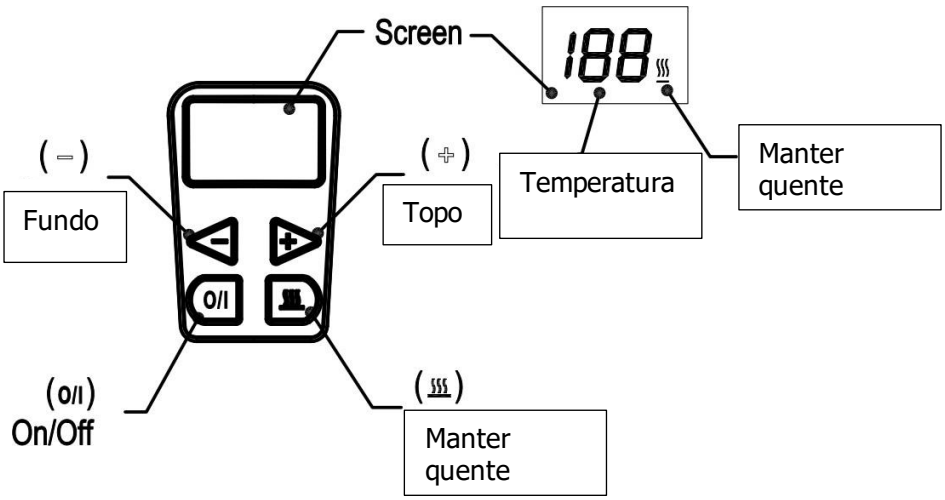

CARACTERÍSTICAS

1. O termóstato de alta qualidade garante a ebulição completa da água de acordo com as normas alimentares.
2. O sistema de segurança triplo garante resultados fiáveis, um controlo preciso da temperatura, uma utilização segura e uma vida útil mais longa do aparelho.
3. A chaleira amovível roda 360 graus para uma utilização fácil.
4. O sistema de aquecimento totalmente oculto garante a máxima eficiência de aquecimento, uma vida útil mais longa e uma limpeza fácil.
5. A chaleira é feita de aço inoxidável resistente a riscos, que é fácil de limpar e mantém o seu aspeto elegante durante muito tempo.
6. A água é levada a ferver em 5 a 8 minutos, consoante a quantidade.
7. O nível da água pode ser visto do exterior.
8. O indicador luminoso indica quando a água está a ferver e o jarro elétrico desliga-se quando a água está a ferver.
9. O seu aspeto elegante e o seu carácter prático fazem desta chaleira o presente ideal para um amigo, podendo ser facilmente exposta em salas decoradas, como a sala de estar ou a sala de jantar.

UTILIZAÇÃO

1. Função de ebulição

Abrir a tampa e encher o jarro com água (ter o cuidado de não ultrapassar o nível máximo de água, ou seja, 1,7 L, e de respeitar o nível mínimo, ou seja, 0,5 L) e fechar a tampa.
Ligue a ficha à tomada e coloque a chaleira na base. O ecrã LCD não deve mostrar nada, o que significa que a chaleira está em modo de espera. Pode continuar a utilizar os botões "I/O", "+" e "-".
Método 1: Prima o botão '+' ou '-', o ecrã LCD apresentará 40°C. Prima novamente '+' ou '-', escolha a temperatura de ebulição da água e, em seguida, prima 'I/O', o ecrã LCD intermitente indica que a água está a ferver. Se não premir o botão "I/O", o ecrã LCD deixa de piscar após 10 segundos. Se o ecrã LCD estiver desligado, a chaleira está novamente em modo de espera.
Método 2: Prima os botões '+' ou '-' e selecione a temperatura (se apenas o botão 'I/O' for premido, a temperatura é automaticamente programada para 100°C.
O ecrã LCD mostrará '100' e piscará até à ebulição. Se definir o termóstato para 100 °C, a água atingirá 100 °C
exatamente.
Durante a fervura, pode premir os botões '+' ou '-', para reajustar as temperaturas. Se selecionar uma temperatura mais elevada do que a temperatura da água, a chaleira continuará a aquecer, se selecionar uma temperatura mais baixa, a chaleira parará. Quando a temperatura selecionada é atingida, a resistência pára de aquecer. Começa uma contagem decrescente de 2 minutos, após a qual o ecrã LCD fica em branco e a chaleira entra em modo de espera.

Quando a água estiver a ferver, inicia-se uma contagem decrescente de 2 minutos, no final da qual o ecrã LCD se apaga e o jarro passa para o modo de espera. Se premir a tecla "I/O" durante estes 2 minutos, o jarro passará imediatamente para o modo de espera. Se premir o botão "+" ou "-" e não premir o botão "I/O", após 10 segundos o ecrã LCD não apresenta nada e o processo de aquecimento começa. Se premir os botões '+' ou '-' e depois premir o botão 'I/O', as definições serão canceladas.

2. Funções de manter quente

Abra a tampa e encha a chaleira com água (tenha o cuidado de não ultrapassar o nível máximo de água de 1,7 L e de respeitar o nível mínimo de 0,8 L) e feche a tampa.
Ligue a ficha à tomada e coloque a chaleira na base. O ecrã LCD não deve mostrar nada, o que significa que a chaleira está em modo de espera. Pode continuar a utilizar os botões "I/O", "+" e "-".
A temperatura mais elevada que pode manter é 90 °C, se a temperatura for superior a 90 °C e premir o botão " ", não funcionará. Se premir o botão "" e depois tiver de definir a temperatura para 90 °C premindo o botão '+', não funciona.
Método 1: Pressione o botão '+' ou '-', a tela LCD exibirá 40 °C, pressione o botão '+' ou '-' e escolha a temperatura que deseja manter, depois pressione o botão "" e depois o botão 'I / O'. O ecrã LCD e o símbolo o jarro está agora no modo de manutenção da temperatura e começa a aquecer a água até à temperatura desejada. Quando a água estiver aquecida, se o botão I/O não for premido e o ponto à direita do ecrã LCD não estiver a piscar, a chaleira entra em modo de espera após 10 segundos.

Método 2: Prima o botão ""e prima o botão ' + ' ou ' - ' para selecionar a temperatura que pretende manter. Em seguida, prima o botão "I/O" para ativar a função de manter quente. O ecrã LCD e o símbolo no canto inferior direito do visor piscam. A função de manter quente é activada e a água começa a aquecer até à temperatura desejada.
Enquanto a água está a ferver, prima os botões '+' ou '-', c para ajustar a temperatura. Se a temperatura selecionada for inferior à temperatura da água, a função de manter quente é cancelada. Se a temperatura selecionada for superior à temperatura da água, a água continuará a aquecer. Se selecionar a temperatura da água, o aquecedor deixará de aquecer.
Após 4 horas, o ecrã LCD apaga-se e a chaleira volta ao modo de espera.
Quando a temperatura desejada é atingida, o elemento pára de aquecer e a função de manter quente é activada.
Se a temperatura for inferior à temperatura definida, o elemento de aquecimento aquece e o ecrã LCD e o símbolo
O símbolo "" pisca. Quando a temperatura definida for atingida ou ultrapassada, o aquecedor pára de aquecer. O modo "manter quente" é reposto.

Se premir o botão "" durante o modo de aquecimento, o jarro volta ao modo normal e continua a aquecer a água.
No modo de manter quente, após 4 horas, o ecrã LCD fica em branco e o jarro passa para o modo de espera. Se premir o botão I/O, o ecrã LCD apaga-se e a chaleira entra diretamente no modo de espera.

COMO LIMPAR A CHALEIRA

1. Desligue o aparelho da tomada e deixe a chaleira arrefecer completamente antes de a limpar.
2. Nunca mergulhe o jarro elétrico ou qualquer um dos seus componentes em água ou em qualquer outro líquido, mesmo

que esteja desligado da tomada!

3. Nunca exponha o aparelho à água ou a uma humidade elevada.

4. Pode limpar a chaleira com um pano ligeiramente húmido, mas nunca utilize um produto abrasivo, pois pode danificar o exterior da chaleira. Da mesma forma, só um pano macio é adequado para a limpeza; esponjas abrasivas, escovas, etc. não são recomendadas.

A limpeza e a manutenção pelo utilizador não devem ser efectuadas por crianças, a não ser que estas tenham mais de 8 anos e estejam sob a vigilância de um adulto.

COMMENT ELIMINER LE CALCAIRE

Pour assurer un fonctionnement optimal de la bouilloire et une bonne durée de vie, il est conseillé de ne pas laisser le calcaire s´accumuler car ceci pourrait l´endommager prématurément.

Pour éviter cela, un détartrage régulier est recommandé, vous pouvez à cet effet procéder de différentes manières :

1. Utilisez un produit prévu à cet effet et suivez les instructions fournies avec le produit.
2. Versez 0.5 litres de vinaigre blanc et laissez reposer pendant une heure. Jetez le vinaigre et rincez à l´eau claire 4 ou 5 fois.
3. Versez 0.5 litres d´eau dans la bouilloire et portez à ébullition. Ajoutez 25 grammes d´acide citrique et laissez 15 minutes avant de rincer 4 ou 5 fois à l´eau claire.

POTENCIAIS FALHAS E RESOLUÇÃO DE PROBLEMAS

Problemas	**Sources de la panne et solutions**
O jarro elétrico desliga-se após a fervura	3. Détartrez la bouilloire, il se peut qu´elle soit trop entartrée. 4. Il se peut qu´il n´y ait pas assez d´eau dans la bouilloire ou qu´elle soit vide. Pour relancer la bouilloire il faut ajouter assez d´eau et attendre 2 minutes avant que le système de sécurité permette à la bouilloire de fonctionner à nouveau.
O jarro não funciona	4. Vérifier que la prise est bien branchée. 5. Si le câble d´alimentation est endommagé vous devez confier l´appareil à un professionnel pour les réparations. 6. Si vous avez fait fonctionner la bouilloire à vide ou avec un niveau d´eau insuffisant, vous devez la remplir et attendre 2 minutes avant de pouvoir l´utiliser à nouveau.
A água tem um cheiro estranho	3. Cela peut se produire lors de la première utilisation mais disparaît ensuite. 4. Si le problème persiste, faites bouillir de l'eau et ajoutez deux cuillères de bicarbonate de soude, laissez reposer et rincez.
A água está turva ou vê-se calcário	Si l´eau est dure dans votre région, ceci est normal et peut se produire régulièrement. Bien que ce phénomène soit inoffensif, il est recommandé de détartrer encore plus régulièrement l´appareil.

Código de erro/BOE

E0	Doença da altitude Temperatura >85 °C que permaneceu inalterada durante 10 segundos	Motivo	No planalto	Solução	Não adequado para a região do planalto, desligue automaticamente após a água ferver.
			Problema no elemento de aquecimento, não aquece	Solução	É necessário pessoal de manutenção profissional para a reparação
E1	NTC anormal, circuito aberto ou curto-circuito	Motivo	Falha ou anomalia do NTC	Solução	É necessário pessoal de manutenção profissional para a reparação
E2	A temperatura aquece muito rapidamente, podendo provocar ebulição a seco	Motivo	Pouca água ou vazio	Solução	Encha com água e deixe repousar durante cerca de um minuto antes de poder ser utilizado normalmente
			Problema na placa de aquecimento	Solução	É necessário recorrer a pessoal de manutenção profissional para a reparação
EH	Sobretemperatura	Motivo	Caixa vazia	Solução	Encha com água e deixe repousar durante cerca de um minuto antes de poder ser utilizado normalmente
			Problema com o NTC	Solução	É necessário pessoal de manutenção profissional para a reparação

Dissipação de energia do ERP:
1) Modo desligado inferior a 0,5W
2) Modo de espera inferior a 0,5W
Após completar a função principal, o produto entrará no modo de baixo consumo de energia em aproximadamente 5 minutos.

GARANTIA

Garantias legais (aviso legal)

Independentemente da garantia comercial, o consumidor beneficia da garantia legal de conformidade prevista nos artigos L.217-3 a L.217-8 do Código do Consumidor francês (duração: 2 anos a partir da entrega dos produtos), bem como da garantia contra defeitos ocultos prevista nos artigos 1641 e 1648 do Código Civil francês. Estas garantias legais aplicam-se de acordo com a lei, independentemente da garantia comercial e sem qualquer custo para o consumidor.

Garantia comercial H.KOENIG

A garantia comercial H.KOENIG é válida por 2 anos para produtos novos, a partir da data de compra ou entrega. É necessário apresentar o comprovativo de compra para qualquer serviço.
O produto é reparável durante e após o período de garantia. A disponibilidade de peças sobressalentes é assegurada de acordo com os regulamentos aplicáveis. Acessórios, consumíveis e peças substituíveis pelo utilizador podem ser encomendados, sujeitos a disponibilidade, em: https://sav.hkoenig.com

O que está coberto (garantia comercial)

• Avarias e mau funcionamento resultantes de um defeito de fabrico comprovado que ocorra em condições normais de utilização, de acordo com o manual do utilizador.
• Reparação, incluindo mão de obra e substituição de peças reconhecidas como defeituosas.

O que não está coberto (garantia comercial)

A garantia comercial não se aplica nos seguintes casos. Estas exclusões não afetam a aplicação das garantias legais.
• Desgaste normal resultante da utilização do produto.
• Peças de desgaste e consumíveis relacionados com a manutenção de rotina, cuja vida útil depende da utilização e manutenção (por exemplo, filtros, baterias, vedantes, escovas, acessórios, etc.).
• Danos acidentais (impactos, quedas, manuseamento incorreto).
• Utilização inadequada ou incumprimento das instruções do manual do utilizador.
• Manutenção incorreta ou falta de manutenção (por exemplo, filtros sem manutenção, condutas bloqueadas, não realização da limpeza recomendada, etc.).
• Danos de origem externa (incêndio, danos causados pela água, picos de energia, flutuações de tensão, condições meteorológicas extremas, etc.).
• Produto modificado, desmontado ou reparado por uma pessoa não autorizada.
• Utilização profissional ou utilização para fins que não sejam domésticos, quando o produto não se destina a tal utilização.
• Instalação ou montagem inadequada, a menos que realizada por um técnico ou agente autorizado pela H.KOENIG.
• Produto com número de série ausente, alterado ou ilegível.
• Falhas devido a circunstâncias fora do nosso controlo (por exemplo, eventos excecionais, desastres naturais).

Peças de desgaste

Algumas peças têm uma vida útil limitada, influenciada pelas condições de utilização e manutenção. A sua substituição é considerada manutenção de rotina ao abrigo da garantia comercial, sem prejuízo das garantias legais.

Como obter assistência

Para qualquer assistência, visite: https://sav.hkoenig.com
• Introduza a referência do seu dispositivo para aceder aos recursos disponíveis (manual, FAQ, resolução de problemas).
• Se nenhuma solução resolver o seu problema, utilize a opção «A resposta resolveu o seu problema?» para aceder ao formulário de pedido de assistência.
• Assim que o pedido for enviado, a nossa equipa de assistência pós-venda entrará em contacto consigo.

Reparações (conselhos práticos)

• Guarde o seu comprovativo de compra.
• Embale cuidadosamente o dispositivo antes do envio para evitar danos durante o transporte.

Peças consumíveis e acessórios

As peças consumíveis e os acessórios (por exemplo, filtros, vedantes, baterias, escovas, acessórios) podem necessitar de substituição, dependendo da utilização e manutenção. Podem ser encomendados, sujeitos a disponibilidade, em: https://sav.hkoenig.com
Se tiver dificuldade em aceder ao portal de serviço pós-venda, pode contactar o nosso serviço de apoio ao cliente através da nossa página de contacto: https://www.hkoenig.com/html/contact.htm

AMBIENTE

ATENÇÃO:



Não descarte este produto junto com outros produtos domésticos. Existe uma separação deste produto residual nas comunidades, você precisará informar as autoridades locais sobre os locais onde pode devolver este produto. Na verdade, os produtos elétricos e eletrónicos contêm substâncias perigosas que têm efeitos nocivos para o meio ambiente ou a saúde humana e devem ser reciclados. O símbolo aqui indica que os equipamentos elétricos e eletrónicos devem ser escolhidos com cuidado, um contentor de resíduos com rodas está marcado com uma cruz.

Adeva SAS / H.Koenig Europe - 8 rue Marc Seguin - 77290 Mitry Mory - França - www.hkoenig.com - sav@hkoenig.com - contact@hkoenig.com - Tel.: +33 1 64 67 00 05

POLSKI

WAŻNE INSTRUKCJE BEZPIECZEŃSTWA PRZECZYTAJ UWAŻNIE I PRZECHOWUJ W BEZPIECZNYM MIEJSCU

Prosimy o uważne przeczytanie niniejszej instrukcji przed użytkowaniem tego urządzenia. Należy zapoznać się z funkcjami urządzenia i sposobem jego obsługi. Urządzenie należy konserwować zgodnie z instrukcjami zawartymi w niniejszym podręczniku, aby zapewnić jego pełne wykorzystanie potencjału.
Niniejszą instrukcję należy przechowywać w pobliżu urządzenia i zapoznać się z nią przed użyciem. Podane instrukcje bezpieczeństwa nie eliminują zagrożeń związanych z użytkowaniem urządzenia. Należy zachować szczególną ostrożność podczas korzystania z urządzenia, aby zapobiec wypadkom. Nie ponosimy odpowiedzialności za jakiekolwiek szkody wynikające z nieprzestrzegania niniejszych instrukcji bezpieczeństwa. Nigdy nie używaj urządzenia, jeśli jest uszkodzone.

WSKAZÓWKI DOTYCZĄCE BEZPIECZEŃSTWA

1. Nie pozostawiaj dzieci ani osób niepełnosprawnych fizycznie lub umysłowo bez nadzoru osoby dorosłej odpowiedzialnej za ich bezpieczeństwo. Urządzenie to nie jest zabawką, nie pozwól dzieciom traktować go jak zabawkę.
2. Przed pierwszym podłączeniem urządzenia sprawdź, czy jest ono zgodne z napięciem w Twojej instalacji elektrycznej (napięcie podane jest pod czajnikiem). Jeśli nie jest kompatybilny, nie podłączaj urządzenia, ponieważ może to spowodować uszkodzenie zarówno urządzenia, jak i instalacji

elektrycznej.
3. Zawsze odłączaj czajnik przed napełnieniem, czyszczeniem lub pozostawieniem go bez użycia przez dłuższy czas.
4. Podczas napełniania czajnika uważaj, aby nie rozlać wody na podstawę. Ponadto zaleca się podłączanie podstawy dopiero po napełnieniu czajnika. Jeśli podstawa została zamoczona, należy ją natychmiast odłączyć i osuszyć miękką, suchą ściereczką.
5. Nigdy nie napełniać czajnika powyżej maksymalnego poziomu wskazanego na czajniku, ponieważ może to spowodować przelanie się wody i poparzenia.
6. Urządzenie należy ustawić na gładkiej i płaskiej powierzchni.
7. Aby uniknąć niebezpieczeństwa, nie należy pozostawiać przewodu zasilającego zwisającego z blatu podczas użytkowania i po jego zakończeniu.
8. Aby uniknąć poparzeń, przed użyciem należy upewnić się, że pokrywa jest dobrze zamknięta.
9. Nie otwierać pokrywy ani nie przenosić czajnika podczas użytkowania.
10. Nigdy nie zanurzaj podstawy, przewodu zasilającego ani wtyczki urządzenia w wodzie lub innym płynie.
11. Jeśli temperatura otoczenia spadnie poniżej zera, zaleca się odłączenie urządzenia od zasilania.
12. Jeśli przewód zasilający ulegnie uszkodzeniu, zaleca się oddanie go do naprawy wykwalifikowanemu fachowcowi. Nigdy nie próbuj samodzielnie naprawiać ani wymieniać przewodu.
13. Nigdy nie pozostawiaj czajnika bez wody, po użyciu odłącz go od zasilania.
14. Aby wyczyścić czajnik, należy go wyjąć z podstawy i opróżnić z wody przed ponownym użyciem.

15. Czajnik należy używać wyłącznie z dostarczoną podstawą.
16. Urządzenie to może być używane wyłącznie do podgrzewania wody. Nie należy próbować podgrzewać niczego innego niż woda.
17. Nie otwieraj pokrywy podczas użytkowania.
18. Zachowaj ostrożność podczas nalewania wrzącej wody, aby się nie poparzyć.
19. Kabel zasilający jest wyposażony we wtyczkę z uziemieniem.
20. Nigdy nie wyciągaj kabla, aby odłączyć urządzenie, tylko pociągnij mocno za wtyczkę.
21. Nie należy dotykać urządzenia ani wtyczki mokrymi rękami.
22. Nie należy pozostawiać dzieci ani osób dorosłych z niepełnosprawnością fizyczną lub umysłową bez nadzoru osoby dorosłej odpowiedzialnej za ich bezpieczeństwo.
23. Podczas użytkowania urządzenia dzieci powinny zawsze znajdować się pod nadzorem.
24. Urządzenie to jest przeznaczone do użytku domowego i podobnych zastosowań, takich jak:
- Kuchnie przeznaczone dla personelu w sklepach, biurach i innych środowiskach zawodowych;
- W gospodarstwach rolnych;
- Do użytku przez klientów hoteli, moteli i innych obiektów o charakterze mieszkalnym;
- W środowiskach typu pensjonaty.
25. Urządzenia mogą być używane przez osoby o ograniczonych zdolnościach fizycznych, sensorycznych lub umysłowych, lub osoby niedoświadczone lub nieposiadające wiedzy, pod warunkiem, że są one nadzorowane, otrzymały instrukcje dotyczące bezpiecznego użytkowania urządzenia i

są świadome zagrożeń. Dzieci powinny być nadzorowane, aby nie bawiły się urządzeniem.
26. Urządzenia nie należy używać, jeśli upadło, ma widoczne ślady uszkodzenia lub wycieka.
27. Nie należy używać urządzenia, jeśli jego przewód zasilający lub wtyczka są uszkodzone, jeśli nie działa ono prawidłowo, jeśli zostało uszkodzone lub upadło. Jeśli przewód zasilający jest uszkodzony, należy go wymienić u producenta lub jego przedstawiciela lub przez wykwalifikowaną osobę, aby uniknąć ryzyka.
28. Urządzenie to może być używane przez dzieci w wieku co najmniej 8 lat, pod warunkiem że są one nadzorowane lub otrzymały instrukcje dotyczące bezpiecznego użytkowania urządzenia i rozumieją związane z tym zagrożenia.
29. Urządzenie i kabel należy przechowywać w miejscu niedostępnym dla dzieci poniżej 8 roku życia.
30. Podczas korzystania z urządzeń elektrycznych należy zawsze stosować środki ostrożności, aby zapobiec ryzyku pożaru, porażenia prądem elektrycznym i/lub obrażeń w przypadku niewłaściwego użytkowania.
31. Sprawdź, czy napięcie podane na tabliczce znamionowej urządzenia odpowiada napięciu w Twojej instalacji elektrycznej. Jeśli tak nie jest, skontaktuj się ze sprzedawcą i nie podłączaj urządzenia.
32. Nigdy nie pozostawiaj urządzenia bez nadzoru podczas pracy.
33. Nigdy nie otwieraj urządzenia od przodu, zawsze stój nieco z boku, aby nie poparzyć się parą.
34. Czyszczenie i konserwacja przez użytkownika nie powinny być wykonywane przez dzieci, chyba że mają one ponad 8 lat i są pod nadzorem osoby dorosłej.
35. Gorąca woda, para lub żywność mogą spowodować

poważne oparzenia. Nie dotykaj urządzenia, gdy wytwarza parę. Do dotykania gorących powierzchni używaj ściereczki lub rękawicy.

36. UWAGA: Podczas użytkowania powierzchnie mogą się nagrzewać.

37. Do zdejmowania pokrywy i manipulowania koszem na ryż oraz koszykami do gotowania na parze należy zawsze używać rękawic kuchennych. Podnieść pokrywę ostrożnie, aby nie poparzyć się, i pozwolić wodzie spłynąć do parowaru.

38. Ostrzeżenie: Należy unikać rozlewania płynów na złącze.

39. Nieprawidłowe użytkowanie może spowodować obrażenia.

40. Powierzchnia elementu grzejnego może pozostawać gorąca przez pewien czas po użyciu.

41. Instrukcje dotyczące czyszczenia urządzenia znajdują się w sekcji Czyszczenie i konserwacja.

SPECYFIKACJA

Napięcie/częstotliwość: 220-240V / 50Hz
Moc: 1850-2200W
Pojemność: 1.7L

SCHEMAT OBWODU ELEKTRYCZNEGO

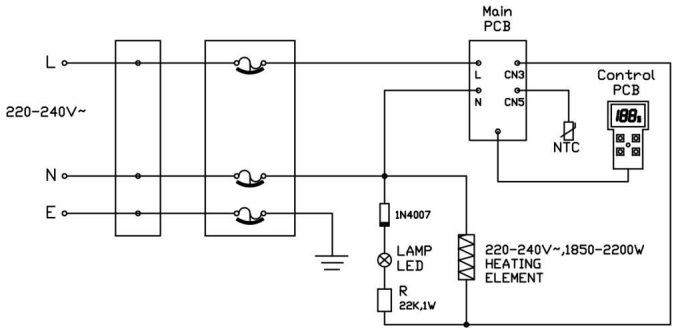

ELEMENTY CZAJNIKA

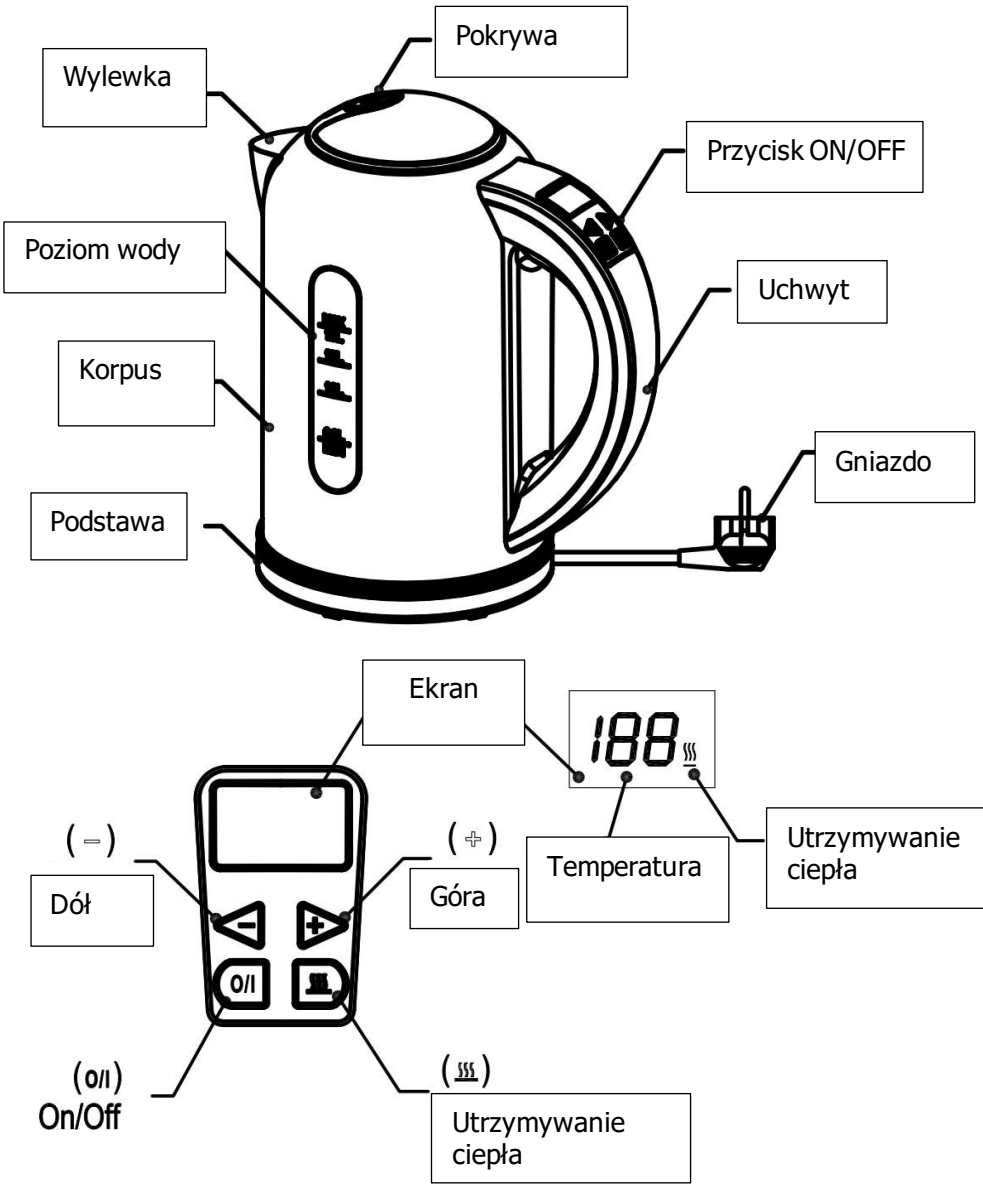

FUNKCJE

1. Wysokiej jakości termostat zapewnia całkowite zagotowanie wody zgodnie z normami dotyczącymi żywności.
2. Potrójny system bezpieczeństwa gwarantuje niezawodne wyniki, precyzyjną kontrolę temperatury, bezpieczne użytkowanie i dłuższą żywotność urządzenia.
3. Zdejmowany czajnik obraca się o 360 stopni, co ułatwia użytkowanie.
4. W pełni ukryty system grzewczy zapewnia maksymalną wydajność grzewczą, dłuższą żywotność i łatwe czyszczenie.
5. Czajnik jest wykonany z odpornej na zarysowania stali nierdzewnej, która jest łatwa do czyszczenia i zachowuje swój elegancki wygląd przez długi czas.
6. Woda jest doprowadzana do wrzenia w ciągu 5 do 8 minut, w zależności od ilości.
7. Poziom wody jest widoczny z zewnątrz.
8. Wskaźnik świetlny informuje o zagotowaniu wody, a czajnik wyłącza się po zagotowaniu wody.
9. Elegancki wygląd i praktyczność sprawiają, że czajnik ten jest idealnym prezentem dla przyjaciela i można go łatwo wyeksponować w dekorowanych pomieszczeniach, takich jak salon lub jadalnia.

UŻYTKOWANIE

1. Funkcja gotowania

Otwórz pokrywę i napełnij czajnik wodą (uważaj, aby nie przekroczyć maksymalnego poziomu wody, tj. 1,7 l, i aby przestrzegać minimalnego poziomu, tj. 0,5 l) i zamknij pokrywę.

Podłącz wtyczkę i umieść czajnik na podstawie. Ekran LCD nie powinien nic wyświetlać, co oznacza, że czajnik jest w trybie gotowości. Nadal można korzystać z przycisków „I/O", „+" i „-".

Metoda 1: Naciśnij przycisk „+" lub „-", ekran LCD wyświetli 40 °C. Ponownie naciśnij „+" lub „-", wybierz temperaturę wrzenia wody, a następnie naciśnij „I/O", migający ekran LCD wskazuje, że woda się gotuje. Jeśli nie naciśniesz przycisku „I/O", ekran LCD przestanie migać po 10 sekundach. Jeśli ekran LCD jest wyłączony, czajnik jest ponownie w trybie gotowości.

Metoda 2: Naciśnij przyciski „+" lub „-" i wybierz temperaturę (jeśli naciśniesz tylko przycisk „I/O", temperatura zostanie automatycznie zaprogramowana na 100°C.
Wyświetlacz LCD pokaże „100" i będzie migać do momentu zagotowania. Jeśli ustawisz termostat na 100 °C, woda osiągnie dokładnie 100 °C.

Podczas gotowania można nacisnąć przyciski „+" lub „-", aby dostosować temperaturę. Jeśli wybierzesz wyższą temperaturę niż temperatura wody, czajnik będzie kontynuował podgrzewanie, jeśli wybierzesz niższą temperaturę, czajnik zatrzyma się. Po osiągnięciu wybranej temperatury element grzejny przestanie się nagrzewać. Rozpocznie się 2-minutowe odliczanie, po którym ekran LCD zgaśnie, a czajnik przejdzie w tryb gotowości.

Po zagotowaniu wody rozpocznie się 2-minutowe odliczanie, po zakończeniu którego ekran LCD zgaśnie, a czajnik przejdzie w tryb czuwania. Jeśli w ciągu tych 2 minut naciśniesz przycisk „I/O", czajnik natychmiast przejdzie w tryb czuwania. Jeśli naciśniesz przycisk „+" lub „-", a następnie nie naciśniesz przycisku „I/O", po 10 sekundach na ekranie LCD nie będzie wyświetlany żaden komunikat i rozpocznie się proces podgrzewania. Jeśli naciśniesz przyciski „+" lub „-", a następnie naciśniesz przycisk „I/O", ustawienia zostaną anulowane.

2.Funkcje utrzymywania ciepła

Otwórz pokrywę i napełnij czajnik wodą (uważając, aby nie przekroczyć maksymalnego poziomu wody 1,7 litra i minimalnego poziomu 0,8 litra), a następnie zamknij pokrywę.
Podłącz wtyczkę i umieść czajnik na podstawie. Ekran LCD nie powinien nic wyświetlać, co oznacza, że czajnik znajduje się w trybie gotowości. Nadal można korzystać z przycisków „I/O", „+" i „-".
Najwyższa temperatura, jaką można utrzymać, to 90 °C, jeśli temperatura jest wyższa niż 90 °C i naciśniesz przycisk „", nie będzie działać. Jeśli naciśniesz przycisk „", a następnie będziesz musiał ustawić temperaturę na 90 °C, naciskając przycisk „+", nie zadziała.

Metoda 1: Naciśnij przyciski „+" lub „-", ekran LCD wyświetli 40 °C, naciśnij przyciski „+" lub „-" i wybierz temperaturę, którą chcesz utrzymać, a następnie naciśnij przycisk „", a następnie przycisk „I/O". Ekran LCD i symbol będą migać, czajnik jest teraz w trybie utrzymywania temperatury i zacznie podgrzewać wodę do żądanej temperatury. Po podgrzaniu wody, jeśli przycisk I/O nie zostanie naciśnięty, a kropka po prawej stronie ekranu LCD nie będzie migać, czajnik przejdzie w tryb czuwania po 10 sekundach.

Metoda 2: Naciśnij przycisk „" i naciśnij przycisk „+" lub „-", aby wybrać temperaturę, którą chcesz utrzymać. Następnie naciśnij przycisk „I/O", aby aktywować funkcję utrzymywania ciepła. Ekran LCD i symbol w prawym dolnym rogu ekranu będą migać. Funkcja utrzymywania ciepła zostanie aktywowana, a woda zacznie podgrzewać się do żądanej temperatury. Podczas gotowania wody naciskaj przyciski „+" lub „-", aby dostosować temperaturę. Jeśli wybrana temperatura jest niższa niż temperatura wody, funkcja utrzymywania ciepła zostanie anulowana. Jeśli wybrana temperatura jest wyższa niż temperatura wody, woda będzie nadal podgrzewana. Po wybraniu temperatury wody grzejnik przestanie grzać.
Po 4 godzinach ekran LCD zgaśnie, a czajnik powróci do trybu gotowości.

Po osiągnięciu żądanej temperatury element przestaje się nagrzewać i włącza się funkcja utrzymywania ciepła.

Jeśli temperatura jest niższa niż ustawiona, element grzejny nagrzewa się, a ekran LCD i symbol „" migają. Po osiągnięciu lub przekroczeniu ustawionej temperatury grzejnik przestaje grzać. Tryb utrzymywania ciepła zostanie zresetowany.

Jeśli naciśniesz przycisk „" w trybie utrzymywania ciepła, czajnik powróci do normalnego trybu i będzie kontynuował podgrzewanie wody.

W trybie utrzymywania ciepła po 4 godzinach ekran LCD zgaśnie, a czajnik przejdzie w tryb czuwania. Jeśli naciśniesz przycisk I/O, ekran LCD zgaśnie, a czajnik przejdzie bezpośrednio do trybu czuwania.

JAK CZYŚCIĆ CZAJNIK

1. Przed przystąpieniem do czyszczenia odłącz urządzenie od zasilania i pozwól mu całkowicie ostygnąć.
2. Nigdy nie zanurzaj czajnika ani żadnego z jego elementów w wodzie lub innym płynie, nawet jeśli jest odłączony od zasilania!
3. Nigdy nie wystawiaj urządzenia na działanie wody lub wysokiej wilgotności.
4. Czajnik można czyścić lekko zwilżoną ściereczką, ale nigdy nie należy używać środków ściernych, ponieważ mogą one uszkodzić zewnętrzną powierzchnię czajnika. Podobnie, do czyszczenia nadaje się wyłącznie miękka ściereczka; nie zaleca się stosowania gąbek ściernych, szczotek itp.

Czyszczenie i konserwacja przez użytkownika nie mogą być wykonywane przez dzieci, chyba że mają one więcej niż 8 lat i są pod nadzorem osoby dorosłej.

JAK USUNĄĆ KAMIEŃ

Aby zapewnić optymalne działanie czajnika i jego długą żywotność, nie należy dopuszczać do osadzania się kamienia, ponieważ może to spowodować jego przedwczesne uszkodzenie.

Aby tego uniknąć, zalecamy regularne usuwanie kamienia z czajnika na kilka różnych sposobów:

1. Używaj produktu przeznaczonego do tego celu i postępuj zgodnie z instrukcjami dołączonymi do produktu.
2. Wlać 0,5 litra białego octu i odstawić na godzinę. Wyrzucić ocet i przepłukać 4 lub 5 razy czystą wodą.
3. Wlej 0,5 litra wody do czajnika i doprowadź do wrzenia. Dodaj 25 gramów kwasu cytrynowego i pozostaw na 15 minut, a następnie spłucz 4 lub 5 razy czystą wodą.

POTENCJALNE USTERKI I ROZWIĄZYWANIE PROBLEMÓW

Problem	Rozwiązywanie problemów i rozwiązania
Czajnik wyłącza się po zagotowaniu	1. Odkamienić czajnik, może być zbyt wypełniony kamieniem. 2. W czajniku może być za mało wody lub może być pusty. Aby ponownie uruchomić czajnik, należy dolać wystarczającą ilość wody i odczekać 2 minuty, zanim system bezpieczeństwa pozwoli na ponowne uruchomienie czajnika.
Czajnik nie działa	1. Sprawdź, czy wtyczka jest prawidłowo podłączona. 2. Jeśli kabel zasilający jest uszkodzony, należy oddać urządzenie do naprawy. 3. Jeśli czajnik był pusty lub zawierał niewystarczającą ilość wody, należy go napełnić i odczekać 2 minuty przed ponownym użyciem.
Woda ma specyficzny zapach	1. Może się to zdarzyć przy pierwszym użyciu, ale później ustąpi. 2. Jeśli problem nie ustąpi, należy zagotować wodę i dodać dwie łyżki wodorowęglanu sodu, odstawić i wypłukać.
Woda jest mętna lub widoczny jest kamień	Jeśli woda w Twojej okolicy jest twarda, jest to normalne zjawisko, które może występować regularnie. Chociaż zjawisko to jest nieszkodliwe, zaleca się regularne usuwanie kamienia z urządzenia.

Kod błędu/BOE

E0	Choroba wysokościowa Temperatura >85°C, która pozostawała niezmieniona przez 10 sekund	Przyczyna	Na płaskowyżu	Rozwiązanie	Nie nadaje się do stosowania na płaskowyżu, po zagotowaniu wody urządzenie wyłącza się automatycznie.
			Problem z elementem grzejnym, brak ogrzewania	Rozwiązanie	Do naprawy wymagany jest profesjonalny personel serwisowy
E1	Nieprawidłowość NTC, obwód otwarty lub zwarcie	Przyczyna	Awaria lub nieprawidłowość NTC.	Rozwiązanie	Do naprawy wymagany jest profesjonalny personel serwisowy
E2	Temperatura zbyt szybko wzrasta, co może spowodować wrzenie na sucho	Przyczyna	Zbyt mała ilość wody lub pusty zbiornik.	Rozwiązanie	Napełnij wodą i odczekaj około minuty, zanim będzie można normalnie używać urządzenia.
			Problem z płytą grzejną	Rozwiązanie	Do naprawy wymagany jest profesjonalny personel serwisowy.

EH	Przegrzanie	Przyczyna	Pusta obudowa	Rozwiązanie	Napełnij obudowę wodą i odczekaj około minuty, zanim będzie można z niej normalnie korzystać.
			Problem z NTC	Rozwiązanie	Do naprawy wymagany jest profesjonalny personel konserwacyjny.

Rozpraszanie mocy ERP:
1) Tryb wyłączenia mniej niż 0,5 W
2) Tryb czuwania mniej niż 0,5 W
Po zakończeniu głównej funkcji produkt przejdzie w tryb niskiego zużycia energii po około 5 minutach.

GWARANCJA

Gwarancje ustawowe (informacja prawna)

Niezależnie od gwarancji handlowej konsument korzysta z ustawowej gwarancji zgodności przewidzianej w art. L.217-3 do L.217-8 francuskiego kodeksu konsumenckiego (okres obowiązywania: 2 lata od dostawy towaru), a także z gwarancji na wady ukryte przewidzianej w art. 1641 i 1648 francuskiego kodeksu cywilnego. Gwarancje ustawowe mają zastosowanie zgodnie z prawem, niezależnie od gwarancji handlowej i bez żadnych kosztów dla konsumenta.

Gwarancja handlowa H.KOENIG

Gwarancja handlowa H.KOENIG obowiązuje przez 2 lata w przypadku nowych produktów, licząc od daty zakupu lub dostawy. Do skorzystania z serwisu wymagane jest przedstawienie dowodu zakupu.
Produkt można naprawić w trakcie i po upływie okresu gwarancji. Dostępność części zamiennych jest zapewniona zgodnie z obowiązującymi przepisami. Akcesoria, materiały eksploatacyjne i części wymienialne przez użytkownika można zamówić, w zależności od dostępności, pod adresem: https://sav.hkoenig.com

Co obejmuje gwarancja handlowa

• Awarie i usterki wynikające z udowodnionej wady produkcyjnej, które wystąpiły podczas normalnego użytkowania zgodnie z instrukcją obsługi.
• Naprawa, w tym robocizna i wymiana części uznanych za wadliwe.

Co nie jest objęte gwarancją (gwarancja handlowa)

Gwarancja handlowa nie ma zastosowania w następujących przypadkach. Wyłączenia te nie mają wpływu na stosowanie gwarancji ustawowych.
• Normalne zużycie wynikające z użytkowania produktu.
• Części zużywające się i materiały eksploatacyjne związane z rutynową konserwacją, których żywotność zależy od użytkowania i konserwacji (np. filtry, baterie, uszczelki, szczotki, akcesoria itp.).
• Uszkodzenia przypadkowe (uderzenia, upadki, nieprawidłowe obchodzenie się).
• Niewłaściwe użytkowanie lub nieprzestrzeganie instrukcji zawartych w instrukcji obsługi.
• Nieprawidłowa konserwacja lub jej brak (np. brak konserwacji filtrów, zatkane kanały, nieprzeprowadzenie zalecanego czyszczenia itp.).
• Uszkodzenia spowodowane czynnikami zewnętrznymi (pożar, zalanie, przepięcie, wahania napięcia, ekstremalne warunki pogodowe itp.).
• Produkt zmodyfikowany, zdemontowany lub naprawiony przez osobę nieuprawnioną.
• Użytkowanie profesjonalne lub użytkowanie do celów innych niż domowe, gdy produkt nie jest przeznaczony do takiego użytkowania.
• Nieprawidłowa instalacja lub montaż, chyba że zostały one wykonane przez autoryzowanego technika lub przedstawiciela firmy H.KOENIG.
• Produkt z brakującym, zmienionym lub nieczytelnym numerem seryjnym.
• Awarie spowodowane okolicznościami niezależnymi od nas (np. zdarzenia nadzwyczajne, klęski żywiołowe).

Części zużywające się

Niektóre części mają ograniczoną żywotność, na którą wpływają warunki użytkowania i konserwacji. Ich wymiana jest uważana za rutynową konserwację w ramach gwarancji handlowej, bez uszczerbku dla gwarancji ustawowych.

Jak uzyskać pomoc

Aby uzyskać pomoc, odwiedź stronę: https://sav.hkoenig.com

• Wprowadź numer referencyjny urządzenia, aby uzyskać dostęp do dostępnych zasobów (instrukcja obsługi, często zadawane pytania, rozwiązywanie problemów).

• Jeśli żadne rozwiązanie nie rozwiązuje problemu, skorzystaj z opcji „Czy odpowiedź rozwiązała problem?", aby uzyskać dostęp do formularza zgłoszenia pomocy.

• Po przesłaniu zgłoszenia nasz zespół obsługi posprzedażowej skontaktuje się z Tobą.

Naprawy (praktyczne porady)

• Zachowaj dowód zakupu.

• Przed wysyłką starannie zapakuj urządzenie, aby uniknąć uszkodzeń podczas transportu.

Części eksploatacyjne i akcesoria

Części eksploatacyjne i akcesoria (np. filtry, uszczelki, baterie, szczotki, akcesoria) mogą wymagać wymiany w zależności od użytkowania i konserwacji. Można je zamówić, w zależności od dostępności, na stronie: https://sav.hkoenig.com

Jeśli mają Państwo trudności z dostępem do portalu obsługi posprzedażowej, mogą Państwo skontaktować się z naszym działem obsługi klienta za pośrednictwem strony kontaktowej: https://www.hkoenig.com/html/contact.htm.

ŚRODOWISKO

UWAGA



Nie należy wyrzucać tego produktu wraz z innymi produktami gospodarstwa domowego. Odpady tego typu są segregowane w gminach, dlatego należy poinformować lokalne władze o miejscach, w których można zwrócić ten produkt. Produkty elektryczne i elektroniczne zawierają substancje niebezpieczne, które mają szkodliwy wpływ na środowisko lub zdrowie ludzkie i powinny być poddane recyklingowi. Symbol ten oznacza, że sprzęt elektryczny i elektroniczny należy wybierać ostrożnie, a pojemnik na odpady na kółkach jest oznaczony krzyżykiem.

Adeva SAS / H.Koenig Europe - 8 rue Marc Seguin - 77290 Mitry Mory - Francja - www.hkoenig.com - sav@hkoenig.com - contact@hkoenig.com - Tel.: +33 1 64 67 00 05





V16 – 01/2026