ASKO
Inspired by Scandinavia

OM8464S
Four compact micro-ondes 45 cm
Craft
Inox brossé

Caractéristiques

- Volume : 53 L

- Technologies avec onduleur et antenne tournante pour une cuisson continue et homogène

- Revêtement en émail ultra lisse sans microporosité
- Porte tempérée 3 vitres et réflecteurs de chaleur

Aide à la cuisson

- Puissance micro-ondes : 6 puissances de 90 à 1000 W

7 fonctions

- Micro-ondes
- (2) Décongélation automatique
- Maintien au chaud
- Désodorisant
- Nettoyage hydrolyse
- Favoris

- 67 programmes prédéfinis
- 4 gradins

Confort

- Écran couleur TFT rétro-éclairé 3 pouces
- Navigation intuitive par boutons et écran tactile
- Double éclairage
- Intérieur de porte plein verre
- Câble de raccordement avec fiche 1,50 m
- Pieds réglables

Nettoyage

- Nettoyage hydrolyse AquaClean
- Contre porte lisse

Sécurité

- Système de refroidissement avec ventilation prolongée
- Sécurité enfant

Informations techniques

- Puissance de raccordement : 2200 W
- Tension de raccordement : 220-240 V
- Niveau sonore : 47 dB(A)re 1 pW

Accessoires de série

- 1 lèchefrite en verre

EAN : 3838782082306

Mise à jour 05/02/2019
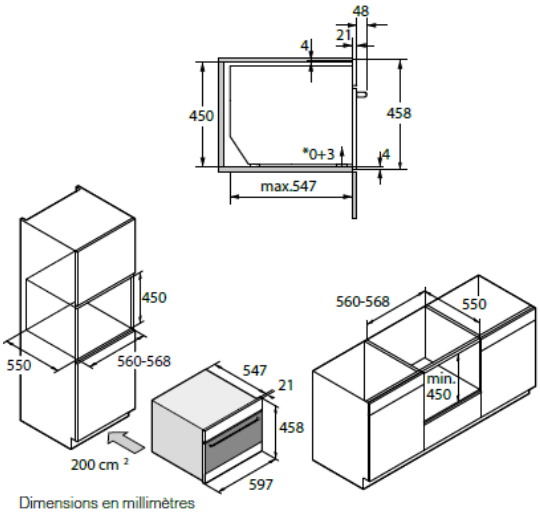
Disponibilité des pièces détachées fonctionnelles de la marque ASKO : 10 ans à compter de la date d'achat par le consommateur.