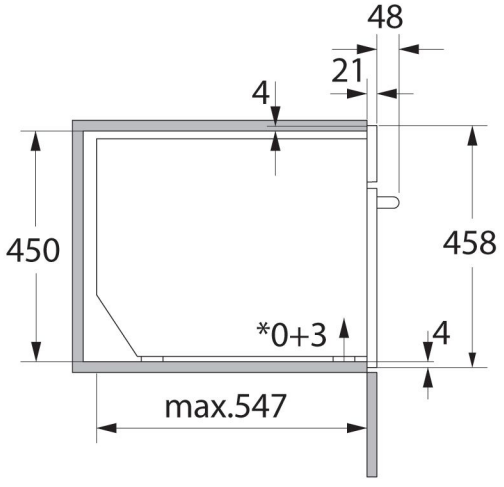
48
21
4
450
458
*0+3
4
max.547

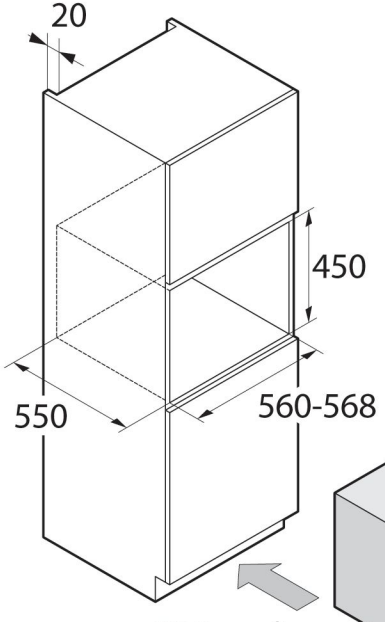
20
450
550
560-568
200 cm 2

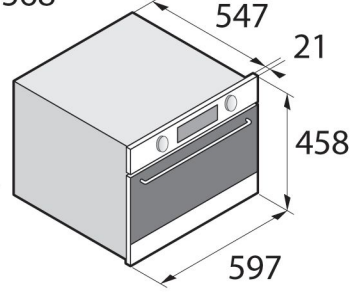
547
21
458
597

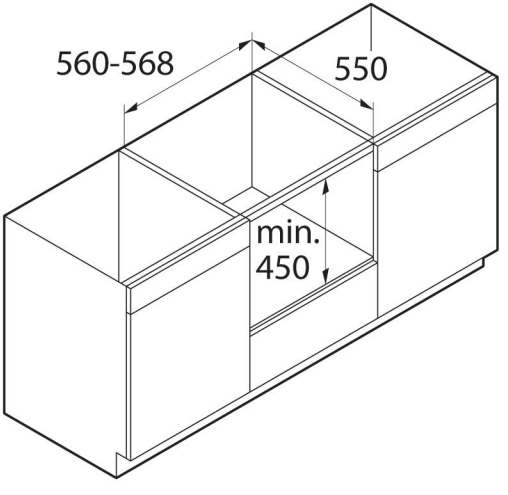
560-568
550
min.
450