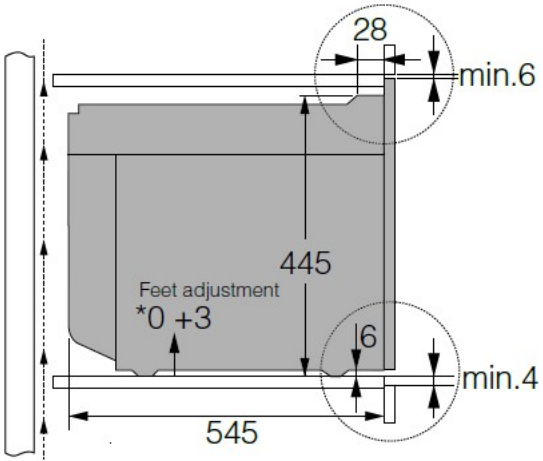
28
min.6
445
Feet adjustment
*0 +3
6
min.4
545

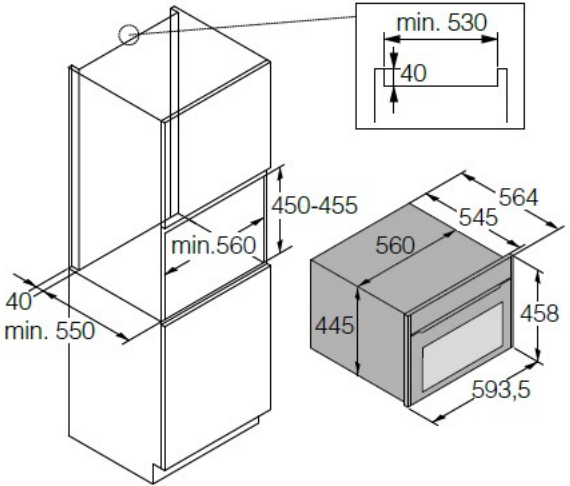
min. 530
40
450-455
min.560
40
min. 550
564
545
560
445
458
593,5

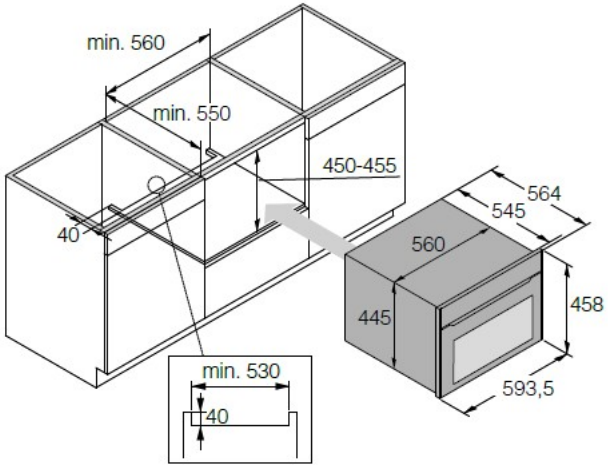
min. 560
min. 550
450-455
40
564
545
560
445
458
593,5
min. 530
40