FOUR MULTIFONCTIONS
H 7660 BP GR

Four multifonctions pyrolyse - Collection VitroLine
3 niveaux de pyrolyse en fonction du degrés de salissure

Classe énergétique **A +**
Grande cavité **76 litres**
5 niveaux d'introduction
Coloris Gris Graphite
Ecran tactile MTouch S
Multilangues, **fonction Aide, mode Shabbat**
Chaleur pulsée avec résistance annulaire
Fonction **HydraCook**
Montée en T°C rapide
Ouverture douce **SoftOpen**
Fermeture douce **SoftClose**
Fonction départ différée
Fonction fin différée
80 programmes automatiques
20 programmes personnalisables
20 modes de cuisson dont TasteControl
Températures préconisées
Régulation électronique des températures de 30 à 300°
Eclairage intérieur LED **BrillantLight**
Gradins amovibles sans visserie
Résistance de gril inclinable pour faciliter le nettoyage
Porte froide 4 vitres
Porte abattante repose-plat jusqu'à 15 kg

Fonctions connectées : Miele@Home, MobileControl, Voice Control, TéléAssistance, WifiConn@ct, **SuperVision**
Sonde de température filaire
Capteur de mouvement **MotionReact**
Livré avec 1 grille et 2 plats PerfectClean, **1 paire de rails télescopiques et gradins pyrolysables**

Informations logistiques

Code EAN : 4002516166238
Code SAP : 11108790
Dim. nettes (HxLxP) : 596x595x569mm
Dim. brutes (HxLxP) : 747x671x689 mm
Poids brut : 54 kg / Poids net : 47 kg
Lieu de fabrication : Allemagne
Code douanier : 85166080
Alimentation électrique : 230 V - 50 Hz

Disponible
Durée de disponibilité des pièces détachées : 15 ans

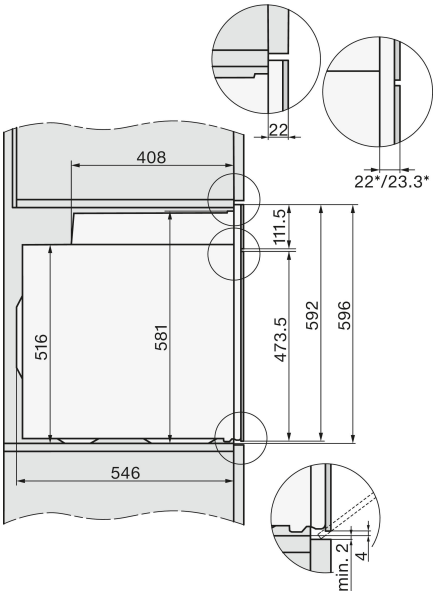

Bandeau de Commande

Cavité monobloc sans soudure apparente pour garantir une répartition homogène de la température et une très grande durabilité de l'appareil année après année.

Nos fours sont soumis à des tests d'endurance extensifs pour simuler les conditions réelles d'utilisation du produit pendant 20 ans*.

Nos fours multifonctions sont fabriqués dans notre usine allemande de Oelde avec la plus grande attention.

*CGV (miele.fr)

Le fabricant se réserve le droit de modifier les caractéristiques de ses produits