DFK-AK 90

Adaptateur de gaine plate pour un flux d'air efficace et personnalisé

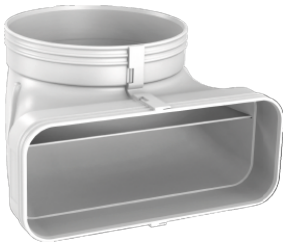

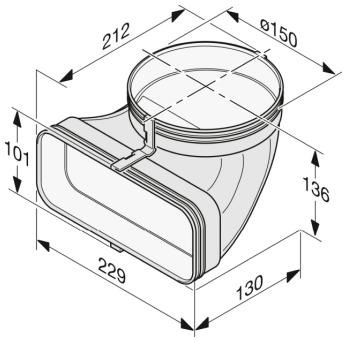

- Disponible dans le kit : DFKS-A-1
- Angle à 90°
- Respecter les règles nationales spécifiques du bâtiment

Code SAP : 11590720
Code EAN : 4002516362128

Poids brut : 0,502 kg
Poids net : 0,250 kg
Dimensions brutes en mm Longueur X Hauteur X Largeur : 240 X 195 X 190

Pays de fabrication : Allemagne
Code douanier : 84149000