G 5790 SCVi SL
Lave-vaisselle totalement intégrable 45 cm
pour un séchage optimal grâce au séchage AutoOpen.

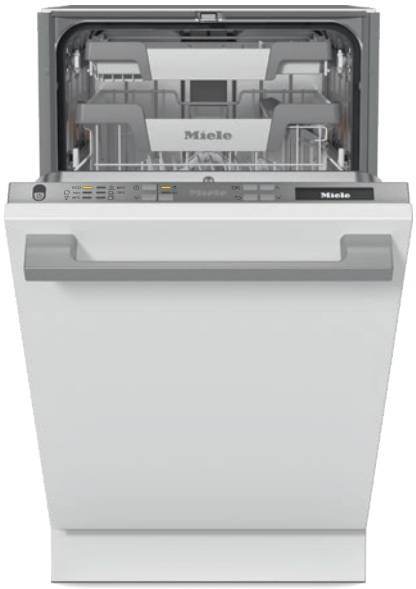

- De meilleurs résultats en moins d'une heure – QuickPowerWash
- Économisez jusqu'à 50 % d'électricité grâce au raccordement à l'eau chaude Miele
- Un séchage parfait – le séchage AutoOpen de Miele
- Ouverture et fermeture très faciles de la porte : ComfortClose
- Confort, résultats optimaux et praticité au quotidien – paniers ExtraComfort

A↑G C

Code EAN: 4002516618096 / Numéro de matériel: 12169920 /
Ancien Numéro de matériel: 21579062F

Type	
Lave-vaisselle totalement intégrable	•
Lave-vaisselle 45 cm	•
Design	
Coloris du bandeau	Inox CleanSteel
Type de bandeau de commande	Panneau droit
Type de commande	Touche de sélection de progr.
Écran	Affichage en texte clair sur 1 ligne
Couleur de l'écran	Blanc
MultiLingua	•
Confort	
Affichage du temps restant	•
Départ différé jusqu'à 24 h à l'avance	•
Contrôle de fonctionnement	Écran
Efficacité et durabilité	
Classe d'efficacité énergétique (A–G)	C
Consommation d'eau du programme Automatic en l à partir de	6,0
Consommation d'eau du programme ECO par programme de lavage en l (cycle)	7,9
Consommation électrique du programme ECO en kWh	0,55
Consommation d'énergie du programme ECO pour 100 lavages (cycles) en kWh	55
Valeur de consommation avec raccordement à l'eau chaude du programme ECO en kWh	0,29
Durée du programme ECO en minutes	210
Classe d'émission sonore	B
Émissions sonores en dB(A)	44
EcoFeedback	•
EcoPower Technology	•
Hygiène testée	•
Raccordement à l'eau chaude	•
Demi-charge	•
Qualité du résultat	
Lave-vaisselle à eau renouvelée	•
Séchage AutoOpen	•
SensorDry	•
Séchage Turbothermic à air pulsé	•
BrilliantGlassCare	•
Programmes de lavage	
ECO	•
Automatic	•
Intensif 75 °C	•
Fragile	•
QuickPowerWash	•
Extra silencieux 40 dB(A)	•
Nettoyage machine	•
Options de lavage	
Court	•

G 5790 SCVi SL
Lave-vaisselle totalement intégrable 45 cm
pour un séchage optimal grâce au séchage AutoOpen.

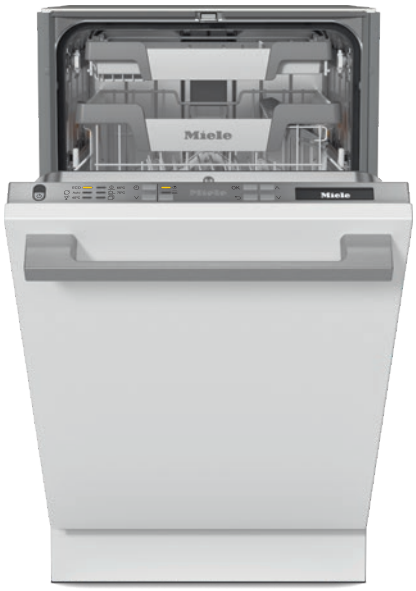

Code EAN: 4002516618096 / Numéro de matériel: 12169920 /
Ancien Numéro de matériel: 21579062F

IntenseZone	•
Programme Express	•
Extra propre	•
Séchage +	•
Aménagement des paniers	
Rangement des couverts	Tiroir 3D MultiFlex 45
Aménagement des paniers	ExtraComfort 45 cm
Nombre de couverts	9
Sécurité	
Système AquaSécurité	•
Caractéristiques techniques	
Largeur minimale de la niche en mm	450
Largeur maximale de la niche en mm	450
Hauteur minimale de la niche en mm	805
Hauteur maximale de la niche en mm	870
Profondeur de la niche en mm	550
Largeur des appareils en mm	448
Hauteur de l'appareil en mm	805
Profondeur de l'appareil en mm	550
Profondeur de l'appareil porte ouverte en cm	116,5
Poids net en kg	40,8
Puissance totale de raccordement en kW	2,00
Tension en V	230
Protection par fusible en A	10
Nombre de phases	1
Norme de fréquence électrique	50
Longueur du tuyau d'arrivée d'eau en cm	1,50
Longueur du tuyau d'évacuation d'eau en cm	1,50
Longueur du câble d'alimentation électrique en m	1,70
Poids min. du panneau d'habillage en kg	2,0
Poids max. du panneau d'habillage en kg	8,0
Langues affichage dispo.	
Langues d'affichage disponibles avec MultiLingua	deutsch, english (GB), español, français, italiano, nederlands, português, türkçe
Accessoires fournis	
1 x paquet d'UltraTabs (20 pièces)	•
Bon d'achat pour un paquet d'UltraTabs (20 pièces) ou trois paquets (de 60 pièces) à un prix spécial	•

G 5790 SCVi SL
Lave-vaisselle totalement intégrable 45 cm
pour un séchage optimal grâce au séchage AutoOpen.

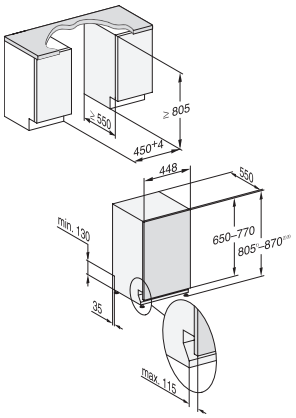

G7000, fully integrated dishwasher, 45cm (installation drawing)

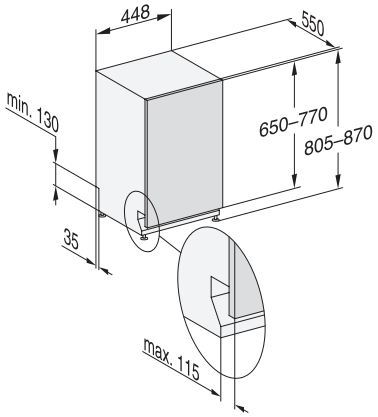

G7000, fully integrated dishwasher, 45cm (installation drawing)