COMBINE POSABLE

KFN 4395 CD el

Informations logistiques

Code EAN : 4002516701217
Code SAP : 12336000
Dim. nettes (HxLxP) : 2015 x 597 x 675 mm
Dim. brutes (HxLxP) : 2087 x 615 x 767 mm
Poids net : 79,20 kg | Poids brut : 73,90 kg
Lieu de fabrication : Bulgarie
Code douanier : 84181080
Alimentation électrique : 220-240 V - 50 Hz

Durée de disponibilité des pièces détachées : 15 ans

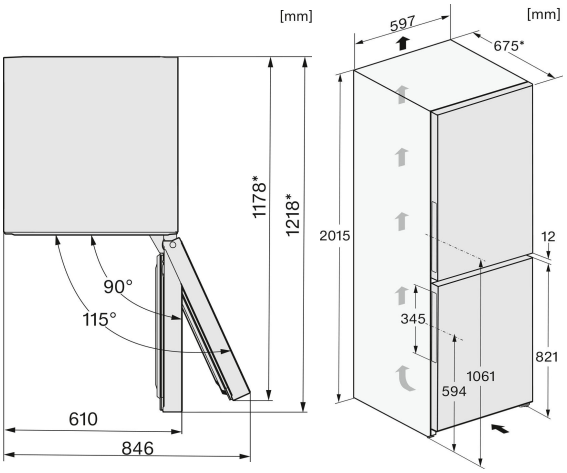

Caractéristiques produit

Réfrigérateur posable combiné, Coloris Inox, 201 cm
Poignées intégrées SideOpen
Bandeau de commande SensorTouch
Fermeture SoftClose

Volume 371 L
(réfrigérateur 268 L + congélateur 103 L)
Double circuit
Technologie DynaCool, DuplexCool et NoFrost
Type de moteur : Induction
Classe efficacité énergétique C
Consommation : 162 kWh/an
Niveau sonore : 35 dB
Classe de perception sonore : B
Classe climatique SN-T

Réfrigérateur

5 tablettes en verre
1 compartiment DailyFresh
3 balconnets de contreporte pour conserves
1 balconnet de contreporte pour bouteilles
Balconnets lavables au lave-vaisselle ComfortClean
Support pour 12 oeufs
Bac à glaçons
Type de froid : Brassé dynamique

Congélateur

Pouvoir de congélation 10kg/24h
Autonomie en cas de panne 12h
3 tiroirs

Dégivrage : automatique NoFrost

Eclairage LED
Alarme porte ouverte
Mode Shabbat, Party et Vacances

Connectivité : Non

Bandeau de commande

Le fabricant se réserve le droit de modifier les caractéristiques de ses produits