Miele

G 7042 SC AutoDos
Lave-vaisselle posable
avec dosage automatique grâce à AutoDos avec PowerDisk intégré.

Code EAN: 4002516908562 / Numéro de matériel: 12852320 /
Ancien Numéro de matériel: 21704216F

- Classe d'efficacité énergétique A – économies et protection de la planète
- Un miracle d'organisation – le tiroir 3D Multiflex offre encore plus de place
- Plus d'informations et mise en réseau moderne – Miele@home
- Un séchage parfait – le séchage AutoOpen de Miele
- Lave-vaisselle à eau renouvelée – dès une conso. d'eau de ?? en prog. Automatic
- Ouverture et fermeture très faciles de la porte : ComfortClose

A↑G A

Langues affichage dispo.	
Langues d'affichage disponibles avec MultiLingua	deutsch, english, español, français, italiano, nederlands, português, türkçe
Type	
Lave-vaisselle posables	•
Lave-vaisselle 60 cm	•
Design	
Coloris du bandeau	Façade CleanSteel Inox antitrace
Type de bandeau de commande	Panneau droit
Type de commande	Touches prog.
Écran	Affichage en texte clair sur 1 ligne
Couleur de l'écran	Blanc
MultiLingua	•
Confort	
Mise en réseau avec Miele@home	•
Dosage automatique avec PowerDisk	•
Affichage du temps restant	•
Départ différé jusqu'à 24 h à l'avance	•
Contrôle de fonctionnement	Écran
Choix de la langue d'affichage	•
Efficacité et durabilité	
Classe d'efficacité énergétique (A–G)	A
Consommation d'eau du programme Automatic en l à partir de	6,0
Consommation d'eau du programme ECO par programme de lavage en l (cycle)	8,4
Consommation électrique du programme ECO en kWh	0,54
Consommation d'énergie du programme ECO pour 100 lavages (cycles) en kWh	54
Valeur de consommation avec raccordement à l'eau chaude du programme ECO en kWh	0,29
Durée du programme ECO en minutes	230
Classe d'émission sonore	B
Émissions sonores en dB(A)	43
EcoFeedback	•
EcoPower Technology	•
Hygiène testée	•
Raccordement à l'eau chaude	•
Demi-charge	•
Qualité du résultat	
Lave-vaisselle à eau renouvelée	•
Séchage AutoOpen	•
SensorDry	•
Séchage actif par condensation	•
BrilliantGlassCare	•

G 7042 SC AutoDos
Lave-vaisselle posable
avec dosage automatique grâce à AutoDos avec PowerDisk intégré.

Code EAN: 4002516908562 / Numéro de matériel: 12852320 /
Ancien Numéro de matériel: 21704216F

Programmes de lavage	
QuickPowerWash	•
ECO	•
Automatic	•
ComfortWash 45 °C	•
Intensif 75 °C	•
PowerWash	•
ComfortWash+ 55 °C	•
Fragile	•
Extra silencieux 39 dB(A)	•
Nettoyage machine	•
Rinçage du sel	•
Options de lavage	
AutoDos	•
BottleClean	•
Quick	•
IntenseZone	•
Extra propre	•
Séchage +	•
Aménagement des paniers	
Rangement des couverts	Tiroir 3D MultiFlex
Support pour verres FlexCare	2
Aménagement des paniers	ExtraComfort
Nombre de couverts	14
MultiClip	•
FlexCare Glass & Bottle	•
XL Assist	•
Sécurité	
Système AquaSécurité	•
Indication de nettoyage de filtre	•
Sécurité enfants	•
Caractéristiques techniques	
Largeur minimale de la niche en mm	600
Largeur maximale de la niche en mm	600
Hauteur minimale de la niche en mm	845
Hauteur maximale de la niche en mm	880
Profondeur de la niche en mm	600
Largeur des appareils en mm	598
Hauteur de l'appareil en mm	845
Profondeur de l'appareil en mm	600
Profondeur de l'appareil porte ouverte en cm	119,5
Poids net en kg	56,0
Puissance totale de raccordement en kW	2,00
Tension en V	230
Protection par fusible en A	10
Nombre de phases	1
Norme de fréquence électrique	50
Longueur du tuyau d'arrivée d'eau en cm	1,50

G 7042 SC AutoDos
Lave-vaisselle posable
avec dosage automatique grâce à AutoDos avec PowerDisk intégré.

Code EAN: 4002516908562 / Numéro de matériel: 12852320 /
Ancien Numéro de matériel: 21704216F

Longueur du tuyau d'évacuation d'eau en cm	1,50
Longueur du câble d'alimentation électrique en m	1,70
Accessoires fournis	
1 x PowerDisk	•
Bon d'achat pour 6 x PowerDisk	•

G 7042 SC AutoDos
Lave-vaisselle posable
avec dosage automatique grâce à AutoDos avec PowerDisk intégré.

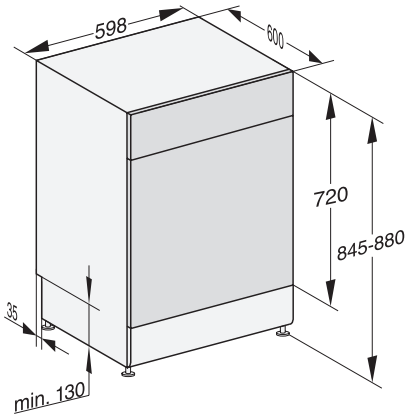

G7000, free standing dishwasher, 60cm (installation drawing)