GRUNDIG

Bluetooth Speaker with DAB/FM Radio

User Manual

BAND
GBT BAND

DE - EN - FR - ES - PL - TR

01M-GLR7758-4420-01
01M-GLR7759-4420-01
01M-GLR7760-4420-01
01M-GLR7764-4420-01
01M-GLR7765-4420-01
01M-GLR7766-4420-01
01M-8870611600-4420-01
01M-8870621600-4420-01
01M-8870631600-4420-01

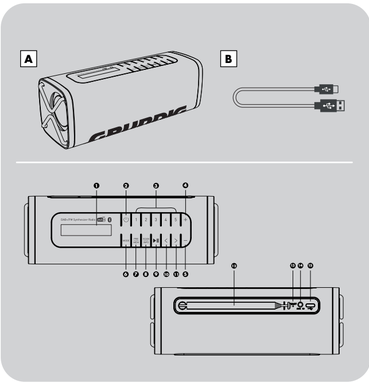

DE AUF EINEN BLICK
Bedienelemente und Funktionen

A Grundig Band

1. LCD-Bildschirm
2. Ein-/Aus Schalten
3. Abkürzungstasten
4. Lautstärke hoch
5. Lautstärke runter
6. Modus-Taste
7. PRE/MEM Taste
8. SCAN/INFO Taste
9. Wiedergabe starten/anhalten
10. Vorheriges
11. Nächstes
12. Teleskop-Antenne
13. Zurücksetzen
14. AUX Eingang
15. DC Eingang (USB C)

B USB-C Kabel

EN AT A GLANCE
Controls and Parts

A Grundig Band

1. LCD Display
2. Power on/off
3. Shortcut Buttons
4. Volume Up
5. Volume Down
6. Mode Button
7. PRE/MEM Button
8. SCAN/INFO Button
9. Play/Pause
10. Previous
11. Next
12. Telescopic Antenna
13. Reset
14. AUX in
15. DC in (USB C)

B USB-C Cable

FR APERÇU
Commandes et Accessoire

A Grundig Band

1. Affichage LCD
2. Marche/arrêt
3. Boutons de raccourci
4. Volume haut
5. Volume bas
6. Bouton de mode
7. Bouton PRE/MEM
8. Bouton SCAN/INFO
9. Lecture/Pause
10. Précédent
11. Suivant
12. Antenne télescopique
13. Réinitialiser
14. Entrée Aux
15. Entrée CC (USB C)

B Câble USB-C

ES REFERENCIA RÁPIDA
Controles y Piezas

A Grundig Band

1. Pantalla LCD
2. Encendido y apagado
3. Botones de acceso rápido
4. Subir Volumen
5. Bajar Volumen
6. Botón de modo
7. Botón PRE/MEM
8. Botón SCAN/INFO
9. Reproducir/Pausar
10. Anterior
11. Siguiente
12. Antena telescópica
13. Reiniciar
14. AUX in
15. DC in (USB C)

B Cable USB-C

PL W SKRÓCIE
Elementy sterujące i części

A Grundig Band

1. Wyświetlacz LCD
2. Zasilanie wł./wył.
3. Przyciski skrótów
4. Zwiększ głośność
5. Zmniejsz głośność
6. Przycisk trybu
7. Przycisk PRE/MEM
8. Przycisk SCAN/INFO
9. Odtwórz/wstrzymaj
10. Wstecz
11. Dalej
12. Antena teleskopowa
13. Reset
14. Gniazdo AUX in
15. Gniazdo DC in (USB C)

B Kabel USB-C

TR GENEL BAKIŞ
Kontroller ve Parçalar

A Grundig Band

1. LCD Gösterge
2. Güç açma/kapatma
3. Kısayol Düğmeleri
4. Ses Yükseltme
5. Ses Azaltma
6. Mod Düğmesi
7. PRE/MEM (ÖN AYAR/BELLEK)
8. Düğmesi
9. SCAN/INFO (TARAMA/BİLGİ)
10. Düğmesi
11. Çalma/Duraklatma
12. Önceki
13. Sonraki
14. Teleskopik Anten
15. Reset (Sıfırlama)

B USB-C Kablosu

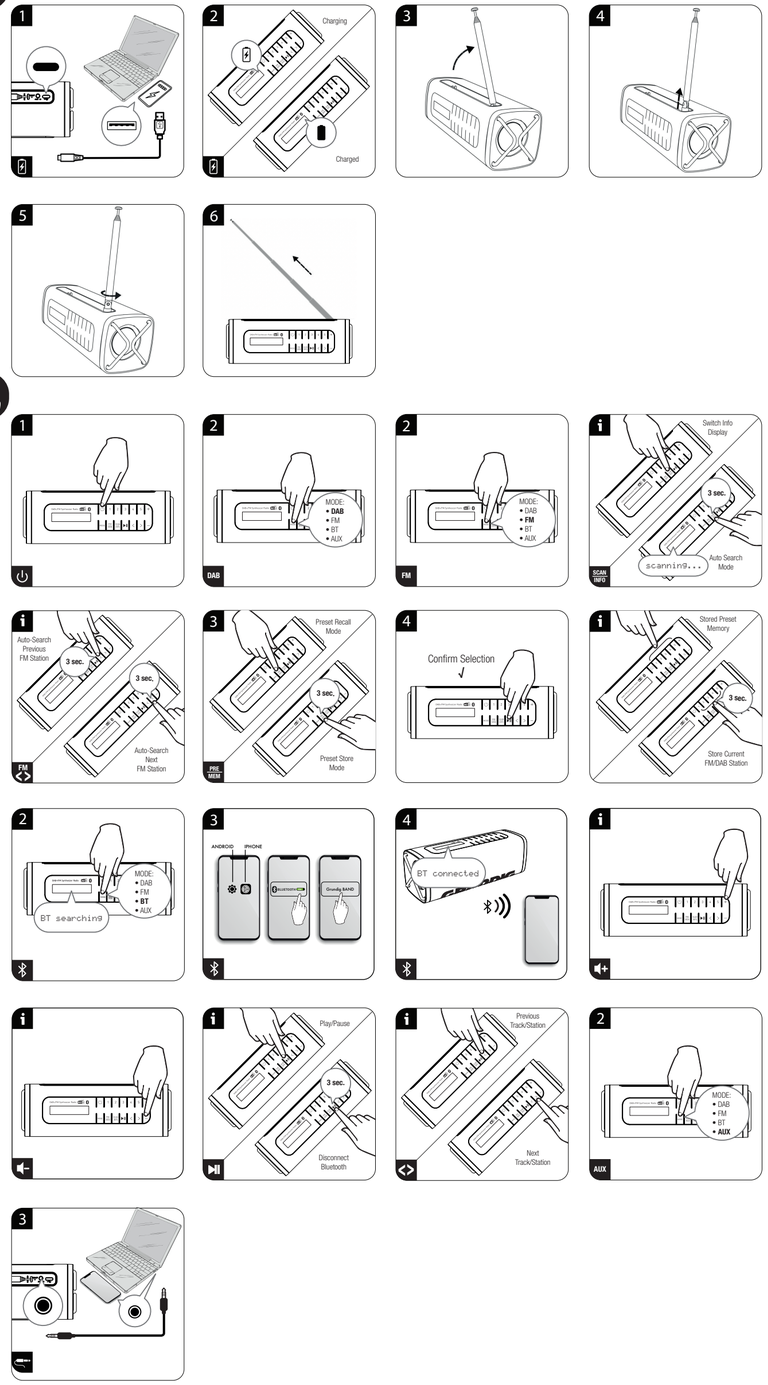

DE	VERBINDUNGEN	BETRIEB
EN	CONNECTIONS	OPERATIONS
FR	CONNEXIONS	FONCTIONNEMENT
ES	CONEXIONES	FUNCIONAMIENTO
PL	ZŁĄCZA	OBSŁUGA
TR	BAĞLANTI	KULLANIM

DE

GRUNDIG BAND SICHERHEIT

Bitte beachten Sie die folgenden Hinweise:

- Lesen und befolgen Sie vor der Verwendung dieses Produkts alle Warnungen und Anweisungen.
- Dieses Produkt ist nicht zur Verwendung durch Kleinkinder bestimmt. Kinder sollten angemessen beaufsichtigt werden.
- Dieses Produkt ist nur für den Gebrauch im Haushalt bestimmt und nicht für kommerzielle oder industrielle Nutzung.
- Es dürfen keine offenen Flammenquellen, wie z.B. brennende Kerzen, auf das Produkt gestellt werden.
- Die Belüftung sollte nicht durch Abdecken der Lüftungsöffnungen mit Gegenständen wie Zeitungen, Tischdecken, Vorhängen und dergleichen behindert werden.
- Stellen Sie sicher, dass die Einheit auf eine stabile Position eingestellt ist. Schäden, die durch die Verwendung dieses Produkts in einer instabilen Position oder durch Nichtbeachtung anderer Warnungen oder Vorsichtsmaßnahmen in diesem Benutzerhandbuch verursacht werden, sind nicht durch die Garantie abgedeckt.
- Stellen Sie keine mit Flüssigkeiten gefüllten Gegenstände, wie z.B. Vasen, auf oder neben das Produkt.
- Verwenden oder lagern Sie dieses Produkt nicht an einem Ort, an dem es direktem Sonnenlicht, Hitze, übermäßigem Staub oder Vibrationen ausgesetzt ist.
- Bewahren Sie dieses Produkt nicht über einen längeren Zeitraum im Wasser, bzw. unter feuchten Bedingungen auf.
- Reinigen Sie dieses Produkt nicht mit Wasser oder anderen Flüssigkeiten.
- Die Schlitze und Löcher im Produkt dürfen nicht blockiert oder abgedeckt werden.
- Drücken Sie keine Fremdkörper in die Schlitze oder Löcher des Produkts.
- Versuchen Sie nicht, dieses Produkt selbst zu öffnen. Im Inneren befinden sich keine Teile, die vom Benutzer gewartet werden können.
- Erlauben Sie Kindern keinen Zugang zu Plastiktüten.

VORSICHT bei eingebauter wiederaufladbarer Batterie:

- Explosionsgefahr, wenn die Batterie durch einen falschen Typ ersetzt wird.
- Die Entsorgung einer Batterie ins Feuer oder in einen heißen Ofen oder die mechanische Zerkleinerung oder Zerschneidung einer Batterie, kann zu einer Explosion führen.
- Das Zurücklassen einer Batterie in einer Umgebung mit extrem hohen Umgebungstemperaturen kann zum Auslaufen von entflammbarer Flüssigkeit oder zur Explosion führen.
- Wenn die Batterie dem extrem niedrigen Luftdruck ausgesetzt ist, kann dies zu einer Explosion oder zum Auslaufen von brennbarer Flüssigkeit oder Gas führen.

Fehleranalyse

Wenn ein Fehler auftritt, prüfen Sie zunächst, ob Sie das Problem selbst lösen können. Diese Übersicht könnte für Sie nützlich sein.

Problemstellung	Mögliche Ursache/Handlung
Keine Funktion	• Wenn das Gerät durch ein Gewitter, eine statische Aufladung oder einen anderen externen Faktor gestört wurde, befolgen Sie dieses Verfahren, um das Problem zu beheben: Schalten Sie dieses Gerät aus und 10 Sekunden später wieder ein. • Ziehen Sie den mitgelieferten Adapter ab und stecken Sie ihn dann wieder ein.
Kein Ton	• Möglicherweise ist die Lautstärke zu niedrig oder im Stumm-Modus eingestellt. • Im Bluetooth-Modus: Stellen Sie die Lautstärke des externen Geräts auf das Maximum ein und regeln Sie dann die Lautstärke mit der Taste " (4)".
Kein/Schlechter Radio Empfang	• Wählen Sie ggf. einen anderen Standort, um das Funksignal zu verbessern. • Richten Sie die teleskopische antenne aus, um den Radioempfang zu optimieren.
Keine Bluetooth-Verbindung	• Achten Sie darauf, dass alle Einstellungen an allen Geräten korrekt vorgenommen wurden. Die Bluetooth-Funktion kann auf dem externen Gerät deaktiviert werden. (erneut) aktivieren Sie diese erneut, falls erforderlich.

Einhaltung der WEEE-Richtlinie und Entsorgung des Abfallproduktes:

Dieses Produkt entspricht der WEEE Richtlinie der EU (2012/19/EU). Dieses Produkt trägt ein Klassifikations Symbol für Elektro- und Elektronik-Altgeräte (WEEE).

Dieses Symbol zeigt an, dass dieses Produkt am Ende seiner Lebensdauer nicht zusammen mit anderen Haushaltsabfällen entsorgt werden darf. Gebrauchte Geräte müssen zum Recycling von elektrischen und elektronischen Geräten an einer offiziellen Sammelstelle abgegeben werden. Um diese Sammelsysteme zu finden, wenden Sie sich bitte an Ihre örtlichen Behörden oder den Händler, bei dem das Produkt gekauft wurde. Jeder Haushalt spielt eine wichtige Rolle bei der Rückgewinnung und dem Recycling von Altgeräten. Die richtige Entsorgung Ihrer Altgeräte hilft, potenziell schädliche Umweltauswirkungen und mögliche Gesundheitsgefahren zu verhindern.

Einhaltung der RoHS Richtlinie

Das von Ihnen gekaufte Produkt entspricht der EU RoHS Richtlinie (2011/65/EU). Sie enthält keine schädlichen und verbotenen Materialien, die in der Richtlinie aufgeführt sind.

Verpackungsinformationen

Die Verpackungsmaterialien des Produkts werden in Übereinstimmung mit unseren nationalen Umweltvorschriften aus wiederverwertbaren Materialien hergestellt. Entsorgen Sie das Verpackungsmaterial nicht zusammen mit dem Hausmüll oder anderen Abfällen. Bringen Sie sie zu den von den örtlichen Behörden benannten Sammelstellen für Verpackungsmaterial.

Technische Informationen

Dieses Gerät ist gemäß den geltenden EU Richtlinien geräuschunterdrückt. Dieses Produkt erfüllt die europäischen Richtlinien 2014/53/EU und 2011/65/EU.

Die CE Konformitätserklärung für das Gerät finden Sie in Form einer pdf Datei auf der Grundig Homepage www.grundig.com/downloads/doc.

Ausgangsleistung

RMS 2x2.5 W, 1% THD

Bluetooth

Frequenzbereich 2,402 GHz-2,480GHz

Maximale Sendeleistung <5 dBm

Version 5,0

Betrieb im offenen Bereich: 30m (BT)

DAB/DAB+

Band III; 174.928 MHz-239.200 MHz

Voreingestellte Speicher: 30 Stationen

FM

87.5 MHz-108.0 MHz

Voreingestellte Speicher: 30 Stationen

Wiederaufladbares Lithium-Ionen-Batterie

3.7 V ⎓ 2000 mAh 7.4Wh

Wiedergabe Zeit: 8+ Stunden (50% Wiedergabe Lautstärke)

Ladezeit 3-4 Stunden

Stromversorgung

USB-Buchse Typ C

DC IN 5.0 V ⎓ 1.0 A

AUX IN

3,5 mm Stereobuchse

Frequenzbereich: 80Hz-20kHz

Produktabmessungen/Gewicht

196 mm (W) x 68 mm (D) x 68 mm (H)

Netto Gewicht: 0,53 kg

Zubehör

USB-C Kabel (1)

EN

GRUNDIG BAND SAFETY

Please note the following instructions:

- Before using this product, read and follow all warnings and instructions.
- This product is not intended for use by young children. Young children should be properly supervised.
- This product is intended for household use only and not for commercial or industrial use.
- No naked flame sources, such as lighted candles, should be placed on the product.
- Ventilation should not be impeded by covering ventilation openings with items such as newspapers, table cloths, curtains and the like.
- Make sure the unit is adjusted to a stable position. Damage caused by using this product in an unstable position or by failure to follow any other warning or precaution contained within this user manual will not be covered by warranty.
- Do not place objects filled with liquids, such as vases on or near the product.
- Do not use or store this product in a place where it is subject to direct sunlight, heat, excessive dust or vibration.
- Do not keep or store this product in wet conditions for long period.
- Do not clean this product with water or other liquids.
- Do not block or cover the slots and holes in the product.
- Do not push foreign objects into the slots or holes in the product.
- Do not attempt to open this product yourself. There are no user serviceable parts inside.
- Do not allow children access to plastic bags.

Build-in Rechargeable Battery CAUTION:

- Risk of explosion if the battery is replaced by an incorrect type.
- Disposal of a battery into fire or a hot oven, or mechanically crushing or cutting of a battery, that can result in an explosion.
- Leaving a battery in an extremely high temperature surrounding environment that can result in an explosion or the leakage of flammable liquid or gas.
- A battery subjected to extremely low air pressure that may result in an explosion or the leakage of flammable liquid or gas.

Troubleshooting

If a fault occurs, first check whether you can resolve the problem yourself. You might find this overview useful.

Fault	Possible cause/action
No Function	• If the device has been disrupted by a thunderstorm, a static charge or another external factor, follow this procedure to resolve the problem: Power off this device and power on it again 10 seconds later. • Disconnect the supplied adapter and then plug it in again.
No Sound	• The volume may be set too low or in mute mode. • In Bluetooth mode: Set the volume of the external device to the maximum and then control the volume by using the " (4)" button.
No/Bad Radio Reception	• If necessary, select another location to improve the radio signal. • Adjust the telescopic antenna to optimize the radio reception.
No Bluetooth Connection	• Take care to ensure that all settings have been made correctly on all devices. The Bluetooth function may be deactivated on the external device. (re) activate it, if necessary.

Compliance with the WEEE Directive and Disposing of the Waste Product:

This product complies with EU WEEE Directive (2012/19/EU). This product bears a classification symbol for waste electrical and electronic equipment (WEEE).

This symbol indicates that this product shall not be disposed with other household wastes at the end of its service life. Used device must be returned to offical collection point for recycling of electrical and electronic devices. To find these collection systems please contact to your local authorities or retailer where the product was puchased. Each household performs important role in recovering and recycling of old appliance. Appropriate disposal of used appliance helps prevent potential negative consequences for the environment and human health.

Compliance with RoHS Directive

The product you have purchased complies with EU RoHS Directive (2011/65/EU). It does not contain harmful and prohibited materials specified in the Directive.

Package Information

Packaging materials of the product are manufactured from recyclable materials in accordance with our National Environment Regulations. Do not dispose of the packaging materials together with the domestic or other wastes. Take them to the packaging material collection points designated by the local authorities.

Technical Information

This device is noise-suppressed according to the applicable EU directives. This product fulfils the European directives 2014/53/EU and 2011/65/EU.

You can find the CE declaration of conformity for the device in the form of a pdf file on the Grundig Homepage www.grundig.com/downloads/doc.

Output Power

RMS 2x2.5 W, 1% THD

Bluetooth

Frequency Range 2.402 GHz-2.480GHz

Maximum transmitted power <5 dBm

Version 5.0

Open area operation range: 30m (BT)

DAB/DAB+

Tuning range: Band III; 174.928 MHz-239.200 MHz

Preset memory: 30 stations

FM

Tuning range: 87.5 MHz-108.0 MHz

Preset memory: 30 stations

Rechargeable Li-ion Battery

Build in, 3.7 V ⎓ 2000 mAh 7.4Wh

Playback time: 8+ hours (50% volume)

Charge time 3-4 hours

Power Supply

USB Type-C Socket

DC IN 5.0 V ⎓ 1.0 A

AUX IN

Stereo 3.5 mm Jack

Frequency response: 80Hz-20kHz

Product Dimensions/Weight

196 mm (W) x 68 mm (D) x 68 mm (H)

Net Weight: 0,53 kg

Accessory

USB-C Cable (1)

FR

SÉCURITÉ À BANDE DU GRUNDIG

Veuillez prendre note des instructions suivantes :

- Il faut lire et suivre tous les avertissements et instructions avant d'utiliser ce produit.
- Le présent produit est exclusivement destiné à un usage domestique et non à un usage commercial ou industriel.
- Il ne faut pas placer de sources de flamme nue, comme des bougies allumées, sur le produit.
- Il convient de ne pas entraver la ventilation en recouvrant les ouvertures d'aération avec des articles tels que des journaux, des nappes, des rideaux et autres.
- Il faut s'assurer que l'appareil est réglé dans une position stable. En cas de dommages causés par l'utilisation de ce produit dans une position instable ou par le non-respect de tout autre avertissement ou précaution figurant dans ce manuel d'utilisation, la garantie ne s'applique pas.
- Cet appareil peut être utilisé par des enfants âgés d'au moins 8 ans et par des personnes ayant des capacités physiques, sensorielles ou mentales réduites ou dénuées d'expérience ou de connaissance, s'ils (si elles) sont correctement surveillé(es) ou si des instructions relatives à l'utilisation de l'appareil en toute sécurité leur ont été données et si les risques encourus ont été appréhendés. Les enfants ne doivent pas jouer avec l'appareil. Le nettoyage et l'entretien par l'usager de doivent pas être effectués par des enfants sans surveillance.
- Évitez de placer des objets remplis de liquides, tels que des vases, sur le produit ou à proximité de celui-ci.
- Évitez d'utiliser ou de stocker ce produit dans un endroit où il est soumis à la lumière directe du soleil, à la chaleur, à une poussière excessive ou à des vibrations.
- Évitez de conserver ou de stocker ce produit dans des conditions humides pendant une longue période.
- Évitez de nettoyer ce produit avec de l'eau ou d'autres liquides.
- Il ne faut pas bloquer ou couvrir les fentes et les trous du produit.
- Il ne faut pas pousser d'objets étrangers dans les fentes ou les trous du produit.
- Il ne faut pas essayer d'ouvrir ce produit soi-même. Il ne comporte aucune pièce réparable par l'utilisateur.
- Ne permettez pas aux enfants d'accéder aux sacs en plastique.

Batterie rechargeable intégrée ATTENTION :

- Risque d'explosion si la batterie est remplacée par un type incorrect.
- Il s'agit de l'élimination d'une batterie dans le feu ou dans un four chaud, ou de l'écrasement ou du découpage mécanique d'une batterie, qui peut entraîner une explosion.
- Le fait de laisser une batterie dans un environnement à température extrêmement élevée peut entraîner une explosion ou une fuite de liquide ou de gaz inflammable.
- Il s'agit d'une batterie soumise à une pression d'air extrêmement basse qui peut entraîner une explosion ou une fuite de liquide ou de gaz inflammable.

Dépannage

En cas d'erreur, vérifiez d'abord si vous pouvez résoudre le problème vous-même. Vous pourriez trouver cet aperçu utile.

Défaut	Cause possible/action
Aucune fonction	• Si l'appareil a été perturbé par un orage, une charge statique ou un autre facteur extérieur, suivez cette procédure pour résoudre le problème : Éteignez cet appareil et rallumez-le 10 secondes plus tard. • Débranchez l'adaptateur fourni, puis rebranchez-le.
Pas de son	• Le volume peut être réglé trop bas ou en mode silencieux. • En mode Bluetooth : Réglez le volume de l'appareil externe au maximum et contrôlez ensuite le volume à l'aide du bouton « (4) ».
Réception radio absente/mauvaise	• Si nécessaire, sélectionnez un autre emplacement pour améliorer le signal radio. • Ajustez l'antenne télescopique pour optimiser la réception radio.
Aucune connexion Bluetooth	• Prenez soin de vous assurer que tous les réglages ont été effectués correctement sur tous les appareils. La fonction Bluetooth peut être désactivée sur l'appareil externe. Activez-le (à nouveau), si nécessaire.

Conformité à la directive DEEE et élimination des déchets :

Cet appareil est conforme à la directive DEEE de l'Union européenne (2012/19/EU). Le produit possède un symbole de classification attribué aux déchets d'équipements électriques et électroniques (DEEE).

Ce symbole indique que cet appareil ne doit pas être mis au rebut avec les autres ordures ménagères à la fin de sa durée de vie. Les appareils usagés doivent être retournés au point de collecte officiel pour le recyclage des dispositifs électriques et électroniques. Pour trouver ces systèmes de collecte, veuillez contacter les autorités locales ou le détaillant où le produit a été acheté. Chaque foyer joue un rôle important dans la récupération et le recyclage des vieux appareils. La mise au rebut appropriée des appareils usagés permet de prévenir les conséquences négatives potentielles pour l'environnement et la santé humaine.

Conformité avec la directive RoHS

Votre appareil est conforme à la directive RoHS de l'Union européenne (2011/65/EU). Il ne comporte pas de matériaux dangereux et interdits mentionnés dans la directive.

Informations sur l'emballage

Les matériaux d'emballage de cet appareil sont fabriqués à partir de matériaux recyclables, conformément à nos réglementations nationales en matière d'environnement. Ne mettez pas les matériaux d'emballage au rebut avec les ordures ménagères et d'autres déchets. Déposez-les plutôt aux points de collecte des matériaux d'emballage, désignés par les autorités locales.

Information technique

Cet appareil est insonorisé conformément aux directives européennes applicables. Ce produit est conforme aux directives européennes 2014/53/EU et 2011/65/EU.

Vous trouverez la déclaration CE de conformité du dispositif sous la forme d'un fichier pdf sur la page d'accueil de Grundig www.grundig.com/downloads/doc.

Puissance de sortie

RMS 2 x 2,5 W, 1 % THD

Bluetooth

Gamme de fréquences 2,402 Ghz-2,480 GHz

Puissance d'émission maximale <5 dBm

Version 5.0

Champ d'opération en zone ouverte : 30 m (BT)

DAB / DAB+

Plage de réglage : Band III ; 174,928 Mhz-239,200 MHz

Mémoire préréglée 30 stations

FM

Plage de réglage : 87,5 Mhz-108,0 MHz

Mémoire préréglée 30 stations

Batterie Li-Ion rechargeable

Intégré, 3,7 V ⎓ 2 000 mAh 7,4 Wh

Temps de lecture : 8+ heures (50 % volume)

Temps de charge 3-4 heures

Source d'alimentation

Prise USB Type-C

Entrée CC 5,0 V ⎓ 1,0 A

Entrée Aux

Prise stéréo 3,5 mm

Réponse de fréquence : 80 Hz-20 kHz

Dimensions / poids du produit

196 mm(L) x 68 mm(D) x 68 mm(H)

Poids net : 0,53 kg

Accessoire

Câble USB-C (1)

ES

GRUNDIG BAND SEGURIDAD

Por favor, preste atención en las siguientes instrucciones.

- Antes de utilizar este producto, lea y siga todas las advertencias e instrucciones.
- Este producto no está destinado a ser utilizado por niños. Los niños pequeños deben ser supervisados adecuadamente.
- Este producto está destinado a uso doméstico solamente y no es apto para uso industrial.
- No se deben colocar sobre el producto llamas vivas, como velas encendidas.
- La ventilación no debe impedirse cubriendo los orificios de ventilación con artículos como periódicos, manteles, cortinas y similares.
- Asegúrese de que la unidad se encuentra colocada en una posición estable. La garantía no cubrirá los daños causados por el uso de este producto en una posición inestable o por el incumplimiento de cualquier otra advertencia o precaución incluida en este manual del usuario.
- No coloque objetos llenos de líquidos, como jarrones, sobre o cerca del producto.
- Este producto no se debe utilizar ni almacenar en un lugar donde pueda estar expuesto a la luz solar directa, al calor, al polvo excesivo o a la vibración.
- No guarde o almacene este producto en condiciones húmedas durante un período prolongado.
- No limpie este producto con agua u otros líquidos.
- No bloquee ni cubra las ranuras y agujeros del producto.
- No inserte objetos extraños en las ranuras o agujeros del producto.
- No intente abrir este producto usted mismo. Dentro no hay piezas de repuesto.
- No permita que los niños tengan acceso a las bolsas de plástico.

Batería Recargable Incorporada PRECAUCIÓN:

- Existe riesgo de explosión en caso de que la batería sea sustituida por un tipo incorrecto.
- Eliminar las baterías en el fuego o en un horno caliente, aplastarlas mecánicamente o cortar las baterías puede causar en una explosión.
- Dejar las baterías en un entorno de temperatura extremadamente alta puede provocar una explosión o una fuga de líquido o gas inflamable.
- Una batería expuesta a una presión de aire extremadamente baja puede resultar en una explosión o en la fuga de líquido o gas inflamable.

Solución de problemas

Si se produce una avería, primero compruebe si puede resolver el problema usted mismo. Puede que esta sección le resulte útil.

Avería	Posible causa/acción
No funciona	• Si el dispositivo se apagó por una tormenta eléctrica, una carga estática u otro factor externo, siga este procedimiento para resolver el problema: Apague este dispositivo y vuelva a encenderlo 10 segundos después. • Desconecte el adaptador suministrado y vuelva a conectarlo.
Sin sonido	• El volumen puede estar demasiado bajo o en modo silencioso. • En el modo Bluetooth: Ponga el volumen del dispositivo externo al máximo y luego regule el volumen con el botón " (4)".
No/Mala recepción de radio	• Si es necesario, seleccione otro lugar para mejorar la señal de radio. • Mueva la antena telescópica para mejorar la recepción de radio.
No hay conexión Bluetooth	• Asegúrese de que todos los ajustes se han realizado correctamente en todos los dispositivos. La función Bluetooth puede desactivarse en el dispositivo externo. (re) activar, si es necesario.

Cumplimiento de la Directiva RAEE y eliminación del producto de desecho:

Este aparato cumple con la Directiva WEEE (RAEE) de la UE (2012/19/EU). Este producto lleva un símbolo de clasificación de residuos de aparatos eléctricos y electrónicos (RAEE).

Este símbolo indica que este producto no debe desecharse con otra basura doméstica al final de su vida útil. El dispositivo usado debe ser devuelto al punto de recogida oficial para el reciclaje de los dispositivos eléctricos y electrónicos. Para encontrar estos sistemas de recogida, por favor, póngase en contacto con las autoridades locales o con el distribuidor donde se compró el producto. Cada hogar desempeña un papel importante en la recuperación y reciclaje de electrodomésticos usados. La eliminación adecuada de los electrodomésticos usados ayuda a prevenir posibles consecuencias negativas para el medio ambiente y la salud humana.

Cumplimiento de la directiva RoHS

El producto que ha adquirido es conforme con la directiva de la UE sobre la restricción de sustancias peligrosas (RoHS) (2011/65/EU). No contiene ninguno de los materiales nocivos o prohibidos especificados en la directiva.

Información sobre el paquete

Los materiales de embalaje del producto se fabrican con materiales reciclables de acuerdo con nuestras regulaciones ambientales nacionales. No elimine los materiales de embalaje junto con los desechos domésticos o de otro tipo. Llévelos a los puntos de recolección de material de embalaje designados por las autoridades locales.

Información Técnica

Este dispositivo tiene supresión de ruido de acuerdo con las Directivas de la UE aplicables. Este producto cumple con las directivas europeas 2014/53/EU y 2011/65/EU.

Puede encontrar la declaración de conformidad CE para el dispositivo en forma de archivo pdf en la página principal de Grundig www.grundig.com/downloads/doc.

Potencia de Salida

RMS 2x2.5 W, 1% THD

Bluetooth

Gama de frecuencias 2.402 GHz-2.480GHz

Potencia máxima transmitida <5 dBm

Versión 5.0

Rango de operación en área abierta 30m (BT)

DAB/DAB+

Rango de sintonización: Banda III; 174.928 MHz-239.200 MHz

Memoria presintonizada: 30 estaciones

FM

Rango de sintonización: 87,5 MHz-108,0 MHz

Memoria presintonizada: 30 estaciones

Batería Recargable de Li-ion

Incorporado, 3.7 V ⎓ 2000 mAh 7.4Wh

Tiempo de reproducción: 8+ horas (50% volumen)

Tiempo de carga de 3-4 horas

Suministro Eléctrico

Enchufe USB tipo C

DC IN 5.0 V ⎓ 1.0 A

AUX IN

Conector Estéreo de 3.5 mm.

Respuesta de frecuencia: 80Hz-20kHz

Dimensiones del Producto/Peso

196 mm (An) x 68 mm (Pr) x 68 mm (Al)

Peso neto: 0,53 kg

Accesorio

USB-C Cable (1)

PL

INSTRUKCJA BEZPIECZEŃSTWA – GRUNDIG BAND

Postępuj zgodnie z instrukcją:

- Przed użyciem należy przeczytać wszystkie ostrzeżenia i instrukcje, a następnie postępować zgodnie z nimi.
- Produkt nie jest przeznaczony dla dzieci. Małe dzieci nie powinny zbliżać się do urządzenia.
- Niniejsze urządzenie jest przeznaczone do użytku domowego, nie nadaje się do użytku komercyjnego lub przemysłowego.
- Na urządzeniu nie należy kłaść źródeł otwartego ognia, takich jak zapalone świece.
- Nie należy utrudniać wentylacji, zakrywając otwory wentylacyjne przedmiotami, takimi jak gazety, obrusy, zasłony itp.
- Należy upewnić się czy urządzenie stoi równo. Uszkodzenia spowodowane użytkowaniem tego produktu w niestabilnej pozycji lub nieprzestrzeganiem innych ostrzeżeń lub środków ostrożności zawartych w niniejszej instrukcji obsługi spowoduje, że nie będzie ono objęte gwarancją.
- Nie umieszczać żadnych obiektów wypełnionych cieczą, np. waz, na produkcie lub w jego pobliżu.
- Nie należy używać ani przechowywać produktu w miejscu narażonym na bezpośrednie działanie promieni słonecznych, ciepła, nadmiernego pyłu lub wibracji.
- Nie należy przechowywać lub magazynować tego produktu przez dłuższy czas w wilgotnych warunkach.
- Nie należy czyścić tego produktu wodą lub innymi cieczami.
- Nie należy blokować ani zakrywać szczelin i otworów znajdujących się w produkcie
- Nie należy wkładać ciał obcych do szczelin lub otworów znajdujących się w produkcie.
- Nie wolno otwierać produktu samodzielnie. Wewnątrz nie ma części, które mogłyby być naprawiane samodzielnie.
- Trzymać dzieci z dala od plastikowych toreb.

Wbudowany akumulator OSTRZEŻENIE:

- Ryzyko wybuchu w przypadku wymiany akumulatora na nieprawidłowy typ.
- Wrzucenie akumulatora do ognia lub gorącego piekarnika albo mechaniczne zmiażdżenie lub przecięcie akumulatora, może spowodować wybuch.
- Pozostawienie akumulatora w pobliżu bardzo wysokiej temperatury, może spowodować wybuch lub wyciek łatwopalnej cieczy lub gazu.
- Akumulator poddany ekstremalnie niskiemu ciśnieniu powietrza, może spowodować wybuch lub wyciek łatwopalnej cieczy lub gazu..

Rozwiązywanie problemów

Jeśli dojdzie do usterki, najpierw należy sprawdzić, czy można rozwiązać problem samodzielnie. Poniższy przegląd może okazać się pomocny.

Problem	Możliwa przyczyna
Brak działania	• Jeśli urządzenie zostało zakłócone przez burzę, wyładowania elektrostatyczne lub inny czynnik zewnętrzny, wykonaj poniższe kroki, aby rozwiązać problem: Odłączyć urządzenie od zasilania i włączyć je ponownie po 10 sekundach. • Odłącz zasilacz sieciowy, a następnie podłącz go ponownie.
Brak dźwięku	• Głośność może być ustawiona zbyt nisko lub znajdować się w trybie wyciszenia. • W trybie Bluetooth: Ustaw głośność urządzenia zewnętrznego na maksimum, a następnie kontroluj głośność za pomocą przycisku „ (4)".
Brak odbioru/słaby sygnał radiowy	• W razie potrzeby wybierz inną lokalizację, aby poprawić sygnał radiowy. • Ustaw antenę teleskopową, aby zoptymalizować odbiór radia.
Brak połączenia Bluetooth	• Upewnij się, że wszystkie ustawienia zostały poprawnie wykonane na wszystkich urządzeniach. Funkcję Bluetooth można wyłączyć na urządzeniu zewnętrznym. W razie potrzeby aktywować (aktywować ponownie) funkcję.

Zgodność z dyrektywą WEEE i usuwanie odpadów

Niniejszy wyrób jest zgodny z dyrektywą Parlamentu Europejskiego i Rady (2012/19/EU). Wyrób ten oznaczony jest symbolem klasyfikacji zużytych urządzeń elektrycznych i elektronicznych (WEEE).

Ten symbol oznacza, że sprzęt nie może być umieszczany łącznie z innymi odpadami gospodarstwa domowego po okresie jego użytkowania. Zużyte urządzenie należy oddać do specjalnego punktu zbiórki zużytego sprzętu elektrycznego i elektronicznego w celu utylizacji. Aby uzyskać informacje o punktach zbiórki w swojej okolicy należy skontaktować się z lokalnymi władzami lub punktem sprzedaży tego produktu. Gospodarstwo domowe spełnia ważną rolę w przyczynianiu się do ponownego użycia i odzysku zużytego sprzętu. Odpowiednie postępowanie ze zużytym sprzętem zapobiega potencjalnym negatywnym konsekwencjom dla środowiska naturalnego i ludzkiego zdrowia.

Zgodność z dyrektywą RoHS

Niniejszy wyrób jest zgodny z dyrektywą Parlamentu Europejskiego i Rady RoHS (Ograniczenie użycia substancji niebezpiecznych) (2011/65/EU). Nie zawiera szkodliwych i zakazanych materiałów, podanych w tej dyrektywie .

Informacje o opakowaniu

Opakowanie produktu zostało wytworzone z materiałów nadających się do recyklingu zgodnie z naszymi krajowymi przepisami dotyczącymi ochrony środowiska. Nie wyrzucaj opakowania razem z odpadami domowymi lub innymi odpadami. Oddaj je do punktów zbiórki materiałów opakowaniowych wyznaczonych przez lokalne władze.

Specyfikacja

Urządzenie jest wyciszone zgodnie z obowiązującymi dyrektywami UE. Produkt spełnia europejskie dyrektywy 2014/53/EU i 2011/65/EU.

Deklarację zgodności CE urządzenia można znaleźć w formie pliku pdf na stronie głównej Grundig www.grundig.com/downloads/doc.

Moc wyjściowa

RMS 2x2,5 W, 1% THD

Bluetooth

Zakres częstotliwości 2.402 GHz-2.480GHz

Maksymalna moc <5 dBm

Wersja 5.0

Zasięg działania na otwartym terenie 30 m (BT)

DAB/DAB+

Zakres strojenia: Pasmo III; 174,928 MHz – 239,200 MHz

Pamięć fabryczna: 30 stacji

FM

Zakres strojenia: 87,5 MHz-108,0 MHz

Pamięć fabryczna: 30 stacji

Akumulator litowo-jonowy

Wbudowany, 3,7 V ⎓ 2000 mAh, 7,4 Wh

Czas odtwarzania: 8+ godzin (50% głośności)

Czas ładowania 3-4 godzin

Zasilanie

Gniazdo USB Type-C

Gniazdo DC IN 5,0 V ⎓ 1,0 A

Gniazdo AUX IN

Gniazdo JACK 3.5 mm stereo

Pasmo przenoszenia: 80Hz-20kHz

Wymiary/waga produktu

196 mm (szer.) x 68 mm (gł.) x 68 mm (wys.)

Waga netto: 0,53 kg

Akcesoria

Kabel USB Typ C (1)

TR

GRUNDIG BAND GÜVENLİK BİLGİLERİ

Lütfen aşağıdaki talimatlara uyun:

- Bu ürünü kullanmadan önce, tüm uyarı ve talimatları okuyun ve bunlara uyun.
- Bu ürün küçük çocukların kullanması için tasarlanmamıştır. Küçük çocuklar uygun şekilde gözetim altında tutulmalıdır.
- Bu ürün sadece evde kullanılmak üzere tasarlanmıştır, ticari veya endüstriyel kullanım için tasarlanmamıştır.
- Yanan mum gibi çıplak alev kaynakları ürünün üzerine konmamalıdır.
- Havalandırma açıklıklarını örneğin gazete, masa örtüsü, perde vs. gibi nesneler ile kapatarak havalandırma engellenmemelidir.
- Ürünün dengeli bir konumda yerleştirildiğinden emin olun. Bu ürünün dengesiz bir konumda kullanılmasından veya bu kullanma kılavuzunda yer alan başka bir uyarı veya önleme uyulmamasından kaynaklanan hasarlar garanti kapsamına alınmayacaktır.

- Vazo gibi su dolu eşyaları cihazın üzerine veya yakınına koymayın.
- Bu ürünü doğrudan güneş ışığı, ısı, aşırı toz veya titreşime maruz kalacağı bir yerde kullanmayın.
- Bu ürünü uzun süre nemli koşullarda tutmayın veya saklamayın.
- Bu ürünü su veya diğer sıvılarla temizlemeyin.
- Ürünün yuvalarını veya deliklerini tıkamayın veya üzerlerini kapatmayın.
- Ürünün yuvalarına veya deliklerine yabancı nesneler sokmayın.
- Bu ürünün içini kendiniz açmaya çalışmayın. İçinde kullanıcı tarafından tamir edilebilecek parçalar yoktur.
- Çocukların plastik poşetlere erişmesine izin vermeyin.

Dahili Şarj Edilebilir Batarya DİKKAT:

- Eğer yanlış tipte bir batarya takılırsa patlama riski vardır.
- Bataryanın ateşe veya sıcak bir fırına atılması veya bataryanın mekanik olarak ezilmesi veya kesilmesi bir patlamaya neden olabilir.
- Bataryanın son derece yüksek sıcaklıkta bir ortamda bırakılması bir patlamaya veya yanıcı sıvı veya gazların sızmasına neden olabilir.
- Son derece düşük basınca maruz bırakılan bir batarya bir patlamaya veya yanıcı sıvı veya gazların sızmasına neden olabilir.

Sorun Giderme

Bir arıza olması durumunda, önce sorunu kendiniz çözüp çözemediğinizi kontrol edin. Burada verilen genel bilgileri faydalı bulabilirsiniz.

Arıza	Olası neden/eylem
Çalışmıyor	• Cihaz bir yıldırımdan, bir statik yükten veya başka bir dış etkenden etkilenmişse, sorunu çözmek için aşağıdaki prosedürü izleyin: Cihazı kapatın ve 10 saniye sonra yeniden açın. • Birlikte verilen adaptörü ayırın ve ardından yeniden bağlayın.
Ses yok	• Ses seviyesi çok düşük olabilir veya sesi tamamen kısılmış olabilir. • Bluetooth modunda: Harici cihazın ses seviyesini maksimum seviyeye getirin, ardından "(4)" düğmesini kullanarak ses seviyesini kontrol edin.
Radyo Çekmiyor/Kötü Çekiyor	• Gerekirse, radyo sinyalini iyileştirmek için başka bir yere taşıyın. • Radyo alımını en uygun hale getirmek için teleskopik anteni ayarlayın.
Bluetooth Bağlantısı Yok	• Tüm cihazlarda tüm ayarların doğru şekilde yapılmasına dikkat edin. Harici cihazda Bluetooth işlevi devreden çıkarılmış olabilir. Gerekirse, (yeniden) etkinleştirin.

AEEE Yönergesine Uyum ve Atık Ürünlerin Bertaraf Edilmesi:

Bu ürün AB AEEE Yönergesine (2012/19/EU) uygundur. Bu ürün, atık elektrikli ve elektronik ekipman (AEEE) için bir sınıflandırma sembolü taşır.

Bu sembol, bu ürünün hizmet ömrünün sonunda diğer ev atıkları ile birlikte atılmaması gerektiğini gösterir. Kullanılmış cihaz elektriksel ve elektronik cihazların geri dönüşümü için resmi bir toplama noktasına iade edilmelidir. Bu toplama sistemlerini öğrenmek için, lütfen yerel yetkililerle veya ürünün satın alındığı perakendeci ile iletişime geçin. Her bir ev, eski cihazların geri kazanılması ve geri dönüşümünde önemli bir rol üstlenir. Kullanılmış cihazınız uygun bir şekilde bertaraf edilmesi, çevreye ve insan sağlığına verebileceği potansiyel negatif etkilerin engellenmesine yardımcı olacaktır.

RoHS Yönergesine Uyum

Satın almış olduğunuz ürün AB RoHS Yönergesine (2011/65/EU) uygundur. Yönergede belirtilen zararlı ve yasak malzemeleri içermez.

Ambalaj Bilgileri

Ürünün ambalaj malzemeleri Ulusal Çevre Düzenlemelerimize uygun şekilde geri dönüştürülebilir malzemelerden üretilmiştir. Ambalaj malzemelerini evsel veya diğer atıklarla birlikte bertaraf etmeyin. Yerel yetkililer tarafından belirlenen ambalaj malzemesi toplama noktalarına teslim edin.

Teknik Bilgiler

Bu cihazın yaydığı parazitlenme geçerli AB yönergelerine göre azaltılmıştır. Bu ürün 2014/53/EU ve 2011/65/EU Avrupa Yönergeleri ile uyumludur.

Cihazın CE uyumluluk beyanını PDF dosyası halinde Grundig Anaysayfasındaki www.grundig.com/downloads/doc adresinde bulabilirsiniz.

Çıkış Gücü

RMS 2x2,5 W, %1 THD

Bluetooth

Frekans Aralığı GHz 2.402 GHz-2.480GHz

Maksimum iletim gücü <5 dBm

Sürüm 5.0

Açık alanda çalışma aralığı: 30m (BT)

DAB/DAB+

Ayar aralığı: Bant III; 174,928 MHz-239,200 MHz

Ön ayar belleği: 30 kanal

FM

Ayar aralığı: 87,5 MHz-108,0 MHz

Ön ayar belleği: 30 kanal

Şarj Edilebilir Li-iyon Batarya

Dahili, 3,7 V ⎓ 2000 mAh, 7,4Wh

Çalma süresi: 8+ saat (%50 ses seviyesinde)

Şarj süresi 3-4 saat

Enerji Beslemesi

USB Tip C Soket

DC GİRİŞİ 5,0 V ⎓ 1,0 A

AUX GİRİŞİ

Stereo 3,5 mm Kulaklık Girişi

Frekans tepkisi: 80Hz-20kHz

Ürün Boyutları/Ağırlık

196 mm (G) x 68 mm (D) x 68 mm (Y)

Net Ağırlık: 0,53 kg

Aksesuar

USB-C Kablosu (1)

Müşteri Hizmetleri

Müşteri Memnuniyeti Politikası

- Müşterilerimizin istek ve önerilerini her kanaldan karşılamaktan mutluluk duyarız.

Kanallarımız:

- **Çağrı Merkezimiz:**
  444 0 888
  (Sabit telefonlardan veya cep telefonlarından alan kodu çevirmeden arayın")
- **Diğer Numaramız**
  0216 585 8 888
  - Çağrı Merkezimiz haftanın 7 günü 24 saat hizmet vermektedir.
  - Çağrı Merkezimiz ile yaptığınız görüşmeler iletişim hizmeti aldığınız operatör firma tarafından sizin için tanımlanan tarifeye göre ücretlendirilir.
  - Sabit veya cep telefonlarınızdan alan kodu tuşlamadan çağrı merkezi numaramızı arayarak ürününüz ile ilgili arzu ettiğiniz hizmeti talep edebilirsiniz.
- **Whatsapp Numaramız:**
  0 544 444 0 888
- **Faks Numaramız:**
  0216-423-2353
- **Web Adresimiz:**
  - www.grundig.com.tr
- **e-posta Adresimiz:**
  - musteri.hizmetleri@grundig.com
- **Sosyal Medya Hesaplarımız:**
  - https://www.instagram.com/grundigturkiye/
  - https://www.facebook.com/grundig.tr/
  - https://www.youtube.com/user/TurkiyeGrundig
- **Posta Adresimiz:**
  - Arçelik A.Ş. Karaağaç Caddesi No:2-6, 34445, Sütlüce / İSTANBUL
- **Bayilerimiz,**
  - https://www.grundig.com.tr/yetkili-satici/

- Müşterilerimizden iletilen istek ve önerilerin Grundig'e ulaştığı bilgisini, müşteri profili ayrımı yapılmaksızın kendilerine 24 saat içinde veririz.
- Müşteri Hizmetleri sürecimiz:
  Müşterilerimizin istek ve önerilerini;
  - **İzlenebilir, raporlanabilir, şeffaf ve güvenli tek bir bilgi havuzunda toplarız.**
  - **Yasal düzenlemelere uygun, objektif, adil ve gizlilik içinde ele alır ve değerlendiririz.**
  - **Bu geri bildirimleri süreçlerimizin daha mükemmel hale getirilmesinde kullanırız.**
- Grundig olarak, mükemmel müşteri deneyimini yaşatmayı ana ilke olarak kabul eder, müşteri odaklı bir yaklaşım benimseriz.
- Bütün süreçlerimizi yönetim sistemi ile entegre ederek birbirini kontrol eden bir yapı geliştirilmesini sağlarız.
  Yönetim hedeflerini de bu sistem üzerinden besleriz.

Aşağıdaki önerilere uymanızı rica ederiz.

- Ürününüzü aldığınızda Garanti belgesini Yetkili Satıcınıza onaylattırınız.
- Ürününüzü kullanma kılavuzu esaslarına göre kullanınız.
- Ürününüz ile ilgili hizmet talebiniz olduğunda yukarıdaki telefon numaralarından Çağrı Merkezimize başvurunuz.
- Hizmet için gelen teknisyene "teknisyen kimlik kartı"nı sorunuz.
- İşiniz bittiğinde Yetkili servis teknisyeninden "Hizmet Fişi" istemeyi unutmayınız. alacağınız "Hizmet Fişi" , ilerde ürününüzde meydana gelebilecek herhangi bir sorunda size yarar sağlayacaktır.
- Ürünün kullanım ömrü: 7 yıldır. (Ürünün fonksiyonunu yerine getirebilmesi için gerekli yedek parça bulundurma süresi)

Hizmet talebinin değerlendirilmesi

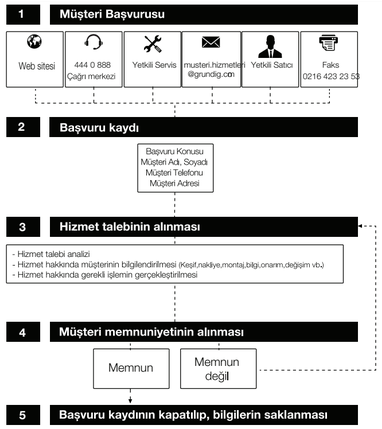

GRUNDIG

Garanti Konusunda Dikkat Edilmesi Gereken Hususlar

Bu kılavuzu okumadan ürününüzü çalıştırmayınız.

Ürününüz ile ilgili garanti şartları, kullanım ve sorun giderme yöntemleri kılavuzda yer almaktadır.

Uygun Kullanım ve Garanti ile İlgili Dikkat Edilmesi Gereken Hususlar;

Aşağıda belirtilen sorunların giderilmesi ücret karşılığında yapılır. Bu durumlar için garanti şartları uygulanmaz;

1) Kullanım hatalarından kaynaklanan hasar ve arızalar,

2) Malın tüketiciye tesliminden sonraki yükleme, boşaltma, taşıma vb. sırasında oluşan hasar ve arızalar,

3) Malın kullanıldığı yerin elektrik (priz, gerilim, topraklama vb.), su (su basıncı, musluk vb.), doğalgaz, telefon, internet vb. sebekesi ve/veya altyapısı (gider, zemin, ortam vb.) kaynaklı meydana gelen hasar ve arızalar,

4) Doğa olayları ve yangın, su baskını vb. kaynaklı meydana gelen hasar ve arızalar,

5) Malın tanıtma ve kullanma kılavuzlarında yer alan hususlara aykırı kullanılmasından kaynaklanan hasar ve arızalar,

6) Malın, 6502 sayılı Tüketicinin Korunması Hakkındaki Kanununda tarif edilen şekil ile ticari veya mesleki amaçlarla kullanım durumunda ortaya çıkan hasar ve arızalar,

7) Mala yetkisiz kişiler tarafından bakım, onarım veya başka bir nedenle müdahale edilmesi

Durumlarında mala verilmiş garanti sona erecektir.

Garanti uygulaması sırasında değiştirilen malın garanti süresi, satın alınan malın kalan garanti süresi ile sınırlıdır.

Bu ürün Arçelik A.Ş. adına Betrue Technology Co., Ltd., Room D07, 5/F, King Yip Factory Building, 59 King Yip Street, Kwun Tong, Kowloon, Hong Kong tarafından üretilmiştir.

Menşei: P.R.C

GARANTİ BELGESİ

1)Garanti süresi, malın teslim tarihinden itibaren başlar ve 2 yıldır.
2)Malın tanıtma ve kullanma kılavuzunda gösterildiği şekilde kullanılması ve Arçelik A.Ş.'nin yetkili kıldığı servis çalışanları dışındaki şahıslar tarafından bakım, onarım veya başka bir nedenle müdahale edilmemiş olması şartıyla, malın bütün parçaları dahil olmak üzere tamamını; malzeme, işçilik ve üretim hatalarına karşı malın teslim tarihinden itibaren yukarıda belirtilen süre kadar garanti eder.
3)Malın ayıplı olduğunun anlaşılması durumunda tüketici, 6502 sayılı Tüketicinin Korunması Hakkında Kanunun 11 inci maddesinde yer alan;
a-Sözleşmeden dönme,
b-Satış bedelinden indirim isteme,
c-Ücretsiz onarılmasını isteme,
ç-Satılanın ayıpsız bir misli ile değiştirilmesini isteme, haklarından birini kullanabilir.
4)Tüketicinin bu haklardan ücretsiz onarım hakkını seçmesi durumunda satıcı; işçilik masrafı, değiştirilen parça bedeli ya da başka herhangi bir ad altında hiçbir ücret talep etmeksizin malın onarımını yapmak veya yaptırmakla yükümlüdür. Tüketici ücretsiz onarım hakkını üretici veya ithalatçıya karşı da kullanabilir. Satıcı, üretici ve ithalatçı tüketicinin bu hakkını kullanmasından mütesellisilen sorumludur.
5)Tüketicinin, ücretsiz onarım hakkını kullanması halinde malın;
-Garanti süresi içinde tekrar arızalanması,
-Tamiri için gereken azami sürenin aşılması,
-Tamirinin mümkün olmadığının, yetkili servis istasyonu, satıcı, üretici yada ithalatçı tarafından bir raporla belirlenmesi durumlarında;
tüketici malın bedel iadesini, ayıp oranında bedel indirimini veya imkân varsa malın ayıpsız misli ile değiştirilmesini satıcıdan talep edebilir.
Satıcı, tüketicinin talebini reddedemez. Bu talebin yerine getirilmemesi durumunda satıcı, üretici ile ithalatçı müştereken sorumludur.
6)Malın tamir süresi 20 iş gününü geçemez. Bu süre garanti süresi içinde mala ilişkin arızanın yetkili servis istasyonuna veya satıcıya bildirimi tarihinde, garanti süresi dışında ise malın yetkili servis istasyonuna teslim tarihinden itibaren başlar. Malın arızasının 10 iş günü içerisinde giderilmemesi halinde, üretici veya ithalatçı; malın tamiri tamamlanıncaya kadar, benzer özelliklere sahip başka bir malı tüketicinin kullanımına tahsis etmek zorundadır. Malın garanti süresi içerisinde arızalanması durumunda, tamirde geçen süre garanti süresine eklenebilir.
7)Malın kullanma kılavuzunda yer alan hususlara aykırı kullanılmasından kaynaklanan arızalar garanti kapsamı dışındadır.
8)Tüketici, garantiden doğan haklarının kullanılması ile ilgili olarak çıkabilecek uyuşmazlıklarda yerleşim yerinin bulunduğu veya tüketici işleminin yapıldığı yerdeki Tüketici Hakem Heyetine veya Tüketici mahkemesine başvurulabilir.
9)Satıcı tarafından bu Garanti Belgesinin verilmemesi durumunda, tüketici Ticaret Bakanlığı Tüketicinin Korunması ve Piyasa Gözetimi Genel Müdürlüğüne başvurabilir.

Üretici veya İthalatçı Firmanın:
Unvanı: Arçelik A.Ş.
Adresi: Arçelik A.Ş. Karaağaç Caddesi No:2-6, 34445, Sütlüce / İSTANBUL
Telefonu: (0-216) 585 8 888
Faks: (0-216) 423 23 53
web adresi: www.grundig.com.tr

Malın
Markası: Grundig
Cinsi: Bluetooth Speaker
Modeli: Band
Seri No:
Garanti Süresi: 2 YIL
Azami Tamir Süresi: 20 iş günü

YETKİLİ MÜŞTERİ
Arçelik A.Ş.
YETKİLİ MÜŞTERİ TEMS.

Satıcı Firmanın:
Unvanı:
Adresi:
Telefonu:
Faks:
e-posta:
Bu bölümü, ürünü aldığınız Yetkili Satıcı imzalayacak ve kaşeleyecektir.

Fatura Tarih ve Sayısı:
Teslim Tarihi ve Yeri:
Yetkilinin İmzası:
Firmanın Kaşesi:

GRUNDIG

Grundig Intermedia GmbH
Thomas-Edison-Platz 3
D-63263 Neu-Isenburg

www.grundig.com