ecomed® by medisana

FR Mode d'emploi
Pistolet de massage MG-50E

Appareil et éléments de commande

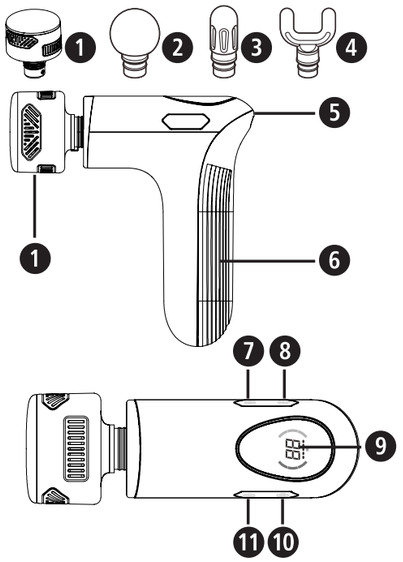

Légende des symboles

IMPORTANT
Le non-respect de ces instructions peut entraîner des blessures graves ou risque d'endommager l'appareil.

AVERTISSEMENT
Ces avertissements doivent être respectés pour éviter d'éventuelles blessures à l'utilisateur.

ATTENTION
Ces avertissements doivent être respectés pour éviter d'éventuels dommages à l'appareil.

REMARQUE
Ces instructions vous procurent des informations supplémentaires utiles sur l'installation ou le fonctionnement.

Utilisez l'appareil de massage uniquement dans des locaux fermés !

N'utilisez pas l'appareil de massage dans des pièces humides (par ex. en prenant un bain ou une douche).

LOT Numéro de LOT

Fabricant

Symboles/codes de recyclage : Ils servent à donner des informations sur le matériau et son utilisation appropriée ainsi que sur son recyclage.

AVERTISSEMENT
Veillez à ce que les films d'emballage ne tombent pas entre les mains des enfants ! Il y a risque d'étouffement !

FR Consignes de sécurité

Lisez attentivement le mode d'emploi, en particulier les consignes de sécurité, avant d'utiliser l'appareil et conservez ce mode d'emploi pour une utilisation ultérieure. Si vous confiez l'appareil à un tiers, veuillez impérativement joindre ce mode d'emploi.

- Utilisez l'appareil uniquement conformément à l'usage prévu dans le mode d'emploi. Le droit à la garantie expire en cas d'utilisation non conforme.
- L'appareil n'est pas destiné à des fins commerciales ni au secteur médical.

Concernant l'alimentation électrique
- Ne chargez la batterie de l'appareil qu'avec le câble de chargement USB fourni. Ne laissez jamais l'appareil sans surveillance lorsqu'il est branché sur le secteur (pour le chargement) ou en fonctionnement.
- Ne chargez jamais l'appareil dans un environnement inflammable (par ex. objets combustibles, essence, gaz inflammables, peinture, etc.)
- Lors du chargement, branchez uniquement l'appareil de manière à ce que le câble et la fiche de raccordement au réseau électrique soient librement accessibles.
- Les batteries intégrées ne peuvent être remplacées ou retirées par l'utilisateur final. Si vous rencontrez des problèmes d'alimentation électrique, contactez le service client.
- Cet appareil ne doit être alimenté qu'avec une basse tension de protection (SELV) conformément au marquage sur l'appareil.
- Pour déconnecter l'appareil du secteur, retirez toujours la fiche de la prise de courant. Ne tirez pas sur le câble !

Cas particuliers
- Si vous avez des soucis de santé, consultez votre médecin avant d'utiliser l'appareil.
- Vous ne devez pas utiliser l'appareil si vous souffrez d'une ou plusieurs maladies ou affections suivantes : troubles de la circulation sanguine, varices, anévrismes, plaies ouvertes, maladies cardiaques, contusions, crevasses, cancers, phlébites ou thrombose.
- N'utilisez pas l'appareil si vous êtes enceinte. Des précautions particulières sont nécessaires lorsque l'appareil est utilisé sur, par ou à proximité d'enfants, de personnes malades ou dépendantes.
- Consultez toujours votre médecin avant d'utiliser l'appareil si vous prenez des anticoagulants, si vous portez un stimulateur cardiaque ou un défibrillateur ou si vous avez subi une opération interne, afin d'évaluer les risques éventuels liés à l'utilisation de l'appareil.
- Si vous ressentez des douleurs ou une sensation désagréable lors du massage, interrompez l'utilisation et consultez votre médecin.
- En cas de douleurs inexpliquées, si vous êtes sous traitement médical et/ou si vous utilisez des dispositifs médicaux, consultez votre médecin avant de vous servir de l'appareil de massage.
- N'utilisez pas cet appareil dans le but de compléter ou de remplacer des traitements médicaux. Cela pourrait aggraver les symptômes et les douleurs chroniques.
- Tenir l'appareil hors de portée des enfants de moins de 16 ans.
- Cet appareil peut être utilisé par des enfants à partir de 8 ans, ainsi que par des personnes manquant d'expérience et de connaissances ou dont les capacités physiques, sensorielles ou mentales sont réduites, à condition qu'elles soient placées sous surveillance ou qu'elles sachent comment utiliser l'appareil en toute sécurité et qu'elles comprennent les dangers résultant de cette utilisation.
- Les enfants ne doivent pas jouer avec l'appareil.

Avant d'utiliser l'appareil
- Vérifiez soigneusement l'état de l'appareil de massage avant chaque utilisation. Un appareil défectueux ne doit pas être mis en fonctionnement.
- N'utilisez pas l'appareil en cas de dommages visibles, s'il ne fonctionne pas correctement, s'il est tombé ou s'il est humide. Pour écarter tout risque, envoyez l'appareil au service après-vente pour réparation.

Pendant l'utilisation de l'appareil
- N'utilisez pas l'appareil lorsque vous dormez ou que vous êtes allongé(e) sur votre lit.
- N'utilisez pas l'appareil avant de vous endormir. Le massage exerce un effet stimulant.
- N'utilisez jamais l'appareil lorsque vous conduisez un véhicule ou manœuvrez une machine.
- Une utilisation trop longue / trop répétée peut entraîner une surchauffe. Laissez toujours refroidir l'appareil avant de le réutiliser.
- Ne placez ou n'utilisez jamais l'appareil directement à côté d'un radiateur électrique ou d'une autre source de chaleur.
- N'utilisez pas l'appareil sur des parties sensibles du corps, comme la tête, le visage, la colonne vertébrale, le tibia, le dos des pieds ou des mains, etc.
- Pour éviter toute lésion cutanée, cet appareil ne doit pas masser directement la surface de la peau. La zone de massage doit être recouverte de vêtements propres et secs ou d'une serviette propre et sèche. Le mouvement doit être effectué en exerçant une légère pression. La durée de massage au même endroit ne doit pas excéder 60 secondes.
- Évitez tout contact de l'appareil avec des objets pointus ou tranchants.
- Ne couvrez pas l'appareil lorsqu'il est allumé. N'utilisez en aucun cas l'appareil sous des couvertures ou des oreillers. Il existe un risque d'incendie, de choc électrique et de blessure.
- **Assurez-vous que vos doigts ou toute autre partie de votre corps ne se trouvent jamais entre le support des têtes de massage et les têtes de massage, ni directement sur la tête de massage lors de sa mise en marche. Risque de blessure !**
- Ne plongez pas l'appareil dans l'eau ou dans d'autres liquides.
- Si toutefois un liquide pénètre dans l'appareil, éteignez-le immédiatement et débranchez l'alimentation électrique si celle-ci était connectée. Attendez que l'appareil soit entièrement sec.
- Éteignez toujours l'appareil après utilisation.
- N'obstruez jamais les fentes d'aération de l'appareil.
- L'appareil prend en charge la chaleur et le refroidissement. Les personnes insensibles à la chaleur et/ou au froid doivent donc être très prudentes lors de l'utilisation ou consulter leur médecin avant l'utilisation.

Concernant l'entretien et le nettoyage
- L'appareil ne nécessite pas de maintenance. Vous devez simplement vous charger du nettoyage de l'appareil. En cas de dysfonctionnement ou de dommage, ne réparez pas vous-même l'appareil, car cela annulerait tout droit à la garantie. Consultez votre revendeur spécialisé et confiez les réparations uniquement à un centre de services agréé pour éviter toute mise en danger.
- Utilisez uniquement les accessoires prévus pour l'appareil et fournis par le fabricant.
- Le nettoyage et l'entretien incombant à l'utilisateur ne doivent pas être effectués par des enfants sans surveillance.

Utilisation conforme à l'usage prévu
L'appareil sert à l'automassage thermique de différentes parties du corps, comme les muscles des épaules, des mollets, du fessier ou du thorax, afin d'activer les muscles et de favoriser la régénération musculaire et la stimulation de la circulation sanguine. L'appareil n'est pas destiné à un usage médico-thérapeutique. Il ne convient pas aux cliniques, aux cabinets de massage, aux studios de bien-être, etc. L'appareil de massage n'est pas un dispositif médical et n'est pas destiné à traiter la douleur. En cas de doute ou d'incertitude, demandez conseil à votre médecin avant utilisation.

Appareil et éléments de commande
❶ Tête pour massage chaud et froid : convient pour la relaxation et les massages de beauté
❷ Tête ronde : convient aux grands groupes musculaires
❸ Tête conique : convient au massage des tissus profonds
❹ Tête en forme de U : convient aux muscles dans la zone de la colonne vertébrale
❺ Port USB-C (prise de charge)
❻ Poignée
❼ Touche chaleur
❽ Touche froid
❾ Écran multifonctions
❿ Bouton marche/arrêt, augmenter la vitesse de vibration
⓫ Diminuer la vitesse de vibration

Contenu de la livraison
Veuillez d'abord vérifier que l'appareil a bien été livré avec l'ensemble de ses composants et ne présente aucun dommage. En cas de doute, ne mettez pas l'appareil en service et contactez votre service après-vente.
- 1 **ecomed** Pistolet de massage **MG-50E**
- 1 câble de chargement, USB-C
- 1 coffret de rangement
- 4 têtes de massage
- 1 manuel rapide

Les emballages sont recyclables ou peuvent être réintégrés dans le circuit des matières premières. Veuillez éliminer les matériaux d'emballage inutiles de manière appropriée. Si vous constatez lors du déballage des dommages liés au transport, veuillez contacter immédiatement votre revendeur.

Utilisation de l'appareil *Chargement de la batterie*
1. Utilisez un adaptateur secteur 5 V avec un courant de sortie de 2 A. Connectez le câble de charge USB fourni à l'adaptateur et au port USB-C ❺ de l'appareil.
2. Les DEL d'état de charge sur l'écran ❾ indiquent le processus de charge. Lorsque la batterie est complètement chargée, la DEL s'allume de manière permanente. L'appareil ne peut pas être utilisé en cours de chargement. Chargez la batterie pendant environ 4 heures lors du premier chargement. Vous pouvez recharger la batterie à tout moment. Une batterie entièrement chargée permet d'utiliser l'appareil jusqu'à 3 heures (en fonction du niveau sélectionné et de la pression exercée).
3. Si la charge restante est inférieure à 20 %, la batterie doit être rechargée dès que possible.

Utilisation
- Insérez fermement l'une des têtes de massage dans son logement sur l'appareil. Pour pouvoir utiliser la fonction chaud/froid, vous devez utiliser la tête de massage ❶.
- Appuyez sur la touche ❿ et maintenez-la enfoncée 2 secondes environ pour allumer ou éteindre l'appareil.
- En appuyant brièvement sur « +» ❿ ou « - » ⓫, vous modifiez l'intensité du massage (niveau de 1 à 10). Le niveau s'affiche sur l'écran ❾.

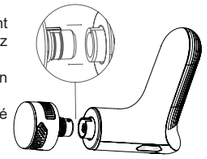

Fonction chaud/froid (utilisable UNIQUEMENT AVEC LA TÊTE DE MASSAGE ❶ !)
- Vous pouvez ajouter de la chaleur ou du froid en plus de la vibration en appuyant brièvement sur les touches ❼ et ❽. Il existe 3 intensités « Hot & Cold » (Hot : 35 °C/40 °C/45 °C ; Cold : 20 °C/15 °C/10 °C), qui sont indiquées sur l'écran ❾ en conséquence.
- La chaleur favorise l'effet relaxant et analgésique en dilatant les vaisseaux sanguins et en renforçant la circulation sanguine.
- Le froid provoque un rétrécissement des vaisseaux sanguins et une contraction de la peau. Les rides deviennent rapidement moins visibles et les processus inflammatoires sont inhibés.

Après environ 10 minutes, l'appareil s'éteint automatiquement, à moins qu'il ne soit éteint manuellement auparavant.

Dépannage
• L'appareil ne s'allume pas ou ne se charge pas
Utilisez l'appareil uniquement dans des pièces dont la température de fonctionnement est adaptée (0 à 40 °C). Dans le cas contraire, le fonctionnement de l'appareil risque d'être altéré. Si l'appareil se trouvait en dehors de l'environnement autorisé, placez-le dans un environnement approprié pendant environ 2 heures sans l'utiliser, puis faites une nouvelle tentative de chargement ou de mise en marche. Vérifiez également que la batterie est suffisamment chargée avant de rallumer l'appareil.

• L'appareil ne fonctionne pas ou pas normalement, niveau de charge de la batterie à 0
Rechargez toujours la batterie à temps (lorsque la charge restante est d'environ 20 %). Dans le cas contraire, l'électronique peut provoquer un arrêt de la protection.

• La tête de massage tombe
Vérifiez que la tête est correctement enfichée, voir chapitre « *Utilisation* ». Il est possible qu'un peu de force soit nécessaire : si la tête est bien insérée, elle ne se détachera pas pendant l'utilisation.

• L'appareil s'éteint soudainement
L'appareil s'éteint automatiquement après environ 10 minutes. Si vous souhaitez continuer à utiliser l'appareil, allumez-le à nouveau. Il est également possible que la tête de massage soit bloquée. Si l'appareil ne se rallume pas, retirez la tête de massage et vérifiez qu'elle s'emboîte correctement.

Nettoyage et entretien
- Avant de nettoyer l'appareil, assurez-vous qu'il soit éteint. Laissez refroidir l'appareil.
- Nettoyez l'appareil de massage uniquement avec une éponge légèrement humide. N'utilisez jamais de brosses, de détergents agressifs, de l'essence, de solvants ou de l'alcool. Essuyez l'appareil de massage avec un chiffon propre et doux. Ne pas sécher sur le chauffage ou avec un sèche-cheveux.
- N'exposez jamais l'appareil à la lumière directe du soleil ou à des températures supérieures à 40 °C.
- Ne réutilisez l'appareil que lorsqu'il est complètement sec.
- Rangez l'appareil et tous ses composants dans un endroit sûr, propre, frais bien ventilé et sec. Assurez-vous qu'ils ne tombent pas ni ne subissent de chocs.

Caractéristiques techniques
Nom et modèle : **ecomed** Pistolet de massage **MG-50E**
Alimentation électrique : Batterie Li-Ion 7,4 V, 2 200 mAh
Entrée : 5V⎓ 2,0A
Temps de charge : < 3,5 heures
Vitesse : l'intensité des vibrations dépend de la tête de massage utilisée.

Niveau	Fréquence des vibrations Tête de massage ❶ [1/min]	Fréquence des vibrations Tête de massage ❷❸❹ [1/min]
1	1100	1200
2	1200	1400
3	1350	1600
4	1500	1800
5	1650	2000
6	1800	2200
7	1950	2400
8	2100	2600
9	2250	2800
10	2400	3000

Arrêt automatique : après env. 10 minutes
Dimensions : env. 150 × 50 × 160 mm
Poids : env. 487 g (tête de massage chaleur et froid incluse)
Conditions de stockage : endroit propre et sec
Numéro d'article : 23806
Numéro EAN : 40 15588 23806 2

Remarque concernant l'élimination
Nos produits et emballages se recyclent, ne les jetez pas!
Trouvez où les déposer sur le site www.quefairedemesdechets.fr

Conditions de garantie et de réparation
Vos droits légaux de garantie ne sont pas limités par notre garantie énoncée ci-après. En cas de réclamation au titre de la garantie, veuillez vous adresser à votre magasin spécialisé ou directement au service après-vente. Si vous devez retourner l'appareil, veuillez indiquer le défaut et joindre une copie du ticket de caisse. Les conditions de garantie suivantes sont applicables :
1. Les produits **ecomed** sont garantis 2 ans à compter de la date d'achat. En cas de réclamation au titre de la garantie, la date de vente doit être prouvée par une quittance d'achat ou une facture.
2. Les vices dus à des défauts matériels ou de fabrication sont réparés gratuitement pendant la période de garantie.
3. Un octroi de garantie ne permet pas l'extension de la durée de garantie, que ce soit pour l'appareil ou pour les pièces échangées.
4. Sont exclus de la garantie :
   a. Tous les dommages entraînés par une manipulation inappropriée, par ex. par le non-respect du mode d'emploi.
   b. Les dommages dus à la réparation ou à l'intervention de l'acheteur ou de tiers non habilités.
   c. Les dommages de transport survenant pendant l'acheminement du produit entre le fabricant et l'utilisateur ou au cours de son envoi auprès du service après-vente.
   d. Les pièces de rechange soumises à l'usure normale.
5. Une responsabilité vis-à-vis des conséquences directes ou indirectes qui ont été occasionnées par l'appareil est également exclue, si les dégâts sur l'appareil sont reconnus comme un cas d'application de la garantie.

medisana GmbH, Carl-Schurz-Str. 2, 41460 NEUSS, Allemagne

Dans le cadre de l'amélioration continue de nos produits, nous nous réservons le droit d'apporter des modifications techniques et de conception.

Vous pouvez télécharger le mode d'emploi complet en vous rendant sur le site https://docs.medisana.com/23806.

Les informations sur les services sont disponibles ici : www.medisana.com/servicepartners