Table top 60 cm tout utile Inox Comfort

TPESF1710-22

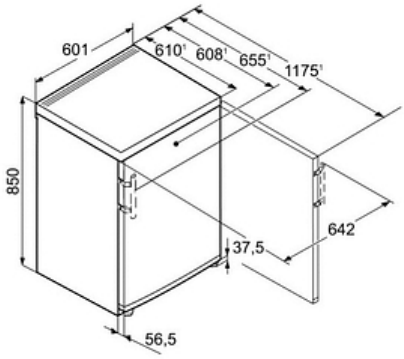

Descriptif

Ce table-top inox de largeur 60 cm tout utile propose un volume utile de 145 L. De finition Comfort, son équipement intérieur en verre et ABS blanc est complété par 2 grands bacs à légumes.

Principaux avantages :

- Vol. utile total 145 L
- Hauteur 85 cm
- Largeur 60.1 cm
- Profondeur 60.8 cm
- Niveau sonore 38 dB(A)

Caractéristiques produit

Données techniques

Classe énergétique	**Classe énergétique F**
Consommation (kWh/24h)	**0.315**
Consommation	**115 kwh/an**
Vol. utile total	**145 L**
Vol. utile réfrigérateur	**145 L**
Niveau sonore	**38 dB(A)**
Classe niveau sonore	**C**
Classe climatique	**SN-ST**

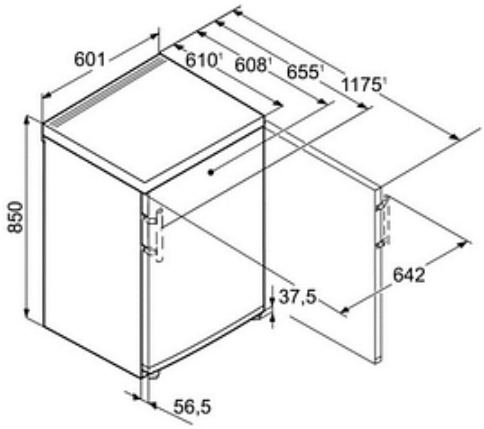

Commandes

- Régulation de la température : Mécanique
- Nombre de circuits de froid : 1
- Mode Sabbat : Non

Réfrigérateur

- Type de froid réfrigérateur : Statique
- Nb de bacs fruits et légumes : 2
- Nb de clayettes réfrigérateur : 4
- Type de clayettes réfrigérateur : Verre
- Nombre de clayettes en 2 parties : 1
- Eclairage réfrigérateur : Eclairage LED
- Bac à oeufs : Oui

Design

- Esthétique : HardLine
- Finition porte/couvercle : Inox
- Poignée : Poignée barre inox ergonomique

Equipements

- Porte réversible : Oui, ferrage à droite
- Pieds réglables : Avant

Installation

- Type d'installation : Pose libre
- Ouverture 90° sans débord : Oui
- Enchassable : Oui

Informations générales

- Disponibilité des pièces détachées fonctionnelles : 15 ans à compter de la date d'achat

Dimensions et logistiques

- EAN : 4016803065333
- Origine : Bulgarie
- Hauteur : 85 cm
- Largeur : 60.1 cm
- Profondeur : 60.8 cm
- Hauteur emballage : 911 mm
- Largeur emballage : 617 mm
- Profondeur emballage : 711 mm
- Poids brut (kg) : 42
- Poids net (kg) : 39.5
- Triman recyclage : Nos emballages peuvent faire l'objet d'une consigne de tri

Informations techniques

- Compresseur inverter : Non
- Intensité (A) : 0.8
- Tension (V) : 220-240V
- Fréquence (Hz) : 50

Avantages

Triman

Nos emballages peuvent faire l'objet d'une consigne de tri

Top démontable

Tous les modèles de Table Top à régulation mécanique possèdent un top amovible. Cette modularité permet d'intégrer facilement ces modèles sous un plan de travail. De plus, le sens d'ouverture de porte est réversible pour compléter la flexibilité de ces table-top.