Réfrigérateur une porte 55 cm

Ksl 2834-20

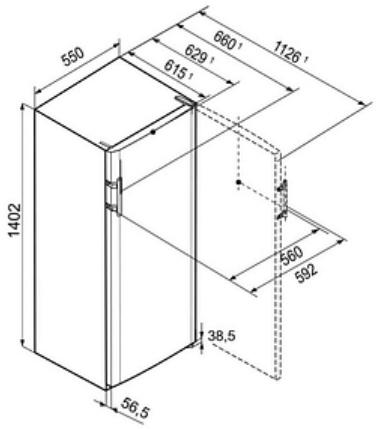

Descriptif

Ce réfrigérateur 4* propose un coloris Silver alu et un volume utile total de 251 L sur une hauteur de 140,2 cm. De finition Comfort, son équipement intérieur en verre et ABS blanc est relevé d'un éclairage LED.

Principaux avantages :

- Vol. utile total 251 L
- Hauteur 140.2 cm
- Largeur 55 cm
- Profondeur 63 cm
- Niveau sonore 38 dB(A)

Caractéristiques produit

LED

Silver

A G F

Données techniques

Classe énergétique	**Classe énergétique F**
Consommation (kWh/24h)	**0.539**
Consommation	**197 kwh/an**
Vol. utile total	**251 L**
Vol. utile réfrigérateur	**230 L**
Vol. utile congélateur	**21 L**
Niveau sonore	**38 dB(A)**
Classe niveau sonore	**C**
Classe climatique	**SN-ST**
Connectivité	**Non**

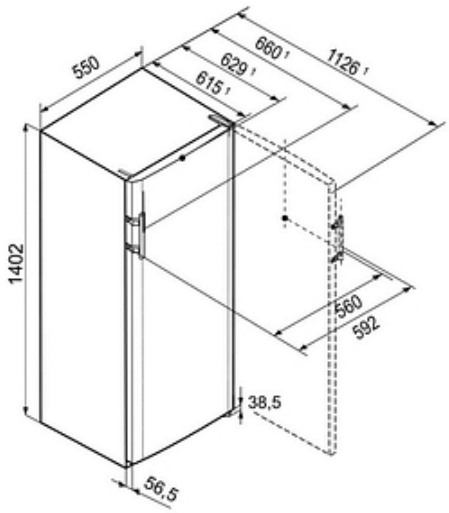

Commandes

- Régulation de la température : Mécanique
- Nombre de circuits de froid : 1
- Mode Sabbat : Non

Technologie

- Technologie BLUPerformance : Non

Réfrigérateur

- Type de froid réfrigérateur : Statique
- Nb de bacs fruits et légumes : 2
- Nb de clayettes réfrigérateur : 4
- Type de clayettes réfrigérateur : Verre
- Clayette porte-bouteilles : Oui
- Eclairage réfrigérateur : Eclairage LED
- Fonction CoolPlus : Oui
- Bac à oeufs : Oui

Congélateur

- Type de froid congélateur : Statique
- Fonction SuperFrost : Non
- Eclairage congélateur : Non
- Autonomie (h) : 8
- Pouvoir de congélation (kg/24h) : 3
- Bac à glaçons : Oui
- Fabrique à glaçons : Non
- VarioSpace : Non
- Nb d'étoiles : 4

Sécurité

- Alarme porte ouverte réfrigérateur : Non
- Alarme porte ouverte congélateur : Non

Design

- Esthétique : SwingLine
- Finition côtés : Silver
- Finition porte/couvercle : Silver
- Poignée : Poignée à dépression aluminium massif

Equipements

- Porte réversible : Oui, ferrage à droite
- Pieds réglables : Avant
- Poignées de transport : Oui
- Roulettes de transport : Non
- Joint de porte amovible : Oui
- Serrure : Non

Installation

- Type d'installation : Pose libre
- Ouverture 90° sans débord : Oui
- Enchassable : Oui

Informations générales

- Disponibilité des pièces détachées fonctionnelles : 15 ans à compter de la date d'achat

Données techniques

Dimensions et logistiques

- EAN : 4016803067771
- Origine : Bulgarie
- Hauteur : 140.2 cm
- Largeur : 55 cm
- Profondeur : 63 cm
- Hauteur emballage : 1454 mm
- Largeur emballage : 567 mm
- Profondeur emballage : 711 mm
- Poids brut (kg) : 50
- Poids net (kg) : 47
- Triman recyclage : Nos emballages peuvent faire l'objet d'une consigne de tri

Informations techniques

- Intensité (A) : 0.8
- Tension (V) : 220-240V
- Fréquence (Hz) : 50
- Longueur du câble de raccordement (cm) : 130

Avantages

Silver

Moderne, élégant et accessible, ce nouveau coloris diversifie l'offre design de Liebherr, résolument tournée vers les cuisines ouvertes. Ce gris métallisé au look alu est également facile à entretenir grâce à sa protection anti-traces.

Triman

Nos emballages peuvent faire l'objet d'une consigne de tri

Compartiment 4 étoiles

Le compartiment congélation 4 étoiles permet non seulement de conserver des produits achetés surgelés, mais aussi de congeler vous-même des produits frais.

Cuve EasyClean

La cuve EasyClean offre un agencement intérieur totalement modulable. La cuve intérieure possède un système de support aux formes arrondies, ainsi, les clayettes en verre sont facilement réglables en hauteur et offrent des possibilités d'agencement illimitées de l'intérieur de votre réfrigérateur. Les parois, quant à elles, sont particulièrement lisses et assurent un nettoyage aisé.