# IRBSd 5121

Réfrigérateur intégrable BioFresh

◊ **Plus**

Made in Germany

LIEBHERR

Appareil encastrable

# IRBSd 5121

Réfrigérateur intégrable BioFresh
◊ **Plus**

LIEBHERR

Made in Germany

Smart Device ready | Touch-Display | Super Silent | Super Cool

178

| | |
|---|---|
| Type | **Glissières / Encastrable** |
| Classe énergétique | D (A–G) |
| Cons. électrique annuelle/24h | **164 / 0,449 kWh** |
| Volume total | **275 l** [1] |
| Volume | Réfrigérateur : **150,2 l** / BioFresh : **98,2 l** / Congélateur : **27 l** |
| Niveau sonore | **34 dB(A) / B, SuperSilent** |
| Classe climatique | **SN-T (+10 °C à +43 °C)** |
| Fréquence / tension | **50-60 Hz / 220-240 V~** |
| Puissance | **1,2 A** |
| Dimensions de niche en cm (H / L / P) | **177,2-178,8 / 56-57 / min. 55** |
| **Commandes** | |
| Régulation électronique | Ecran tactile digital monochrome 2,4"<br>Affichage digital du réfrigérateur |
| Interface de connexion | Compatible Smart Home avec la SmartDeviceBox en option |
| Alarme de porte | visuelle et sonore |
| **Réfrigérateur** | |
| PowerCooling | PowerCooling FreshAir avec filtre à charbon |
| Contreporte | Balconnets de contreporte en ABS, bac à œufs, FlexCube |
| Range-bouteilles | Clayette modulable à empreintes bouteilles/récipients |
| Eclairage intérieur | Eclairage latéral LED – 2 points |
| Nb de tiroirs BioFresh | 3 tiroirs BioFresh sur rails téléscopiques,<br>2 tiroirs pour les fruits et légumes,<br>1 tiroir pour les viandes, poissons et produits laitiers |
| **Congélateur** | |
| Pouvoir de congélation en 24 heures | 2 kg |
| Autonomie | 14 h |
| Bac à glaçons | 1 |
| **Avantages d'équipement** | |
| Ouverture de porte | Porte réversible |
| Joint de porte amovible | oui |
| EAN-Nr. | 4016803114390 |

[1] Conformément au règlement UE 2019/2016, nous indiquons le volume total sous forme de nombre entier (arrondi à l'unité inférieure) et le volume des compartiments congélation et réfrigération avec un chiffre après la décimale.

LIEBHERR

# Caractéristiques

## Compartiment Fruit & Vegetable

Pour une salade ou des fraises toujours croquantes : les aliments les plus délicats méritent un endroit spécifique pour rester frais plus longtemps. C'est possible avec les compartiments BioFresh. Dans le compartiment Fruit & Vegetable, la température est proche de 0 °C. Grâce à la fermeture hermétique, les fruits et légumes non emballés qui y sont conservés restent particulièrement agréables à consommer en raison de l'humidité permanente qui y règne. Vous n'avez aucun réglage à faire.

## Compartiment DrySafe

Vous souhaitez que votre filet de veau tendre ou que votre lait frais le reste le plus longtemps possible ? Les compartiments BioFresh en sont la garantie : la température dans le compartiment DrySafe avoisine les 0 °C, ce qui représente des conditions de stockage idéales pour les aliments les plus sensibles. Et le meilleur reste à venir : tout est parfaitement réglé départ usine pour une utilisation immédiate, et une fraîcheur encore plus longue.

## SmartDeviceBox à installer ultérieurement

Vous voulez vous préparer pour l'avenir de la maison intelligente ? Votre Liebherr sera heureux de vous soutenir : vous pouvez l'équiper d'une SmartDeviceBox, ce qui lui permettra d'accéder à Internet. La SmartDeviceBox peut être installée en quelques étapes et vous ouvre dès aujourd'hui le monde des possibilités numériques de demain.

## Écran tactile

Une simplicité touchante : l'écran tactile vous permet de commander votre Liebherr simplement et intuitivement. Toutes les fonctions sont clairement organisées sur l'écran. Une légère pression du doigt vous permet par exemple de sélectionner facilement des fonctions ou de vérifier la température de votre réfrigérateur.

## Espace pour la plaque de cuisson

Vous souhaitez conserver le moelleux de gâteaux faits maison ou encore la fraîcheur d'une pizza à peine finie d'être préparée, que vous comptez mettre au four plus tard ? Il suffit de glisser votre plaque de cuisson dans votre Liebherr : celui-ci vous offre en effet assez d'espace pour y glisser la plaque directement. Encore plus pratique : vous pouvez glisser la plaque de cuisson dans le réfrigérateur et la ressortir lorsque la porte n'est ouverte qu'à 90°.

## Système PowerCooling

Vous voulez être assuré que la fraîcheur est répartie de manière aussi uniforme que possible dans votre réfrigérateur ? Le système PowerCooling en est la garantie : le ventilateur puissant et silencieux distribue efficacement l'air froid dans l'ensemble du réfrigérateur.

L'aperçu présente un extrait des principales caractéristiques de l'appareil. Vous trouverez toutes les autres caractéristiques de l'appareil ainsi que des informations complémentaires sur home.liebherr.com.

**Appareil encastrable IRBSd 5121**

LIEBHERR

# Dessin technique

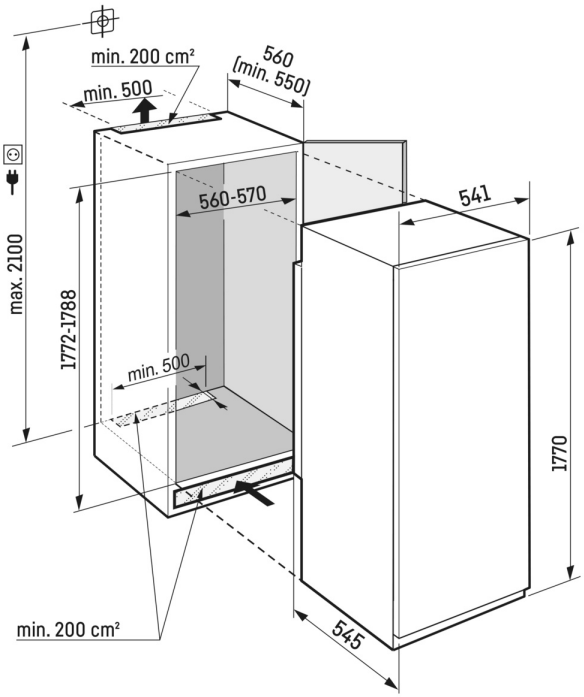


Les produits et leurs détails sont mis en scène à des fins publicitaires. Bien que nous nous efforcions de garantir l'exactitude de toutes les données et informations contenues dans ce dépliant, Liebherr se réserve le droit de procéder à des modifications sans préavis. Dans la mesure où les dimensions, les spécifications et les performances réelles de l'appareil sont d'une importance décisive, nous recommandons de vérifier les instructions de montage jointes à l'appareil concerné. Liebherr décline toute responsabilité en cas de dommages éventuels.
(15.02.2024)