ICBNdi 5163

Combiné réfrigérateur-congélateur intégrable avec BioFresh et NoFrost

⬡ **Prime**

Made in Germany

LIEBHERR

Appareil encastrable

LIEBHERR

ICBNdi 5163

Combiné réfrigérateur-congélateur intégrable avec BioFresh et NoFrost

⬡ **Prime**

Made in Germany

Bio Fresh | No Frost | Duo Cooling | Smart Device | Vario Temp | Light Tower | Touch & Swipe-Display | Glass & Steel Interior | Ice Maker | Soft System | Soft-Telescopic Rails | Vario Space | Super Silent

178

Type	**Charnières autoporteuses / Encastrable**
Classe énergétique	D (A–G)
Cons. électrique annuelle/24h	**208 / 0,569 kWh**
Volume total	**246 l** [1]
Volume	Réfrigérateur : **104,1 l** / BioFresh : **71,2 l** / Congélateur : **71 l**
Niveau sonore	**34 dB(A)**
Classe climatique	**SN-ST (+10 °C à +38 °C)**
Dimensions de niche en cm (H / L / P)	**177,2-178,8 / 56-57 / min. 55**
Commandes	
Régulation électronique	Ecran TFT couleur 2,4", Touch & Swipe Affichage digital du réfrigérateur, du BioFresh et du congélateur
Interface de connexion	Compatible Smart Home, SmartDeviceBox incluse
Alarme de porte	visuelle et sonore
Alarme de température	visuelle et sonore
Réfrigérateur	
PowerCooling	PowerCooling FreshAir avec filtre à charbon
Contreporte	Contreporte GlassLine avec socle en verre, VarioBox extensibles, bac à oeufs variable, beurrier
Range-bouteilles	Clayette modulable à empreintes bouteilles/récipients
Eclairage intérieur	Colonnes latérales LED Eclairage LED BioFresh
Nb de tiroirs BioFresh	2 tiroirs BioFresh avec SoftTelescopic, 1 tiroir pour les fruits et légumes, 1 tiroir pour les viandes, poissons et produits laitiers
Congélateur	
Nombre d'étoiles	****
Éclairage intérieur	Eclairage LED
Nombre de tiroirs	3 tiroirs, VarioSpace
IceMaker	avec branchement fixe à l'eau 3/4"
Capacité de production 24 h	1,2 kg
Capacité de stockage	5,0 kg
Pouvoir de congélation en 24 heures	6 kg
Autonomie	9 h
Avantages d'équipement	
Ouverture de porte	Porte réversible
Joint de porte amovible	oui
EAN-Nr.	4016803115151

[1] Conformément au règlement UE 2019/2016, nous indiquons le volume total sous forme de nombre entier (arrondi à l'unité inférieure) et le volume des compartiments congélation et réfrigération avec un chiffre après la décimale.

Accessoires

988242901	Lot de 2 filtres à charbon actif FreshAir
988245900	Beurrier
988246300	VarioSafe
743892200	VarioBox
988267100	FlexCube
988246200	Porte-bouteilles
988246600	Clayette pouvant accueillir 3 bouteilles
603006300	Tuyau de 2 mètres avec Aquastop pour IceMaker

L'aperçu représente un extrait des principaux accessoires.
Vous trouverez tous les autres accessoires de l'appareil ainsi que des informations complémentaires sur le site home.liebherr.com.

LIEBHERR

Caractéristiques

Compartiment Fruit & Vegetable

Pour une salade ou des fraises toujours croquantes : les aliments les plus délicats méritent un endroit spécifique pour rester frais plus longtemps. C'est possible avec les compartiments BioFresh. Dans le compartiment Fruit & Vegetable, la température est proche de 0 °C. Grâce à la fermeture hermétique, les fruits et légumes non emballés qui y sont conservés restent particulièrement agréables à consommer en raison de l'humidité permanente qui y règne. Vous n'avez aucun réglage à faire.

Compartiment DrySafe

Vous souhaitez que votre filet de veau tendre ou que votre lait frais le reste le plus longtemps possible ? Les compartiments BioFresh en sont la garantie : la température dans le compartiment DrySafe avoisine les 0 °C, ce qui représente des conditions de stockage idéales pour les aliments les plus sensibles. Et le meilleur reste à venir : tout est parfaitement réglé départ usine pour une utilisation immédiate, et une fraîcheur encore plus longue.

NoFrost

Lorsque vous ouvrez votre compartiment de congélation, il est normal de vouloir voir vos aliments congelés et certainement pas de la glace ou du givre. NoFrost protège le compartiment de congélation contre le givrage indésirable, qui consomme beaucoup d'énergie et peut devenir assez coûteux. Avec NoFrost, il n'y a plus jamais de dégivrage long et fastidieux de votre compartiment de congélation, mais davantage de temps pour d'autres choses plus importantes et une

DuoCooling

Grâce à deux circuits de réfrigération complètement séparés, le système DuoCooling garantit qu'aucun échange d'air n'a lieu entre les parties réfrigération et congélation. Les aliments restent ainsi croquants et les odeurs ne se propagent pas. Cela signifie moins de gaspillage et des courses moins fréquentes pour plus d'économies et de plaisir.

SmartDeviceBox intégrée

Votre Liebherr se trouve bien évidemment dans votre cuisine, mais si vous le souhaitez, il peut aussi aller sur Internet à tout moment. La SmartDeviceBox intégrée ouvre la porte à tous les avantages de votre Smart Home. Il suffit de la brancher, de l'allumer et de connecter votre Liebherr au réseau via le réseau Wifi.

VarioTemp

VarioTemp est synonyme d'une grande flexibilité de stockage des aliments dans votre réfrigérateur-congélateur. Vous pouvez modifier la plage de température usuelle de votre compartiment congélateur entre -2 °C et +14 °C et donc utiliser cet espace telle une zone de réfrigération complémentaire. De manière ponctuelle pour le rafraichissement de boissons et apéritifs à +5 °C - ou sur du long terme en cellier pour la conservation de pommes de terre à +14 °C.

L'aperçu présente un extrait des principales caractéristiques de l'appareil. Vous trouverez toutes les autres caractéristiques de l'appareil ainsi que des informations complémentaires sur home.liebherr.com.

LIEBHERR

Dessin technique

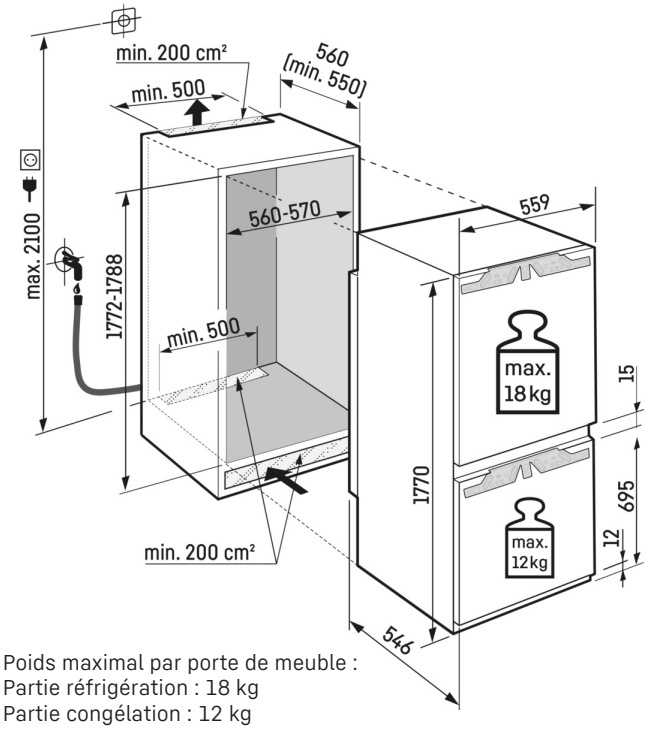

Poids maximal par porte de meuble :
Partie réfrigération : 18 kg
Partie congélation : 12 kg

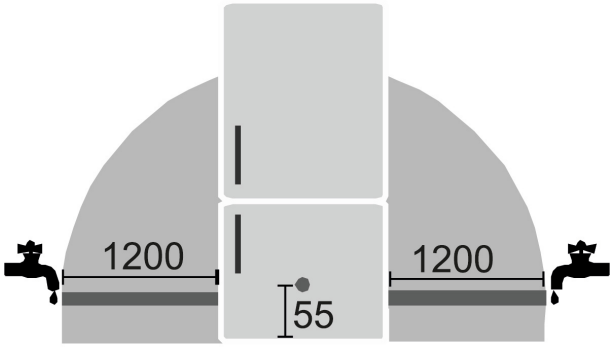

Les produits et leurs détails sont mis en scène à des fins publicitaires. Bien que nous nous efforcions de garantir l'exactitude de toutes les données et informations contenues dans ce dépliant, Liebherr se réserve le droit de procéder à des modifications sans préavis. Dans la mesure où les dimensions, les spécifications et les performances réelles de l'appareil sont d'une importance décisive, nous recommandons de vérifier les instructions de montage jointes à l'appareil concerné. Liebherr décline toute responsabilité en cas de dommages éventuels.
(05.03.2025)