MEDION®

Notice d’utilisation



80 cm (32“) FHD Curved Monitor

MEDION® ERAZER® Spectator X20 (MD 22093)

Sommaire

1. Concernant la présente notice d'utilisation 5
1.1. Explication des symboles 5
2. Utilisation conforme 6
3. Informations relatives à la conformité 7
3.1. Informations sur les marques déposées 7
4. Consignes de sécurité 8
4.1. Sécurité de fonctionnement 8
4.2. Lieu d'installation 9
4.3. Réparation 10
4.4. Valeurs ambiantes 10
4.5. Alimentation électrique 11
4.6. Bloc d'alimentation 12
5. Contenu de la livraison 12
6. Vue d'ensemble de l'appareil 13
6.1. Face avant 13
6.2. Face arrière 14
7. Mise en service 15
7.1. Avant le branchement de l'écran 15
7.2. Montage du pied 15
7.3. Installation 16
7.4. Montage mural 18
7.5. Raccordements 19
7.6. Mise en marche/ / veille 20
7.7. Réglage de la résolution de l'écran 21
8. Menu 22
9. Dispositifs d'économie d'énergie 24
10. Dépannage 24
10.1. Pas d'image/perturbations dans l'image 24
10.2. Reproduction erronée des couleurs ; l'image est trop claire/trop foncée 25
11. Nettoyage 25
11.1. Erreur de pixels pour les écrans TFT 26
12. Recyclage 27
13. Caractéristiques techniques 28
13.1. Fiche du produit 30
14. Informations relatives au service après-vente 30
15. Mentions légales 31
16. Déclaration de confidentialité 32

1. Concernant la présente notice d'utilisation



Veuillez lire attentivement la présente notice d'utilisation dans son intégralité et respecter toutes les consignes indiquées. Vous garantirez ainsi un fonctionnement fiable et une longue durée de vie du produit. Conservez toujours la présente notice d'utilisation à portée de main à proximité de l'appareil. Veuillez conserver cette notice d'utilisation afin de pouvoir la remettre au nouveau propriétaire en cas de vente ou de cession du produit.

1.1. Explication des symboles

Le danger décrit dans les paragraphes signalés par l'un des symboles d'avertissement suivants doit être évité afin d'empêcher les conséquences potentielles évoquées.



DANGER !
Danger de mort imminente !



AVERTISSEMENT !
Éventuel danger de mort et/ou de blessures graves irréversibles !



Informations complémentaires concernant l'utilisation de l'appareil !



AVERTISSEMENT !
Risque d'électrocution !



AVERTISSEMENT !
Danger dû à un volume élevé !

- Énumération/information sur des événements se produisant pendant l'utilisation

▸ Action à exécuter

CE Déclaration de conformité (voir chapitre « Informations relatives à la conformité ») : les produits portant ce symbole sont conformes aux exigences des directives CE.

2. Utilisation conforme

L'écran TFT sert exclusivement à la restitution de signaux audio et vidéo d'appareils externes, tels que des ordinateurs, dont les connexions et résolutions d'image correspondent aux caractéristiques techniques de l'écran TFT indiquées ici. Toute autre utilisation est considérée comme non conforme.

- L'appareil est destiné exclusivement à un usage privé et non à une utilisation industrielle/commerciale.

Veuillez noter qu'en cas d'utilisation non conforme, la garantie sera annulée :

- Ne transformez pas l'appareil sans notre accord et n'utilisez pas d'accessoires auxiliaires autres que ceux autorisés ou livrés par nos soins.
- Utilisez uniquement des pièces de rechange et accessoires fournis ou approuvés par nos soins.
- Tenez compte de toutes les informations contenues dans cette notice d'utilisation, en particulier des consignes de sécurité. Toute autre utilisation est considérée comme non conforme et peut entraîner des dommages corporels ou matériels.
- N'utilisez pas l'appareil dans des zones potentiellement explosives. Il s'agit, par exemple, des parcs de réservoirs, des zones de stockage de carburant ou des zones où les solvants sont traités. Cet appareil ne doit pas non plus être utilisé dans des zones où l'air est chargé de particules (par ex. poussière de farine ou de bois).
- N'utilisez pas l'appareil à l'extérieur.
- N'exposez pas l'appareil à des conditions extrêmes. À éviter :
  - humidité de l'air élevée ou contact avec des liquides
  - températures extrêmement hautes ou basses
  - ensoleillement direct
  - flamme nue

3. Informations relatives à la conformité

Par la présente, Medion AG déclare que cet appareil est conforme aux exigences essentielles et autres dispositions pertinentes :

- Directive CEM 2014/30/UE
- Directive basse tension 2014/35/UE
- Directive sur l'écoconception 2009/125/CE
  Cependant cet appareil n'est doté d'aucune fonction complète de réduction de la consommation conformément à la directive sur l'écoconception. Cette fonction est en règle générale définie ou prescrite par le périphérique connecté (PC) pour cette catégorie de produits.
- Directive RoHS 2011/65/UE.

CE

3.1. Informations sur les marques déposées

HDMI™
HIGH-DEFINITION MULTIMEDIA INTERFACE

Les termes HDMI et High-Definition Multimedia Interface ainsi que le logo HDMI sont des marques commerciales ou des marques déposées de HDMI Licensing Administrator, Inc. aux États-Unis et dans d'autres pays.

Les autres marques déposées appartiennent à leurs propriétaires respectifs.

4. Consignes de sécurité

4.1. Sécurité de fonctionnement

- Cet appareil peut être utilisé par des enfants âgés de plus de 8 ans et par des personnes aux capacités physiques, sensorielles ou mentales restreintes ou ne disposant pas de l'expérience ou des connaissances requises s'ils sont surveillés ou s'ils ont reçu des instructions pour pouvoir utiliser l'appareil en toute sécurité et ont compris les dangers en résultant.
- Les enfants ne doivent pas jouer avec l'appareil. Le nettoyage et l'entretien incombant à l'utilisateur ne doivent pas être réalisés par des enfants sans surveillance.



DANGER !
Risque de suffocation !
Les films d'emballage présentent un risque de suffocation en cas d'ingestion ou d'utilisation non conforme !

- ▶ Conservez les emballages, tels que les films ou sachets en plastique, hors de portée des enfants.



DANGER !
Risque de blessure !
L'écran risque de se briser sous l'effet d'une pression excessive.

- ▶ Ramassez les débris avec des gants de protection et envoyez-les à votre SAV afin d'en garantir le recyclage adéquat.
- ▶ Lavez-vous ensuite les mains au savon, car il existe un risque de contact avec des produits chimiques.

- Ne touchez pas l'écran avec les doigts ou avec des objets à arêtes vives afin d'éviter de l'endommager.

4.2. Lieu d'installation

- Maintenez votre écran et tous les composants raccordés à l'abri de l'humidité, de la poussière, de la chaleur, du rayonnement direct du soleil et des flammes nues (bougies ou produits similaires). Le non-respect de ces consignes peut entraîner des dysfonctionnements ou l'endommagement de l'écran.
- Cet appareil ne convient pas à l'utilisation sur des postes de travail à écran au sens du règlement relatif aux postes de travail munis d'écrans de visualisation §2.
- N'utilisez pas votre appareil en plein air, où des influences extérieures, telles que la pluie, la neige, etc. risqueraient de l'endommager.
- N'exposez pas l'appareil à des gouttes d'eau ou des éclaboussures. Ne posez pas sur l'appareil ni à proximité de celui-ci des récipients remplis de liquide, tels que des vases. Tout liquide s'infiltrant dans l'appareil peut porter atteinte à la sécurité électrique.
- Les fentes et orifices de l'écran servent à sa ventilation. Ne recouvrez pas ces orifices (surchauffe, risque d'incendie) !
- Posez les câbles de manière à éviter que des personnes marchent dessus ou trébuchent.
- Veillez à conserver des écarts suffisants en cas d'installation à l'intérieur d'un élément mural. Maintenez un écart minimum de 10 cm tout autour de l'appareil afin d'assurer une aération suffisante.
- Placez et utilisez tous les composants sur une surface stable, plane et exempte de vibrations afin d'éviter que l'écran ne tombe.

4.3. Réparation

- Adressez-vous au SAV, lorsque :
  - le câble secteur a fondu ou est endommagé,
  - du liquide s'est infiltré dans l'écran,
  - l'écran ne fonctionne pas correctement,
  - l'écran est tombé ou le boîtier est endommagé.
- Confiez la réparation de l'écran uniquement à du personnel qualifié.
- Si une réparation est nécessaire, veuillez vous adresser exclusivement à nos partenaires de service agréés.

4.4. Valeurs ambiantes

- N'utilisez l'appareil que dans les conditions ambiantes indiquées dans les caractéristiques techniques.



DANGER !

Risque d'électrocution !

En cas de fortes variations de température ou d'humidité, il est possible que de l'humidité par condensation se forme dans l'écran, ce qui peut provoquer un court-circuit.

▶ Après tout transport de l'écran, attendez que celui-ci soit à température ambiante avant de l'allumer.

4.5. Alimentation électrique



DANGER !

Risque d'électrocution !

Certaines pièces de l'appareil restent sous tension même lorsque l'appareil est éteint.

- ▶ Pour couper l'alimentation électrique de votre écran ou le mettre intégralement hors tension, débranchez la fiche d'alimentation de la prise de courant.

- Branchez l'écran uniquement sur une prise de terre de type F de 100 - 240 V ~, 50/60 Hz facilement accessible et située à proximité du lieu d'installation de l'appareil.
- Pour mettre votre écran hors tension, débranchez la fiche d'alimentation de la prise de courant.



DANGER !

Risque d'électrocution !

L'écran contient des pièces conductrices de courant. En cas de court-circuit intempestif, celles-ci présentent un risque d'électrocution ou d'incendie.

- ▶ N'ouvrez jamais le boîtier de l'écran et n'introduisez aucun objet à l'intérieur de l'écran par les fentes et ouvertures !

- Ne posez aucun objet sur les câbles au risque de les endommager.
- Conservez au minimum un mètre de distance par rapport aux sources d'interférences haute fréquence et magnétiques (téléviseurs, haut-parleurs, téléphones portables, etc.) afin d'éviter tout dysfonctionnement et toute perte de données.

4.6. Bloc d'alimentation

- Utilisez uniquement le bloc d'alimentation fourni.
- Si le boîtier du bloc d'alimentation ou le câble de raccordement est endommagé, le bloc d'alimentation doit être éliminé et remplacé par un bloc d'alimentation neuf du même type.
- Utilisez le bloc d'alimentation uniquement dans des pièces sèches, en intérieur.

5. Contenu de la livraison

Veuillez vérifier l'intégralité de la livraison et nous signaler toute livraison incomplète dans les 14 jours suivant l'achat. Les équipements suivants sont inclus avec l'écran que vous venez d'acheter :

- Écran
- Câble DisplayPort
- Bloc d'alimentation
- Cordon d'alimentation UE
- Pied d'écran
- Documentation



DANGER !

Risque de suffocation !

Les films d'emballage présentent un risque de suffocation en cas d'ingestion ou d'utilisation non conforme !

- ▶ Conservez les emballages, tels que les films ou sachets en plastique, hors de portée des enfants.

6. Vue d'ensemble de l'appareil

6.1. Face avant

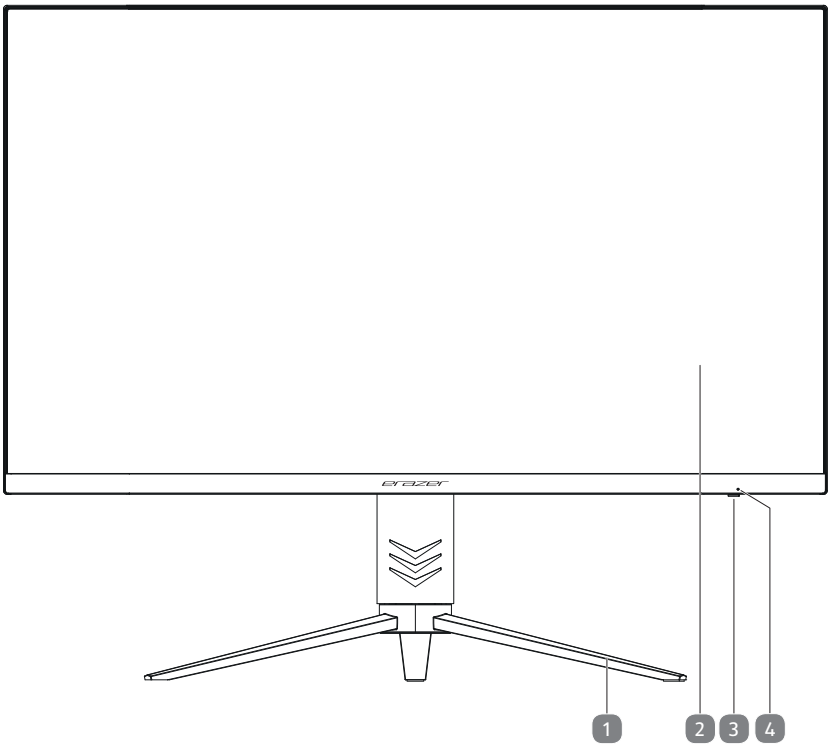

1) Pied d'écran
2) Image
3) ⏻ Touche multifonction
   - Appuyer sur la touche : mettre en marche/en mode veille de l'écran
   - Pousser vers la gauche : revenir au menu précédent/quitter le menu
   - Pousser vers la droite : ouvrir le menu/sous-menu ; sélectionner l'option ; confirmer la sélection
   - Pousser vers l'arrière : naviguer dans le menu vers le haut ; augmenter la valeur réglée/sélectionner l'option ; si le menu est fermé : régler la luminosité
   - Pousser vers l'avant : naviguer dans le menu vers le bas ; diminuer la valeur réglée/sélectionner l'option ; si le menu est fermé : régler le contraste
4) La LED de fonctionnement indique l'état de fonctionnement

6.2. Face arrière

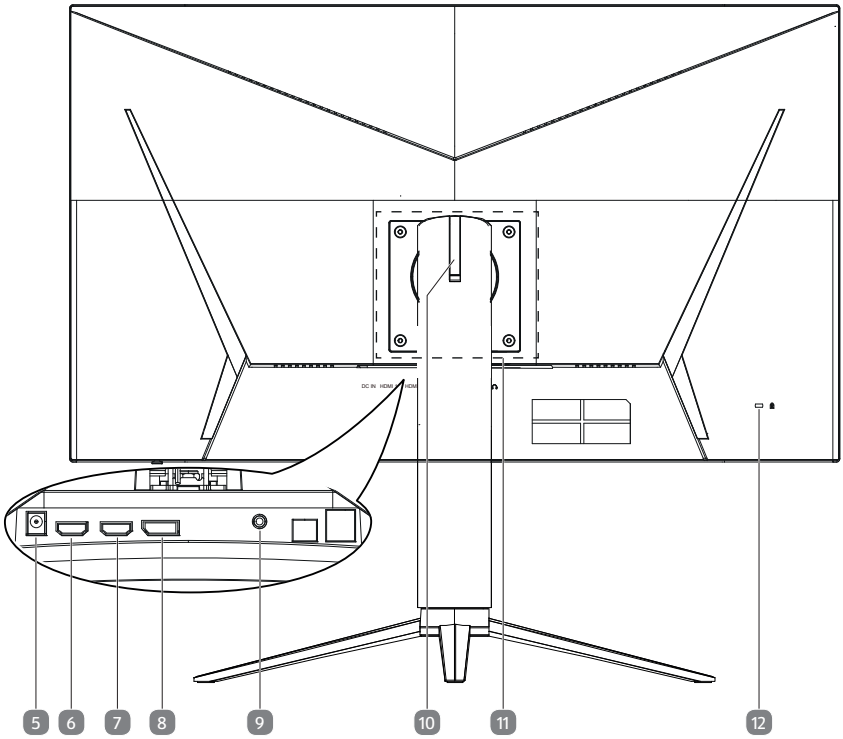

5) **DC IN** – Prise pour l'alimentation électrique
6) **HDMI 1** – Port HDMI
7) **HDMI 2** – Port HDMI
8) **DP** – Port DisplayPort
9) 🎧 Port casque (fiche jack stéréo de 3,5 mm)
10) Crochet escamotable pour suspendre un casque
11) Zone de montage pour support de fixation murale
12) Ouverture pour Kensington®

7. Mise en service

7.1. Avant le branchement de l'écran

Il peut arriver que votre ancien écran soit compatible avec une résolution physique, qui n'est pas compatible avec votre nouvel écran. Aucune image correcte ne s'affiche alors une fois votre nouvel écran branché.

- Afin d'éviter cela, avant le branchement du nouvel écran, réglez éventuellement dans votre système d'exploitation une résolution physique qui soit compatible à la fois avec l'ancien et le nouvel écran.

Vous trouverez un tableau avec les résolutions physiques compatibles avec cet écran au chapitre « 7.7. Réglage de la résolution de l'écran » à la page 21.

7.2. Montage du pied

Fixez le pied de l'écran comme illustré sur le dessin. Effectuez cette étape avant le branchement de l'écran.

- Placez l'écran avec le côté écran orienté vers le bas sur une surface plane.
- Placez la plaque de montage du pied de l'écran dans le renfoncement situé au dos de l'écran (A).
- Utilisez deux des vis fournies pour visser la plaque de montage. Utilisez pour ce faire un tournevis cruciforme.
- Placez ensuite le pied sur le dessous du montant (B). Veillez à ce que la pièce de raccord s'insère dans les renfoncements de l'appareil.
- Fixez le pied avec les trois autres vis fournies à l'aide d'un tournevis.

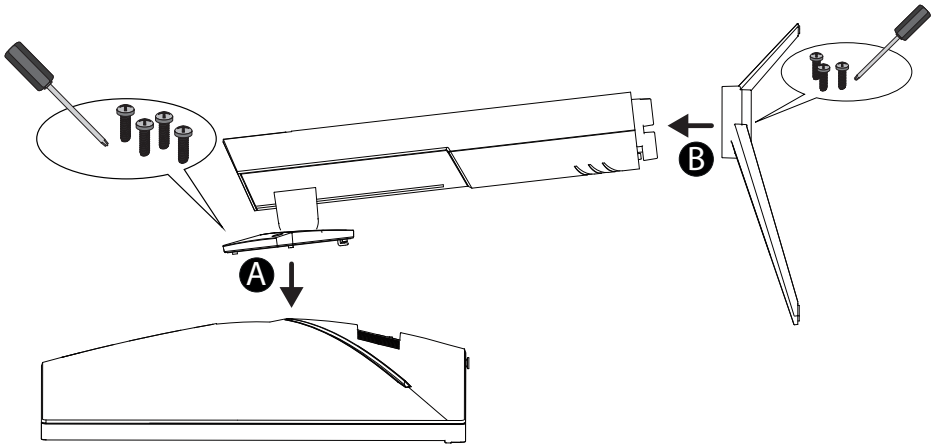

7.3. Installation

Évitez les effets d'éblouissement, les reflets et les contrastes clair/foncé trop importants afin de ménager vos yeux.

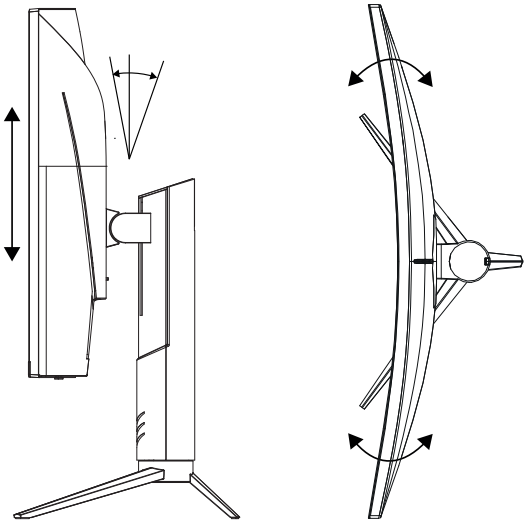

L'écran peut être positionné de différentes façons, afin d'obtenir le meilleur angle de vue :

- incliné de -5° à 20°,
- tourné de 30° à gauche ou à droite,
- abaissé ou relevé de max. 110 mm.

L'écran ne doit jamais se trouver à proximité d'une fenêtre, car c'est à cet endroit que la pièce est la plus claire à cause de la lumière du jour. Cette luminosité rend plus difficile l'adaptation de l'œil à l'écran plus sombre.

Positionnez toujours l'écran de façon à ce que votre regard soit parallèle à la fenêtre.

L'orientation en parallèle vaut également pour la lumière artificielle. Cela signifie que les mêmes critères et raisons sont valables pour les bureaux et lieux de travail éclairés de manière artificielle.

S'il n'est pas possible de positionner l'écran comme indiqué, les solutions suivantes peuvent vous être utiles :

- tourner, baisser ou incliner l'écran ;
- installer des stores à lamelles ou verticaux aux fenêtres ;
- installer des murs de séparation ou modifier les installations d'éclairage.

Faites des pauses régulières loin de votre écran afin d'éviter les tensions musculaires et la fatigue.

Une station assise prolongée sans changement de position peut provoquer un inconfort. Afin de réduire au minimum les risques de douleurs ou de blessures physiques, il est important d'adopter une posture correcte.

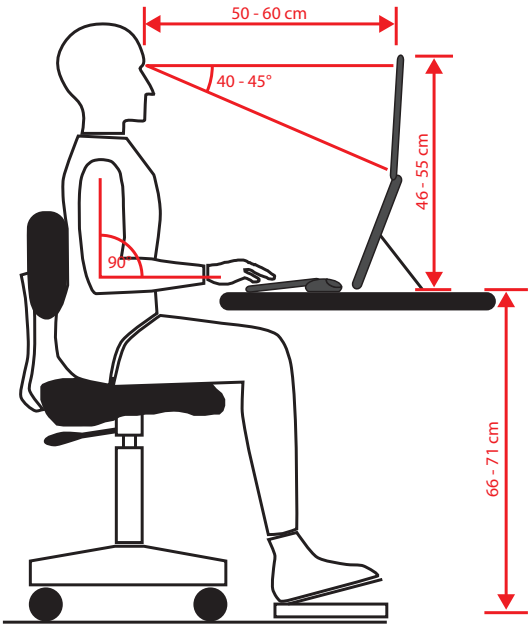

- **Général** – Changez régulièrement (environ toutes les 20 à 30 minutes) votre position et faites des pauses fréquentes afin d'éviter la fatigue.
- **Dos** – En station assise, le dossier de votre fauteuil doit être droit ou légèrement incliné vers l'arrière afin de venir soutenir votre dos.
- **Bras** – Vos bras et vos coudes doivent être détendus et relâchés. Vos coudes doivent se trouver le plus proche possible de votre corps. Maintenez vos avant-bras et vos mains aussi parallèlement que possible au sol.
- **Poignets** – Lors de l'utilisation du clavier, de la souris ou du trackball, vos poignets doivent être le plus tendus possible et ne pas former un angle de plus de 10°. Veillez à ce que vos poignets ne reposent pas directement sur le bord de votre bureau.
- **Jambes** – Vos cuisses doivent se trouver à l'horizontale ou légèrement inclinées vers le bas. La partie inférieure de vos jambes doit former un angle de 90° environ avec vos cuisses. Vos pieds doivent reposer à plat sur le sol. Si ce n'est pas le cas, utilisez un repose-pieds en vous assurant au préalable que votre hauteur d'assise est correctement réglée.
- **Tête** – Votre tête doit être droite ou légèrement inclinée vers l'avant. Ne travaillez pas avec une posture tordue de la tête ou du corps.
  La partie supérieure de l'écran doit se trouver à hauteur de votre regard ou légèrement en dessous.
  La distance entre l'écran et l'utilisateur dépend des exigences en vigueur. Elle se situe souvent entre 50 et 60 cm.

7.4. Montage mural

Vous pouvez monter l'appareil au mur à l'aide d'un support mural.

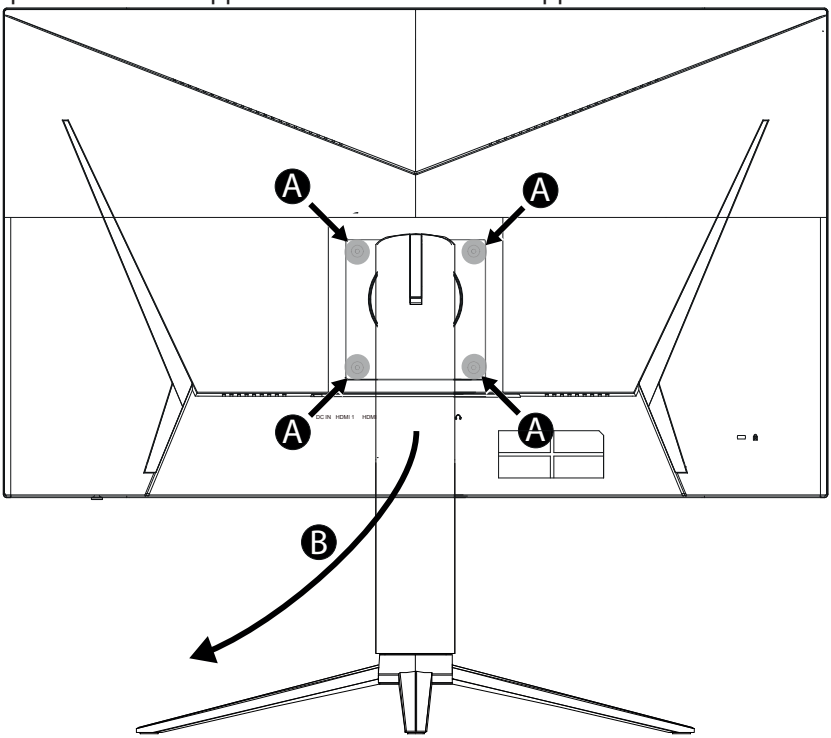

Afin de permettre le montage de l'appareil au mur, retirez d'abord le pied de l'appareil.

- Retirez pour cela les vis du pied aux endroits illustrés (A) à l'aide d'un tournevis cruciforme.
- Retirez le pied (B).

L'écart entre les perçages du support s'élève à 100 x 100 mm selon le standard VESA.

Lors du montage, assurez-vous que la taille des vis ne dépasse pas M4x10.

7.5. Raccordements

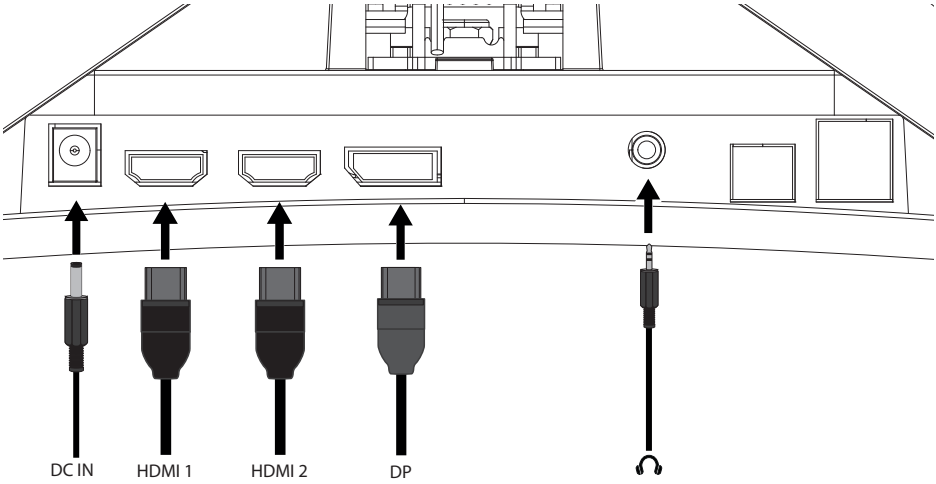

Ne branchez le câble de raccordement que lorsque l'écran et l'ordinateur sont allumés pour éviter tout dysfonctionnement et dommage.

7.5.1. Raccordement du câble de signal

- Raccordez le câble de signal dans l'un des ports de l'écran :
  - **HDMI**
  - **DP**
- Enfichez l'autre extrémité dans le port correspondant sur l'ordinateur.

Il est possible d'utiliser un seul type de raccordement à la fois.

7.5.2. Branchement d'un casque d'écoute

- Enfichez le câble avec la fiche jack stéréo 3,5 mm dans le port ⍾.



AVERTISSEMENT !

Risque de lésions auditives !

L'écoute avec un casque pendant une période prolongée à un volume élevé peut provoquer des troubles auditifs.

- Avant de lancer la lecture, réglez le volume sur le niveau le plus bas.
- Lancez la lecture et augmentez le volume à un niveau qui vous semble agréable.

7.5.3. Raccordement d'une alimentation électrique

- Branchez le bloc d'alimentation fourni à la prise **DC IN** de l'appareil.
- Branchez l'autre extrémité dans une prise de courant facilement accessible. La prise secteur doit se trouver à proximité de l'écran et être facilement accessible (utilisez le même circuit électrique que pour l'ordinateur).

7.6. Mise en marche/ / veille

- Appuyez sur ⏻ pour allumer l'appareil.
- Appuyez à nouveau sur la touche pour mettre l'appareil en mode veille.

7.7. Réglage de la résolution de l'écran

L'écran est compatible avec les résolutions physiques listées dans le tableau. Le format d'image de l'écran est 16:9. Vous obtenez une image sans distorsion lorsque vous sélectionnez la résolution 1920 x 1080 pixels. Il s'agit ici du format d'image 16:9 natif. Pour toutes les autres résolutions, des distorsions peuvent apparaitre dans l'image ou des barres noires sur le bord de l'image.

- Réglez la résolution physique sur votre ordinateur en fonction des instructions dans votre système d'exploitation.

Résolution physique (pixels)	Fréquence verticale (Hz)	Résolution physique (pixels)	Fréquence verticale (Hz)
640 x 480	60	1280 x 800	60
640 x 480	72	1280 x 960	60
640 x 480	75	1280 x 1024	60
720 x 480	60	1280 x 1024	75
800 x 600	60	1360 x 768	60
800 x 600	72	1366 x 768	60
800 x 600	75	1600 x 900	60
1024 x 768	60	1680 x 1050	60
1024 x 768	70	1920 x 1080	60
1024 x 768	75	1920 x 1080	120
1152 x 864	75	1920 x 1080*	144
1280 x 720	60	1920 x 1080**	165

* HDMI2/DisplayPort seulement
** DisplayPort seulement

8. Menu

Le menu de l'écran vous permet de procéder à différents réglages. La commande s'effectue via la touche multifonction.

- Poussez la touche vers la droite pour ouvrir le menu.
- Sélectionnez les menus en poussant la touche vers l'avant/l'arrière.
- Ouvrez les sous-menus et réglages en poussant la touche vers la droite.
- Lorsque vous poussez la touche vers l'avant/l'arrière, vous configurez l'option sélectionnée.
- Poussez la touche vers la droite pour enregistrer une valeur.
- Poussez la touche plusieurs fois vers la gauche pour revenir au menu précédent ou quitter le menu.



Le menu disparait automatiquement lorsque vous n'activez aucune touche à l'écran pendant le temps préréglé.

Les fonctions principales ou les possibilités de réglage sont expliquées ci-dessous :

	**CONTRASTE**	Réglage du contraste de l'image.
	LUMINOSITÉ	Réglage de la luminosité de l'écran.
	TEMP. DE COULER	Sélection de la température de couleur
	**LANGUE**	Sélection de la langue du menu.
	POSITION H. OSD	Position du menu à l'écran.
	POSITION V. OSD	
	OSD DURÉE	Réglage de la durée d'affichage du menu.
	TRANSPARENCE	Affichage ou masquage de l'arrière-plan du menu.

	MODE	Sélection d'un profil de couleur préréglé.
	SOURCE DE SIGNAL	Sélection de la source d'image.
	FORMAT D'IMAGE	Sélection d'un format d'image.
	DCR	Activation ou désactivation du contraste dynamique.
	RÉDUIRE LA LUMIÈRE BLEUE	Réduction des nuances de bleu de la lumière avec effet plus doux et chaud.
	OD	Activation ou désactivation du mode Overdrive. Le temps de réaction est réduit lorsque la fonction est activée.
	VOLUME AUDIO	Régler le volume des haut-parleurs intégrés.
	ADAPTIVE-SYNC	Adaptation automatique du taux de rafraîchissement d'images (uniquement pour des cartes graphiques AMD et des sélectionné cartes graphiques NVIDIA)
	ECO	Activation et désactivation du mode d'économie d'énergie ECO.
	ÉTEINDRE AUTOM.	Si la fonction est activée, l'appareil passe automatiquement en mode Veille après 4 heures d'inactivité (aucune commande sur l'appareil).
R↵	**MPRT**	Le MPRT (Moving Picture Response Time) permet de réduire la perception du flou lié au mouvement[1]
	RÉINITIALISER	Réinitialisation de l'appareil à la configuration usine.

[1] Pour un MPRT d'1 ms, la fréquence de rafraîchissement doit être réglée sur ≥100 Hz et la fonction Adaptive Sync doit être désactivée.
La fonction « MPRT 1ms » améliore le temps de réponse en modifiant rapidement le rétroéclairage, ce qui peut réduire un peu la luminosité de l'écran.

9. Dispositifs d'économie d'énergie

Cet écran prend en charge différents états d'économie d'énergie, prédéfinis par l'ordinateur/le système d'exploitation respectif. Cela correspond aux exigences actuelles en matière de réduction de la consommation d'énergie.
L'écran est compatible avec les modes d'économie d'énergie suivants :

État	Puissance (valeur nominale)	Couleur du voyant de fonctionnement	Sortie de veille (env.)
MARCHE	< 60 watts (max.)	bleu	-
VEILLE	< 0,5 watt	rouge	2 secondes
VEILLE PROLONGÉE[1]	< 0,5 watt	-	5 secondes

Selon le système d'exploitation utilisé, l'écran demeure en mode économie d'énergie jusqu'à ce que vous appuyiez sur le clavier ou déplaciez la souris. L'écran met environ 2 secondes pour passer du mode veille au mode de fonctionnement « Marche ».

10. Dépannage

Lorsque des problèmes surviennent avec votre écran, assurez-vous que l'écran est installé correctement. Si les problèmes persistent, lisez dans ce chapitre les informations relatives aux éventuelles solutions.

10.1. Pas d'image/perturbations dans l'image

- Le câble réseau doit être bien enfoncé dans la prise et l'interrupteur réseau (si disponible) doit être allumé.
- L'ordinateur doit être allumé et le câble de raccordement doit bien être enfoncé dans le port.
- Les valeurs réglées du système d'exploitation doivent être adaptées à l'écran. Afin d'éviter toute distorsion, choisissez une résolution en format 16:9.
- Si l'écran de veille est activé ou si l'écran se trouve en mode veille, appuyez sur une touche au choix sur le clavier ou déplacez la souris.
- Retirez les appareils parasites (téléphones portables, haut-parleurs etc.) autour de votre écran.

[2] L'appareil passe en mode veille étendu avec la touche ⏻.

10.2. Reproduction erronée des couleurs ; l'image est trop claire/trop foncée

- Vérifiez les réglages des couleurs dans le menu de l'écran ou dans le système d'exploitation de l'ordinateur.

11. Nettoyage

- Débranchez toujours le bloc d'alimentation de la prise et tous les câbles de connexion avant de procéder au nettoyage de l'appareil.
- N'utilisez ni solvants ni détergents corrosifs ou gazeux.
- Nettoyez l'écran à l'aide d'un chiffon doux, non pelucheux.
- Veillez à ne pas laisser de gouttes d'eau sur l'écran. L'eau peut entraîner des décolorations irréversibles.
- Veuillez conserver le matériel d'emballage d'origine et utilisez-le exclusivement pour le transport de l'écran.



Le boîtier de l'écran ne contient aucune pièce à entretenir ou à nettoyer.

11.1. Erreur de pixels pour les écrans TFT

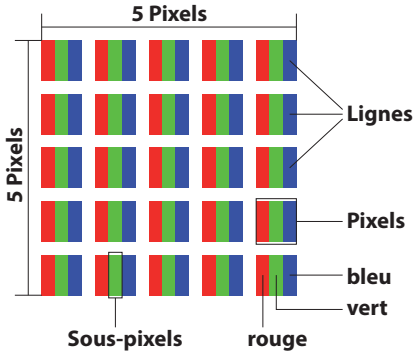

Malgré les processus de fabrication les plus avancés de l'industrie, il peut se produire dans des cas rares, en raison de la technique extrêmement complexe, des pertes de points lumineux individuels ou multiples. Les écrans TFT à matrice active d'une résolution de **1920 x 1080 Pixel**, se composant chacun de trois sous-pixels (rouge, vert, bleu), utilisent au total **env. 6,2 millions** de transistors de commande. Compte tenu du très grand nombre de transistors et des processus de fabrication extrêmement complexes qui y sont associés, il peut se produire par endroits des pertes ou un mauvais adressage de pixels ou de sous-pixels individuels.

Classe d'erreur de pixels	Erreur type 1 pixel allumé en permanence	Erreur type 2 pixel noir en permanence	Erreur type 3 sous-pixel défectueux	
			allumé	noir
0	0	0	0	0
I	1	1	2 1 0	1 3 5
II	2	2	5 5-n*	0 2 x n* 10
III	5	15	50 50-n* 0	0 2 x n* 100
IV	50	150	500 500-n* 0	0 2 x n* 1000

n* = 1,5

Le nombre autorisé des erreurs types présentées ci-dessus dans chaque classe d'erreur s'élève à un million de pixels et doit être converti conformément à la résolution physique de l'écran.

Votre appareil est conforme à la norme européenne ISO 9241-307 classe II (classe d'erreur de pixels). Une erreur de pixels jusqu'au nombre maximal indiqué ne constitue pas un motif de garantie.

12. Recyclage



EMBALLAGE

L'appareil est placé dans un emballage de manière à le protéger contre tout dommage pendant le transport. Les emballages sont fabriqués à partir de matériaux qui peuvent être éliminés de manière écologique et remis à un service de recyclage approprié.



APPAREIL

Il est interdit d'éliminer les appareils usagés portant le symbole ci-contre avec les déchets ménagers.

Conformément à la Directive 2012/19/UE, l'appareil doit être recyclé de manière réglementaire une fois arrivé en fin de cycle de vie.

Les matériaux recyclables contenus dans l'appareil seront recyclés, ce qui permet d'éviter l'impact sur l'environnement.

Déposez l'appareil usagé auprès d'un point de collecte de déchets électriques et électroniques ou auprès d'un centre de tri.

Pour plus de renseignements, adressez-vous à une entreprise de recyclage locale ou à votre municipalité.

13. Caractéristiques techniques

Appareil	
Modèle	Spectator X20 (MD 22093)
Tension nominale	100-240 V ~ 50/60 Hz 1,8 A
Consommation	Veille : < 0,5 W Fonctionnement : < 60 W (max.)

Adaptateur secteur	
Fabricant	FSP Technology Inc. Importateur: MEDION AG Am Zehnthof 77 45307 Essen Allemagne Numéro RCS: HRB 13274
Modèle	FSP060-DHAB3
Tension/Intensité d'entrée / fréquence du courant alternatif en entrée	100-240 V ~ 50/60 Hz 1,8 A max.
Tension/Intensité de sortie	12,0 V ⎓ 5,0 A
Puissance de sortie	60,0 W
Efficacité moyenne en fonctionnement	89,89 %
Efficacité à charge faible (10 %)	90,10 %
Consommation à charge nulle	0,03 W
Conditions de charge pertinentes :	
Pourcentage du courant de sortie selon plaque signalétique	
Condition de charge 1	100 % ±2 %
Condition de charge 2	75 % ±2 %
Condition de charge 3	50 % ±2 %
Condition de charge 4	25 % ±2 %
Condition de charge 5	10 % ±2 %
Condition de charge 6	0 % (charge nulle)

Image	
Taille de l'image	80 cm (32"), TFT à rétro éclairage LED
Proportions	16:9
Résolution	1 920 x 1 080 pixels
Luminosité	300 cd/m² (typ.)
Contraste	4 000:1 (typ.)
Temps de réaction	21 ms (grey to grey, typ.) 1 ms (MPRT, grey to grey, typ.)

Connexions	
Image	HDMI 1, version 1.4 avec déchiffrage HDCP 2.0 (max. 120 Hz)
	HDMI 2, version 2.0 avec déchiffrage HDCP 2.0 (max. 165 Hz)
	DisplayPort avec déchiffrage HDCP 2.0
Son	Sortie casque (port de 3,5 mm)

Valeurs ambiantes	
Températures	En fonctionnement : 0 °C ~ +35 °C Hors fonctionnement : -20 °C ~ +60 °C
Humidité (sans condensation)	En fonctionnement : < 80 % Hors fonctionnement : < 90 %

Dimensions/poids	
Poids (sans bloc d'alimentation)	Avec pied : env. 6,9 kg Sans pied : env. 5,0 kg
Dimensions (l x H x P)	Avec pied : env. 708 x 503-613 x 258 mm Sans pied : env. 708 x 420 x 85 mm
Montage mural[2]	Norme Vesa, écart 100 x 100 mm

[3] Support mural non fourni à la livraison. Lors du montage, assurez-vous que la taille des vis ne dépasse pas M4x10.

13.1. Fiche du produit



Scannez le code QR qui correspond au modèle sur l'étiquette énergétique ou bien dans le mode d'emploi pour télécharger la fiche technique du produit.

14. Informations relatives au service après-vente

Si votre appareil ne fonctionne pas de la manière dont vous le souhaitez, veuillez d'abord vous adresser à notre service après-vente. Vous disposez des moyens suivants pour entrer en contact avec nous :

- Au sein de notre Service-Community, vous pouvez discuter avec d'autres utilisateurs ainsi qu'avec nos collaborateurs pour partager vos expériences et vos connaissances.
  Vous pouvez accéder à notre Service-Community ici : community.medion.com.
- Vous pouvez également utiliser notre formulaire de contact disponible ici : www.medion.com/contact.
- Notre équipe du service après-vente se tient également à votre disposition via notre assistance téléphonique ou par courrier.

France	
Horaires d'ouverture	**Hotline SAV**
Lun - Ven : 9h00 à 19h00	✆ 02 43 16 60 30
Adresse du service après-vente	
MEDION France **75 Rue de la Foucaudière** **72100 LE MANS** **France**	
Suisse	
Horaires d'ouverture	**Hotline SAV**
Lun - Ven : 9h00 à 19h00	✆ 0848 - 33 33 32
Adresse du service après-vente	
MEDION/LENOVO Service Center **Ifangstrasse 6** **8952 Schlieren** **Suisse**	

Belgique & Luxembourg	
Horaires d'ouverture	**Hotline SAV (Belgique)**
Lun - Ven : 9h00 à 19h00	02 - 200 61 98
	Hotline SAV (Luxembourg)
	34 - 20 808 664
Adresse du service après-vente	
MEDION B.V. **John F.Kennedylaan 16a** **5981 XC Panningen** **Pays-Bas**	

La présente notice d'utilisation et bien d'autres sont disponibles au téléchargement sur le portail du SAV www.medionservice.com.
Dans le cadre d'un développement durable, nous renonçons à imprimer les conditions de garantie. Vous trouverez également nos conditions de garantie sur notre portail de services.
Vous pouvez également scanner le code QR ci-contre pour charger la notice d'utilisation sur un appareil mobile via le portail de service.

15. Mentions légales

Copyright © 2023
Date : 16.08.2023
Tous droits réservés.

La présente notice d'utilisation est protégé par les droits d'auteur.
Toute reproduction sous forme mécanique, électronique ou sous toute autre forme que ce soit est interdite sans l'autorisation préalable écrite du fabricant.
L'entreprise suivante possède les droits d'auteur :

MEDION AG
Am Zehnthof 77
45307 Essen
Allemagne

Veuillez noter que l'adresse ci-dessus n'est pas celle du service des retours. Contactez toujours notre service après-vente d'abord.

16. Déclaration de confidentialité

Chère cliente, cher client,

Nous vous informons que nous, MEDION AG, Am Zehnthof 77, 45307 Essen, sommes responsables du traitement de vos données personnelles.

En matière de protection des données, nous sommes assistés par le délégué à la protection des données personnelles de notre entreprise, que vous pouvez contacter à l'adresse MEDION AG, Datenschutz, Am Zehnthof 77, D - 45307 Essen ; datenschutz@medion.com. Nous traitons vos données dans le cadre du déroulement de la garantie et des processus connexes (p. ex. des réparations) et basons le traitement de vos données sur le contrat de vente que nous avons conclu.

Nous transmettons vos données aux prestataires de services de réparation que nous avons mandatés dans le cadre du déroulement de la garantie et des processus connexes (p. ex. des réparations). En règle générale, nous conservons vos données personnelles pendant une durée de trois ans afin de respecter vos droits de garantie légaux.

Vous avez le droit d'obtenir des informations sur les données personnelles vous concernant ainsi que de les faire rectifier, supprimer, limiter leur traitement, vous opposer à leur traitement et à leur transmission.

Toutefois, les droits d'information et de suppression sont soumis à des restrictions en vertu des §§ 34 et 35 des dispositions légales allemandes spéciales en matière de protection des données conformément à la loi fédérale allemande sur la protection des données (BDSG) (art. 23 GDPR), et il existe également un droit de recours auprès d'une autorité de surveillance compétente en matière de protection des données (art. 77 GDPR en relation avec le § 19 des dispositions légales allemandes spéciales en matière de protection des données conformément à la loi fédérale allemande sur la protection des données (BDSG)). En cas de recours auprès de MEDION AG, adressez-vous au responsable de la protection des données et de la liberté d'information de Rhénanie-du-Nord-Westphalie, Postfach 200444, 40212 Düsseldorf, www.ldi.nrw.de.

Le traitement de vos données est nécessaire pour le déroulement de la garantie ; sans la mise à disposition des données nécessaires, le déroulement de la garantie n'est pas possible.