N 50, Hotte télescopique, 90 cm, Argent métallisé
D49ED52X0

PASSIONNÉMENT CUISINE DEPUIS 1877

A

Efficient Silent Drive

Hotte telescopique: pour les passionnés de cuisine, la hotte disparait totalement au sein de votre meuble de cuisine.

- √ Moteur Efficient Silent Drive : assure un fonctionnement silencieux et économique grâce au moteur à induction.
- √ Position intensive : augmente l'intensité d'aspiration en cas de fumées denses.
- √ Eclairage LED : un éclairage puissant, avec une faible consommation énergétique.

Équipement

Données techniques

Typologie : Extraction
Certificats de conformité : CE, Normes australiennes, VDE
Longueur du cordon électrique (cm) : 175
Niche d'encastrement (mm) : 385mm x 524.0mm x 290mm
Ecart min. par rapp. foyer él. : 430
Ecart min. par rapp. foyer gaz : 650
Poids net (kg) : 13,458
Type de commandes : Electronique
Débit d'air maximum en évacuation (m^3/h) : 408
Débit de l'aspiration en Recyclage d'air position turbo : 499.0
Débit maximum d'aspiration en recyclage d'air : 301
Débit d'air position intensive en évacuation (m^3/h) : 758
Nombre de lampes : 2
Niveau sonore (dB(A) re 1 pW) : 54
Diamètre du réducteurd'évacuation d'air : 120 / 150
Matériau du filtre à graisses : Washable aluminium
Code EAN : 4242004197577
Puissance de raccordement (W) : 146
Intensité (A) : 10
Tension (V) : 220-240
Fréquence (Hz) : 50; 60
Type de prise : Fiche cont.terre/Gard.fil ter.
Type de montage : Encastrable

4 242004 197577

Accessoires en option

Z51IXB1X6	FILTRE A CHARBON CLEANAIR PLUS
Z51IXC1X6	MODULE DE RECYCLAGE CLEANAIR PLUS
Z54TC02X0	FILTRE A CHARBON ACTIF
Z54TH90D0	BANDEAU FINITION VERRE INOX
Z54TH90N0	BANDEAU FINITION INOX
Z54TL90X0	CADRE D'ABAISSEMENT
Z54TM90X0	KIT DE MONTAGE POUR ARMOIRE 90CM
Z54TS02X0	KIT DE RECYCLAGE

N 50, Hotte télescopique, 90 cm, Argent métallisé

D49ED52X0

COOKING PASSION SINCE 1877

Équipement

Design :

- Bandeau de finition en option

Puissance :

- Fonctionnement en mode évacuation ou recyclage
- Un kit de recyclage est indispensable pour toute installation en mode recyclage
- EfficientSilentDrive : Moteur à induction basse consommation
- Touches contact
- Positions intensives avec retour automatique au bout de 6 minutes
- Classe d'efficacité énergétique A* sur une échelle allant de A+++ à D
- Débit d'air en évacuation selon la norme DIN/EN 61591
  fonctionnement normal : 407 m^3/h
  position intensive : 758 m^3/h
- Consommation énergétique moyenne : 38.5 kWh/an*
- Classe d'efficacité ventilateur : A*
- Classe d'efficacité éclairage : A*
- Classe d'efficacité filtre à graisse : B*
- Niveau sonore (min/max) en fonctionnement normal : 42/54 dB

Confort/Sécurité :

- Installation dans un meuble haut de 60 ou 90 cm
- Fonction arrêt différé de 10 minutes après la cuisson
- Eclairage du plan de travail: 2 x LED de 3W
- 3 filtres à graisse métallique lavable au lave-vaisselle

Données techniques :

- Câble de raccordement avec prise : 1.75 m
- Puissance de raccordement : 146 W
- Intensité lumineuse : 615 lux
- Température de couleur : 3500 K

COOKING PASSION SINCE 1877

Cotes

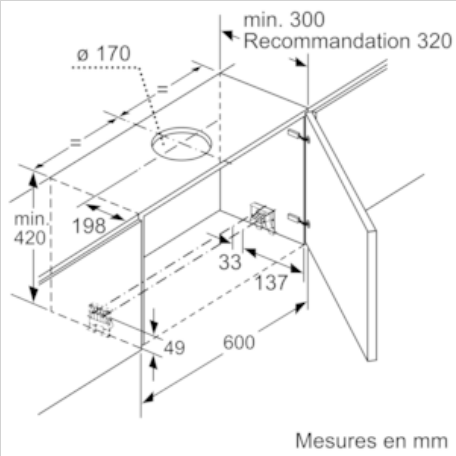

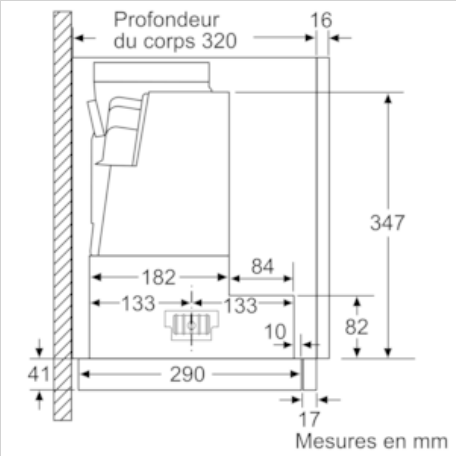

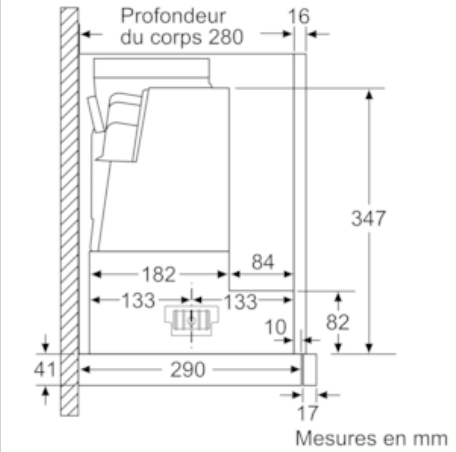

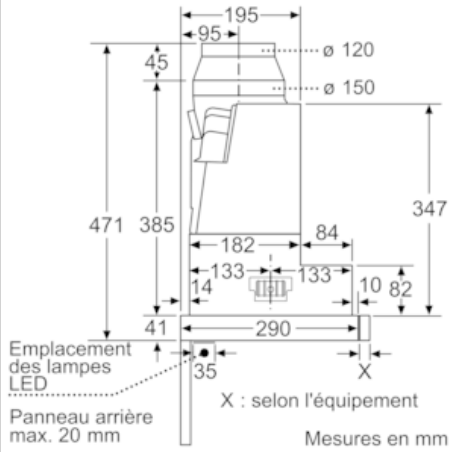

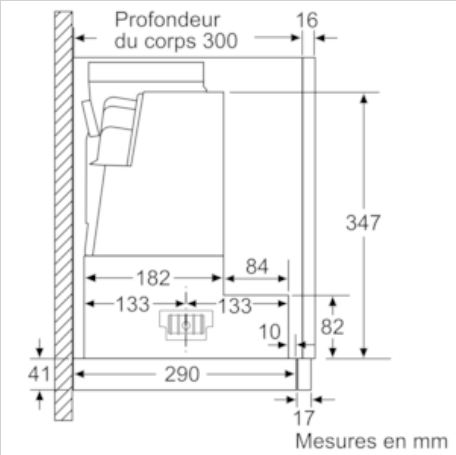

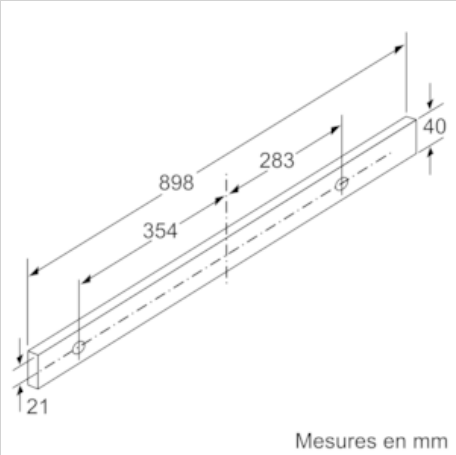

COOKING PASSION SINCE 1877

Cotes

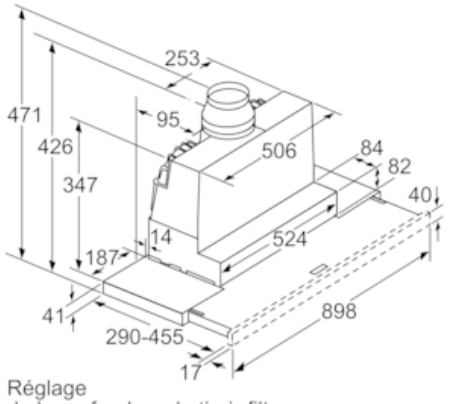

Réglage
de la profondeur du tiroir-filtre
possible jusqu'à 29 mm

Mesures en mm

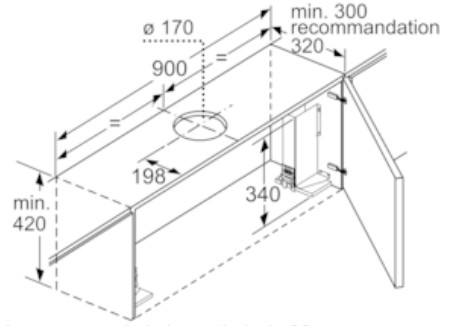

Le montage de la hotte tiroir de 90 cm dans un meuble haut de 90 cm de large requiert un kit de montage. Les deux angles de montage sont vissés à gauche et à droite dans le meuble. Montage selon gabarit.

Mesures en mm