N 90, FOUR ENCASTRABLE VAPEUR, 60 X 60 CM, INOX
B64FT33N0

Accessoires intégrés

1 x tôle de cuisson émaillée, 1 x grille, 1 x lèchefrite pour pyrolyse, taille XL, perforé, 1 x Plat pour vapeur, non perforé, taille M, 1 x Plaque chauffante Air Fry

Accessoires en option

Z11CG10X1	KIT BARBECUE AIR FRY
Z11CR10X0	GRILLE A PATISSERIE ET ROTISSERIE
Z1365WX0	SONDE A VIANDE SANS FIL
Z1608DX0	CLIPRAIL
Z1650DU0	2 PLATS VAPEUR TAILLE M
Z1655CA0	LECHEFRITE PERFOREE AIR FRY

Four encastré Vapeur intensive avec Slide & Hide® - la porte facile à manipuler qui disparaît délicatement sous le four et se referme en douceur. Sonde à viande multipoint avec fonction prédictive. Home Connect - contrôlez votre four via l'application.

- √ Écran TFT tactile premium 6,8" : une interface simple et intuitive pour un maximum de confort.
- √ Slide & Hide® : une porte facile à manipuler et qui disparaît sous le four pour en faciliter l'accès.
- √ Intensive Steam : saine, la cuisson vapeur préserve les saveurs et les nutriments de vos ingrédients.
- √ Vario Steam : pour des cuissons et des textures parfaites.
- √ Circo Therm® : la solution astucieuse pour cuire quatre plats différents sur quatre niveaux.

Équipement

Données techniques

Type de construction: ..... Encastrable
Ouverture de la porte: ..... Abattante
Niche d'encastrement (HxLxP): ..... 585-595 x 560-568 x 550 mm
Dimensions appareil H x L x P: ..... 595x596x548 mm
Dimensions du produit emballé (HxLxP): .....670x660x690 mm
Matériau du bandeau: .....Verre
Matériau de la porte: ..... Verre
Poids net: .....41.2 kg
Longueur du cordon électrique: ..... 120 cm
Code EAN: 4242004270331
Intensité: ..... 16 A
Tension: ..... 220-240 V
Fréquence: .....50; 60 Hz
Type de prise: .....Fiche cont.terre/Gard.fil ter.
Volume utile de la cavité: .....71 l
Classe d'efficacité énergétique[1]: .....A+
Energy consumption per cycle conventional (2010/30/EC): 0.87 kWh/cycle
Energy consumption per cycle forced air convection (2010/30/EC): ..... 0.69 kWh/cycle
Indice de classe énergétique - NOUVEAU (2010/30/CE): .....81.2 %
Accessoires inclus: ..... 1 x tôle de cuisson émaillée, 1 x grille, 1 x lèchefrite pour pyrolyse, 1 x Plat pour vapeur, perforé, taille XL, 1 x Plat pour vapeur, perforé, taille M, 1 x Plat pour vapeur, non perforé, taille M, 1 x Plaque chauffante Air Fry

4 242004 270331

[1] Sur une échelle de classes d'efficacité énergétique de A+++ à D

N 90, FOUR ENCASTRABLE VAPEUR, 60 X 60 CM, INOX
B64FT33N0

Équipement

Type de four/Modes de cuisson

- 23 modes de cuisson : Circotherm®, convection naturelle, gril ventilé, gril grande surface, gril petite surface, position pizza, fournil : idéal pour cuire le pain, chaleur de sole, cuisson basse température, préchauffage, fonction maintien chaud, hotAir doux, cuisson douce, Air Fry, vapeur 100%, régénération vapeur, étuve, décongélation, gril air pulsé + vapeur, bread backing, maintien chaud + vapeur, air pulsé 4D + vapeur, convection naturelle + vapeur
- Générateur de vapeur hors de la cavité
- Plusieurs niveaux d'intensité de vapeur disponibles : niveau de vapeur élevé, niveau de vapeur moyen, niveau de vapeur faible
- steam boost - ajouter de la vapeur intensive pendant 3 minutes en appuyant sur un bouton.
- Intensive Steam 120°C
- Préchauffage rapide

Confort d'utilisation

- Ecran TFT tactile premium 6.8”
- Porte escamotable Hide®
- Slide®, la poignée pivotante
- fermeture douce
- SoftOpen : ouverture douce assistée
- Système SoftMove : ouverture et fermeture douces assistées
- Porte escamotable Hide®
- Sonde à viande multipoint, avec prévision de fin de cuisson : sonde de cuisson 3 points
- Assistant Cuisson : large choix de recettes
- Indication réservoir d'eau vide
- Home Connect : pilotage et contrôle de votre four à distance
- Cooking Assistant : Assistant de cuisson
- Préconisation de température
- Affichage de la température
- Contrôle optique de la montée en température
- Sonde électronique de température
- Eclairage LED
- Ventilateur de refroidissement
- EasyClock : Programmateur électronique

Design :

- Ecran tactile
- Cavité intérieure en émail anthracite
- Intérieur de porte plein verre

Nettoyage :

- Nettoyage EcoClean : revêtement de la équipement ecolytique: paroi arrière
- Hydrolyse : pour un four toujours propre, SteamClean

Sécurité

- Porte 3 vitres
- Faible température de porte
- Sécurité enfants, indicateur de chaleur résiduelle, coupure automatique du four, touche marche, interrupteur au contact de la porte

Supports d'enfournement / Système d'extraction:

- Nombre de niveaux de rack : 4
- Rails télescopiques en option

Accessoires inclus :

- Lèchefrite émaillée, plat pour vapeur perforé taille XL, Grille, lèchefrite, plat pour vapeur perforé taille M, plat pour vapeur non perforé taille M, Lèchefrite perforée Air Fry
- Ventilateur en inox

Données techniques :

- Volume 71 l
- Réglage de la température: 30 °C - 250 °C
- Classe d'efficacité énergétique (selon norme EU 65/2014) : A+ (sur une échelle allant de A+++ à D)
- Câble de raccordement : 120 cm
- Puissance totale de raccordement : 3.6 kW
- Tension nominale : 220 - 240 V

Dimensions:

- Dimensions appareil (HxLxP): 595 x 596 x 548 mm
- Dimensions d'encastrement (HxLxP): 450 - 455 x 560 - 568 x 550 mm
- Veuillez vous référer aux dimensions d'encastrement indiquées dans le plan d'installation.

N 90, FOUR ENCASTRABLE VAPEUR, 60 X 60 CM,
INOX
B64FT33N0

Cotes

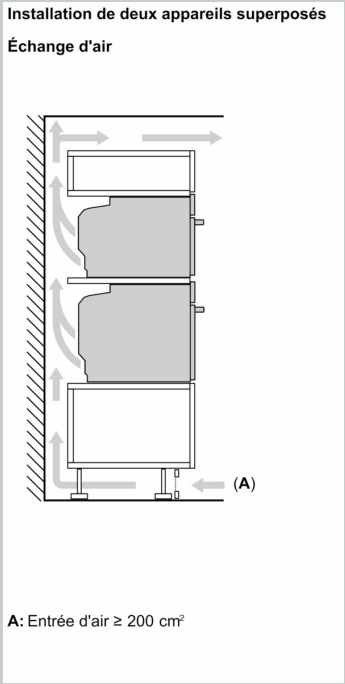

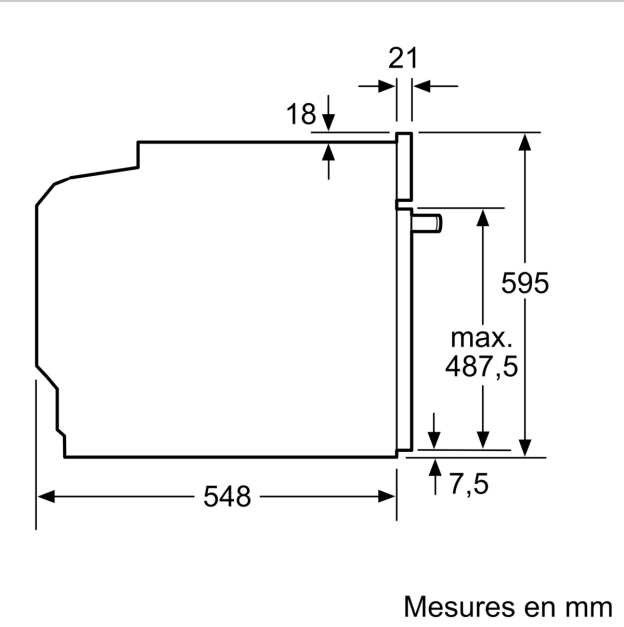

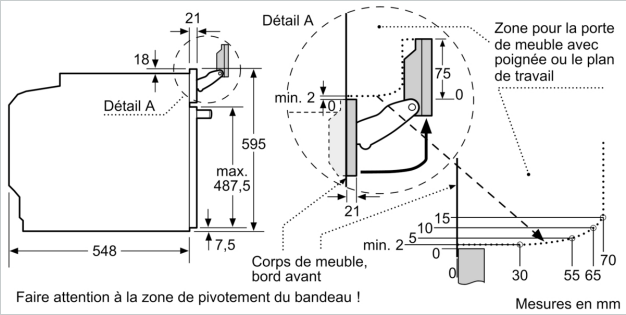

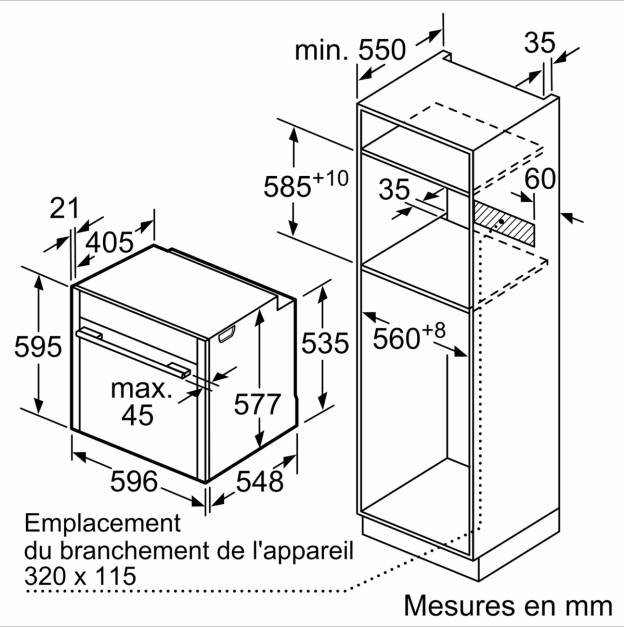

Cotes

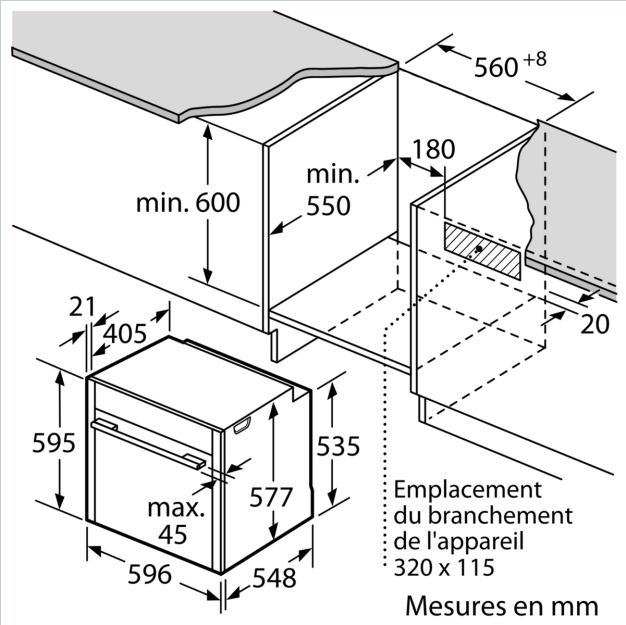

Mesures en mm

Épaisseur du plan de travail en cas d'installation sous une table de cuisson
(avec sous-structure, le cas échéant)

Type de table de cuisson	posée	Affleurant
Table de cuisson induction	≥ 37	≥ 38
Table de cuisson induction pleine surface	≥ 47	≥ 48
Table de cuisson gaz	≥ 30	≥ 38
Table de cuisson électrique	≥ 27	≥ 30