N 70, FOUR ENCASTRABLE, 60 X 60 CM, INOX
B54CR71N3





Four intégrable avec Slide & Hide® - une porte facile à manipuler qui disparaît doucement sous le four. Home Connect - contrôlez votre four depuis l'application.

- √ Écran TFT tactile 3,7" : navigation intuitive, utilisation simple et contrôle total.
- √ Slide & Hide® : une porte facile à manipuler et qui disparaît sous le four pour en faciliter l'accès.
- √ Circo Therm® : la solution astucieuse pour cuire trois plats différents sur trois niveaux.
- √ Air Fry : des délices croustillants, mais plus sains.
- √ Nettoyage pyrolyse + hydrolyse : le duo de choc pour un nettoyage optimal.

Accessoires intégrés

2 x grille, 1 x lèchefrite pour pyrolyse, 1 x Plaque chauffante Air Fry

Accessoires en option

Z11CR10X0	GRILLE A PATISSERIE ET ROTISSERIE
Z1365WX0	SONDE A VIANDE SANS FIL
Z1608CX0	CLIPRAIL
Z1655CA0	LECHEFRITE PERFOREE AIR FRY

Équipement

Données techniques

Type de construction: ..... Encastrable
Système de nettoyage intégré: ..... Pyrolyse + Easy Clean®
Niche d'encastrement (HxLxP): ..... 585-595 x 560-568 x 550 mm
Dimensions appareil H x L x P: ..... 595x596x548 mm
Dimensions du produit emballé (HxLxP): .....675x660x690 mm
Matériau du bandeau: .....Verre
Matériau de la porte: ..... Verre
Poids net: .....40.3 kg
Volume utile du four: ..... 71 l
Modes de cuisson: .....Air Fry, Fournil , Gril grande surface, Etuve, Chaleur tournante douce, Chaleur tournante, Gril petite surface, Convection naturelle, Convection naturelle douce, Position pizza, Cuisson basse température, Chaleur de sole, Gril chaleur tournante, Préchauffer, Maintenir au chaud
Longueur du cordon électrique: .....120 cm
Code EAN: 4242004270393
Nombre de cavités - (2010/30/CE): 1
Classe d'efficacité énergétique[1]: ..... A+
Energy consumption per cycle conventional (2010/30/EC): 0.87 kWh/cycle
Energy consumption per cycle forced air convection (2010/30/EC): ..... 0.69 kWh/cycle
Indice de classe énergétique - NOUVEAU (2010/30/CE): .....81.2 %
Puissance de raccordement: .....3600 W
Intensité: ..... 16 A
Tension: ..... 220-240 V
Fréquence: .....50; 60 Hz
Type de prise: .....Fiche cont.terre/Gard.fil ter.
Accessoires inclus: ..... 2 x grille, 1 x lèchefrite pour pyrolyse, 1 x Plaque chauffante Air Fry

4 242004 270393

[1] Sur une échelle de classes d'efficacité énergétique de A+++ à D

N 70, FOUR ENCASTRABLE, 60 X 60 CM, INOX
B54CR71N3

Équipement

Type de four/Modes de cuisson
- 15 modes de cuisson : Circotherm®, convection naturelle, gril ventilé, gril grande surface, gril petite surface, position pizza, fournil : idéal pour cuire le pain, chaleur de sole, cuisson basse température, position étuve pour faire lever les pâtes, préchauffage, fonction maintien chaud, hotAir doux, cuisson douce, Air Fry
- Préchauffage rapide

Confort d'utilisation
- Ecran tactile TFT 3,7"
- Porte escamotable Hide®
- Slide®, la poignée pivotante
- Assistant Cuisson : large choix de recettes
- Home Connect : pilotage et contrôle de votre four à distance
- Cooking Assistant : Assistant de cuisson
- Préconisation de température
- Affichage de la température
- Contrôle optique de la montée en température
- Eclairage halogène
- Ventilateur de refroidissement
- EasyClock : Programmateur électronique

Design :
- Ecran tactile
- Cavité intérieure en émail anthracite
- Intérieur de porte plein verre

Nettoyage :
- Nettoyage pyrolyse
- Hydrolyse : pour un four toujours propre

Sécurité
- Porte froide 4 vitres
- Porte froide
- Sécurité enfants, indicateur de chaleur résiduelle, coupure automatique du four, touche marche, interrupteur au contact de la porte, Verrou de porte électronique

Supports d'enfournement / Système d'extraction:
- Nombre de niveaux de rack : 4
- Rails télescopiques en option, pyrolysables

Accessoires inclus :
- Lèchefrite perforée Air Fry, grille, lèchefrite
- Ventilateur en inox

Données techniques :
- Volume 71 l
- Réglage de température : 30 °C - 275 °C
- Classe d'efficacité énergétique (selon norme EU 65/2014) : A+ (sur une échelle allant de A+++ à D)
- Câble de raccordement : 120 cm
- Puissance totale de raccordement : 3.6 kW
- Tension nominale : 220 - 240 V

Dimensions:
- Dimensions appareil (HxLxP): 595 x 596 x 548 mm
- Dimensions d'encastrement (HxLxP): 450 - 455 x 560 - 568 x 550 mm
- Veuillez vous référer aux dimensions d'encastrement indiquées dans le plan d'installation.

N 70, FOUR ENCASTRABLE, 60 X 60 CM, INOX
B54CR71N3

Cotes

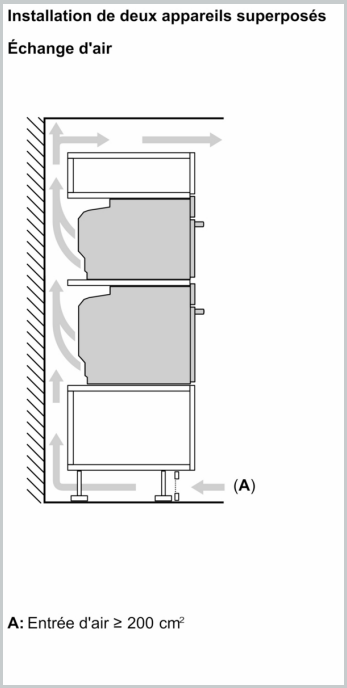

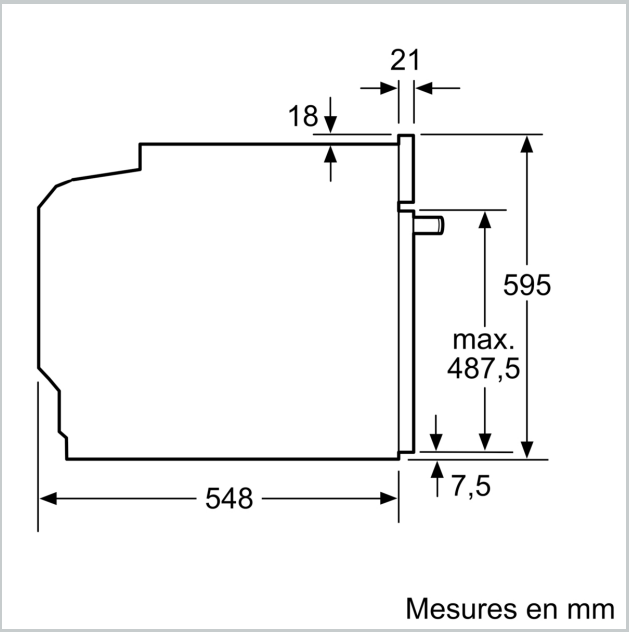

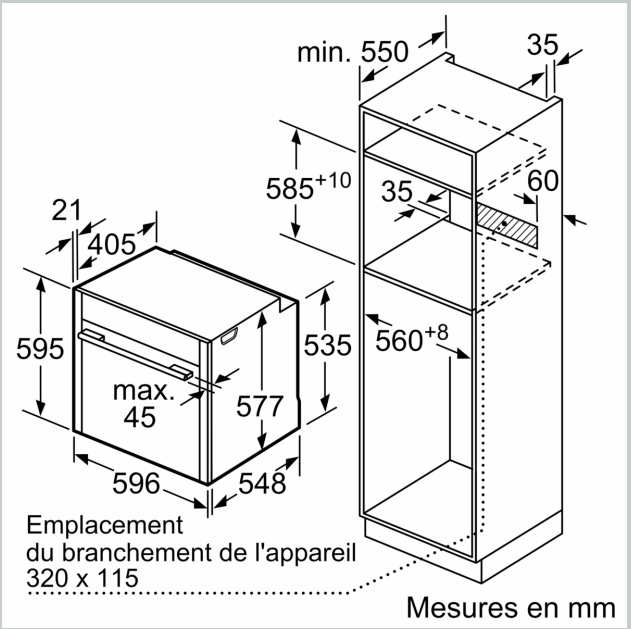

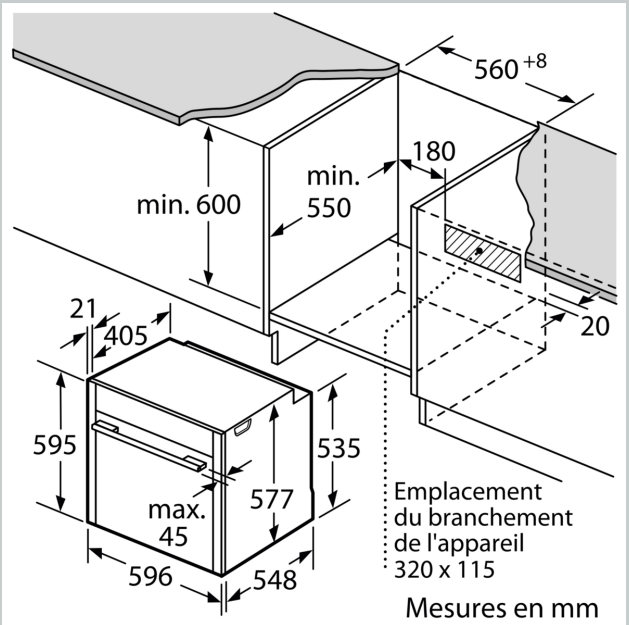

Cotes

Mesures en mm
Épaisseur du plan de travail en cas d'installation sous une table de cuisson (avec sous-structure, le cas échéant)

Type de table de cuisson	posée	Affleurant
Table de cuisson induction	≥ 37	≥ 38
Table de cuisson induction pleine surface	≥ 47	≥ 48
Table de cuisson gaz	≥ 30	≥ 38
Table de cuisson électrique	≥ 27	≥ 30