Série PRO

Moniteur portable

PRO MP165 E6 (3PE5)

Guide de l’utilisateur

Contenu

Commencer 3
Contenu de l'emballage 3
Ajustement du socle du moniteur 4
Présentation du moniteur 5
Utilisation comme moniteur pour plusieurs appareils 6
Configuration de l'OSD 7
Touches OSD 7
Menu OSD 9
Professional (Professionnel) 9
Image 11
Input Source (Source d'entrée) 12
Navi Key (Touche de navigation) 12
Settings (Paramètre) 13
Exit (Quitter) 13
Spécifications 14
Modes d'affichage préréglés 15
Problèmes de fonctionnement 16
Consignes de sécurité 17
Certification TÜV Rheinland 19
Certification ENERGY STAR 19
Avis réglementaires 20

Révision

V1.0, 2025/08

Commencer

Ce chapitre fournit des informations sur les procédures de configuration du matériel. Lorsque vous connectez des appareils, faites attention à les tenir avec précaution et utilisez un bracelet antistatique pour éviter les décharges électrostatiques.

Contenu de l'emballage

Moniteur	**PRO MP165 E6**
Documentation	Guide de démarrage rapide
Câbles	Câble HDMI™ haute vitesse (en option)
	Câble USB type A vers type C (en option)
	Câble USB type C (en option)

Important

- *Contactez votre revendeur ou distributeur local si l'un des éléments quel qu'il soit est endommagé ou manquant.*
- *Le contenu de l'emballage peut varier selon le pays et le modèle.*
- *Si vous utilisez un adaptateur secteur pour le chargement, assurez-vous qu'il est certifié CCC et conforme aux normes applicables.*

Ajustement du socle du moniteur

1. Tenez le moniteur verticalement à un angle de 90 degrés.
2. Tournez le socle intégré par jusqu'à 90 degrés et ajustez-le pour l'angle de vision désiré.
3. Assurez-vous que le socle est stable avant l'utilisation.

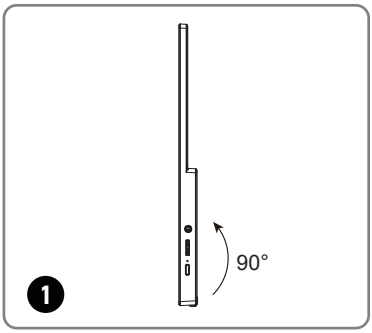

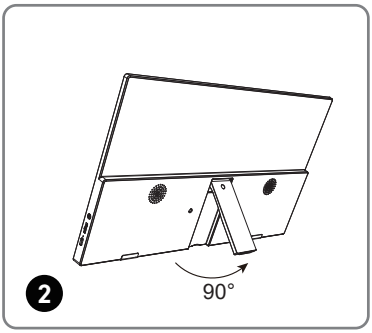

Important

- *Placez le moniteur sur une surface douce et protégée pour éviter de rayer l'écran.*
- *N'utilisez aucun objet tranchant sur l'écran.*
- *Évitez de toucher l'écran lorsque vous ajustez le moniteur.*
- *Ce produit n'est PAS livré avec un film protecteur à retirer par l'utilisateur ! Tout dommage mécanique causé au produit, y compris le retrait du film polarisant, affectera la garantie !*

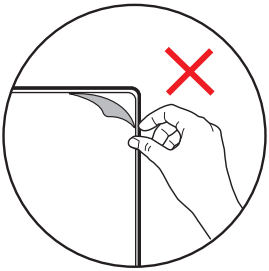

Présentation du moniteur

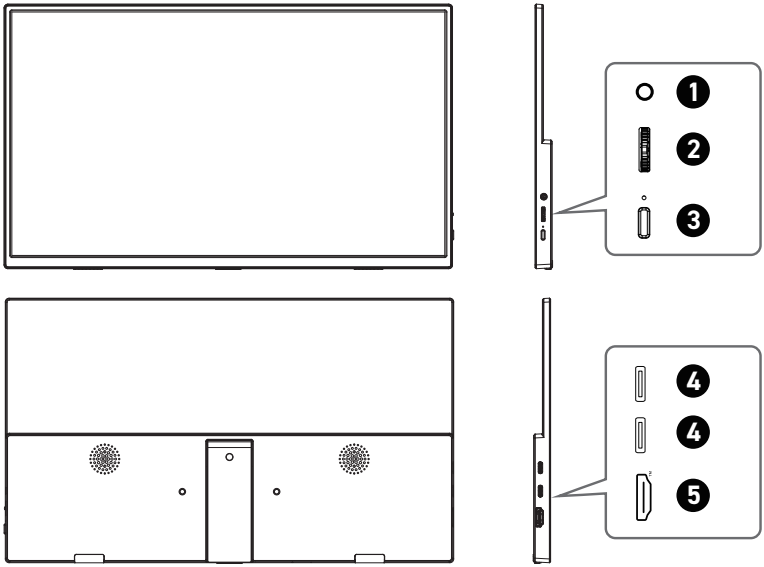

1. Prise pour écouteurs

2. Touche du menu OSD

3. Power Button (Bouton d'alimentation) et LED d'alimentation

4. Port USB type C

- Transfert des données : Prend en charge jusqu'à 5 Gbps
- Sortie vidéo : Prend en charge jusqu'à 1920 x 1080 @ 60 Hz
- Entrée d'alimentation : 5V/3A, 9V/3A, 12V/3A, 15V/3A
- Sortie d'alimentation : 5V/0,6A, 9V/1A, 12V/1A, 15V/2,6A

Important

Votre source de signal USB-C et votre câble doivent prendre en charge le mode alternatif DisplayPort pour pouvoir recevoir la sortie vidéo sur le moniteur.

5. Connecteur HDMI™

Prend en charge 1920 x 1080 à 60 Hz, comme spécifié par HDMI™ 2.0b.

Important

Pour garantir des performances et une compatibilité optimales, veuillez utiliser uniquement des câbles HDMI™ certifiés avec le logo HDMI™ officiel lorsque vous connectez ce moniteur. Pour plus d'informations, veuillez visiter https://www.hdmi.org/resource/cables.

Utilisation comme moniteur pour plusieurs appareils

Important

- *Assurez-vous que la puissance d'alimentation est supérieure à 15 W.*
- *Ce produit est alimenté via un port USB type C. La sortie est conforme aux exigences de la norme IEC 62368-1 pour les classifications ES1 et LPS, avec un courant ne dépassant pas 8 A et une puissance ne dépassant pas 100 W dans des conditions de fonctionnement normales, anormales et en cas de défaillance unique.*

Connexion à un PC via HDMI™

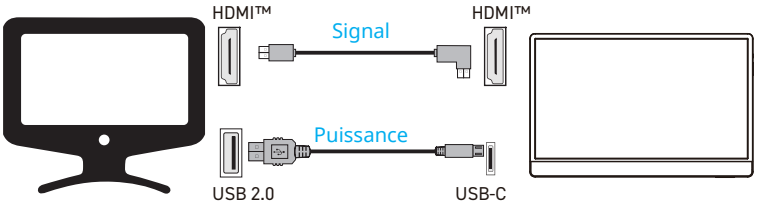

Connexion à un ordinateur portable via USB-C

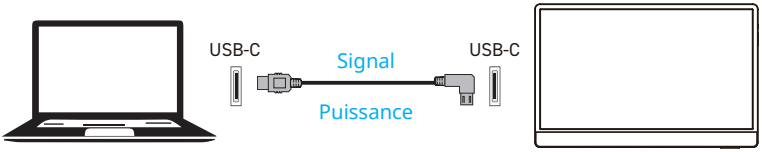

Connexion à un téléphone portable via USB-C

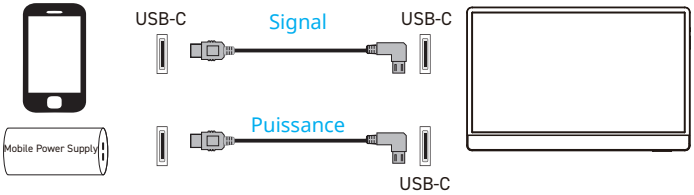

Configuration de l'OSD

Ce chapitre vous fournit des informations essentielles l'installation OSD.

Important

Toutes les informations sont sujettes à changement sans préavis.

Touches OSD

Ce moniteur possède des touches OSD permettant de contrôler le menu d'affichage à l'écran (OSD).

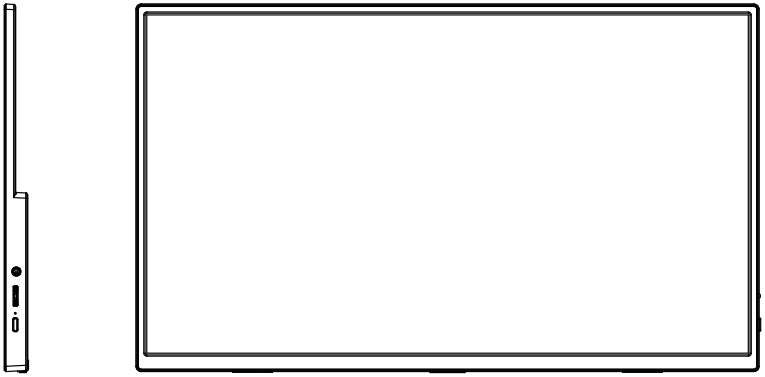

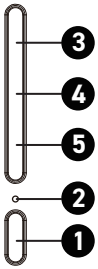

Touches OSD	Touche de raccourci (lorsque le menu OSD est ÉTEINT)	Configuration de l'OSD (lorsque le menu OSD est AFFICHÉ)
1. Bouton Alimentation/OK	• Allume/éteint le moniteur	• Retourne au menu précédent • Ferme le menu OSD principal
2. LED d'alimentation	• S'allume en blanc lorsque le moniteur est allumé. S'il n'y a aucun signal d'entrée, le voyant est orange. S'allume en orange lorsque le moniteur est en mode veille.	

Touches OSD	Touche de raccourci (lorsque le menu OSD est ÉTEINT)	Configuration de l'OSD (lorsque le menu OSD est AFFICHÉ)
3. Touche Haut	• Utilisée comme touche de raccourci désignée	• Utilisée comme touche Haut/ Droite pour sélectionner les menus et les éléments des fonctions • Permet d'augmenter les réglages des fonctions
4. Touche centrale	• Affiche le menu OSD principal	• Utilisée comme bouton Entrée pour accéder aux éléments des fonctions • Confirme la sélection
5. Touche Bas	• Utilisée comme touche de raccourci désignée	• Utilisée comme touche Bas/ Gauche pour sélectionner les menus et les éléments des fonctions • Permet de réduire les réglages des fonctions

Menu OSD

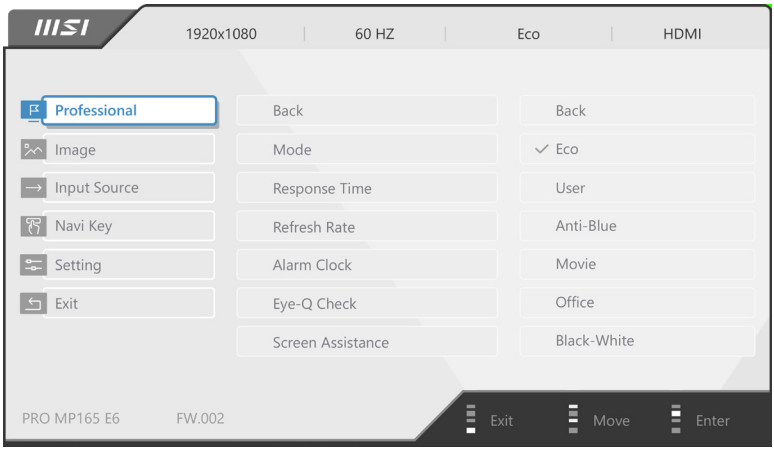

Professional (Professionnel)

1er niveau du menu	2ème/3ème niveau du menu		Description
Back (Retour)			• Retourne au menu précédent.
Mode	Eco (Éco)		• Utilisez les boutons Haut ou Bas pour sélectionner et prévisualiser les effets du mode. • Appuyez sur le bouton central pour confirmer et appliquer votre type de mode.
	User (Personnalisé)		
	Anti-Blue (Anti-bleu)		
	Movie (Film)		
	Office (Bureau)		
	Black-White (Noir-Blanc)		
Response Time (Temps de réponse)	Back (Retour)		• Le réglage sur « Très rapide » permet d'obtenir le temps de réponse le plus court et aide à améliorer la qualité des images floues pendant les jeux très rapides.
	Normal		
	Fast (Rapide)		
	Fastest (Très rapide)		
Refresh Rate (Taux de rafraîchissement)	Back (Retour)		• L'emplacement est réglable dans le menu OSD. Appuyez sur le bouton central pour confirmer et appliquer l'emplacement de la Fréquence de rafraîchissement. • Ce moniteur utilisera et fonctionnera à la fréquence de rafraîchissement de l'écran prédéfinie par le système d'exploitation.
	Location (Position)	Left Top (Haut à gauche)	
		Right Top (Haut à droite)	
		Left Bottom (Bas à gauche)	
		Right Bottom (Bas à droite)	
	OFF (DÉSACTIVÉ)		
	ON (ACTIVÉ)		

1er niveau du menu	2ème/3ème niveau du menu		Description
Alarm Clock (Réveil)	Back (Retour)		• Après avoir réglé l'heure, appuyez sur le bouton central pour activer la minuterie. • Les utilisateurs doivent restaurer manuellement les réglages prédéfinis de réveil après toute coupure et reconnexion du courant.
	Location (Position)	Left Top (Haut à gauche)	
		Right Top (Haut à droite)	
		Left Bottom (Bas à gauche)	
		Right Bottom (Bas à droite)	
	OFF (DÉSACTIVÉ)		
	15:00	00:01 ~ 99:59	
	30:00		
	45:00		
	60:00		
Eye-Q Check (Contrôle Eye-Q)	Back (Retour)		• Retourne au menu précédent.
	OFF (DÉSACTIVÉ)		• Sélectionnez DÉSACTIVÉ pour désactiver Contrôle Eye-Q
	Amsler Grid (Grille d'Amsler)		• Sélectionnez Grille d'Amsler pour vérifier votre champ de vision central.
	Astigmatism (Astigmatisme)		• Sélectionnez Astigmatisme pour vérifier votre vision floue.
	Posture Correction (Correction de la posture)		• Sélectionnez Correction de la posture pour améliorer votre posture lorsque vous êtes assis.
Screen Assistance (Assistance sur l'écran)	None (Aucun)		• Les utilisateurs peuvent régler l'Assistance sur l'écran dans n'importe quel mode.
	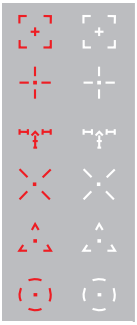		
Screen Size (Taille de l'écran)	Back (Retour)		• Les utilisateurs peuvent régler la Taille de l'écran dans n'importe quel mode, n'importe quelle résolution et n'importe quel taux de rafraîchissement de l'écran.
	Auto (Automatique)		
	4:3		
	16:9		

Image

1er niveau du menu	2ème/3ème niveau du menu	Description
Back (Retour)		• Retourne au menu précédent.
Brightness (Luminosité)	0-100	• Réglez correctement la luminosité en fonction de l'éclairage ambiant.
Contrast (Contraste)	0-100	• Réglez correctement le contraste pour reposer vos yeux.
Sharpness (Netteté)	0-5	• La netteté améliore la clarté et les détails des images.
Image Enhancement (Amélioration de l'image)	Back (Retour) OFF (DÉSACTIVÉ) Weak (Faible) Medium (Moyenne) Strong (Fort) Strongest (Très fort)	• Amélioration de l'image accentue les contours des images pour améliorer les détails.
Low Blue Light (Lumière bleue faible)	OFF (DÉSACTIVÉ) ON (ACTIVÉ)	• Lumière bleue faible protège vos yeux contre la lumière bleue. Lorsqu'elle est activée, Lumière bleue faible ajuste la température des couleurs de l'écran pour donner une teinte plus jaune. • Lorsque Mode est réglé sur Anti-bleu, il est obligatoire d'activer Lumière bleue faible.
HDCR	OFF (DÉSACTIVÉ) ON (ACTIVÉ)	• HDCR améliore la qualité de l'image en augmentant le contraste des images. • L'activation de HDCR aura un effet sur : **Fonction affectée** : » Luminosité **État de la fonction** : Impossible de sélectionner
Color Temperature (Température des couleurs)	Back (Retour) Cool (Froid) Normal Warm (Chaud) Customization (Personnalisation) : R (0-100), G (0-100), B (0-100)	• Utilisez les boutons Haut ou Bas pour sélectionner et prévisualiser les effets du mode. • Appuyez sur le bouton central pour confirmer et appliquer votre type de mode. • Les utilisateurs peuvent régler la température des couleurs en mode Personnalisation.

Input Source (Source d'entrée)

1er niveau du menu	2ème niveau du menu	Description
Back (Retour)		• Retourne au menu précédent.
HDMI™		• Sélectionnez une source d'entrée dans la liste.
Type C 1		
Type C 2		
Auto Scan (Balayage auto)	OFF (DÉSACTIVÉ)	• Les utilisateurs peuvent utiliser la touche OSD pour sélectionner la Source d'entrée dans les cas suivants : • Lorsque « Balayage automatique » est réglé sur « DÉSACTIVÉ » et que le moniteur est en mode d'économie d'énergie ; • Lorsque le message « Aucun signal » est affiché sur le moniteur.
	ON (ACTIVÉ)	

Navi Key (Touche de navigation)

1er niveau du menu	2ème niveau du menu	Description
Back (Retour)		• Retourne au menu précédent.
Up (Haut) Down (Bas)	Back (Retour)	• Tous les éléments de la touche de navigation peuvent être réglés avec les menus OSD.
	OFF (DÉSACTIVÉ)	
	Brightness (Luminosité)	
	Mode	
	Alarm Clock (Réveil)	
	Input Source (Source d'entrée)	
	Refresh Rate (Taux de rafraîchissement)	
	Info. On Screen (Info. Sur l'écran)	
	Audio Volume (Volume audio)	

Settings (Paramètre)

1er niveau du menu	2ème niveau du menu	Description
Back (Retour)		• Retourne au menu précédent.
Language (Langue)	繁體中文	• Les utilisateurs doivent appuyer sur le bouton central pour confirmer et appliquer le réglage de la langue. • La langue est un réglage indépendant. Le réglage de la langue choisi par l'utilisateur remplacera celui défini en usine. Lorsque l'utilisateur sélectionne Oui pour Réinitialiser, la langue ne sera pas réinitialisée.
	English	
	Français	
	Deutsch	
	Italiano	
	Español	
	한국어	
	日本語	
	Русский	
	Português	
	简体中文	
	Bahasa Indonesia	
	Türkçe	
	(D'autres langues seront bientôt disponibles)	
Transparency (Transparence)	0~5	• Les utilisateurs peuvent régler la Transparence dans n'importe quel mode.
OSD Time Out (Délai d'affichage OSD)	5~30	• Les utilisateurs peuvent régler le Délai d'affichage OSD dans n'importe quel mode.
Power Button (Bouton Marche)	Back (Retour)	• Retourne au menu précédent.
	OFF (DÉSACTIVÉ)	• Lorsque cela est réglé sur DÉSACTIVÉ, les utilisateurs peuvent appuyer sur le bouton d'alimentation pour éteindre le moniteur.
	Standby (Veille)	• Lorsque cela est réglé sur Veille, les utilisateurs peuvent appuyer sur le bouton d'alimentation pour éteindre le panneau et le rétroéclairage.
Info. On Screen (Info. Sur l'écran)	OFF (DÉSACTIVÉ)	• Les informations sur l'état du moniteur s'affichent sur le côté droit de l'écran.
	ON (ACTIVÉ)	
Audio Volume (Volume audio)	0-100	• Les utilisateurs peuvent régler le Volume audio dans n'importe quel mode.
Reset (Réinitialiser)	YES (OUI)	• Les utilisateurs peuvent réinitialiser et restaurer les réglages par défaut de l'OSD dans n'importe quel mode.
	NO (NON)	

Exit (Quitter)

Ferme le menu OSD.

Spécifications*

Moniteur		PRO MP165 E6
Taille		15,6 inch
Type d'écran		IPS
Résolution		1920x1080 (FHD)
Rapport d'aspect		16:9
Luminosité		250 nits (typique)
Rapport de contraste		100000000:1
Taux de rafraîchissement (Maximum)		60Hz
Temps de réponse		4ms
E/S		• 1 connecteur HDMI™ • 2 ports USB type C • 1 prise écouters
Angles de vue		178°(H) , 178°(V)
Traitement de surface		Antireflet
Couleurs d'affichage		16,7M, 8 bits (6 bits + Hi FRC)
Haut-parleur		1W x 2
Entrée d'alimentation		5V-20V ⎓ 3A
Sortie d'alimentation		5V-20V ⎓ 2,6A
Dimension (L x H x P)		356,5 x 210,35 x 13,85 mm
Poids	Net	0,78 kg
	Brut	1,60 kg
Conditions d'utilisation		• Température: 0°C à 40°C • Humidité : 20% à 90% sans condensation. • Altitude : 0 ~ 5000 m
Conditions de stockage		• Température : -20°C à 60°C • Humidité : 10% à 90% sans condensation.

* Certaines spécifications techniques de l'appareil sont sujettes à changement sans préavis par le fabricant. Veuillez vérifier les spécifications actuelles auprès du vendeur ou du représentant du fabricant.

Modes d'affichage préréglés

Important

Toutes les informations sont sujettes à changement sans préavis.

Standard	Résolution		HDMI™	USB-C
VGA	640x480	@60Hz	V	V
Mode DOS	720x480	@60Hz	V	V
	720x576	@50Hz	V	V
SVGA	800x600	@56Hz	V	V
		@60Hz	V	V
XGA	1024x768	@60Hz	V	V
SXGA	1280x1024	@60Hz	V	V
WXGA+	1440x900	@60Hz	V	V
WSXGA+	1680x1050	@60Hz	V	V
Full HD	1920 x 1080	@60Hz	V	V
Résolution de la synchronisation vidéo	480P		V	V
	720P		V	V
	1080P	@60Hz	V	V

Problèmes de fonctionnement

La LED d' alimentation est éteinte.

- Appuyez à nouveau sur le bouton d' alimentation du moniteur.
- Vérifiez si le câble d' alimentation du moniteur est correctement branché.

Aucune image.

- Vérifiez si la carte graphique de l' ordinateur est correctement installée.
- Vérifiez si l' ordinateur et le moniteur sont branchés à des prises électriques et sont allumés.
- Vérifiez si le câble de signal du moniteur est correctement branché.
- L' ordinateur est peut-être en mode Veille. Appuyez sur n' importe quelle touche pour activer le moniteur.

L' image de l' écran n' est pas correctement dimensionnée ou centrée.

- Consultez les Modes d' affichage prédéfinis pour définir sur l' ordinateur un réglage adapté à l' affichage par le moniteur.

Pas de Plug & Play.

- Vérifiez si le câble d' alimentation du moniteur est correctement branché.
- Vérifiez si le câble de signal du moniteur est correctement branché.
- Vérifiez si l' ordinateur et la carte graphique sont compatibles Plug & Play.

Les icônes, la police ou l' écran sont flous, brouillés ou ont des problèmes de couleur.

- Évitez d' utiliser des câbles de rallonge vidéo.
- Réglez la luminosité et le contraste.
- Réglez la couleur RVB ou ajustez la température de couleur.
- Vérifiez si le câble de signal du moniteur est correctement branché.
- Vérifiez la présence de broches tordues sur le connecteur du câble de signal.

Le moniteur commence à scintiller ou affiche des vagues.

- Modifiez le taux de rafraîchissement pour qu' il corresponde aux capacités de votre moniteur.
- Mettez à jour les pilotes de votre carte graphique.
- Maintenez le moniteur à l' écart des appareils électriques qui peuvent causer des interférences électromagnétiques (IEM).

Consignes de sécurité

- Lisez attentivement et minutieusement les instructions relatives à la sécurité.
- Toutes les mises en garde et tous les avertissements sur l' appareil ou sur le manuel d' utilisation doivent être notés.
- Confiez l' entretien à du personnel qualifié uniquement.

Alimentation

- Avant de brancher l' appareil au secteur, assurez-vous que la tension d' alimentation soit comprise dans les limites de sécurité et qu' elle ait bien été réglée entre 100 et 240 V.
- Si le cordon d' alimentation dispose d' une fiche tripolaire, ne désactivez pas la borne terre de protection de la prise. L' appareil doit être connecté à une prise secteur avec une fonction de terre.
- Veuillez vérifier que le système de la distribution d' électricité du site d' installation dispose d' un disjoncteur de 120/240 V, 20 A (maximum).
- Déconnectez toujours le cordon d' alimentation ou mettez la prise murale hors tension si l' appareil doit rester inutilisé pendant un certain temps, de façon à ne consommer aucune énergie.
- Placez le cordon d' alimentation de telle façon qu' on ne puisse pas marcher dessus. Ne placez rien sur le cordon d' alimentation.
- Si l' appareil dispose d' un adaptateur secteur, utilisez uniquement celui-ci car il est officiellement approuvé par MSI.

Batterie

Veuillez prendre des précautions spéciales si une batterie est fournie avec cet appareil.

- Le remplacement incorrect de la batterie peut provoquer un risque d' explosion. Si vous devez remplacer votre batterie, choisissez seulement une batterie de même type ou d' un type équivalent recommandé par le fabricant.
- Evitez de jeter une batterie dans un feu ou un four chaud, l' écraser ou la couper mécaniquement, ce qui peut provoquer une explosion.
- Laisser une batterie dans un environnement à la température extrêmement élevée ou à pression d' air extrêmement basse pouvant provoquer une explosion ou une fuite de liquide ou de gaz inflammable.
- N' ingérez pas la batterie. Une ingestion de la pile bouton peut entraîner de graves brûlures internes susceptibles de provoquer la mort. Gardez les piles neuves et usagées hors de la portée des enfants.

Union européenne :

Les piles, batteries et accumulateurs ne doivent pas être jetés comme des déchets domestiques non triés. Veuillez faire appel au système de collecte public pour faire recycler ou détruire votre batterie en conformité avec les réglementations locales.

BSMI:

廢電池請回收
Pour une meilleure protection de l’ environnement, les batteries usées doivent être ramassées séparément pour être recyclées ou éliminées d’ une manière particulière.

Californie, États-Unis :

Les piles boutons peuvent contenir du perchlorate et nécessitent une manipulation particulière lors de leur recyclage ou de leur destruction dans l’ état de Californie. Pour plus d’ informations, rendez-vous sur la page : https://dtsc.ca.gov/perchlorate/

Environnement

- Pour réduire les risques de blessures liées à la chaleur ou les risques de surchauffe de l’ appareil, ne le placez pas sur une surface inégale ou instable et n’ obstruez pas les grilles de ventilation de l’ appareil.
- Utilisez cet appareil uniquement sur une surface dure, plate et stable.
- Pour éviter de faire tomber cet appareil, attachez-le à un bureau, un mur ou un objet fixe avec une sangle antibasculement qui permettra de le maintenir en place en toute sécurité.
- Pour éviter tout risque d’ incendie ou de décharge électrique, maintenez cet appareil à l’ écart de l’ humidité et des températures élevées.
- Ne laissez pas l’ appareil dans un environnement non climatisé avec une température de stockage supérieure à 60°C ou inférieure à -20°C, ce qui pourrait endommager l’ appareil.
- La température maximale de fonctionnement est d’ environ 40°C.
- Lorsque vous nettoyez l’ appareil, assurez-vous de retirer la prise électrique. Utilisez un chiffon doux plutôt qu’ un produit chimique industriel pour nettoyer l’ appareil. Ne versez jamais de liquide dans l’ ouverture, cela pourrait endommager l’ appareil ou causer une décharge électrique.
- Maintenez toujours les objets fortement magnétiques ou électriques éloignés de l’ appareil.
- Si l’ une des situations suivantes survient, faites vérifier l’ appareil par du personnel de réparation :
  - Le cordon d’ alimentation ou la prise est endommagé.
  - Du liquide est entré dans l’ appareil.
  - L’ appareil a été exposé à l’ humidité.
  - L’ appareil ne fonctionne pas correctement ou vous n’ arrivez pas à l’ utiliser selon le guide d’ utilisation.
  - L’ appareil est tombé et est endommagé.
  - L’ appareil présente des signes évidents de rupture.

Certification TÜV Rheinland

Certification Réduction de la lumière bleue de TÜV Rheinland

La lumière bleue peut provoquer une sensation de fatigue oculaire inconfortable. MSI propose désormais des moniteurs ayant reçus la certification Réduction de la lumière bleue de l' organisme TÜV Rheinland et qui assurent ainsi un confort d' utilisation optimal en préservant la santé oculaire des utilisateurs. Veuillez suivre les instructions ci-dessous pour réduire les symptômes causés par une exposition prolongée à la lumière bleue de votre écran.

Low Blue Light (Software Solution)

www.tuv.com

- Placez l' écran à une distance allant de 50 à 70 cm de vos yeux et assurez-vous que le centre de l' écran est placé légèrement en dessous du niveau des yeux.
- Lorsque vous utilisez l' écran pendant une longue période, prenez soin de souvent cligner des yeux pour aider à réduire la fatigue oculaire.
- Faites des pauses de 20 minutes toutes les 2 heures.
- Détournez le regard de l' écran et regardez un objet éloigné pendant au moins 20 secondes pendant les pauses.
- Faites des étirements pour soulager la fatigue ou la douleur corporelle pendant les pauses.
- Activez la fonction Faible lumière bleue selon modèle.

Certification Antiscintillement de TÜV Rheinland

Flicker Free

www.tuv.com

- L' organisme de certification TÜV Rheinland a testé ce produit pour vérifier si l' écran produit un scintillement visible et invisible pour l' œil humain pouvant causer la fatigue oculaire.
- L' organisme de certification TÜV Rheinland définit un catalogue de tests et établit des normes minimales selon différentes gammes de fréquences. Le catalogue de tests est basé sur des normes internationales applicables ou des normes courantes dans l' industrie et les tests sont effectués de manière plus stricte.
- Le produit a été testé en laboratoire selon ces critères.
- Le mot-clé « antiscintillement » confirme que cet appareil respecte cette norme et ne produit pas de scintillement visible et invisible lors de l' utilisation de réglages allant de 0 à 3000 Hz et sous divers niveaux de luminosité.
- Cet écran ne supporte pas la fonction Antiscintillement lorsque la fonction Antiflou de mouvement / MPRT est activée (la disponibilité du mode Antiflou de mouvement / MPRT varie selon les produits).

Certification ENERGY STAR

ENERGY STAR est un programme géré par l' Agence de protection de l' environnement des États-Unis (EPA) et le Département de l' Énergie des États-Unis (DoE) pour promouvoir l' économie d' énergie. Ce produit a obtenu le label ENERGY STAR grâce à ses paramètres d' usine par défaut permettant de réaliser des économies d' énergie. La modification des paramètres d' image par défaut ou l' activation d' autres fonctionnalités augmentera la consommation d' énergie, ce qui pourrait dépasser les limites imposées par le label ENERGY STAR.

Pour plus d' informations sur ENERGY STAR, reportez-vous à https://www.energystar.gov/.

Avis réglementaires

Conformité CE

Ce produit a été testé et déclaré conforme aux normes harmonisées pour les équipements informatiques, publiées sous les directives du Journal officiel de l' Union européenne.

Déclaration concernant les interférences de radiofréquence FCC-B

Cet équipement a été trouvé satisfaire les limites définies pour un appareil numérique de Classe B conformément à la section 15 des règles de la FCC. Ces limites ont été conçues pour apporter une protection raisonnable contre les interférences néfastes dans le cadre d' une installation résidentielle. Cet équipement génère, utilise et peut émettre une énergie de radiofréquence et, s' il n' est pas installé et utilisé conformément au manuel d' utilisation, il risque de causer des interférences néfastes aux communications radio. Cependant, il n' y a aucune garantie que des interférences ne se produiront pas dans une installation particulière. Si cet équipement cause des interférences néfastes à la réception radio ou TV, ce qui peut être déterminé en mettant l' équipement en marche ou à l' arrêt, l' utilisateur est encouragé à essayer de corriger les interférences en adoptant au moins l' une des mesures indiquées ci-dessous:

- Réorienter ou déplacer l' antenne de réception.
- Augmenter la distance entre l' équipement et le récepteur.
- Brancher l' équipement sur une prise électrique relevant d' un circuit différent de celui sur lequel le récepteur est branché.
- Demandez de l' aide au revendeur ou à un technicien radio / télévision expérimenté.

Avis 1

Les changements ou modifications qui n' auraient pas été expressément approuvés par la partie responsable de la mise en conformité sont de nature à priver l' utilisateur de l' autorité nécessaire pour utiliser cet équipement.

Avis 2

Les câbles d' interface blindés éventuels doivent être utilisés pour pouvoir satisfaire aux limites d' émission.

Cet appareil est conforme à la section 15 des règles de la FCC. Le fonctionnement est soumis aux deux conditions suivantes:

1. cet appareil ne doit pas causer d' interférences nuisibles et
2. cet appareil doit accepter toute interférence reçue, y compris les interférences risquant d' engendrer un fonctionnement indésirable.

Déclaration DEEE

Union européenne / France: Ce symbole sur le produit indique que ce produit ne peut pas être jeté avec les déchets municipaux. À la place, il est de votre responsabilité de vous débarrasser de vos déchets d' équipements électriques et électroniques usagés en les remettant à un point de collecte désigné pour le recyclage. Pour plus d' informations sur l' endroit où vous pouvez déposer vos équipements usagés à des fins de recyclage, veuillez contacter votre mairie, votre service de collecte des déchets ménagers ou le magasin où vous avez acheté le produit.

Points de collecte sur www.quefairedemesdechets.fr
Privilégiez la réparation ou le don de votre appareil !

Informations sur les substances chimiques

Conformément aux règlements sur les substances chimiques, tels que le Règlement REACH de l' UE (Règlement CE N° 1907/2006 du Parlement européen et du Conseil), MSI fournit des informations sur les substances chimiques présentes dans les produits à l' adresse suivante: https://csr.msi.com/global/index

Caractéristiques de produit écologique

- Consommation d' énergie réduite pendant l' utilisation et la veille.
- Utilisation limitée de substances nocives pour l' environnement et la santé.
- Démontage et recyclage faciles.
- Utilisation limitée des resources naturelles par encouragement au recyclage.
- Durée de vie étendue du produit par le biais de mises à niveau faciles.
- Production de déchets solides réduite grâce à une politique de récupération.

Politique environnementale

- Ce produit a été conçu de façon à permettre la réutilisation de ses éléments et le recyclage, et ne doit pas être mis au rebut à la fin de son cycle de vie.
- Pour se débarrasser de leurs produits en fin de vie, les utilisateurs doivent prendre contact avec un centre de recueil des déchets pour recycler leurs produits.
- Rendez-vous sur le site Web de MSI <https://csr.msi.com/global/pevn_ewaste> et trouvez un distributeur à proximité pour plus d' informations sur le recyclage.

Avertissement!

Une utilisation excessive des écrans est susceptible de nuire à la vue.

Recommandations:

1. Faites une pause de 10 minutes toutes les 30 minutes de visualisation.
2. Les enfants de moins de 2 ans ne doivent pas être placés devant un écran. Pour les enfants de 2 ans et plus, l' exposition aux écrans doit être limitée à moins d' une heure par jour.

Avis relatif au droit d' auteur et aux marques commerciales

Copyright © Micro-Star Int' l Co., Ltd. Tous droits réservés. Le logo MSI utilisé est une marque déposée de Micro-Star Int' l Co., Ltd. Toutes les autres marques et tous les autres noms mentionnés peuvent être des marques commerciales de leurs propriétaires respectifs. Aucune garantie quant à l' exactitude ou à l' exhaustivité n' est formulée explicitement ou implicitement. MSI se réserve le droit d' apporter des modifications à ce document sans préavis.

Les termes HDMI™, interface multimédia haute définition HDMI™ et habillage commercial HDMI™, et les logos HDMI™ sont des marques commerciales et des marques déposées de HDMI™ Licensing Administrator, Inc.

Assistance technique

Si un problème survient avec votre produit et aucune solution ne peut être obtenue à l' aide du manuel d' utilisation, veuillez contacter le lieu d' achat ou votre distributeur local. Veuillez également vous rendre sur le site https://www.msi.com/support/ pour des conseils supplémentaires.

FR LIVRET BAC DE TRI