248363400477 Size:270*475mm 80g 雙膠紙雙面印刷 2013-03

VANGUARD

Endeavor XF Series

User Manual

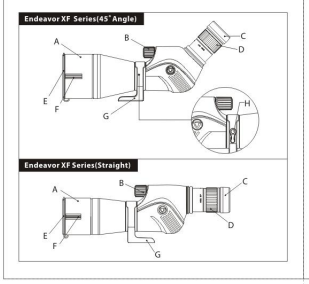

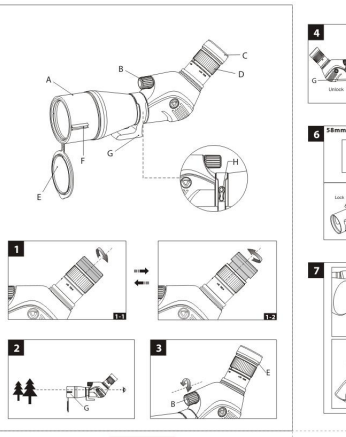

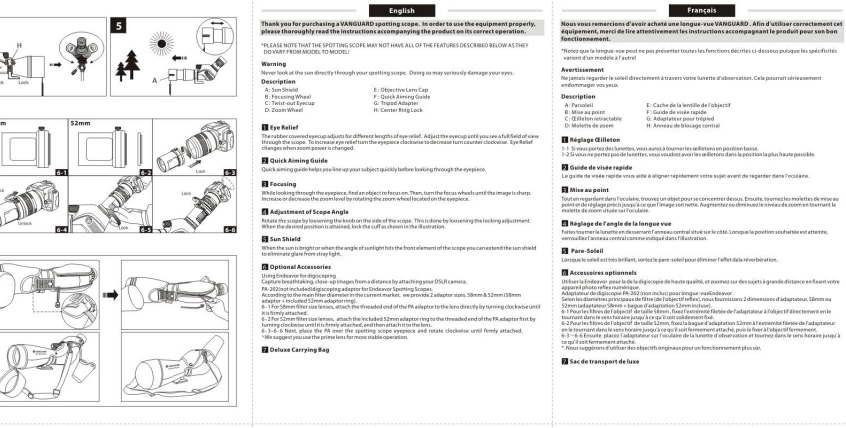

VANGUARD

Awarded ISO 9001 & 14001 Certification
Certifié ISO 9001 & ISO 14001
www.vanguardworld.com

English

Thank you for purchasing a VANGUARD spotting scope. In order to use the equipment properly, please thoroughly read the instructions accompanying the product on its correct operation.

*PLEASE NOTE THAT THE SPOTTING SCOPE MAY NOT HAVE ALL OF THE FEATURES DESCRIBED BELOW AS THEY DO VARY FROM MODEL TO MODEL!

Warning
Never look at the sun directly through your spotting scope. Doing so may seriously damage your eyes.

Description
A: Sun Shield
B: Focusing Wheel
C: Twist-up Eyecup
D: Zoom Wheel
E: Objective Lens Cap
F: Quick Aiming Guide
G: Tripod Adaptor
H: Center Ring Lock

1 Eye Relief
The rubber covered eyecup adjusts for different lengths of eye relief. Adjust the eyecup until you see a full field of view through the scope. To increase eye relief turn the eyepiece clockwise to decrease turn counter clockwise. Eye Relief changes when zoom power is changed.

2 Quick Aiming Guide
Quick aiming guide helps you line up your subject quickly before looking through the eyepiece.

3 Focusing
While looking through the eyepiece, find an object to focus on. Then, turn the focus wheels until the image is sharp. Increase or decrease the zoom level by rotating the zoom wheel located on the eyepiece.

4 Adjustment of Scope Angle
Rotate the scope by loosening the knob on the side of the scope. This is done by loosening the locking adjustment. When the desired position is attained, lock the cuff as shown in the illustration.

5 Sun Shield
When the sun is bright or when the angle of sunlight hits the front element of the scope you can extend the sun shield to eliminate glare from stray light.

6 Optional Accessories
Using Endeavor for digiscoping
Capture breathtaking, close-up images from a photo adapter by attaching your DSLR camera.
PA-202 (not included) digiscoping adapter for Endeavor Spotting Scopes.
According to the main filter diameter in the current market, we provide 2 adaptor sizes, 58mm & 52mm (58mm adaptor + included 52mm adapter ring).
6-1 Place the 58mm filter lenses, attach the threaded end of the PA adaptor to the lens directly by turning clockwise until it is firmly attached.
6-2 For 52mm filter size lenses, attach the included 52mm adaptor ring to the threaded end of the PA adaptor first by turning clockwise until it is firmly attached, and then attach it to the lens.
6-3~6-6 Next, place the PA over the spotting scope eyepiece and rotate clockwise until firmly attached.
*We suggest you use the prime lens for more stable operation.

7 Deluxe Carrying Bag

Français

Nous vous remercions d'avoir acheté une longue-vue VANGUARD . Afin d'utiliser correctement cet équipement, merci de lire attentivement les instructions accompagnant le produit pour son bon fonctionnement.

*Notez que la longue-vue peut ne pas présenter toutes les fonctions décrites ci-dessous puisque les spécificités varient d'un modèle à l'autre!

Avertissement
Ne jamais regarder le soleil directement à travers votre lunette d'observation. Cela pourrait sérieusement endommager vos yeux.

Description
A: Parasoleil
B: Mise au point
C: Œilleton retractable
D: Molette de zoom
E: Cache de la lentille de l'objectif
F: Guide de visée rapide
G: Adaptateur pour trépied
H: Anneau de blocage central

1 Réglage Œilleton
1-1 Si vous portez des lunettes, vous aurez à tourner les œilletons en position basse.
1-2 Si vous ne portez pas de lunettes, vous voudrez avoir les œilletons dans la position la plus haute possible.

2 Guide de visée rapide
Le guide de visée rapide vous aide à aligner rapidement votre sujet avant de regarder dans l'oculaire.

3 Mise au point
Tout en regardant dans l'oculaire, trouvez un objet pour se concentrer dessus. Ensuite, tournez les molettes de mise au point et de réglage précis jusqu'à ce que l'image soit nette. Augmentez ou diminuez le niveau de zoom en tournant la molette de zoom située sur l'oculaire.

4 Réglage de l'angle de la longue vue
Faites tourner la lunette en dessserrant l'anneau central situé sur le côté. Lorsque la position souhaitée est atteinte, verrouillez l'anneau central comme indiqué dans l'illustration.

5 Pare-Soleil
Lorsque le soleil est très brillant, sortez le pare-soleil pour éliminer l'effet dela réverbération.

6 Accessoires optionnels
Utiliser la Endeavor pour le de la digiscopie de haute qualité, et zoomez sur des sujets à grande distance en fixant votre appareil photo reflex numérique.
Adaptateur digiscopie PA-202 (non inclus) pour longue-vue Endeavor.
Selon les diamètres principaux de filtre (de l'objectif of lles), nous fournissons 2 dimensions d'adaptateur, 58mm ou 52mm (adaptateur 58mm + bague d'adaptation 52mm inclose).
6-1 Pour les filtres de l'objectif de taille 58mm, fixez l'extrémité filetée de l'adaptateur à l'objectif directement en le tournant dans le sens horaire jusqu'à ce qu'il soit solidement fixé.
6-2 Pour les filtres de l'objectif de taille 52mm, fixez la bague d'adaptation 52mm à l'extrémité filetée de l'adaptateur en le tournant dans le sens horaire jusqu'à ce qu'il soit fermement attaché, puis le fixer à l'objectif fermement.
6-3 ~ 6-6 Ensuite, placez l'adaptateur sur l'oculaire de la lunette d'observation et le tourner dans le sens horaire jusqu'à ce qu'il soit fermement attaché.
* Nous suggérons d'utiliser des objectifs originaux pour un fonctionnement plus sûr.

7 Sac de transport de luxe

Deutsch

Danke für den Kauf eines VANGUARD Spektivs. Um die Ausrüstung richtig nutzen zu können, lesen Sie bitte die Anleitung, zur richtigen Anwendung des Produktes, aufmerksam durch.

*BITTE BEACHTEN SIE, DASS DAS SPEKTIV EVENTUELL NICHT ALLE UNTEN BESCHRIEBEN MERKMALE AUFWEIST, DA DIESE VON MODELL ABHÄNGIG SIND!

Warnung
Niemals durch das Spektiv direkt in die Sonne schauen. Dies könnte Ihren Augen schaden.

Beschreibung
A: Sonnenblende
B: Fokussierrad
C: Herausziehbare Augenmuschelle
D: Zoomrad
E: Objektivlinsendeckel
F: "Quick Aim"-Anleitung
G: Stativadapter
H: Zentrale Ringverriegelung

1 Einstellung des Okulars
1-1 Wenn Sie eine Brille tragen, können Sie die Augenmuscheln bis auf die unterste Position drehen.
1-2 Wenn Sie keine Brille tragen, können die Augenmuschelnin der höchst möglichen Position bleiben.

2 "Quick Aim"-Anleitung
Die "Quick Aim"-Anleitung hilft Ihnen dabei, Ihr Objekt schnell anzuvisieren, bevor Sie durch das Okular schauen.

3 Fokussierung
Suchen Sie ein Objekt, das Sie fokussieren möchten, während Sie durch das Okular schauen. Danach drehen Sie den Fokus und passen die Rädar so lange an, bis das Bild scharf ist. Erhöhen oder reduzieren Sie den Zoomgrad durch Drehen des Zoomrads auf dem Okular.

4 Anpassung des Zielwinkels
Drehen Sie das Spektiv durch das Lösen der Manschette an der Seite des Spektivs. Wenn die gewünschte Position erreicht wurde, verriegeln Sie die Manschette gemäß der Abbildung.

5 Sonnenblende
Wenn die Sonne sehr stark scheint, erweitern Sie die Sonnenblende, um die Lichtreverenzungen zu entfernen.

6 Optionales Zubehör
Verwenden Sie das Endeavor für Digiscoping, um bewundernswerte Close-Ups aus der Ferne, durch das Anbringen eine DSLR-Kamera, festzuhalten.
PA-202 (nicht inclusive) Digiscoping-Adapter für Endeavor Spektive.
Abhängig von den Hauptfilterdurchmessern, bieten wir 2 Adaptergrößen, 58mm & 52mm (58mm Adapter + mitgelieferter 52mm Adapterring).
6-1 Bei Filterlinsen mit einer Größe von 58mm, befestigen Sie das Gewinde- Ende des PA-Adapters direkt an die Linse durch Drehen im Uhrzeigersinn bis es festsitzt.
6-2 Bei Filterlinsen mit einer Größe von 52mm, befestigen Sie den mitgelieferten 52mm-Adapterring am Gewinde-Ende des PA-Adapters durch Drehen im Uhrzeigersinn bis es festsitzt und befestigen Sie es dann an der Linse.
6-3 ~ 6-6 Legen Sie danach den PA über das Spektivokular und drehen Sie ihn im Uhrzeigersinn bis er festsitzt.
*Wir empfehlen eine Festbrennweite für eine stabile Anwendung.

7 Luxuriöse Tragtasche

Italiano

Grazie per aver scelto il telescopio VANGUARD. Per un utilizzo corretto dello strumento, si prega di leggere attentamente le istruzioni allegate al prodotto.

*NOTA BENE: IL CANNOCCHIALE POTREBBE NON AVERE TUTTE LE CARATTERISTICHE DESCRITTE DI SEGUITO, CHE POSSONO VARIARE A SECONDA DEL MODELLO!

Attenzione
Non guardare mai direttamente la luce del sole attraverso il telescopio. Potrebbe danneggiare gravemente la vista.

Descrizione
A: Parasole
B: Rotella per messa a fuoco
C: Conchiglia oculare a rotazione antisiaria
D: Rotella per zoom
E: Tappo per lente dell'obiettivo
F: Guide per puntamento rapida
G: Adattatore per treppiede
H: Anello di bloccaggio centrale

1 Impostazione della conchiglia oculare
1-1 Se portate gli occhiali, vi sarà necessario ruotare verso il basso le conchiglie oculari fino alla posizione minima.
1-2 Qualora non portaste gli occhiali, consigliamo di mantenere le conchiglie oculari nella posizione più alta.

2 Guide per puntamento rapida
La guida per il puntamento rapido è utile per allineare velocemente il soggetto prima di osservarlo attraverso l'oculare.

3 Messa a fuoco
Mentre guardate attraverso l'oculare, individuate un oggetto da mettere a fuoco. Quindi girate le manopola di messa a fuoco e quella di regolazione micrometrica fino a quando l'immagine non sarà nitida. Aumentare o meno il livello di zoomato ruotando l'apposita ghiera situata sull'oculare.

4 Regolazione dell'angolo di campo
Ruotare il telescopio svitando il bracciale situato cul lato dello strumento. Una volta raggiunta la posizione desiderata, bloccare il bracciale come illustrato nella figura.

5 Paraluce
Quando il sole è molto luminoso, estendere il paraluce per eliminare le luci parassite.

6 Accessori opzionali
Utilizzo dell'Endeavor per il digiscoping Cattura immagine mozzafiato, anche le immagini distanti grazie al collegamento con la fotocamera reflex digitale.
Adattatore per digiscoping PA-202 (non inclusa) per telescopi Endeavor.
In base ai più comuni diametri dei filtri attualmente disponibili in commercio, offriamo la possibilità di scegliere fra 2 dimensioni di adattatore, 58mm e 52mm (adattatore 58mm + anello adattatore 52mm inclusi).
6-1 Per obiettivi con filtro da 58mm, collegare l'estremità filettata dell'adattatore PA direttamente all'obiettivo ruotando in senso orario fin quando non sarà ben inserito.
6-2 Per obiettivi con filtro da 52mm, collegare l'anello dell'adattatore da 52mm incluso all'estremità filettata dell'adattatore PA innanzitutto ruotando in senso orario fin quando non sarà ben inserito, quindi collegandolo all'obiettivo.
6-3 ~ 6-6 Successivamente, posizionare il PA sull'oculare del telescopio e ruotare in senso orario fin quando non sarà ben inserito.
* Si consiglia di usare obiettivi a focale fissa per maggiore qualità e stabilità nell'uso.

7 Borsa da trasporto Deluxe

Español

Gracias por comprar un telescopio terrestre de VANGUARD. Por favor, lea detenidamente las instrucciones adjuntas para un correcto uso del equipo.

*POR FAVOR TENGA EN CUENTA QUE ESTE TELESCOPIO TERRESTRE PUEDE NO INCLUIR TODAS LAS CARACTERÍSTICAS QUE SE DETALLAN A CONTINUACIÓN YA QUE VARÍAN SEGÚN EL MODELO!

Advertencia
Nunca mire directamente al sol a través del telescopio terrestre. Al hacerlo puede dañar seriamente sus ojos.

Descripción
A: Protector para el sol
B: Rueda de enfoque
C: Copa del Ocular Giratoria
D: Rueda de aumento
E: Tapa de lente objetivo
F: Guía de puntería rápida
G: Adaptador de Trípode
H: Cierre de Anillo Central

1 Ajustes de la Copa Ocular
1-1 Si llevas gafas, debe girar las copas oculares a la posición más baja.
1-2 Si no llevas gafas es más conveniente ajustar las copas oculares a la posición más alta posible.

2 Guía de puntería rápida
La guía de puntería rápida le ayuda a alinear su sujeto rápidamente antes de mirar por el ocular.

3 Enfoque
Mientras observa a través del ocular, localice un objetivo al que enfocar. Luego gire las ruedas de enfoque y ajuste hasta lograr una imagen nítida. Puede aumentar o reducir el zoom girando la rueda zoom situada en el ocular.

4 Ajuste del Ángulo de Alcance
Gire el visor aflojando la boquilla ubicada al lado del visor. Al alcanzar la posición deseada, cierre la boquilla como se muestra en la ilustración.

5 Parasol
Cuando el sol cree impurezas en la luz, extienda el parasol para evitarlas.

6 Accesorios Opcionales
Utilice el Endeavor para digiscoping. Haga impresionantes fotografías a primeros planos a objetos a bastante distancia a ocularlos su cámara DSLR.
Adaptador para digiscoping PA-202 (no incluido) para Telescopios Terrestres Endeavor (no incluido).
Según el diámetro principal de filtro que del mercado actual, ofrecemos 2 tamaños de adaptador de 58mm y 52mm (adaptador 58mm + adaptador de 52mm incluido).
6-1 Para filtros de 58mm, conecte el extremo con rosca del adaptador PA directamente al objetivo, gire hacia la derecha hasta fijarlo firmemente.
6-2 Para filtros de 52mm, primero pongal anillo al extremo con rosca del adaptador girando hacia la derecha hasta fijarlo firmemente y luego conecte el adaptador al objetivo.
6-3 ~ 6-6 Luego, ponga el adaptador en el ocular del telescopio terrestre y gire hacia la derecha hasta fijarlo firmemente.
* Se sugiere usar un objetivo de longitud focal fijo.

7 Bolsa de Transporte

Nederlands

Dank u voor het aanschaffen van de VANGUARD telescoop. Lees, teneinde de apparatuur juist te kunnen gebruiken, de instructies die geleverd zijn bij het product betreffende de correcte bediening, nauwkeurig door.

*HOUDT ER REKENING MEE DAT HET MOGELIJK IS DAT DE TELESCOOP NIET ALLE KENMERKEN HEEFT DIE HIERONDER BESCHREVEN WORDEN, OMDAT DE VAN MODEL TOT MODEL VARIËREN!

Waarschuwing
Kijk nooit direct in de zon door uw telescoop. U kunt op die manier ernstige schade aan uw ogen toebrengen.

Beschrijving
A: Zonneschern
B: Focuswiel
C: Uitdraaibare Oogkap
D: Zoomwiel
E: Objectief-lens kap
F: Snelle richter
G: Oriepoot-Adapter
H: Vergrendeling voor de Centrale Ring

1 Instellen van de Oogkap
1-1 Als u een bril draagt, dient u de oogkappen omlaag te draaien in de laagste stand.
1-2 Als u geen bril draagt, dient u de oogkappen omhoog te draaien in de hoogst mogelijk stand.

2 Snelfocusgeleider
De snelfocusgeleider helpt u bij het focussen op een object voordat u door het oculair kijkt.

3 Focussen
Als u door het kijkgedeelte kijkt, zoek dan naar een object om op te focussen. Draai daarna aan het focus- en fijnafstemmingswiel totdat het beeld scherp is. Vergroot of verklein het zoomniveau door te draaien aan het zoomwiel dat zich bevindt op het kijkgedeelte.

4 Aanpassing van het Beeld
Draai het beeld door de manchet aan de zijkant loser te draaien. Vergrendel, wanneer de gewenste positie bereikt is, de manchet zoals getoond wordt in de illustratie.

5 Zonnekap
Schuif, wanneer de zon erg felis, de zonnekap uit om de lichtonzuiverheden af te schermen.

6 Optionele Accessories
Gebruik Endeavor voor het opnemen van bewonderenswaardige close-ups digitaal in beeld binnigen en vastgelegen van close-up beelden van een grote afstand door het koppelen van uw DSLR camera.
PA-202 (niet bijgeleverd) digitalisverende beeldapparat voor Endeavor telescopen.
In overeenstemming met de belangrijkste filterdiameter in de huidige markt, leveren wij adapters in 2 maten, 58 mm & 52 mm (58mm adapter + bijgeleverd 52mm adapterring).
6-1 Bevestig, voor de 58 mm filterlens, het uitende met de schroefdraad van de PA-adapter direct aan de lens door in de richting van de klok te draaien totdat hij goed bevestigd is.
6-2 Bevestig, voor de 52 mm filterlenzen, de meegeleverde 52 mm adapterring aan het uiteinde met de schroefdraad van de PA-adapter door eerst in de richting van de klok te draaien totdat hij goed bevestigd is en bevestig hem dan aan de lens.
6-3 ~ 6-6 Plaats daarna de PA over het kijkgedeelte en draai hem in de richting van de klok totdat hij goed is bevestigd.
* Aanbevolen wordt om lenzen van de beste kwaliteit te gebruiken voor een stabiele werking.

7 De luxe Draagtas

Češ

Děkujeme vám, že jste si zakoupil náš pozorovací dalekohled VANGUARD. Abyste mohli toto zařízení správně používat, přečtěte si prosím důkladně pokyny pro správné užívání tohoto produktu.

*DOVOLUJEME SI UPOZORNIT NA SKUTEČNOST, ŽE PŘÍSLUŠNÝ pozorovací dalekohled NEMUSÍ BÝT MUTNÉ VYBAVEN VŠEMI FUNKCEMI, KTERÉ JSOU POPSÁNY NÍŽE, TYTO FUNKCE SE TOTIŽ U KAŽDÉHO JEDNOTLIVÉHO MODELU LIŠÍ!

Upozornění
Nikdy se prostřednictvím kukátka tohoto pozorovacího dalekohledu nedívejte přímo do slunce. Mohli byste si tím vážně poškodit zrak.

Popis
A: Sluneční clona
B: Zaostřovací kolečko
C: Vytáčecí očnice
D: Kolečko pro nastavení přiblížení
E: Víčko na objektiv
F: Vodítko pro rychlé zaměření
G: Adaptér stativu
H: Zámek centrálního kroužku

1 Nastavení okuláru
1-1 Pokud nosíte brýle, budete muset očnice okuláru otočit do nejnižší polohy.
1-2 Pokud brýle nenosíte, nastavte očnice na nejvyšší možnou pozici.

2 Vodítko pro rychlé zaměření
Vodítko pro rychlé zaměření pomáhá rychle zamířit objekt ještě před pohledem přes okulár.

3 Zaostřování
Při pohledu do okuláru najděte objekt, na který se chcete zamířit. Pak otáčejte ovládacím kolečky pro zaměření a jemné doladování tak dlouho, dokud nebude obraz ostrý. Otáčením přibližovacího kolečka (zoom) umíníníte na okuláru zvyšujte nebo snižujte úroveň přiblížení.

4 Nastavení úhlu zaměření
Uvolněním manety na boční straně tělo dalekohledu můžete provádět otáčení hlavice systému. Jakmile dosáhnete požadované polohy, proveďte uzavření manety, jak je znázorněno na obrázku.

5 Sluneční clona
Pokud je slunce příliš ostré, rozšiřte slunecní štít. Takto můžete eliminovat lehké nečistoty v pohledu.

6 Volitelná příslušenství
Použití systému Endeavor pro digiskopii zaměřování. Pořizování dobře vypadajících a výrazných obrazů z dalších vzdáleností pro připojení fotoaparátu typu DSLR.
PA-202 (není součástí balení) adaptér digitálního zaměřování pro zaměřovací systémy Endeavor.
Podle průměru hlavního filtru na trhu poskytujeme 2 velikosti adaptéru, 58 mm a 52 mm (58 mm adaptér + 52 mm adaptéru kroužek).
6-1 U objektivu s velikostí filtru 58 mm připojte závitový konec adaptéru PA přímo k objektivu, a to pravidelným otáčení směrem doprava až do okamžiku pevného připojení.
6-2 U objektivu s velikostí filtru 52 mm připojte přiložený kroužek adaptéru (52 mm) na závitový konec adaptéru PA, nejprve pravidelným otáčení směrem doprava až do okamžiku pevného připojení, a poté prostřednictvím nasazení na objektiv.
6-3 ~ 6-6 Poté umístěte PA komponent nad okulárem zaměřovacího systému a otáčejte směrem doprava až do okamžiku pevného připojení.
* Pro stabilnější provoz doporučujeme používat primární objektiv.

7 Luxusní plenonná taška

Polski

Dziękujemy za zakup spektywu WANGARDA. Aby właściwie korzystać z urządzenia, należy dokładnie zapoznać się z dołączoną instrukcją obsługi.

*Pamiętaj, że model może różnią się między sobą, zakupiony spektyw może nie posiadać wszystkich wskazówki opisanych poniżej!

Uwaga!
Nigdy nie należy patrzeć przez spektyw bezpośrednio na słońce. Może to skutkować poważnym uszkodzeniem wzroku.

Opis
A: Osłona przeciwsłoneczna
B: Pokrętło ogniskowej
C: Odłączana muszla oczna
D: Pokrętło zoomu
E: Przykrywka obiektywu
F: Poradnik celowania
G: Przyłącze do statywu
H: Centralne blokowanie pierścienia

1 Ustawienie muszli ocznej
1-1 Osoby noszące okulary powinny przykręcić muszlę w jak najniższym położeniu.
1-2 Osoby nienoszące okularów mogą ustawić muszlę najwyżej, jak jest to możliwe.

2 Poradnik celowania
Poradnik celowania umożliwi dokładne namierzenie obiektu , jeszcze przed spojrzeniem przez okular.

3 Ustawienie ostrości
Patrząc przez okular, należy wybrać obiekt, względem którego zostanie ustawiona ostrość. Następnie włączyć funkcję ustawiania ostrości i regulować pokrętłem aż do uzyskania prawidłowego obrazu. Zoom można zwiększać lub zmniejszać, używając pokrętła znajdującego się na okularze.

4 Ustawienie kata widzenia
Obracać celownikiem optycznym, luzując pierścień znajdujący się na jego boku. Po osiągnięciu pożądanej pozycji, zablokować pierścień, jak to pokazano na ilustracji.

5 Osłona przeciwsłoneczna
Kiedy mocno świeci słońce, należy rozciągnąć osłonę przeciwsłoneczną w celu wyeliminowania wszelkich niepożądłowości.

6 Dodatkowe akcesoria
Urządzenie Endeavor XF można wykorzystać do tzw. digiscoppingu, czyli do fotografowania przy użyciu lunet, w celu robienia zapierających dech w piersiach zdjęć z odległości, po przyłączeniu aparatu DSLR.
Dla spektywu Endeavor HD do digiscoppingu używa się redukcji PA-202 (nie wchodzi w skład zestawu).
Stosownie do średnicy filtru głównego obecnego na rynku, zapewniamy dwa rozmiary redukcji - 58 mm i 52 mm (adapter 58 mm + pierścień redukcyjny 52 mm).
6-1 Przy obiektywach z filtrem 58 mm należy przykręcić gwintowaną końcówkę redukcji PA bezpośrednio do obiektywu, obracając ją w prawo aż do momentu jej pewnego umocowania.
6-2 Przy obiektywach z filtrem 52 mm należy najpierw założyć pierścień redukcyjny (52 mm) na gwintowany koniec redukcji PA, a następnie zamocować je poprzednio na obiektywie.
6-3 ~ 6-6 Następnie umieścić redukcję PA przy okularze spektywu i kręcić w kierunku zgodnym z ruchem wskazówek zegara aż do momentu solidnego przymocowania.
* Aby zapewnić bardziej stabilne działanie, zaleca się stosować obiektyw stałogniskowy.

7 Elegancka torba do kompletu.

Ελληνες

Ευχαριστούμε για την αγορά ενός κιαλιού παρατήρησης VANGUARD. Προκειμένου να χρησιμοποιήσετε σωστά τα παρόν κιαλί, παρακαλούμε διαβάστε προσεκτικά τις οδηγίες που το συνοδεύουν για τη σωστή λειτουργία του.

* ΠΑΡΑΚΑΛΩ ΣΗΜΕΙΩΣΤΕ ΟΤΙ ΤΟ ΣΗΜΕΙΑΚΟ ΕΚΟΡΕΥΤΟ ΜΠΟΡΕΙ ΝΑ ΜΗΝ ΤΕΡΜΑΜΒΑΝΕΙ ΟΛΑ ΤΑ ΧΑΡΑΚΤΗΡΙΣΤΙΚΑ ΠΟΥ ΠΕΡΙΓΡΑΦΟΝΤΑΙ ΠΑΡΑΚΑΤΩ ΚΑΘΩΣ ΔΙΑΦΕΡΟΥΝ ΑΠΟ ΜΟΝΤΕΛΟ ΣΕ ΜΟΝΤΕΛΟ!

Προειδοποίηση
Ποτέ μην κοιτάτε τον ήλιο απευθείας μέσα από το σημειακό σκόπευτρο. Αν το κάνετε ενδέχεται να προκαλέσετε σοβαρή βλάβη στα μάτια σας.

Περιγραφή
A: Σκίαστρο του ηλίου
B: Τροχός κατάταξης
C: Κλειστός Μπατονέτ Συστήματος μόνο προς τα έξω
D: Τροχός ζουμ
E: Κάλυμμα αντικειμενικού φακού
F: Γρήγορη χρήσιμος σκόπευτης
G: Αντάπτορας Τριπόδου
H: Κεντρικό σφιγκτήρι δίκτυλίωσης

1 Ρύθμιση Καλύμματος Ματιού
1-1 Εάν φορούν γυαλιά, θα πρέπει να περιστρέψετε προς τα κάτω τα καλύμματα μέχρι τη μικρότερη θέση.
1-2 Εάν δεν φορούν γυαλιά θα θέλαμε να κάνετε τα καλύμματα μέχρι στις υψηλότερες δυνατές θέσεις.

2 Γρήγορη γράτσιστης σκόπευσης
Ο οδηγός γράτσιστης σκόπευσης σας βοηθά να εστιάσετε γρήγορα στο αντικείμενο πριν κοιτάξετε μέσα από τον προσοφθάλμιο.

3 Εστίαση
Καθώς κοιτάτε μέσα από το προσοφθάλμιο, βρείτε ένα αντικείμενο να εστιάσετε σε αυτό. Έπειτα, περιστρέψτε τα δακτυλίδια εστίασης και ρυθμίζοντας τον μικρόμετρο μέχρις ότου η εικόνα γίνει καθαρή. Αυξήστε ή μειώστε το ζουμ μέσω περιστροφής του δακτυλίου του ζουμ που βρίσκεται στο προσοφθάλμιο.

4 Ρύθμιση Γωνίας Σκόπευσης
Περιστρέψτε το σκόπευτρο λυκαίνοντας τη γρανάλεια στο πλάι του σκόπευτρου. Όταν επιτευχθεί η επιθυμητή θέση, κλείδωστε τη γρανάλεια όπως φαίνεται στο σχέδιο.

5 Σκίαστρο
Όταν υπάρχει μεγάλη λάμψη ήλιου, επεκτείνετε το σκιάδιο για να εξαλείψετε τις σκιάζεις που δημιουργεί το φως.

6 Προαιρετικά Αξεσουάρ
Χρησιμοποιήστε το Endeavor HD για να σκοπεύετε από απόσταση και κάτι παρόμοιο φωτογραφίζοντας, ή ακόμα κάνοντας πλάνα, τραβηχτείστε τις φωτό τη DSLR χρήστες σας.
PA-202 (δεν περιλαμβάνεται), αντάπτορας χρήσεις σκόπευσης για το σημειακό σκόπευτρο Endeavor HD.
Ανάλογα με τις κύριες διαστάσεις φακών φίλτρων στη σημερινή αγορά, παρέχουμε 2 μεγέθη αντάπτορα: 58 mm & 52 mm (αντάπτορας 58mm + δακτυλίδι αντάπτορα 52mm που περιλαμβάνεται).
6-1 Τοποθετήστε τα δακτυλίδια φίλτρου 58mm, ακολουθήστε αποβιδώνοντας τον αντάπτορα PA περιστρέφοντας το δεξιόστροφα μέχρι να συνδεθεί με ασφάλεια.
6-2 Για φακούς με δακτυλίδι φίλτρου 52mm, συνδέστε το δαχτυλίδι των 52mm που περιλαμβάνεται με τον αντάπτορα PA, στρέφοντας το φακό δεξιόστροφα μέχρι τη στιγμή που δοκιμάστε τον φακό στο ανοιχτό σπιτάκι, και έπειτα συνδέστε τον φακό.
6-3 ~ 6-6 Ακολουθώντας τα βήματα στο 6-2 θα πρέπει τώρα το προσοφθάλμιο του σημειακού σκόπευτρου και περιστρέψτε δεξιόστροφα μέχρι να συνδεθεί σταθερά.
* Προτείνουμε χρησιμοποιήστε ένα φακό σταθερό κατασκευής, απόσταση; και υψηλής ποιότητας για πιο σταθερό χειρισμό.

7 Πολυτελής Τσάντα Μεταφοράς

русский язык

Спасибо за покупку зрительной трубы производства компании ВАНГУАРД. Чтобы правильно использовать оборудование, пожалуйста, полностью прочтите инструкцию, поставляемую с устройством, чтобы использовать его правильно.

*ПОЖАЛУЙСТА, ПРИМИТЕ ВО ВНИМАНИЕ, ЧТО ЗРИТЕЛЬНАЯ ТРУБА МОЖЕТ ИМЕТЬ НЕ ВСЕ ФУНКЦИИ, ОПИСАННЫЕ НИЖЕ, ПОСКОЛЬКУ ОНИ ОТЛИЧАЮТСЯ ДЛЯ КАЖДОЙ МОДЕЛИ!

Внимание
Никогда не смотрите на солнце через зрительную трубу. Это может серьезно повредить ваши глаза.

Описание
A: Светозащитная бленда
B: Колесо фокусирования
C: Откручивающийся наглазник
D: Колесо увеличения
E: Регулировка наглазника
F: Линия быстрого прицеливания
G: Крепление трегера
H: Блокировка центрального кольца

1 Регулировка наглазника
1-1 Если носите очки, наглазник будет закрутить наглазники в нижнее положение.
1-2 Если вы не носите очки, наглазники выкрутить наглазники в верхнее положение.

2 Руководство по быстрой наводке
Руководство по быстрой наводке поможет быстро навестись на объект перед тем, как смотреть в окуляр.

3 Фокус
Глядя в окуляр, найдите объект для фокусирования. Поворачивайте колесико фокусирования и тонкой настройки, пока изображение не станет резким. Приблизьте или отдалите изображение поворотом колесика приближения, находящимся на окуляре.

4 Регулировка угла трубы
Не ослабляя винта трубы, осуществите наклону сбоку на трубе. Когда будет достигнут нескольный угол и колеба, зафиксируйте наклону, как показано на иллюстрации.

5 Бленда
При очень ярком солнце, выньте бленду, чтобы убрать блики.

6 Дополнительные аксессуары
Используйте Эндевор для дендаскопии и. Делайте захватывающие фотографии и увеличением масштабе с далекого расстояния, приверпяя ваш зеркальный фотоаппарат.
Адаптер PA-202 (не поставляется в комплекте) для дендаскопии для зрительных труб Эндевор.
В соответствии с основными диаметрами фильтров на рынке, мы предоставляем два размера переходных колец, 58 мм и 52 мм (переходное кольцо 58 мм + переходное кольцо 52 мм).
6-1 Для линз с фильтром 58 мм, накрутите резьбовой конец адаптера PA прямо на линзу, поворачивая по часовой стрелке до упора.
6-2 Для линз с размером фильтра 52 мм, накрутите переходное 52 мм кольцо на резьбовой конец адаптера PA, закручив его по часовой стрелке до упора, затем прикрепите его к линзе.
6-3 ~ 6-6 Затем, установите PA на окуляр зрительной трубы и поверните по часовой стрелке до упора.
* Рекомендуем использовать объектив с постоянным фокусным расстоянием для стабильной работы.

7 Удобная сумка для переноски

Português

Obrigado por adquirir uma luneta VANGUARD. Para usar o equipamento correctamente, leia cuidadosamente as instruções que acompanham o produto no seu correto funcionamento.

*POR FAVOR, NOTE QUE O TELESCÓPIO NÃO PODE TER TODOS OS RECURSOS DESCRITOS ABAIXO POIS VARIAM DE MODELO PARA MODELO!

Aviso
Nunca olhe directamente para o sol através do seu telescópio. Isso pode danificar seriamente os seus olhos.

Descrição
A: Para-sol
B: Roda de foco
C: Ocular amovível
D: Roda de zoom
E: Tampa das lentes de objectiva
F: Guia de mira rápida
G: Adaptador de tripé
H: Anel central de bloqueio

1 Configuração de viseira
1-1 Se usa óculos, vai precisar tenor para baixar as viseiras para uma posição mais baixa.
1-2 Se usa óculos, vai querer as viseiras nas posições o mais altas possível.

2 Guia de mira rápida
O guia de mira rápido permite delimitar rapidamente o objecto antes de olhar pela ocular.

3 Para focar
Ao olhar através da lente, localize um objecto para se concentrar. Em seguida, gire as rodas de foco e ajuste bem até que a imagem esteja nítida. Aumente ou diminua o nível de zoom, girando a roda de zoom localizada na lente.

4 Ajuste do ângulo de alcance
Gire o escopo de afrouxar o punho do lado do escopo. Quando a posição desejada é atingida, bloquear o manguito, conforme mostrado na ilustração.

5 Filtro solar
Quando o sol está muito brilhante, coloque o filtro solar para eliminar as impurezas leves.

6 Acessórios opcionais
Utilize o Endeavor para programar capturas de imagens desfumbrantes, de perto, de longe, anexando a sua câmara DSLR.
PA-202 (não incluído) adaptador de programação para lentes Endeavor.
De acordo com o diâmetro do filtro principal no mercado actual, nós fornecemos 2 Tamanhos do adaptador, 58mm e 52mm (adaptador 58mm + anel adaptador 52mm incluído).
6-1 O filtro da lente de 58 milímetros de tamanho, aneie a extremidade roscada do adaptador PA à lente girando directamente no sentido horário até que esteja firmemente fixado.
6-2 Para filtro tamanho lentes com. 52mm, enxaive o anel do adaptador de 52 mm incluído na extremidade roscada do adaptador PA primeiro girando no sentido horário até que esteja firmemente fixado, e em seguida, anexe-o à lente.
6-3 ~ 6-6 Em seguida, coloque o PA sobre a manchia ocular da lente e gire no sentido horário até que fique firmemente presa.
* Sugerimos utilizar uma lente primária para uma operação mais estável.

7 Mala de transporte especial

عربي

للتعلق من استخدام هذا المنظار بشكل صحيح من فضلك قراءة المنظار "الاستطلاع" "VANGUARD" الشكر لاختيار منتجات "الاستطلاع" الخاص بك بعناية وبشكل كامل لضمان الاستخدام الأمثل للمنتج.

*يرجى العلم أنه ربما يكون هذا المنظار لا يحتوي على جميع الخصائص المذكورة أدناه من طرأن أي أخر

تحذير
لم يكن أبدا بالنظر إلى الشمس المباشرة أو بواسطة منظار الاستطلاع. و إلا قد تلحق ضرر كبير للعين

التفاصيل
A: واقي الشمس
B: عجلة ضبط البؤرة
C: عجلة ضبط العين القابلة للإدارة
D: عجلة تكبير التكبير
E: غطاء العدسة الشيئية
F: دليل التصويب السريع
G: محول الحامل ثلاثي
H: قفل الحلقة المركزية

1 ضبط غطاء عدسة العين
1-1 إذا كنت تلبس نظارات، قم بخفض غطاء عدسة العين إلى أدنى وضعية 1-1
1-2 إذا كنت لا ترتدي نظارات، قم برفع غطاء عدسة العين على أعلى وضعية 1-2

2 دليل التصويب السريع
دليل التصويب السريع يساعدك على تحديد هدفك بسرعة قبل النظر من خلال العدسة

3 ضبط البؤرة
أثناء النظر من خلال عدسة العين، قم بالتوجيه نحو شيء لتركيز عليه، ثم قم بتدوير كل من عجلة البؤرة الرئيسية والعجلة الصغ