ARENA 9

PRODUCT INFORMATION GUIDE

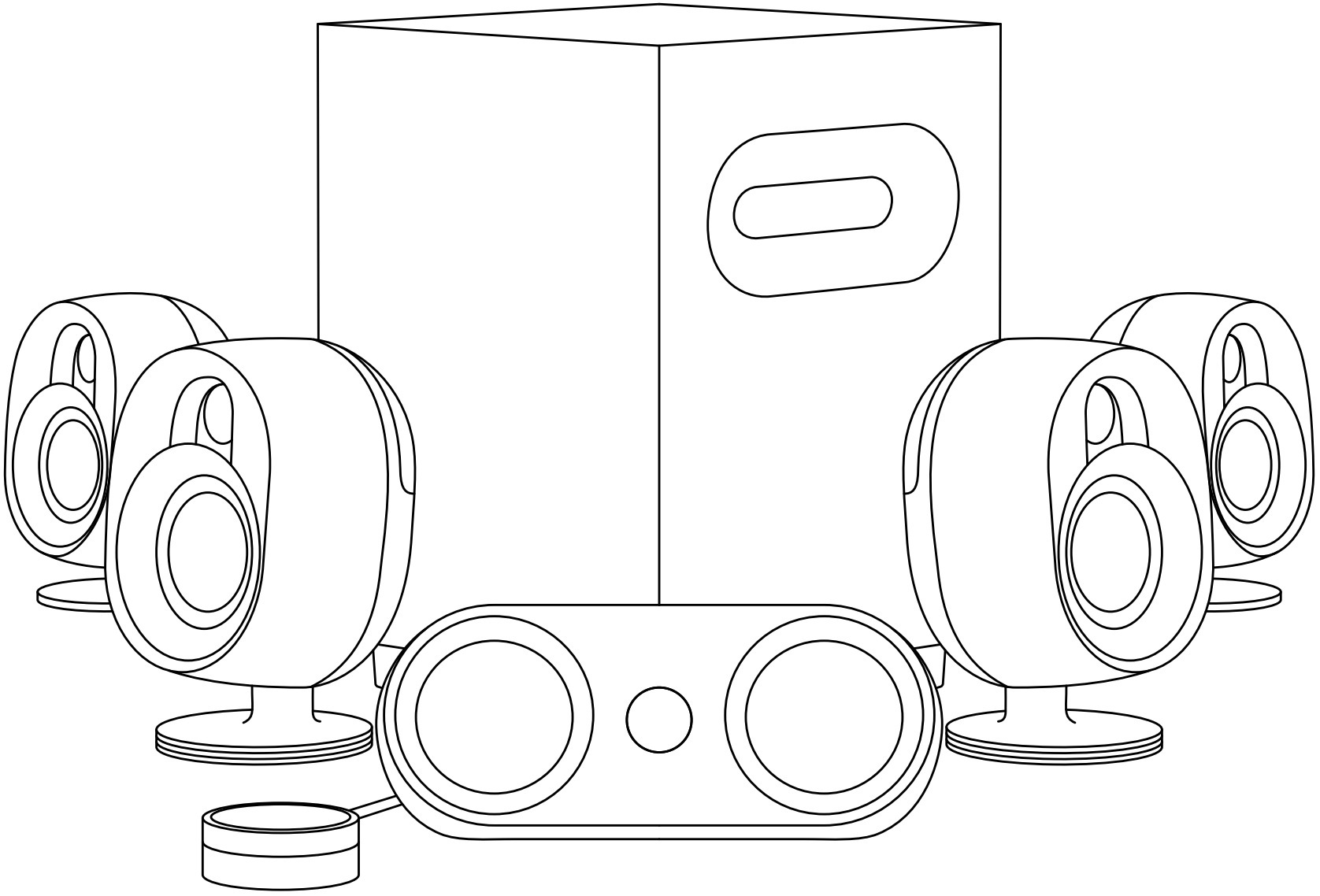

CONTENTS

Product Overview 5

Main Setup 8

Optional Connections 9

Controls 11

OLED Control Pod Menu 12

Rear Speakers 13

Translations

- Español 15
- 简体中文 19
- 繁體中文 22
- 日本語 26
- 한국어 30
- Deutsch 34
- Русский 38
- Français 42
- Italiano 47
- Português 51
- Polish 55

Regulatory 60

PACKAGE CONTENTS

Front Speaker (Left & Right)

Center speaker

Rear Speaker (Left & Right)

Subwoofer

OLED Control Pod

Power Cable

Rear Power Adapter w/ Regional Plug*

USB-C to USB-A cable

COMPATIBILITY

Windows / Mac USB

PlayStation

Bluetooth

Audio Device with Optical Connection

Audio Device with Stereo 3.5 mm

STEELSERIES AUDIO CUSTOMIZATION SUITE

Get the powerful audio customization suite for virtual surround sound,

EQ settings, and more by visiting

steelseries.com/setup/arena-9

WELCOME TO THE ARENA

Game developers, sound designers, and composers spend thousands of hours creating the captivating soundscapes that transport you into your favorite games. Whether you're revisiting old worlds or getting lost in new ones, we created the Arena speaker series to stay true to the masterfully-crafted audio experience.

Enjoy your gaming audio in pure and glorious detail.

PRODUCT OVERVIEW

FRONT SPEAKERS

1 LED Zones Back

2 Speaker Cables (L & R)

3 LED Indicator

4 LED Zones Base

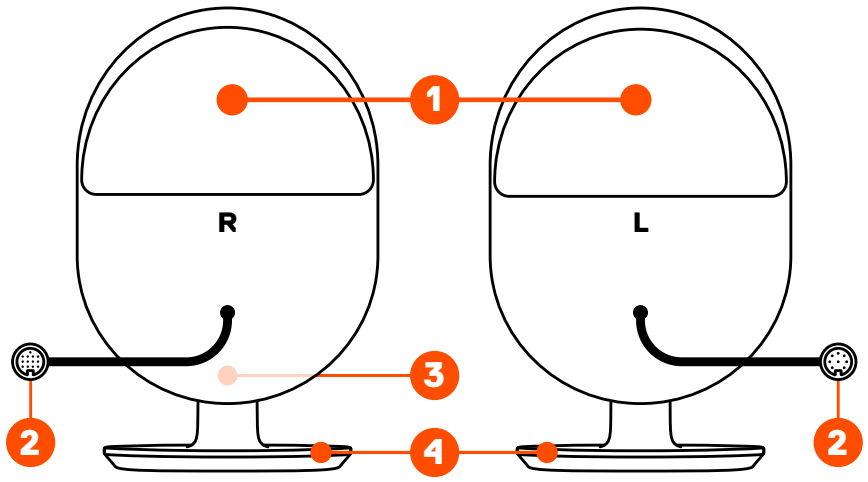

REAR SPEAKERS

5 Wall Mount Connector

6 Pairing Button

7 USB-C Firmware Update

8 Left Speaker Audio Input

9 Power Input

10 Rear LED Indicator

11 To Right Speaker Cable

12 Stand Removal Screws

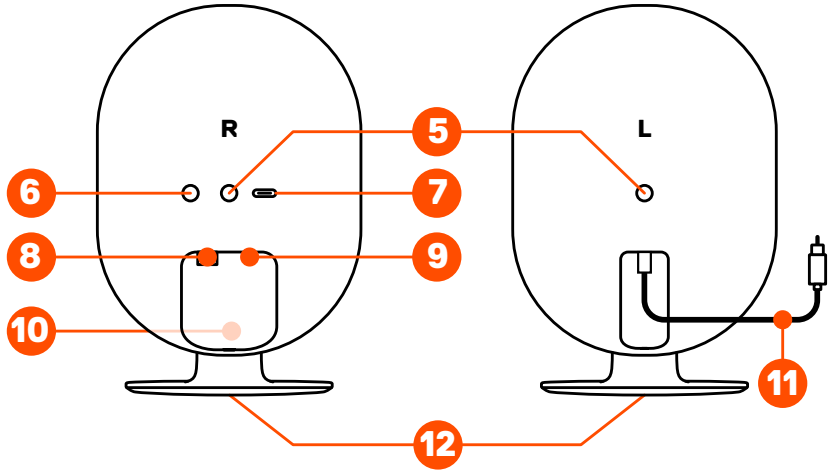

*Find replacement parts at steelseries.com/gaming-accessories

CENTER CHANNEL

13 Speaker Cable (C)

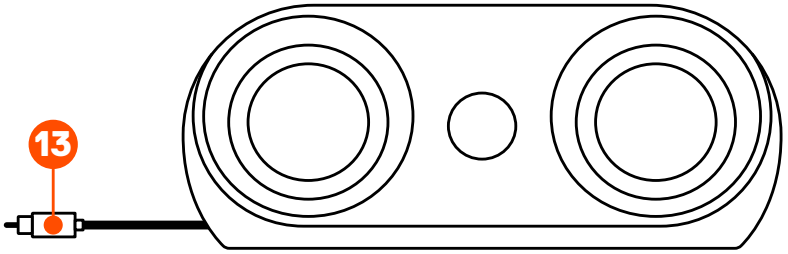

SUBWOOFER

14 Speaker Inputs (L & R)

15 USB-C PC Input

16 Power Switch

17 Subwoofer Volume Control

18 OLED Control Pod Input

19 Optical Audio Input

20 Optical Audio Passthrough

21 Speaker Input (C)

22 Auxiliary Input

23 Power Cable Input

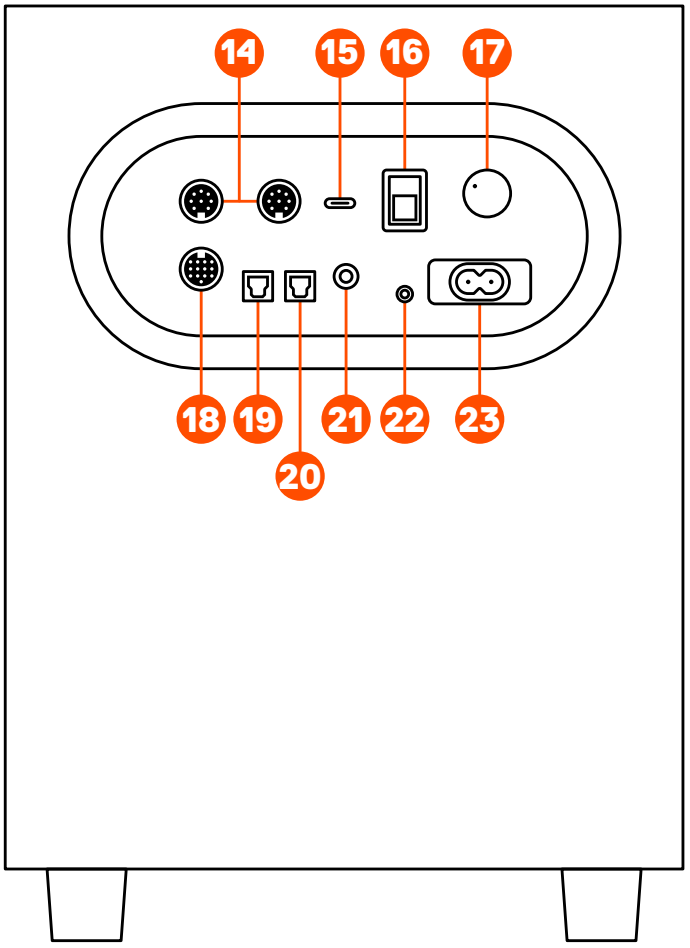

OLED CONTROL POD

24 To Subwoofer Cable

25 Headset Audio Jack

26 Multi-Function Button
(Mute / Headset Toggle / Back)

27 Enter Button

28 OLED Screen

29 Control Wheel

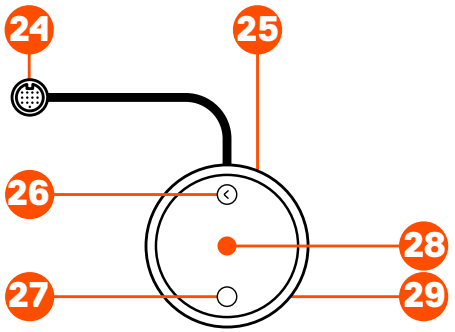

CABLES

30 USB-C to USB-A Cable

31 Power Cable

32 Rear Speaker Power Adapter
w/ Regional Plug*

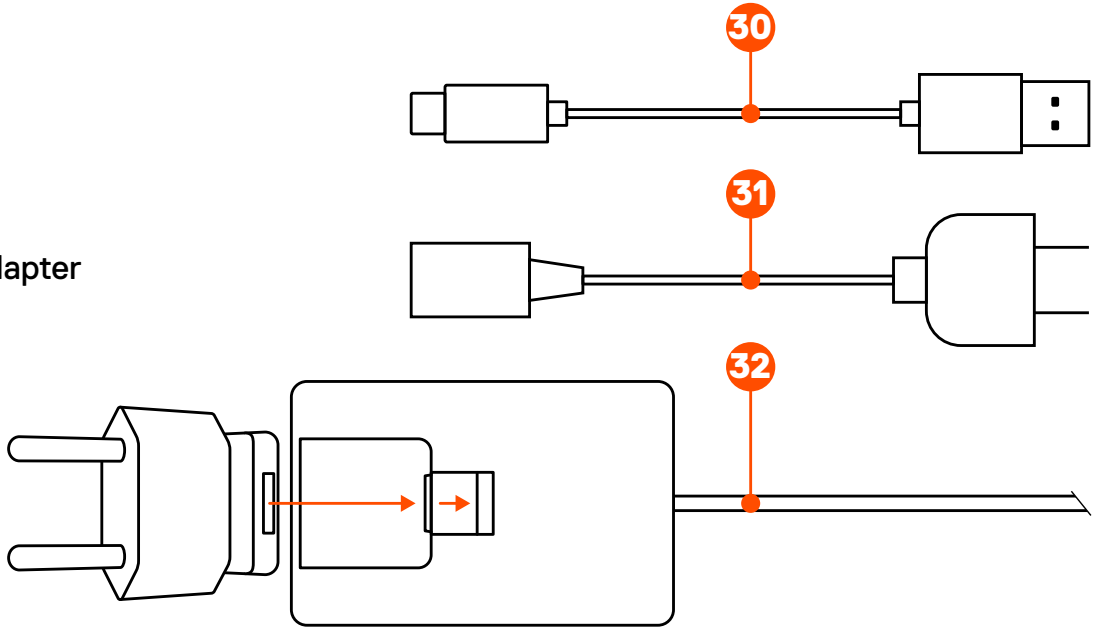

MAIN SETUP

More detailed product information at steelseries.com/setup/arena-9

FRONT SPEAKERS & CONTROL POD

1 Connect the ***Speaker Cables (L & R) (2)*** to the ***Speaker Inputs (L & R) (14)*** on the Subwoofer.

2 Connect the ***Speaker Cable (C) (13)*** to the ***Speaker Input (C) (21)*** on the Subwoofer.

3 Connect the ***To Subwoofer Cable (24)*** to the ***OLED Control Pod Input (18)*** on the Subwoofer.

4 Connect the ***USB-C to USB-A Cable (30)*** from Subwoofer's ***USB-C PC Input (15)*** to your PC.

5 Plug the ***Power Cable (31)*** into your Subwoofer's ***Power Cable Input (23)*** and then plug into matching power source.

REAR SPEAKERS

6 Plug the Left Speaker's attached cable (labeled ***To Right Speaker Cable (11)***) into the ***Left Speaker Audio Input (8)***.

7 Attach the Regional Plug to the ***Rear Speaker Power Adapter (32)*** and plug it into the ***Power Input (9)***. Plug the Wall Adapter into an appropriate power source.

COMPLETE SETUP

8 Turn ***Power Switch (16)*** to on.

9 Select Arena 9 as your 5.1 Surround Playback source.

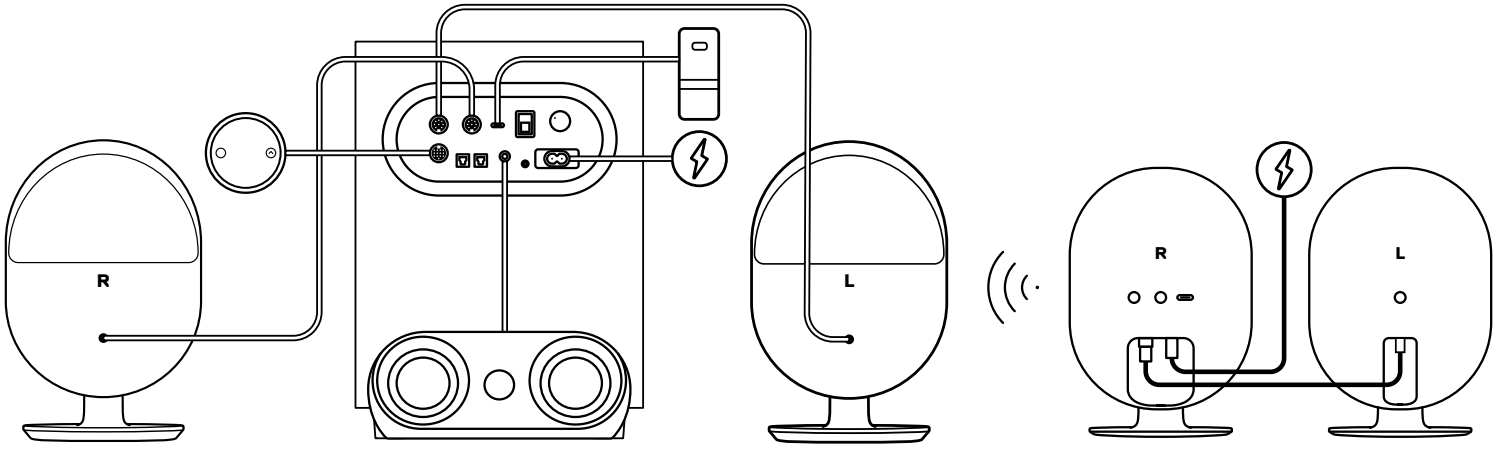

OPTIONAL CONNECTIONS

BLUETOOTH

Using the OLED Control Pod. Select *SYSTEM SETTINGS | BLUETOOTH | PAIR* to pair with your Bluetooth enabled device.
Please note: Bluetooth audio will mix with other audio sources. The ***LED Indicator (3)*** will appear Blue.

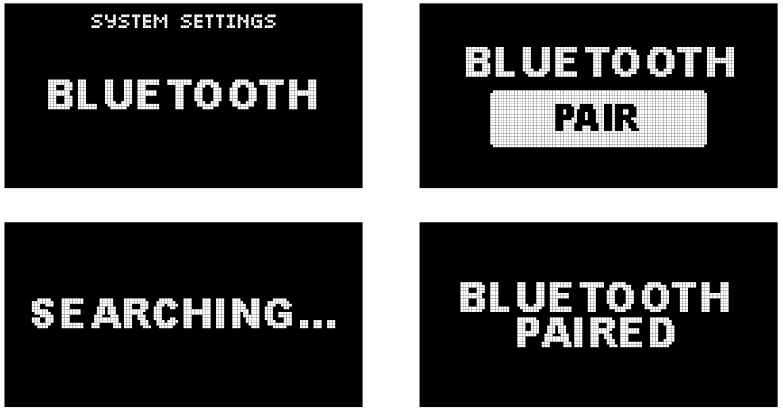

HEADSET AUDIO JACK

Plug your headset audio cable into the OLED Control Pod's ***Headset Audio Jack (25)***. The speakers will automatically mute and activate your headset audio. To toggle back to speakers, press the OLED Control Pod ***Multi-Function Button (26)***. Arena 9 supports wired headset microphone usage. Make sure Arena 9 is selected as your Recording Device in Windows.

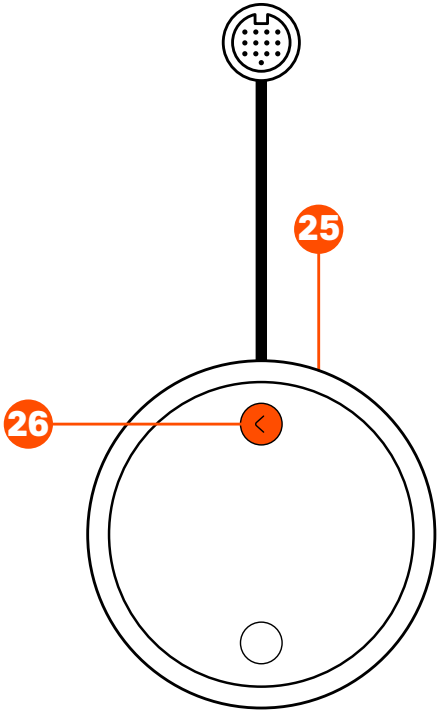

PLAYSTATION SUPPORT

Please note: PlayStation will only playback 2.1 stereo but not 5.1 surround over USB and Optical connections. To use all your speakers with PlayStation please use the 5.1 Upmix feature.

AUXILIARY AUDIO INPUT

Plug a 3.5 mm Audio Cable into the ***Auxiliary Input (22)*** on Arena 9 Subwoofer from your audio device.

Please note: Auxiliary audio will mix with other audio sources.

OPTICAL AUDIO INPUT

Connect a Toslink optical cable (not included) from your audio device to the ***Optical Audio Input (19)*** on the Subwoofer.

OPTICAL PASSTHROUGH AUDIO OUTPUT

Connect a second Toslink optical cable (not included) from the Subwoofer's ***Optical Audio Passthrough (20)*** to another audio device. When in headset mode, optical audio will pass to the connected audio device.

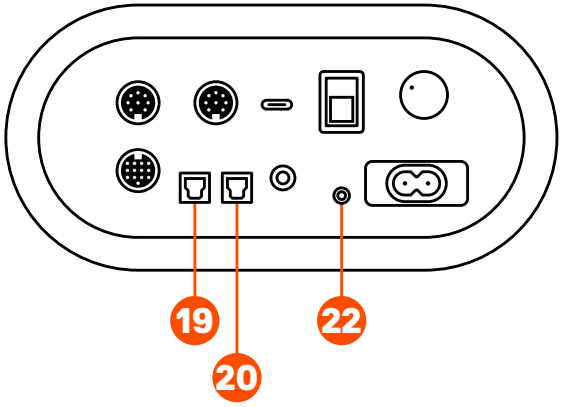

CONTROLS

CONTROL POD WHEEL

Turn the ***Control Wheel (29)*** to the right to increase speaker volume, and to the left to decrease speaker volume.

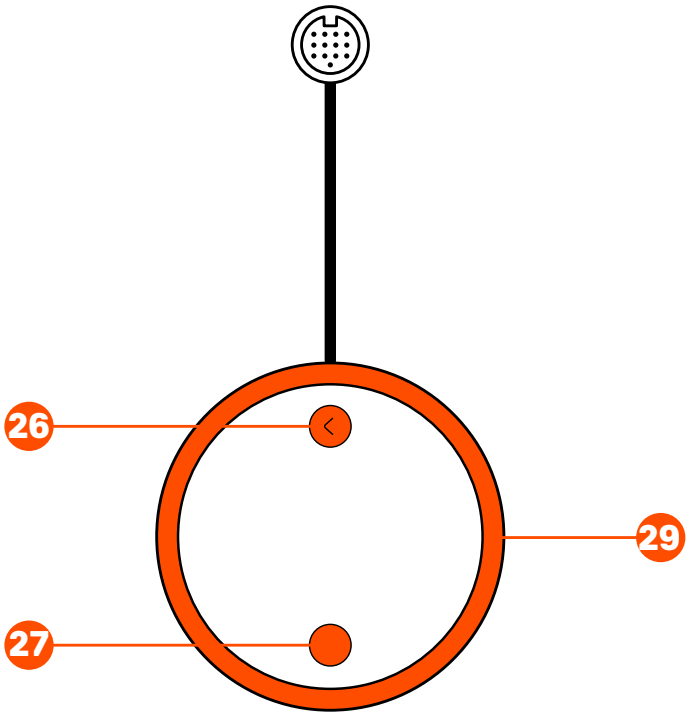

CONTROL POD BUTTONS

Button	Function
Enter Button (27)	Enter and select in menu structure.
Multi-Function Button (26)	Home screen: Mute/toggle to headset In menu structure: Back

SUBWOOFER VOLUME

Turn the ***Subwoofer Volume Control (17)*** to the right to increase the Subwoofer volume, and to the left to decrease the Subwoofer volume.

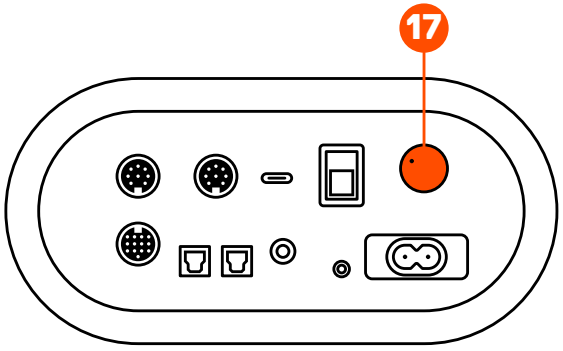

OLED CONTROL POD MENU

AUDIO

Audio Settings > EQ

Select an EQ preset or make your own custom EQ.

Audio Settings > 5.1 Upmix

Expand stereo content to use your center and rear speakers. Please note, it is highly recommended you turn this feature off before playing true 5.1 surround audio content.

LIGHTING

Lighting Settings > Lighting

Turn all the LEDs on and off.

Lighting Settings > Modes

Change RGB LED modes.

REAR SPEAKERS

PAIRING

The Rear speakers will be paired by default. If you ever need to re-pair them please follow these instructions:

1. Push the ***Pairing Button (6)*** on the back of the Rear Right speaker for 5 seconds. The ***Rear LED Indicator (10)*** will blink Green.
2. Using the OLED Control Pod go to System Settings / Rear Speaker / Pair (Press the ***Enter Button (27)***)
3. The ***Rear LED Indicator (10)*** will become solid green when paired.

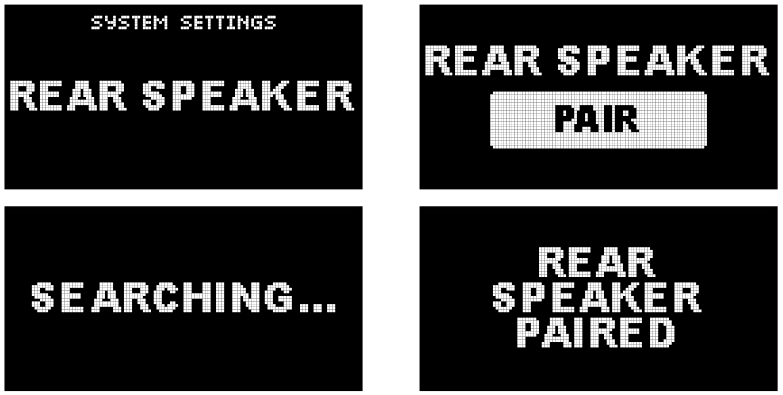

REAR SPEAKER LED INDICATOR

Green	Connected
Red	Unpaired
Green blinking	Pairing mode

WALL MOUNT

1 Please remove the rear speaker stands by unscrewing the 2 ***Stand Removal Screws (12)*** on the bottom of the speakers.

2 Please insert threaded 1/4"-20 mounting hardware into the rear speaker ***Wall Mount Connectors (5)***.

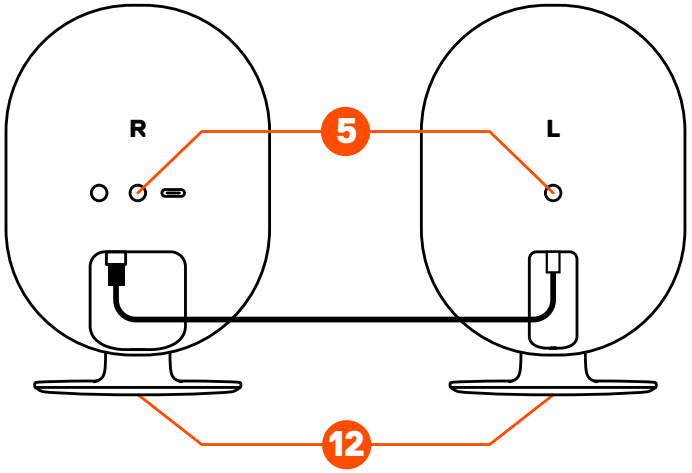

ESPAÑOL

CONTENIDO DEL PAQUETE

Altavoz frontal (izquierdo y derecho)

Altavoz central

Altavoz trasero (izquierdo y derecho)

Subwoofer

Pod de control OLED

Cable de alimentación

Adaptador de corriente trasero con enchufe regional*

Cable USB-C a USB-A

COMPATIBILIDAD

Windows / Mac USB

PlayStation

Bluetooth

Dispositivo audio con conexión óptica

Dispositivo de audio con estéreo de 3,5 mm

Ayuda en support.steelseries.com

PAQUETE DE PERSONALIZACIÓN DE AUDIO DE STEELSERIES

Consigue el potente paquete de personalización de audio para un sonido envolvente virtual,

ajustes de ecualización y mucho más en

steelseries.com/setup/arena-9

RESUMEN DEL PRODUCTO

ALTAVOCES FRONTALES

1 Zonas LED traseras

2 Cables de altavoces (izda. y dcha.)

3 Indicador LED

4 Zonas LED base

ALTAVOCES TRASEROS

5 Conectores para montaje en pared

6 Botón de emparejamiento

7 Actualización del firmware de USB-C

8 Entrada de audio del altavoz izquierdo

9 Entrada de alimentación

10 Indicador LED trasero

11 Al cable del altavoz derecho

12 Tornillos de extracción del soporte

CANAL CENTRAL

13 Cable de altavoces (C)

SUBWOOFER

14 Entradas de altavoces (izda. y dcha.)

15 Entrada PC USB-C

16 Interruptor de encendido

17 Control del volumen de subwoofer

18 Entrada del pod de control OLED

19 Entrada de sonido óptico

20 Pass through de sonido óptico

21 Entrada de altavoces (C)

22 Entrada auxiliar

23 Entrada de cable de alimentación

POD DE CONTROL OLED

24 Al cable del subwoofer

25 Conector de audio para auriculares

26 Botón multifunción (silenciar/alternar auriculares/volver)

27 Botón Enter

28 Pantalla OLED

29 Rueda de control

CABLES

30 Cable USB-C a USB-A

31 Cable de alimentación

32 Adaptador de corriente del altavoz trasero con enchufe regional*

Encuentra piezas de sustitución están en steelseries.com/gaming-accessories

CONFIGURACIÓN PRINCIPAL

ALTAVOCES FRONTALES Y POD DE CONTROL

1 Conecta los ***Cables de altavoces (izda. y dcha.) (2)*** a las ***Entradas de altavoces (izda. y dcha.) (14)*** del subwoofer.

2 Conecta el ***Cable de altavoces (C) (13)*** a la ***Entrada de altavoces (C) (21)*** del subwoofer.

3 Conecta el ***Al cable del subwoofer (24)*** a la ***Entrada del pod de control OLED (18)*** del subwoofer.

4 Conecta el ***Cable USB-C a USB-A (30)*** desde la ***Entrada PC USB-C (15)*** del subwoofer al ordenador.

5 Enchufa el ***Cable de alimentación (31)*** en la ***Entrada de cable de alimentación (23)*** del subwoofer y luego a la fuente de alimentación correspondiente.

ALTAVOCES TRASEROS

6 Conecta el cable del altavoz izquierdo (etiquetado como ***Al cable del altavoz derecho (11)***) en la ***Entrada de audio del altavoz izquierdo (8)***.

7 Conecta el enchufe regional al ***Adaptador de corriente del altavoz trasero (32)*** y enchúfalo a la ***Entrada de alimentación (9)***. Conecta el adaptador de pared a una fuente de alimentación correspondiente.

FINALIZAR CONFIGURACIÓN

8 Pon el ***Interruptor de encendido (16)*** a la

posición de encendido.

9 Selecciona Arena 9 como fuente de reproducción audio envolvente 5.1.

Información de producto detallada en steelseries.com/setup/arena-9

CONEXIONES OPCIONALES BLUETOOTH

Utilización del pod de control OLED. Selecciona *CONFIGURACIÓN DEL SISTEMA | BLUETOOTH | EMPAREJAR* para emparejar con tu dispositivo Bluetooth.
Ten en cuenta que: El audio Bluetooth se mezclará con otras fuentes de audio. El ***Indicador LED (3)*** aparecerá en color azul.

CONECTOR DE AUDIO PARA AURICULARES

Conecta el cable de audio de los auriculares al ***Conector de audio para auriculares (25)*** del pod de control OLED. Los altavoces se silenciarán inmediatamente y se activará el audio de tus auriculares. Para cambiar de nuevo a los altavoces, pulsa el ***Botón multifunción (26)*** del pod de control OLED. Arena 9 es compatible con el uso de micrófonos de auriculares con cable. Asegúrate de que se ha seleccionado Arena 9 como tu dispositivo de grabación en Windows.

COMPATIBILIDAD CON PLAYSTATION

Ten en cuenta que: PlayStation solo reproducirá estéreo 2.1, pero no audio envolvente 5.1 a través de conexiones USB y ópticas. Para utilizar todos los altavoces con PlayStation, utiliza la función 5.1 Upmix.

ENTRADA AUXILIAR DE AUDIO

Enchufa un cable de audio de 3,5 mm a la ***Entrada auxiliar (22)*** del subwoofer de Arena 9 desde tu dispositivo de audio.
Ten en cuenta que: el audio auxiliar se mezclará con otras fuentes de audio.

ENTRADA DE SONIDO ÓPTICO

Conecta un cable óptico Toslink (no incluido) desde tu dispositivo de audio a la ***Entrada de sonido óptico (19)*** del subwoofer.

SALIDA PASS THROUGH DE SONIDO ÓPTICO

Conecta un segundo cable óptico Toslink (no incluido) desde el ***Pass through de sonido óptico (20)*** del subwoofer a otro dispositivo de audio. Cuando se esté en modo auriculares, el sonido óptico pasará al dispositivo de audio que esté conectado.

MANDOS

RUEDA DEL POD DE CONTROL

Gira la ***Rueda de control (29)*** hacia la derecha para subir el volumen del altavoz y a la izquierda para bajarlo.

BOTONES DEL POD DE CONTROL

Botón	Función

Botón Enter (27)	Entrar y seleccionar en la estructura de menú.
Botón multifunción (26)	Pantalla de inicio: Silenciar/conmutar a los auriculares En la estructura del menú: Atrás

VOLUMEN DE SUBWOOFER

Gira el ***Control del volumen de subwoofer (17)*** hacia la derecha para subir el volumen del subwoofer y a la izquierda para bajarlo.

MENÚ DEL POD DE CONTROL OLED

AUDIO

Ajustes de audio > EQ
Selecciona un preajuste de ecualización o crea tu propio EQ personalizado.

Ajustes de audio > 5.1 Upmix
Amplía el contenido estéreo para utilizar los altavoces centrales y traseros. Recuerda que es muy recomendable desactivar esta función antes de reproducir contenido de audio envolvente 5.1 real.

ILUMINACIÓN

Ajustes de iluminación > Iluminación
Enciende y apaga todas las luces LED.

Ajustes de iluminación > Modos
Cambia los modos de las luces LED RGB.

ALTAVOZ TRASERO

EMPAREJAMIENTO

Los altavoces traseros se emparejarán por defecto. Si necesitas volver a emparejarlos, sigue estas instrucciones:

1. Pulsa el ***Botón de emparejamiento (6)*** situado en la parte posterior del altavoz trasero derecho durante 5 segundos. El ***Indicador LED trasero (10)*** parpadeará en verde.
2. Utilizando el pod de control OLED, entra en Ajustes del sistema / Altavoz trasero / Emparejar (Pulsa el ***Botón Enter (27)***)
3. El ***Indicador LED trasero (10)*** se iluminará de forma continua en verde cuando se empareje.

INDICADOR LED DEL ALTAVOZ TRASERO

Verde	Conectado
Rojo	Sin emparejar
Verde parpadeante	Modo de emparejamiento

MONTAJE EN PARED

1. Desmonta los soportes de los altavoces traseros desatornillando los 2 ***Tornillos de extracción del soporte (12)*** situados en la parte inferior de los altavoces.
2. Introduce los accesorios de montaje roscados de 1/4"-20 en los ***Conectores para montaje en pared (5)*** del altavoz trasero.

简体中文

包装内容

前置音箱(左和右)

中置音箱

后置音箱(左和右)

低音音箱

OLED 控制盒

电源线

后电源适配器,带地区插头*

USB-C 转 USB-A 线材

兼容性

Windows / Mac USB

PlayStation

Bluetooth

音频设备,具有光纤连接

立体声 3.5 mm 音频设备

如需帮助,请访问 support.steelseries.com

STEELSERIES 音频定制套件

对于获得强大的虚拟环绕声音频定制套件,EQ 设置等,

请访问:steelseries.com/setup/arena-9

产品概览

前置音箱

1 背面 LED 区域
2 音箱线材(左和右)
3 LED 指示灯
4 底箱 LED 区域

后置音箱

5 壁挂式连接器
6 配对按钮
7 USB-C 固件更新
8 左音箱音频输入
9 电源输入
10 后 LED 指示灯
11 至右音箱线材
12 支架拆卸螺钉

中置

13 音箱线材 (C)

低音音箱

14 音箱输入(左和右)
15 USB-C 电脑输入
16 电源开关
17 低音音箱音量控制

18 OLED 控制盒输入

19 光纤音频输入

20 光纤音频透传

21 音箱输入 (C)

22 辅助输入

23 电源线输入

OLED 控制盒

24 至低音音箱线材

25 耳机音频插孔

26 多功能按钮
(静音/耳机开关/后退)

27 输入按钮

28 OLED 屏幕

29 控制轮

线材

30 USB-C 转 USB-A 线材

31 电源线

32 后置音箱电源适配器
带地区插头*

*可以在 steelseries.com/gaming-accessories 找到替换件

主设置

前置音箱和控制盒

1 将**音箱线材(左和右) (2)**连接到低音音箱上的**音箱输入(左和右) (14)**。

2 将**音箱线材 (C) (13)**连接到低音音箱上的**音箱输入 (C) (21)**。

3 将**至低音音箱线材 (24)**连接到低音音箱上的**OLED 控制盒输入 (18)**。

4 将**USB-C 转 USB-A 线材 (30)**从低音音箱上的**USB-C 电脑输入 (15)**连接到电脑。

5 将**电源线 (31)**插入低音音箱上的**电源线输入 (23)**，然后，插入匹配的电源。

后置音箱

6 将左音箱连接的线材(标有**至右音箱线材 (11)**)插入**左音箱音频输入 (8)**。

7 将地区插头连接到**后置音箱电源适配器带地区插头* (32)**上，并将其插入**电源输入 (9)**。将壁式适配器插入适当的电源。

完成设置

8 打开**电源开关 (16)** 。

9 选择 Arena 9 作为 5.1 环绕声播放源。

有关产品的详细信息，请访问 steelseries.com/setup/arena-9

可选 BLUETOOTH 连接

使用 OLED 控制盒。选择系统设置 | BLUETOOTH | 配对，与支持蓝牙的设备配对。
请注意：Bluetooth 音频将与其他音频源混合。**LED 指示灯 (3)** 将显示蓝色。

耳机音频插孔

将耳机音频线材插入 OLED 控制盒的**耳机音频插孔 (25)**。音箱将自动静音，并激活耳机音频。若要切换回音箱，请按下 OLED 控制盒**多功能按钮（静音/耳机开关/后退）(26)**。Arena 9 支持使用有线耳机麦克风。确保在 Windows 中选择 Arena 9 作为录音设备。

支持 PLAYSTATION

请注意：PlayStation 将仅通过 USB 和光纤连接播放 2.1立体声，而非 5.1 环绕声。若要在 PlayStation 上使用所有音箱，请使用 5.1 Upmix 功能。

辅助音频输入

将 3.5 mm 音频线材从音频设备插入 Arena 9 低音音箱的**辅助输入 (22)** 中。
请注意：辅助音频将与其他音频源混合。

光纤音频输入

将 Toslink 光缆（需另购）从音频设备连接到低音音箱上的**光纤音频输入 (19)** 。

光纤音频透传输出

将另一条 Toslink 光缆（需另购），从低音音箱的**光纤音频透传 (20)** 连接到另一个音频设备。在耳机模式下，光纤音频将传输到连接的音频设备。

控制

控制盒导轮

向右转动**控制轮 (29)**，增大音箱音量；向左转动，减小音箱音量。

控制盒按钮

按钮	功能
输入按钮 (27)	进入菜单结构 和进行选择。
多功能按钮（静音/耳机开关/后退）(26)	主屏幕： 静音/切换至耳机 在菜单结构中： 后退

低音音箱音量

向右转动**低音音箱音量控制 (17)**，增大低音音箱的音量；向左转动，减小低音音箱的音量。

OLED 控制盒菜单

音频

音频设置 > EQ
选择预设 EQ，或自定义 EQ。

音频设置 > 5.1 Upmix
展开立体声内容，使用中置和后置音箱。请注意，强烈建议您在播放真正的 5.1 环绕声音频内容之前关闭此功能。

照明

照明设置 > 照明
打开和关闭所有 LED。

照明设置 > 模式
更改 RGB LED 模式。

后置音箱

配对

后置音箱将默认配对。如果需要重新配对，请遵循以下说明：

1 按住右后音箱背面的**配对按钮 (6)** 5 秒钟。**后 LED 指示灯 (10)** 将闪烁绿色。

2 使用 OLED 控制盒，转到系统设置 / 后置音箱/配对（按**输入按钮 (27)**）

3 配对后，**后 LED 指示灯 (10)**将稳定亮起绿色。

后置音箱 LED 指示灯

绿色	已连接
红色	未配对
闪烁绿色	配对模式

壁式支架

1 松开音箱底部的2**支架拆卸螺钉 (12)**，拆下后置音箱支架。

2 在后置音箱**壁挂式连接器 (5)**插入带有螺纹的 1/4"-20 固定器件。

繁體中文

包裝內容

前置喇叭（左和右）

中置喇叭

後置喇叭（左和右）

低音音箱

OLED 控制盒

電源線

後電源轉接器，帶地區插頭*

USB-C 轉 USB-A線

相容性

Windows / Mac USB

PlayStation

Bluetooth

音訊設備，具有光纖連接

身歷聲 3.5 mm 音訊設備

如需幫助，請造訪 support.steelseries.com

STEELSERIES 音訊定制套件

對於獲得強大的虛擬環繞聲音訊定制套件，EQ 設定等，

請造訪：steelseries.com/setup/arena-9

產品概覽

前置音箱

1 背面 LED 區域
2 喇叭線(左和右)
3 LED 指示燈
4 底箱 LED 區域

後置音箱

5 壁掛式連接器
6 配對按鈕
7 USB-C 韌體更新
8 左喇叭音訊輸入
9 電源輸入
10 後 LED 指示燈
11 至右音箱線
12 支架拆卸螺釘

中置喇叭

13 音箱線 (C)

低音音箱

14 音箱輸入(左和右)
15 USB-C 電腦輸入
16 電源開關
17 低音音箱音量控制
18 OLED 控制器
19 光纖音訊輸入
20 光纖音訊透傳
21 音箱輸入 (C)
22 輔助輸入
23 電源線輸入

OLED 控制盒

24 至低音音箱線材
25 耳機音訊插孔
26 多功能按鈕
(靜音/耳機開關/後退)
27 輸入按鈕
28 OLED 螢幕
29 控制旋鈕

線材

30 USB-C 轉 USB-A 線材
31 電源線
32 後置音箱電源轉接器
帶地區插頭*

*可以在 steelseries.com/gaming-accessories 找到替換件

主設定

前置喇叭和控制盒

1 將**喇叭線(左和右) (2)**連接至低音音箱上的**音箱輸入(左和右) (14)**。

2 將**音箱線材 (C) (13)**連接至低音音箱上的**音箱輸入 (C) (21)**。

3 將**至低音音箱線 (24)**連接至低音音箱上的**OLED 控制盒輸入 (18)**。

4 將**USB-C 轉 USB-A 線 (30)**從低音音箱上的**USB-C 電腦輸入 (15)**連接至電腦。

5 將**電源線 (31)**插入低音音箱上的**電源線輸入 (23)**，然後，插入匹配的電源。

後置喇叭

6 將左音箱連接的線材（標有**至右喇叭線 (11)**）插入**左喇叭音訊輸入 (8)**。

7 將地區插頭連接至**後置音箱電源轉接器帶地區插頭* (32)**上，並將其插入**電源輸入 (9)**。將壁式轉接器插入適當的電源。

完成設定

8 開啟**電源開關 (16)** 。

9 選取 Arena 9 作為 5.1 環繞聲播放源。

有關產品的詳細資訊，請造訪 steelseries.com/setup/arena-9

可選 BLUETOOTH 連接

使用 OLED 控制器。選取系統設定 | BLUETOOTH | 配對，與支援藍牙的設備配對。
請注意：Bluetooth 音訊將與其他音訊源混合。**LED 指示燈 (3)** 將顯示藍色。

耳機音訊插孔

將耳機音訊線材插入 OLED 控制盒的**耳機音訊插孔 (25)**。音箱將自動靜音，並啟動耳機音訊。若要切換回音箱，請按下 OLED 控制器**多功能按鈕（靜音/耳機開關/後退）(26)**。Arena 9 支援使用有線耳機麥克風。確保在 Windows 中選取 Arena 9 作為錄音設備。

支持 PLAYSTATION

請注意：PlayStation 將僅透過 USB 和光纖連接播放 2.1身歷聲，而非 5.1 環繞聲。若要在 PlayStation 上使用所有音箱，請使用 5.1 Upmix 功能。

輔助音訊輸入

將 3.5 mm 音訊線從音訊設備插入 Arena 9 低音音箱的**輔助輸入 (22)** 。
請注意：輔助音訊將與其他音訊源混合。

光纖音訊輸入

將 Toslink 光纜（需另購）從音訊設備連接至低音音箱上的**光纖音訊輸入 (19)** 。

光纖音訊透傳輸出

將另一條 Toslink 光纜（需另購），從低音音箱的**光纖音訊透傳 (20)** 連接到另一個音訊設備。在耳機模式下，光纖音訊將傳輸到連接的音訊設備。

控制

控制盒導輪

向右轉動**控制旋鈕 (29)**，增強喇叭音量；向左轉動，降低喇叭音量。

控制器按鈕

按鈕	功能
輸入按鈕 (27)	進入功能表結構 和進行選取。
多功能按鈕 (靜音/耳機開關/返回) (26)	主畫面: 靜音/切換至耳機 在功能表結構中: 返回

低音音箱音量

向右轉動**低音音箱音量控制 (17)**,增加低音音箱的音量;向左轉動,降低低音音箱的音量。

OLED 控制器功能表

音訊

音訊設定 > EQ
選取預設 EQ,或自訂 EQ。

音訊設定 > 5.1 Upmix
展開身歷聲模式,使用中置和後置音箱。請注意,強烈建議您在播放真正的 5.1 環繞聲音訊模式之前關閉此功能。

照明

照明設定 > 照明
打開和關閉所有 LED。

照明設定 > 模式
更改 RGB LED 模式。

後置音箱

配對

後置音箱出廠已配對。如果需要重新配對,請遵循以下說明:

1. 按住右後音箱背面的**配對按鈕 (6)** 5 秒鐘。**後 LED 指示燈 (10)** 將閃爍綠色。
2. 使用 OLED 控制盒,轉到系統設定 / 後置音箱/配對 (按**輸入按鈕 (27)**)
3. 配對後,**後 LED 指示燈 (10)**將穩定亮起綠色。

後置音箱 LED 指示燈

綠色	已連接
紅色	未配對
閃爍綠色	配對模式

壁式支架

1. 鬆開音箱底部的2**支架拆卸螺釘 (12)** , 拆下後置音箱支架。
2. 在後置音箱**壁掛式連接器 (5)**插入帶有螺紋的 1/4"-20 固定器件。

日本語

パッケージ内容

フロントスピーカー（左&右）

センタースピーカー

リアスピーカー（左&右）

サブウーファー

OLEDコントロールポッド

パワーケーブル

リアパワーアダプター（現地対応プラグ*）

USB-C & USB-Aケーブル

互換性

Windows/Mac USB

PlayStation

Bluetooth

オプティカル接続されたオーディオデバイス

ステレオ3.5mmのオーディオデバイス

support.steelseries.com でヘルプを参照してください

STEELSERIESオーディオカスタマイゼーションスイート

強力なオーディオカスタマイズスイートで、バーチャルサラウンドの構築や

EQ設定などができます。詳細は steelseries.com/setup/arena-9 をご覧ください。

商品概要

フロントスピーカー

1 LEDゾーンバック

2 スピーカーケーブル（L&R）

3 LEDインディケーター

4 LEDゾーンベース

リアスピーカー

5 ウォールマウントコネクター

6 ペアリングボタン

7 USB-Cファームウェアアップデート

8 左スピーカーオーディオインプット

9 電源入力

10 リアLEDインディケーター

11 右スピーカーケーブルへ

12 スタンド取り外し用ネジ

センターチャンネル

13 スピーカーケーブル（C）

サブウーファー

14 スピーカーインプット（L&R）

15 USB-C PCインプット

16 パワースイッチ

17 サブウーファー音量コントロール

18 OLEDコントロールポッドインプット

19 オプティカルオーディオインプット

20 オプティカルオーディオパススルージャック

21 スピーカーインプット（C）

22 補助入力

23 パワーケーブルインプット

OLEDコントロールポッド

24 サブウーファーケーブルへ

25 ヘッドセットオーディオジャック

26 マルチファンクションボタン（ミュート/ヘッドセットの切り替え/戻る）

27 Enterボタン

28 OLEDスクリーン

29 コントロールホイール

ケーブル

30 USB-C & USB-Aケーブル

31 パワーケーブル

32 リアスピーカーパワーアダプター（現地対応プラグ*）

steelseries.com/gaming-accessories で交換用パーツをお求めいただけます*

メインセットアップ

フロントスピーカー&コントロールポッド

1 **スピーカーケーブル（L&R）(2)**をサブウーファーの**スピーカーインプット（L&R）(14)**に接続します。

2 **スピーカーケーブル（C）(13)**をサブウーファーの**スピーカーインプット（C）(21)**に接続します。

3 **サブウーファーケーブルへ (24)**をサブウーファーの**OLEDコントロールポッドインプット (18)**に接続します。

4 サブウーファーの**USB-C PCインプット (15)**から**USB-C & USB-Aケーブル (30)**をPCに接続します。

5 **パワーケーブル (31)**をお使いのサブウーファーの**パワーケーブルインプット (23)**に接続してから、電源に接続します。

リアスピーカー

6 左スピーカーに取り付けられたケーブル（ラベル**右スピーカーケーブルへ (11)**）を**左スピーカーオーディオインプット (8)**に接続します。

7 地域対応プラグを**リアスピーカーパワーアダプター（現地対応プラグ*）(32)**に取り付けてから、**電源入力 (9)**に接続します。ウォールアダプターを適切な電源に接続します。

設定の完了

8 **パワースイッチ (16)** をオンにします。

9 Arena 9を5.1 Surround Playbackソースとして選択します。

詳しい商品情報はこちらsteelseries.com/setup/

任意の接続 BLUETOOTH

OLEDコントロールポッドで、システム設定 | BLUETOOTH | ペアリングを選択してBluetoothが有効化されているデバイスとペアリングします。
ご注意ください：Bluetoothオーディオは他のオーディオ音源とミックスされます。**LEDインディケーター (3)** が青になります。

ヘッドセットオーディオジャック

ヘッドセットオーディオケーブルをOLEDコントロールポッドの**ヘッドセットオーディオジャック (25)**に接続します。スピーカーは自動的にミュートになり、お使いのヘッドセットオーディオの電源が入ります。スピーカーの電源を再びオンにするには、OLEDコントロールポッド **マルチファンクションボタン（ミュート/ヘッドセットの切り替え/戻る） (26)**を押してください。Arena 9は有線ヘッドセットマイクの使用をサポートしています。WindowsでArena 9がレコーディングデバイスであることを確認してください。

PLAYSTATIONのサポート

ご注意ください：PlayStationは2.1ステレオのみをプレイバックし、USBおよびオプティカル接続を介した5.1サラウンドはプレイバックしません。PlayStationですべてのスピーカーを使用するには、5.1 Upmix機能を使用してください。

AUXオーディオインプット

3.5mmオーディオケーブルを、オーディオデバイスからArena 9サブウーファーの**補助入力 (22)** に接続します。

ご注意ください：AUXオーディオは他のオーディオ音源とミックスされます。

オプティカルオーディオインプット

Toslinkオプティカルケーブル（別売）を、オーディオデバイスからサブウーファーの**オプティカルオーディオインプット (19)** に接続します。

オプティカルパススルーオーディオ出力

2番目のToslinkオプティカルケーブル（別売）を、サブウーファーの**オプティカルオーディオパススルージャック (20)** から別のオーディオデバイスに接続します。ヘッドセットモード時に、オプティカルオーディオが接続されているオーディオデバイスに移行されます。

コントロール

コントロールポッドホイール

コントロールホイール (29)を右にするとスピーカー音量が上がり、左にすると音量が下がります。

コントロールポッドボタン

ボタン	機能
Enterボタン (27)	メニューでのEnterおよび選択

マルチファンクションボタン（ミュート/ヘッドセットの切り替え/戻る）(26)	ホーム画面： ミュート/ヘッドセットの切り替え メニュー： 戻る

サブウーファー音量

サブウーファー音量コントロール (17)を右にするとサブウーファー音量が上がり、左にすると音量が下がります。

OLEDコントロールポッドメニュー

オーディオ

オーディオ設定 > EQ
EQプリセットを選択するか、カスタムEQを作成します。

オーディオ設定 >5.1 Upmi
センタースピーカーとリアスピーカーを使用するには、ステレオコンテンツを拡張します。True 5.1サラウンドオーディオコンテンツを再生する前に、この機能をオフにすることが強く推奨されています。

ライティング

ライティング設定 > ライティング
すべてのLEDをオン・オフにします。

ライティング設定 > モード
RGB LEDモードを変更します。

リアスピーカー

ペアリング

リアスピーカーはデフォルトでペアリングされています。再ペアリングが必要な場合は、以下の手順に従ってください：

1. リアスピーカー（右）の裏にある**ペアリングボタン (6)**を5秒間押します。**リアLEDインディケーター (10)** が緑色に点滅します。
2. OLEDコントロールポッドを使用して、システム設定/リアスピーカー/ペアリングに移動します（**Enterボタン (27)**を押す）。
3. ペアリングされると、**リアLEDインディケーター (10)**が緑色に点灯します。

リアスピーカーLEDインディケーター

緑	接続済み
赤	ペアリング未完了
緑の点滅	ペアリングモード

ウォールマウント

1. スピーカーの裏にある2つの**スタンド取り外し用ネジ (12)** のネジを緩め、リアスピーカースタンドを取り外します。
2. リアスピーカー**ウォールマウントコネクター (5)**に取り付け用のM6x 1ネジを挿入します。

한국어

패키지 내용

앞쪽 스피커(왼쪽 & 오른쪽)

중앙 스피커

뒤쪽 스피커(왼쪽 & 오른쪽)

서브 우퍼

OLED 컨트롤 팟

전력 케이블

지역 플러그가 포함된 뒤쪽 전력 어댑터*

USB-C - USB-A 케이블

호환성

Windows / Mac USB

PlayStation

블루투스

광학 연결이 있는 오디오 장치

스테레오 3.5mm가 있는 오디오 장치

support.steelseries.com을 통해 도움말을 확인하십시오.

STEELSERIES 오디오 사용자 지정 제품군

가상 서라운드 사운드에 적합한 강력한 오디오 사용자 지정 제품군,

EQ 설정 등을 확인하려면 steelseries.com/setup/arena-9를 방문하십시오.

제품 개요

앞쪽 스피커

1 LED 존 백

2 스피커 케이블(좌&우)

3 LED 인디케이터

4 LED 존 베이스

뒤쪽 스피커

5 벽 설치 연결기

6 페어링 버튼

7 USB-C 펌웨어 업데이트

8 왼쪽 스피터 오디오 입력

9 전원 입력

10 뒤쪽 LED 인디케이터

11 오른쪽 스피커 케이블로

12 스탠드 제거 나사

중앙 채널

13 스피커 케이블(C)

서브 우퍼

14 스피커 입력(좌&우)

15 USB-C PC 입력

16 전원 스위치

17 우버 서퍼 볼륨 컨트롤

18 OLED 컨트롤 팟

19 광학 오디오 입력

20 광학 오디오 패스 스루

21 스피커 입력(C)

22 보조 입력

23 전력 케이블 입력

OLED 컨트롤 팟

24 서브 우프 케이블로

25 헤드셋 오디오 잭

26 다기능 버튼
(음 소거/헤드셋 토글/뒤로)

27 확인 버튼

28 OLED 스크린

29 컨트롤 휠

케이블

30 USB-C - USB-A 케이블

31 전력 케이블

32 지역 플러그가 포함된 뒤쪽 스피커 어댑터*

*steelseries.com/gaming-accessories에서 대체품을 찾으십시오.

기본 설정

앞쪽 스피커 & 컨트롤 팟

1 **스피커 케이블(좌&우) (2)**을(를) 서브 우퍼의 **스피커 입력(좌&우) (14)**에 연결합니다.

2 **스피커 케이블(C) (13)**을(를) 서브 우퍼의 **스피커 입력(C) (21)**에 연결합니다.

3 **서브 우프 케이블로 (24)**을(를) 서브 우퍼의 **OLED 컨트롤 팟 (18)**에 연결합니다.

4 서브 우퍼의 **USB-C PC 입력 (15)**에서 **USB-C - USB-A 케이블 (30)**을(를) 귀하의 PC에 연결합니다.

5 귀하의 서브 우퍼의 **전력 케이블 입력 (23)**에 **전력 케이블 (31)**을(를) 연결하고 일치하는 전원에 연결합니다.

뒤쪽 스피커

6 왼쪽 스피커에 부착된 케이블(**오른쪽 스피커 케이블로 (11)**로 라벨되어 있음) 을 **왼쪽 스피터 오디오 입력 (8)**로(으로) 꼽습니다.

7 지역 플러그를 **지역 플러그가 포함된 뒤쪽 스피커 어댑터* (32)**에 부착하고 **전원 입력 (9)**로(으로) 꼽습니다. 벽 어댑터를 적합한 전원에 꼽습니다.

설정 완료

8 **전원 스위치 (16)** 을(를) 켭니다.

9 귀하의 5.1 서라운드 플레이 백 소스로 Arena 9 을 선택합니다.

steelseries.com/setup/arena-9에서 더 자세한 제품 정보를 확인하십시오.

옵션 연결 블루투스

OLED 컨트롤 팟을 사용합니다. 시스템 설정 | 블루투스 | 페어를 선택해 귀하의 블루투스와 기기를 페어합니다.
알림: 블루투스 오디오는 다른 오디오 소스와 혼합됨을 염두에 두시기 바랍니다. **LED 인디케이터 (3)** 이(가) 블루투스를 나타냅니다.

헤드셋 오디오 잭

귀하의 헤드셋 오디오 케이블을 OLED 컨트롤 팟에 꼽습니다**헤드셋 오디오 잭 (25)**. 스피커가 자동으로 음소거가 되고 헤드셋 오디오가 작동됩니다. 스피커로 다시 토글하고 OLED 컨트롤 팟을 누릅니다 **다기능 버튼**
(음 소거/헤드셋 토글/뒤로) (26). Arena 9은 유선 헤드셋 마이크 사용을 지원합니다. Arena 9이 귀하의 윈도우즈 레코드 장치로 설정되었는지 확인하십시오.

PLAYSTATION 지원

알림: PlayStation은 2.1 스테레오만 플레이 백하고 USB와 광학 연결이 가능한 5.1 서라운드는 하지 않습니다. PlayStation으로 귀하의 모든 스피커를 사용하려면, 5.1 Upmix 기능을 사용하십시오.

보조 오디오 입력

3.5 mm 오디오 케이블을**보조 입력 (22)** 오디오 장치의 Arena 9 서브 우퍼의 보조 입력에 꽂으십시오.
알림: 보조 오디오는 다른 오디오 소스와 혼합됨을 염두에 두시기 바랍니다.

광학 오디오 입력

오디오 장치의 Toslink 광학 케이블(포함되어 있지 않음)을 서브 우퍼의 **광학 오디오 입력 (19)** 에 연결합니다.

광학 패스 스루 오디오 출력

서브 우퍼의 **광학 오디오 패스 스루 (20)** 의 두 번째 Toslink 광학 케이블(포함되어 있지 않음)을 다른 오디오 장치에 연결합니다. 헤드셋 모드에서, 광학 오디오는 연결된 오디오 장치로 전달됩니다.

컨트롤

OLED 팟 휠

컨트롤 휠 (29)을(를) 오른쪽으로 돌려 스피커 볼륨을 높이고 왼쪽으로 돌려 스피커 볼륨을 줄입니다.

컨트롤 팟 버튼

확인 버튼 (27)

다기능 버튼 (음 소거/헤드셋 토글/뒤로) (26)

:

/

:

서브 우퍼 볼륨

우버 서퍼 볼륨 컨트롤 (17)을(를) 오른쪽으로 돌려 서브 우퍼 스피커 볼륨을 높이고 왼쪽으로 돌려 서브 우퍼 스피커 볼륨을 줄입니다.

OLED 컨트롤 팟 메뉴

오디오

오디오 설정 > EQ
EQ 프리셋을 선택하거나 자신만의 맞춤형 EQ를 만드십시오

오디오 설정 > 5.1 Upmix
귀하의 중앙 및 뒤쪽 스피커로 스테레오 콘텐츠를 확장합니다. 5.1 서라운드 오디오 콘텐츠를 플레이하기전 이 기능을 꺼 놓이실 것을 강력히 권고합니다.

조명

조명 설정 > 조명
모든 LED를 켜고 끕니다.

조명 설정 > 모드
RGB LED 모드를 바꿉니다.

뒤쪽 스피커

페어링

뒤쪽 스피커는 기본으로 페어링 되어 있습니다. 다시 페어링해야 하면 이 설명서를 따르십시오:

1. 뒤 오른쪽 스피커 뒤에 있는 **페어링 버튼 (6)**을(를) 5초 동안 누르십시오. **뒤쪽 LED 인디케이터 (10)** 이(가) 녹색불을 깜빡일 겁니다.
2. OLED 컨트롤 팟을 사용해 시스템 설정 / 뒤쪽 스피커 / 페어로 가십시오(**확인 버튼 (27)** 누르기)
3. 페어되면 **뒤쪽 LED 인디케이터 (10)**은(는) 깜빡이지 않고 녹색으로 켜져있습니다.

뒤쪽 스피커 LED 인디케이터

녹색	연결됨
빨간색	페어되지 않음
깜빡이는 녹색	페어링 모드

벽 설치

1. 스피커 바닥에 있는 2 **스탠드 제거 나사 (12)** 의 나사를 풀어 뒤쪽 스피커 스탠드를 제거합니다.
2. 1/4"-20 로 임계된 설치 하드웨어를 뒤쪽 스피커에 삽입합니다**벽 설치 연결기 (5)**.

DEUTSCH

LIEFERUMFANG

Vorderer Lautsprecher (links und rechts)

Mittlerer Lautsprecher

Hinterer Lautsprecher (links und rechts)

Subwoofer

OLED Control Pod

Netzkabel

Rückseitiges Netzadapter mit regionalem Stecker*

USB-C- auf USB-A-Kabel

KOMPATIBILITÄT

Windows/Mac USB

PlayStation

Bluetooth

Audiogeräte mit optischem Anschluss

Audiogeräte mit Stereo 3,5-mm-Anschluss

weitere Unterstützung gibt es unter support.steelseries.com

STEELSERIES AUDIO-ANPASSUNGSSUITE

Nutze die leistungsstarke Audio-Anpassungssuite, um den Surround-Sound,

die Equalizer-Einstellungen und weitere Dinge anzupassen:

steelseries.com/setup/arena-9

PRODUKTÜBERSICHT

VORDERE LAUTSPRECHER

1 LED-Zonen (Rückseite)

2 Lautsprecherkabel (L & R)

3 LED-Anzeige

4 LED-Zonen (Basis)

HINTERE LAUTSPRECHER

5 Anschluss zur Wandmontage

6 Taste zum Koppeln

7 USB-C-Anschluss für Firmware-Updates

8 Linker Lautsprecher (Eingang)

9 Stromzufuhr

10 LED-Anzeige (hinten)

11 Rechter Lautsprecheranschluss

12 Schrauben zum Entfernen des Ständers

MITTELKANAL

13 Lautsprecherkabel (Mitte)

SUBWOOFER

14 Lautsprechereingänge (links und rechts)

15 USB-C-PC-Anschluss

16 Ein- und Ausschalter

17 Subwoofer-Lautstärkeregler

18 OLED Control Pod-Anschluss

19 Optischer Audioeingang

20 Optische Audiobuchse

21 Lautsprechereingang (Mitte)

22 Aux-Eingang

23 Netzkabelanschluss

OLED CONTROL POD

24 Subwooferkabel-Anschluss

25 Headset-Audioanschluss

26 Multifunktionstaste (Stummschaltung/Headset-Schalter/Zurück)

27 Eingabetaste

28 OLED-Anzeige

29 Steuerrad

KABEL

30 USB-C- auf USB-A-Kabel

31 Netzkabel

32 Rückseitiges Netzadapter mit regionalem Stecker*

*Ersatzteile gibt es unter steelseries.com/gaming-accessories

AUFBAU

VORDERE LAUTSPRECHER UND CONTROL POD

1 Stecke die ***Lautsprecherkabel (L & R) (2)*** in die ***Lautsprechereingänge (links und rechts) (14)*** am Subwoofer.

2 Stecke das ***Lautsprecherkabel (Mitte) (13)*** in den ***Lautsprechereingang (Mitte) (21)*** am Subwoofer.

3 Stecke das ***Subwooferkabel-Anschluss (24)*** in den ***OLED Control Pod-Anschluss (18)*** am Subwoofer.

4 Verbinde das ***USB-C- auf USB-A-Kabel (30)*** am ***USB-C-PC-Anschluss (15)*** des Subwoofers mit deinem PC.

5 Stecke das ***Netzkabel (31)*** in den ***Netzkabelanschluss (23)*** des Subwoofers und schließe es dann an eine Stromquelle an.

HINTERE LAUTSPRECHER

6 Stecke das angeschlossene Kabel des linken Lautsprechers (mit ***Rechter Lautsprecheranschluss (11)*** markiert) in den ***Linker Lautsprecher (Eingang) (8)***.

7 Stecke den Regionalstecker in das ***Rückseitiges Netzadapter mit regionalem Stecker* (32)*** und verbinde ihn mit der ***Stromzufuhr (9)***. Schließe das Steckdosenadapter an eine Stromquelle an.

ABSCHLIESSENDE SCHRITTE

8 Schalte den ***Ein- und Ausschalter (16)*** auf „Ein“.

9 Wähle Arena 9 in Windows als deine 5.1 Surround-Wiedergabequelle aus.

Weitere Produktinformationen erhältst du unter steelseries.com/setup/arena-9

OPTIONALE VERBINDUNGEN/BLUETOOTH

Verwendung des OLED Control Pod Wähle *SYSTEMEINSTELLUNGEN | BLUETOOTH | KOPPELN*, um Arena 9 mit deinem bluetoothfähigen Gerät zu verbinden.
Bitte beachten: Das Bluetooth-Audio wird mit anderen Audioquellen vermischt. Die ***LED-Anzeige (3)*** leuchtet blau.

HEADSET-AUDIOBUCHSE

Stecke dein Headset-Audiokabel in den ***Headset-Audioanschluss (25)*** des OLED Control Pods. Die Lautsprecher werden automatisch stumm geschaltet und das Headset-Audio wird aktiviert. Um zurück zu den Lautsprechern zu wechseln, drücke die ***Multifunktionstaste (Stummschaltung/Headset-Schalter/Zurück) (26)*** des OLED Control Pod. Arena 9 unterstützt kabelgebundene Headset-Mikrofone. Vergewissere dich, dass Arena 9 in Windows als dein Aufnahmegerät ausgewählt ist.

PLAYSTATION-SUPPORT

Bitte beachten: Die PlayStation gibt nur 2.1-Stereo-, nicht aber 5.1-Surround-Audio über USB- und optische Verbindungen wieder. Um alle deine Lautsprecher mit der PlayStation zu nutzen, verwende bitte die 5.1 Upmix-Funktion.

AUX-ANSCHLUSS

Stecke ein 3,5-mm-Audiokabel von deinem Audiogerät in den ***Aux-Eingang (22)*** des Arena 9-Subwoofers.
Bitte beachten: Das Aux-Audio wird mit anderen Audioquellen vermischt.

OPTISCHER AUDIOEINGANG

Verbinde ein optisches Toslink-Kabel (nicht im Lieferumfang enthalten) von deinem Audiogerät in den ***Optischer Audioeingang (19)*** des Subwoofers.

OPTISCHER PASSTHROUGH-AUDIOAUSGANG

Verbinde ein zweites optisches Toslink-Kabel (nicht im Lieferumfang enthalten) von der ***Optische Audiobuchse (20)*** am Subwoofer mit einem anderen Audiogerät. Im Headset-Modus wird das optische Audio an das angeschlossene Audiogerät weitergeleitet.

STEUERUNG

CONTROL POD-STEUERRAD

Drehe das ***Steuerrad (29)*** nach rechts, um die Lautstärke zu erhöhen, und nach links, um die Lautstärke zu verringern.

CONTROL POD-TASTEN

Taste	Funktion
Eingabetaste (27)	Zur Eingabe und Auswahl im Menü.
Multifunktionstaste (Stummschaltung/ Headset-Schalter/ Zurück) (26)	Startbildschirm: Stummschalten/Auf Headset wechseln Im Menü: Zurück

SUBWOOFER-LAUTSTÄRKE

Drehe den ***Subwoofer-Lautstärkeregler (17)*** nach rechts, um die Subwoofer-Lautstärke zu erhöhen, und nach links, um die Subwoofer-Lautstärke zu verringern.

OLED CONTROL POD-MENÜ

AUDIO

Audio-Einstellungen > Equalizer
Wähle eine Equalizer-Voreinstellung oder erstelle deine eigenen Equalizer-Einstellungen.

Audio-Einstellungen > 5.1 Upmix
Erweitere den Stereoinhalt, um deine mittleren und hinteren Lautsprecher zu nutzen. Bitte beachte, dass du diese Funktion unbedingt ausschalten solltest, bevor du 5.1-Surround-Sound-Inhalte abspielst.

BELEUCHTUNG

Beleuchtungseinstellungen > Beleuchtung
Schaltet alle LEDs ein und aus.

Beleuchtungseinstellungen > Modi
Ändert die RGB-LED-Modi.

HINTERER LAUTSPRECHER

KOPPELN

Die hinteren Lautsprecher sind standardmäßig bereits gekoppelt. Wenn du sie jemals erneut koppeln musst, befolge bitte diese Anweisungen:

1. Drücke die ***Taste zum Koppeln (6)*** auf der Rückseite des hinteren rechten Lautsprechers 5 Sekunden lang. Die ***LED-Anzeige (hinten) (10)*** blinkt grün.
2. Gehe mit dem OLED Control Pod in die Systemeinstellungen / Hinterer Lautsprecher / Koppeln (drücke die ***Eingabetaste (27)***)
3. Die ***LED-Anzeige (hinten) (10)*** leuchtet konstant grün, wenn die Kopplung erfolgreich war.

LED-ANZEIGE DER HINTEREN LAUTSPRECHER

Grün	Gekoppelt
Rot	Nicht gekoppelt
Blinkt grün	Kopplungsmodus

WANDMONTAGE

1 Bitte entferne die Ständer der hinteren Lautsprecher, indem du die 2 ***Schrauben zum Entfernen des Ständers (12)*** an der Unterseite der Lautsprecher abschraubst.

2 Bitte führe das 1/4"-20 Gewinde in den ***Anschluss zur Wandmontage (5)*** des hinteren Lautsprechers ein.

РУССКИЙ

КОМПЛЕКТ ПОСТАВКИ

Передняя колонка (левая и правая)

Центральная колонка

Задняя колонка (левая и правая)

Сабвуфер

Панель управления OLED

Шнур питания

Задний адаптер питания с вилкой, соответствующей региональным стандартам*

Кабель USB-C - USB-A

СОВМЕСТИМОСТЬ

Windows/Mac USB

PlayStation

Bluetooth

Аудиоустройство с оптическим разъемом

Аудиоустройство со стерео разъемом 3,5 мм

справочная информация доступна на сайте support.steelseries.com

ПАКЕТ ИНСТРУМЕНТОВ ДЛЯ КАСТОМИЗАЦИИ ЗВУКОВЫХ НАСТРОЕК STEELSERIES

Получите мощный пакет инструментов для кастомизации звуковых настроек для виртуального объемного звука,

Настройки эквалайзера и многое другое доступно на сайте steelseries.com/setup/arena-9

ОБЗОР ПРОДУКТА

ПЕРЕДНИЕ КОЛОНКИ

1 Задняя панель со светодиодной подсветкой

2 Акустические кабели для колонок (левой и правой)

3 Светодиодный индикатор

4 База со светодиодной подсветкой

ЗАДНИЕ КОЛОНКИ

5 Разъем для настенного монтажа

6 Кнопка сопряжения

7 Обновление микропрограммного обеспечения USB-C

8 Аудиовход левой колонки

9 Вход питания

10 Задний светодиодный индикатор

11 К кабелю правой колонки

12 Винты для подставки

ЦЕНТРАЛЬНЫЙ КАНАЛ

13 Кабели для колонок (левой и правой)

САБВУФЕР

14 Разъемы для подключения колонок (левой и правой)

15 Вход USB-C для ПК

16 Выключатель

17 Регулятор громкости сабвуфера

18 Вход панели управления OLED

19 Оптический аудиовход

20 Оптический проходной аудиоразъем

21 Вход для колонки (центральной)

22 Дополнительный вход

23 Вход шнура питания

ПАНЕЛЬ УПРАВЛЕНИЯ OLED

24 К кабелю сабвуфера

25 Аудиоразъем для подключения гарнитуры

26 Многофункциональная кнопка (Отключение звука/переключатель для гарнитуры/Назад)

27 Кнопка ввода

28 Экран OLED

29 Регулятор управления

КАБЕЛИ

30 Кабель USB-C - USB-A

31 Шнур питания

32 Адаптер питания задней колонки с вилкой, соответствующей региональным стандартам*

*Запасные части можно найти на сайте steelseries.com/gaming-accessories

ОСНОВНЫЕ НАСТРОЙКИ

ПЕРЕДНИЕ КОЛОНКИ И ПАНЕЛЬ УПРАВЛЕНИЯ

1 Подключите **Акустические кабели для колонок (левой и правой) (2)** к **Разъемы для подключения колонок (левой и правой) (14)** на сабвуфере.

2 Подключите **Кабели для колонок (левой**

и правой) (13) к **Вход для колонки (центральной) (21)** на сабвуфере.

3 Подключите **К кабелю сабвуфера (24)** к **Вход панели управления OLED (18)** на сабвуфере.

4 Подключите **Кабель USB-C - USB-A (30)** от сабвуфера **Вход USB-C для ПК (15)** к ПК.

5 Подключите **Шнур питания (31)** к **Вход шнура питания (23)** сабвуфера, а затем к соответствующему источнику питания.

ЗАДНИЕ КОЛОНКИ

6 Подключите прилагаемый кабель левой колонки (с маркировкой **К кабелю правой колонки (11)**) к **Аудиовход левой колонки (8)**.

7 Присоедините вилку, соответствующую региональным стандартам, к **Адаптер питания задней колонки с вилкой, соответствующей региональным стандартам* (32)** и подключите ее к **Вход питания (9)**. Подключите сетевой адаптер к соответствующему источнику питания.

ЗАВЕРШЕНИЕ НАСТРОЙКИ

8 Включите **Выключатель (16)** .

9 Выберите Arena 9 в качестве источника воспроизведения объемного звука 5.1.

Более подробную информацию о продукте можно найти на сайте steelseries.com/setup/arena-9

ДОПОЛНИТЕЛЬНЫЕ ВАРИАНТЫ ПОДКЛЮЧЕНИЯ ЧЕРЕЗ BLUETOOTH

Использование панели управления OLED. Выберите ПАРАМЕТРЫ СИСТЕМЫ | BLUETOOTH | СОПРЯЖЕНИЕ для сопряжения с Bluetooth-устройством.
Обратите внимание: Звук, передаваемый через Bluetooth, будет смешиваться с другими источниками. **Светодиодный индикатор (3)** загорится синим.

АУДИОРАЗЪЕМ ДЛЯ ПОДКЛЮЧЕНИЯ ГАРНИТУРЫ

Подключите аудиокабель гарнитуры к **Аудиоразъем для подключения гарнитуры (25)** панели управления OLED. Звук в колонках автоматически отключается и включается звук в гарнитуре. Чтобы вернуть звук колонок, нажмите **Многофункциональная кнопка (Отключение звука/переключатель для гарнитуры/Назад) (26)** на панели управления OLED. Arena 9 поддерживает использование микрофона от проводной гарнитуры. Убедитесь, что Arena 9 выбрана в качестве записывающего устройства в Windows.

ПОДДЕРЖКА PLAYSTATION

Обратите внимание: PlayStation будет воспроизводить только стерео 2.1, но не объемный звук 5.1, через USB и оптические

соединения. Чтобы использовать все имеющиеся колонки для PlayStation, используйте функцию 5.1 Upmix.

ДОПОЛНИТЕЛЬНЫЙ АУДИОВХОД

Подключите аудиокабель 3,5 мм от аудиоустройства к **Дополнительный вход (22)** на сабвуфере Arena 9.
Обратите внимание: Звук, передаваемый через дополнительный аудиовход, будет смешиваться с другими источниками.

ОПТИЧЕСКИЙ АУДИОВХОД

Подключите оптический кабель Toslink (не входит в комплект) от вашего аудиоустройства к **Оптический аудиовход (19)** на сабвуфере.

ОПТИЧЕСКИЙ ПРОХОДНОЙ АУДИОВЫХОД

Подключите второй оптический кабель Toslink (не входит в комплект) от **Оптический проходной аудиоразъем (20)** сабвуфера к другому аудиоустройству.
В режиме гарнитуры оптический звук будет передаваться на подключенное аудиоустройство.

ОРГАНЫ УПРАВЛЕНИЯ

РЕГУЛЯТОР НА ПАНЕЛИ УПРАВЛЕНИЯ

Поверните **Регулятор управления (29)** вправо, чтобы увеличить громкость, или влево, чтобы уменьшить громкость.

КНОПКИ НА ПАНЕЛИ УПРАВЛЕНИЯ

Кнопка	Функция
Кнопка ввода (27)	Ввод и выбор в структуре меню.
Многофункциональная кнопка (Отключение звука/ переключатель для гарнитуры/Назад) (26)	Главный экран: Отключение звука/ переключатель для гарнитуры В структуре меню: Назад

ГРОМКОСТЬ САБВУФЕРА

Поверните **Регулятор громкости сабвуфера (17)** вправо, чтобы увеличить громкость сабвуфера, или влево, чтобы уменьшить громкость сабвуфера.

МЕНЮ ПАНЕЛИ УПРАВЛЕНИЯ OLED

АУДИО

Параметры звука > Эквалайзер
Выберите предустановку эквалайзера или создайте свой собственный эквалайзер.

Параметры звука > 5.1 Upmix
Расширьте стереоконтент, чтобы использовать центральную и заднюю колонки. Обратите внимание, что перед

воспроизведением настоящего объемного звука 5.1 настоятельно рекомендуется отключить данную функцию.

ПОДСВЕТКА

Параметры подсветки > Подсветка
Включите и выключите все светодиоды.

Параметры подсветки > Режимы
Измените режимы для светодиодов RGB.

ЗАДНЯЯ КОЛОНКА

СОПРЯЖЕНИЕ

По умолчанию задние колонки будут сопряжены. Если вам когда-нибудь потребуется повторно выполнить сопряжение, следуйте инструкциям ниже:

1. Нажмите **Кнопка сопряжения (6)** на задней панели задней правой колонки в течение 5 секунд. **Задний светодиодный индикатор (10)** начнет мигать зеленым.
2. С помощью панели управления OLED, перейдите в Параметры системы / Задняя колонка / Сопряжение (Нажмите **Кнопка ввода (27)**)
3. После сопряжения **Задний светодиодный индикатор (10)** загорится зеленым.

СВЕТОДИОДНЫЙ ИНДИКАТОР ЗАДНЕЙ КОЛОНКИ

Зеленый	Соединение установлено
Красный	Сопряжение разорвано
Мигает зеленым	Режим сопряжения

НАСТЕННЫЙ МОНТАЖ

1. Снимите подставки задних колонок, отвинтив 2 **Винты для подставки (12)** , расположенных снизу колонок.
2. Вставьте крепежные детали с резьбой 1/4"-20" в **Разъем для настенного монтажа (5)** задней колонки.

FRANÇAIS

CONTENU DE LA BOÎTE

Haut-parleurs avant (gauche et droit)

Haut-parleur central

Haut-parleurs arrière (gauche & droit)

Caisson de basse

Boîtier de contrôle OLED

Câble d’alimentation

Adaptateur d’alimentation arrière avec prise régionale*

Câble USB-C vers USB-A

COMPATIBILITÉ

USB Windows/Mac

PlayStation

Bluetooth

Appareil audio avec connexion optique

Appareil audio avec connexion stéréo 3,5 mm

Trouvez de l'aide sur support.steelseries.com

SUITE DE PERSONNALISATION AUDIO STEELSERIES

Obtenez la puissante suite de personnalisation audio et bénéficiez d'un son surround virtuel,

des paramètres d'égalisation, et plus encore en visitant steelseries.com/setup/arena-9

APERÇU DU PRODUIT

HAUT-PARLEURS AVANT

1 Zones LED à l'arrière

2 Câbles haut-parleurs (G et D)

3 Indicateur LED

4 Base des zones LED

HAUT-PARLEURS ARRIÈRE

5 Connecteur de montage mural

6 Bouton d'appairage

7 Mise à jour du firmware USB-C

8 Entrée audio du haut-parleur gauche

9 Entrée d'alimentation

10 Indicateur LED arrière

11 Câble vers le haut-parleur droit

12 Vis de retrait du support

CANAL CENTRAL

13 Câble de haut-parleur (C)

CAISSON DE BASSE

14 Entrées haut-parleurs (G et D)

15 Entrée PC USB-C

16 Interrupteur d'alimentation

17 Contrôle du volume du caisson de basse

18 Entrée du boîtier de contrôle OLED

19 Entrée audio optique

20 Passthrough audio optique

21 Entrée du haut-parleur (C)

22 Entrée auxiliaire

23 Entrée du câble d'alimentation

BOÎTIER DE CONTRÔLE OLED

24 Vers le câble du caisson de basse

25 Prise audio pour casque

26 Bouton multifonction (Muet / Basculement vers le casque / Retour)

27 Bouton de validation

28 Écran OLED

29 Molette de contrôle

CÂBLES

30 Câble USB-C vers USB-A

31 Câble d'alimentation

32 Adaptateur d'alimentation pour le haut-parleur arrière avec prise régionale*

*Trouvez des pièces de rechange sur steelseries.com/gaming-accessories

CONFIGURATION PRINCIPALE

HAUT-PARLEURS AVANT ET BOÎTIER DE CONTRÔLE

1 Connectez les ***Câbles haut-parleurs (G et D) (2)*** aux ***Entrées haut-parleurs (G et D) (14)*** du caisson de basse.

2 Connectez le ***Câble de haut-parleur (C) (13)*** à l'***Entrée du haut-parleur (C) (21)*** du caisson de basse.

3 Connectez le ***Vers le câble du caisson de basse (24)*** au ***Entrée du boîtier de contrôle OLED (18)*** du caisson de basse.

4 Connectez le ***Câble USB-C vers USB-A (30)*** du ***Entrée PC USB-C (15)*** du caisson de basse à votre PC.

5 Branchez le ***Câble d'alimentation (31)*** sur le de ***Entrée du câble d'alimentation (23)*** de votre caisson de basse, puis sur la source d'alimentation correspondante.

HAUT-PARLEURS ARRIÈRE

6 Branchez le câble du haut-parleur gauche (désigné ***Câble vers le haut-parleur droit (11)***) dans l'***Entrée audio du haut-parleur gauche (8)***.

7 Fixez la prise régionale à l'***Adaptateur d'alimentation pour le haut-parleur arrière avec prise régionale*** * ***(32)*** et branchez-la dans l'***Entrée d'alimentation (9)***. Branchez l'adaptateur mural sur une source d'alimentation appropriée.

TERMINEZ L'INSTALLATION

8 Mettez l'***Interrupteur d'alimentation (16)*** en marche.

9 Sélectionnez Arena 9 comme source de lecture Surround 5.1.

Plus d'informations détaillées sur le produit sur steelseries.com/setup/arena-9

CONNEXIONS OPTIONNELLES BLUETOOTH

À l'aide du boîtier de contrôle OLED. Sélectionnez *PARAMÈTRES SYSTÈME | BLUETOOTH | APPAIRER* pour effectuer l'appairage avec votre appareil compatible Bluetooth.
Veuillez noter : L'audio Bluetooth se mixera aux autres sources audio. L'***Indicateur LED (3)*** s'affichera en bleu.

PRISE AUDIO POUR CASQUE

Branchez le câble audio de votre casque dans la ***Prise audio pour casque (25)*** du boîtier de contrôle OLED. Les haut-parleurs seront automatiquement mis en sourdine et activeront l'audio de votre casque. Pour revenir aux haut-parleurs, appuyez sur le ***Bouton multifonction (Muet / Basculement vers le casque / Retour) (26)*** du boîtier de contrôle OLED. L'Arena 9 prend en charge l'utilisation du microphone du casque filaire. Assurez-vous que l'Arena 9 est sélectionné comme périphérique d'enregistrement dans Windows.

SUPPORT PLAYSTATION

Veuillez noter : **La PlayStation ne peut lire que la stéréo 2.1 et non le surround 5.1 sur les connexions USB et optiques. Pour utiliser tous vos haut-parleurs avec la PlayStation, veuillez utiliser la fonction Upmix 5.1.**

ENTRÉE AUDIO AUXILIAIRE

Branchez un câble audio de 3,5 mm dans l'***Entrée auxiliaire (22)*** du caisson de basse de l'Arena 9 depuis votre appareil audio.
Veuillez noter : L'audio auxiliaire se mélangera aux autres sources audio.

ENTRÉE AUDIO OPTIQUE

Connectez un câble optique Toslink (non inclus) de votre appareil audio à l'***Entrée audio optique (19)*** du caisson de basse.

SORTIE AUDIO OPTIQUE PASSTHROUGH

Connectez un deuxième câble optique Toslink (non inclus) de la ***Passthrough audio optique (20)*** du caisson de basse à un autre appareil audio. En mode casque, l'audio optique passera vers le dispositif audio connecté.

CONTRÔLES

MOLETTE DU BOÎTIER DE CONTRÔLE

Tournez la ***Molette de contrôle (29)*** vers la droite pour augmenter le volume des haut-parleurs, et vers la gauche pour le diminuer.

BOUTONS DU BOÎTIER DE CONTRÔLE

Bouton	Fonction
Bouton de validation (27)	Entrer et sélectionner dans la structure du menu.
Bouton multifonction (Muet / Basculement vers le casque / Retour) (26)	Écran d'accueil : Muet/basculer vers le casque Dans la structure du menu : Retour

VOLUME DU CAISSON DE BASSE

Tournez la ***Contrôle du volume du caisson de basse (17)*** vers la droite pour augmenter le volume

du caisson de basse, et vers la gauche pour le diminuer.

MENU DU BOÎTIER DE CONTRÔLE OLED

AUDIO

Paramètres audio > EQ
Sélectionnez un préréglage d'égalisation ou créez votre propre égalisation personnalisée.

Paramètres audio > 5.1 Upmix
Élargissez le contenu stéréo pour utiliser vos haut-parleurs centraux et arrière. Veuillez noter qu'il est fortement recommandé de désactiver cette fonction avant de lire un véritable contenu audio surround 5.1.

ÉCLAIRAGE

Paramètres d'éclairage > Éclairage
Activez ou désactivez tous les LED.

Paramètres d'éclairage > Modes
Changez les modes RVB LED.

HAUT-PARLEUR ARRIÈRE

APPAIRAGE

Les haut-parleurs arrière sont appairés par défaut. Si vous avez besoin de les appairer à nouveau, suivez les instructions suivantes :

1. Appuyez sur le ***Bouton d'appairage (6)*** à l'arrière du haut-parleur arrière droit pendant 5 secondes. L'***Indicateur LED arrière (10)*** clignotera en vert.
2. À l'aide du boîtier de contrôle OLED, allez dans Paramètres système / Haut-parleur arrière / Appairer (Appuyez sur le ***Bouton de validation (27)***)
3. L'***Indicateur LED arrière (10)*** deviendra vert fixe lorsque l'appairage sera terminé.

INDICATEUR LED DU HAUT-PARLEUR ARRIÈRE

Vert	Connecté
Rouge	Non appairé
Vert clignotant	Mode d'appairage

SUPPORT MURAL

1. Veuillez retirer les supports des haut-parleurs arrière en dévissant les 2 ***Vis de retrait du support (12)*** sur la partie inférieure des haut-parleurs.
2. Veuillez insérer le matériel de montage à vis 1/4"-20 dans les ***Connecteur de montage mural (5)*** du haut-parleur arrière.

ITALIANO

CONTENUTO DELLA CONFEZIONE

Altoparlante anteriore (sinistro e destro)

Altoparlante centrale

Altoparlante posteriore (sinistro e destro)

Subwoofer

Pod di controllo OLED

Cavo di alimentazione

Adattatore di alimentazione posteriore con spina regionale*

Cavo da USB-C a USB-A

COMPATIBILITÀ

USB Windows/Mac

PlayStation

Bluetooth

Dispositivo audio con connessione ottica

Dispositivo audio con cavo stereo da 3,5 mm

Trovi assistenza su support.steelseries.com

SUITE DI PERSONALIZZAZIONE AUDIO STEELSERIES

Scarica la potente suite di personalizzazione audio per il suono surround virtuale,

impostazioni di equalizzazione e altro ancora

visitando steelseries.com/setup/arena-9

PANORAMICA SUL PRODOTTO

ALTOPARLANTI ANTERIORI

1 Zone LED retro

2 Cavi per altoparlanti (Sx e Dx)

3 Indicatore LED

4 Zone LED base

ALTOPARLANTI POSTERIORI

5 Connettore per il montaggio a parete

6 Pulsante di associazione

7 Aggiornamento firmware USB-C

8 Ingresso audio per l'altoparlante sinistro

9 Ingresso alimentazione

10 Indicatore LED posteriore

11 Cavo verso altoparlante destro

12 Viti di rimozione del supporto

CANALE CENTRALE

13 Cavo altoparlanti (C)

SUBWOOFER

14 Ingressi altoparlanti (Sx e Dx)

15 Ingresso PC USB-C

16 Interruttore di alimentazione

17 Controllo volume subwoofer

18 Ingresso Pod di controllo OLED

19 Ingresso audio ottico

20 Passaggio audio ottico

21 Ingresso altoparlanti (C)

22 Ingresso ausiliario

23 Ingresso cavo di alimentazione

POD DI CONTROLLO OLED

24 Cavo verso subwoofer

25 Jack audio per le cuffie

26 Pulsante multifunzione (Passa a muto/cuffie / Indietro)

27 Pulsante Invio

28 Schermo OLED

29 Rotella di controllo

CAVI

30 Cavo da USB-C a USB-A

31 Cavo di alimentazione

32 Adattatore di alimentazione posteriori per altoparlanti
con spina regionale*

*Trovi le parti di ricambio su steelseries.com/gaming-accessories

CONFIGURAZIONE PRINCIPALE

ALTOPARLANTI ANTERIORI & POD DI CONTROLLO

1 Collega il ***Cavi per altoparlanti (Sx e Dx) (2)*** al ***Ingressi altoparlanti (Sx e Dx) (14)*** sul Subwoofer.

2 Collega il ***Cavo altoparlanti (C) (13)*** al ***Ingresso altoparlanti (C) (21)*** sul Subwoofer.

3 Collega il ***Cavo verso subwoofer (24)*** al ***Ingresso Pod di controllo OLED (18)*** sul Subwoofer.

4 Collega il ***Cavo da USB-C a USB-A (30)*** dal Subwoofer ***Ingresso PC USB-C (15)*** al PC.

5 Inserisci il ***Cavo di alimentazione (31)*** nel tuo Subwoofer ***Ingresso cavo di alimentazione (23)*** e poi collegalo alla fonte di alimentazione corrispondente.

ALTOPARLANTI POSTERIORI

6 Inserisci il cavo collegato all'altoparlante sinistro (contrassegnato da ***Cavo verso altoparlante destro (11)***) nel ***Ingresso audio per l'altoparlante sinistro (8)***

7 Attacca la spina regionale a ***Adattatore di alimentazione posteriori per altoparlanti con spina regionale* (32)*** e collegala a ***Ingresso alimentazione (9)*** Inserisci l'adattatore a muro in una fonte di

alimentazione appropriata.

COMPLETA LA CONFIGURAZIONE

8 Ruota ***Interruttore di alimentazione (16)*** su ON.

9 Seleziona Arena 9 come sorgente di riproduzione 5.1 Surround.

Informazioni più dettagliate sul prodotto su steelseries.com/setup/arena-9

CONNESSIONI OPZIONALI BLUETOOTH

Come utilizzare il Pod di controllo OLED. Seleziona *IMPOSTAZIONI DI SISTEMA | BLUETOOTH | ASSOCIA* per associare il dispositivo Bluetooth.
Nota: L'audio del Bluetooth si mischierà con altre fonti audio. Il ***Indicatore LED (3)*** apparirà blu.

JACK AUDIO PER CUFFIE

Inserisci il cavo audio delle cuffie nel ***Jack audio per le cuffie (25)***Pod di controllo OLED. Gli altoparlanti si disattiveranno automaticamente e attiveranno l'audio delle cuffie. Per tornare agli altoparlanti, premi il Pod di controllo OLED***Pulsante multifunzione (Passa a muto/ cuffie / Indietro) (26)***. Arena 9 supporta l'utilizzo del microfono con cuffie con cavo. Assicurati che Arena 9 sia selezionato come dispositivo di registrazione in Windows.

SUPPORTO PLAYSTATION

Attenzione: Su connessioni USB e ottiche, la PlayStation riprodurrà solo il suono stereo 2.1 ma non il 5.1 surround. Per utilizzare tutti i tuoi altoparlanti con la PlayStation, usa la funzione 5.1 Upmix.

INGRESSO AUDIO AUSILIARIO

Inserisci un cavo audio da 3,5 mm in ***Ingresso ausiliario (22)*** sul subwoofer Arena 9 dal tuo dispositivo audio.
Nota: l'audio Bluetooth si mescolerà con altre fonti audio.

INGRESSO AUDIO OTTICO

Collega un cavo ottico Toslink (non incluso) dal tuo dispositivo audio al ***Ingresso audio ottico (19)*** sul Subwoofer.

USCITA AUDIO PASSTHROUGH OTTICO

Collega un secondo cavo ottico Toslink (non incluso) dal ***Passaggio audio ottico (20)*** del subwoofer a un altro dispositivo audio. In modalità auricolare, l'audio ottico passerà al dispositivo audio connesso.

CONTROLLI

MANOPOLA DEL POD DI CONTROLLO

Ruota la ***Rotella di controllo (29)*** verso destra per aumentare il volume degli altoparlanti e verso sinistra per diminuirlo.

PULSANTI DEL POD DI CONTROLLO

Pulsante	Funzione
Pulsante Invio (27)	Entra e seleziona nella struttura del menu.
Pulsante multifunzione (Passa a muto/cuffie / Indietro) (26)	Schermata iniziale: Muto/passa alle cuffie Nella struttura del menu: Indietro

VOLUME DEL SUBWOOFER

Ruota la ***Controllo volume subwoofer (17)*** verso destra per aumentare il volume del subwoofer e verso sinistra per diminuirlo.

MENU DEL POD DI CONTROLLO OLED

AUDIO

Impostazioni Audio > EQ
Seleziona una preimpostazone dell'EQ o crea la tua EQ personalizzata.

Impostazioni audio > 5.1 Upmix
Espandi il contenuto stereo per utilizzare i tuoi altoparlanti centrali e posteriori. Tieni presente che è vivamente consigliato di disattivare questa funzione prima di riprodurre contenuti audio 5.1 surround reali.

ILLUMINAZIONE

Impostazioni di illuminazione > Illuminazione
Accende e spegne tutti i LED.

Impostazioni di illuminazione > Modalità
Cambia le modalità dei LED RGB.

ALTOPARLANTE POSTERIORE

ASSOCIAZIONE

Gli altoparlanti posteriori saranno associati di default. Se hai bisogno di ripararli, segui queste istruzioni:

1. Premi il ***Pulsante di associazione (6)*** sul retro del diffusore posteriore destro per 5 secondi. Il ***Indicatore LED posteriore (10)*** lampeggerà in verde.
2. Usando il Pod di controllo OLED vai su Impostazioni di sistema / Altoparlante posteriore / Associa (Premi il ***Pulsante Invio (27)***)
3. Il ***Indicatore LED posteriore (10)*** diventerà verde fisso quando sarà associato.

INDICATORE LED DELL'ALTOPARLANTE POSTERIORE

Verde	Collegato
Rosso	Non associato
Verde lampeggiante	Modalità di associazione

MONTAGGIO A PARETE

1. Rimuovi supporti degli altoparlanti posteriori svitando le 2 ***Viti di rimozione del supporto (12)*** sul fondo degli altoparlanti.

2 Devi inserire la ferramenta filettata da 1/4"-20 nell'altoparlante posteriore ***Connettore per il montaggio a parete (5)***.

PORTUGUÊS

CONTEÚDO DO PACOTE

Altifalante Frontal (Esquerda & Direita)

Altifalante central

Altifalante traseiro (Esquerda & Direita)

Subwoofer

Módulo de Controlo OLED

Cabo de Alimentação

Adaptador de Energia Traseira c/ Tomada Regional*

cabo USB-C para USB-A

COMPATIBILIDADE

Windows/Mac USB

PlayStation

Bluetooth

Dispositivo Áudio com Ligação Ótica

Dispositivo Áudio com Estéreo 3,5 mm

obtenha ajuda em support.steelseries.com

SUÍTE DE PERSONALIZAÇÃO DE ÁUDIO DA SÉRIE STEELSERIES

Obtenha a poderosa suite de personalização de áudio para som surround virtual,

configurações de QEQ, e mais ao visitar steelseries.com/setup/arena-9

DESCRIÇÃO GERAL DO PRODUTO

ALTIFALANTES FRONTAIS

1 Zonas LED Voltar

2 Cabos de Altifalante (Dir. e Esq.)

3 Indicador LED

4 Zonas LED Base

ALTIFALANTES TRASEIROS

5 Conector de Suporte de Parede

6 Botão de Emparelhamento

7 Atualização do Firmware USB-C

8 Entrada de Áudio do Altifalante Esquerdo

9 Energia

10 Indicador LED Traseiro

11 À direita Cabo do Altifalante

12 Parafusos de Remoção de Suportes

CANAL CENTRAL

13 Cabos de Altifalante (C)

SUBWOOFER

14 Entradas de altifalantes (Dir. & Esq.)

15 Entradas USB-C PC

16 Interruptor

17 Controlo de Volume de Subwoofer

18 Entrada de Módulo de Controlo OLED

19 Entrada Ótica de Áudio

20 Passagem Ótica de Áudio

21 Entradas de Altifalantes (C)

22 Entrada Auxiliar

23 Entrada de Cabo de Energia

MÓDULO DE CONTROLO OLED

24 Para o Cabo Subwoofer

25 Conector Áudio para Auscultadores

26 Botão Multi-Função (Mudo / Alternador do Auscultador / Voltar)

27 Botão Enter

28 Ecrã OLED

29 Controlo do Volante

CABOS

30 Cabo USB-C para USB-A

31 Cabo de Energia

32 Adaptador de Energia do Altifalante Traseiro c/ Tomada Regional*

*Encontre peças de substituição em steelseries.com/gaming-accessories

CONFIGURAÇÃO PRINCIPAL

ALTIFALANTES FRONTAIS & MÓDULO DE CONTROLO

1 Ligue o ***Cabos de Altifalante (Dir. e Esq.) (2)*** ao ***Entradas de altifalantes (Dir. & Esq.) (14)*** no Subwoofer.

2 Ligue o ***Cabos de Altifalante (C) (13)*** ao ***Entradas de Altifalantes (C) (21)*** no Subwoofer.

3 Ligue o ***Para o Cabo Subwoofer (24)*** ao ***Entrada de Módulo de Controlo OLED (18)*** no Subwoofer.

4 Ligue o ***Cabo USB-C para USB-A (30)*** Subwoofer***Entradas USB-C PC (15)*** ao seu PC.

5 Ligue o ***Cabo de Energia (31)*** ao seu Subwoofer ***Entrada de Cabo de Energia (23)*** e depois ligue-o à fonte de energia correspondente.

ALTIFALANTES TRASEIROS

6 Ligue o cabo ligado ao Altifalante Esquerdo (etiquetado ***À direita Cabo do Altifalante (11)***)

ao ***Entrada de Áudio do Altifalante Esquerdo (8)***.

7 Una a Tomada Regional à ***Adaptador de Energia do Altifalante Traseiro c/ Tomada Regional*** * ***(32)*** e ligue-a à ***Energia (9)***. Ligue o Adaptador de Parede a uma fonte de energia apropriada.

CONFIGURAÇÃO COMPLETA

8 Ligue ***Interruptor (16)*** .

9 Selecione a Arena 9 como a sua fonte 5.1 Surround Playback.

Mais informações detalhadas sobre o produto em steelseries.com/setup/arena-9

LIGAÇÕES OPCIONAIS DE BLUETOOTH

Ao usar o Módulo de Controlo OLED. Selecione *SYSTEM SETTINGS | BLUETOOTH | PAIR* para emparelhar com o seu dispositivo com Bluetooth ativado.
Por favor, note: O áudio Bluetooth irá misturar-se com outras fontes de áudio. O ***Indicador LED (3)*** aparecerá a azul.

CONECTOR ÁUDIO PARA AUSCULTADORES

Ligue o cabo áudio dos seus auscultadores ao Módulo do Controlo OLED .***Conector Áudio para Auscultadores (25)***. Os altifalantes entrarão imediatamente em modo silencioso e ativarão o áudio dos seus auscultadores. Para alternar de volta para os altifalantes, prima o Módulo de Controlo OLED ***Botão Multi-Função (Mudo / Alternador do Auscultador / Voltar) (26)***. O Arena 9 suporta o uso de microfone com fio. Certifique-se de que Arena 9 está selecionado como o seu Dispositivo de Gravação no Windows.

SUPORTE PLAYSTATION

Por favor, note: A PlayStation apenas reproduz 2.1 estéreo mas não 5.1 surround sobre ligações USB e Óticas. Para utilizar todos os seus altifalantes com a PlayStation, por favor utilize a funcionalidade 5.1 Upmix.

ENTRADA DE ÁUDIO AUXILIAR

Ligue um cabo áudio de 3,5 mm ao ***Entrada Auxiliar (22)*** no Subwoofer Arena 9 a partir do seu dispositivo áudio.
Por favor, note: O áudio auxiliar irá misturar-se com outras fontes de áudio.

ENTRADA ÁUDIO ÓTICA

Ligue um cabo ótico Toslink (não incluído) do seu dispositivo áudio ***Entrada Ótica de Áudio (19)*** ao do Subwoofer.

SAÍDA DE PASSAGEM ÁUDIO ÓTICA

Ligue um segundo cabo ótico Toslink (não incluído) do Subwoofer***Passagem Ótica de Áudio (20)*** a outro dispositivo áudio. No modo de auscultadores, o áudio ótico vai passar para o dispositivo áudio ligado.

CONTROLOS

MÓDULO DE CONTROLO DO VOLANTE

Rode o ***Controlo do Volante (29)*** para a direita para aumentar o volume do altifalante, e para a esquerda para diminuir o volume do altifalante.

MÓDULO DE CONTROLO DOS BOTÕES

Botão	Função
Botão Enter (27)	Entre e selecione na estrutura do menu.
Botão Multi-Função (Mudo / Alternador do Auscultador / Voltar) (26)	ECRÃ INICIAL: Silencioso/alternar para auscultadores Na estrutura do menu: Voltar

VOLUME DO SUBWOOFER

Rode o ***Controlo de Volume de Subwoofer (17)*** para a direita para aumentar o volume do Subwoofer, e para a esquerda para diminuir o volume do Subwoofer.

MENU DO MÓDULO DE CONTROLO OLED

ÁUDIO

Definições de Áudio > EQ
Selecione uma EQ predefinida ou faça a sua própria EQ personalizada.

Definições de Áudio > 5.1 Upmix
Expanda o conteúdo estéreo para usar as suas colunas centrais e traseiras. Por favor note que é altamente recomendável desligar esta funcionalidade antes de reproduzir conteúdos áudio surround 5.1 verdadeiros.

ILUMINAÇÃO

Configurações de Iluminação > Iluminação
Ligar e desligar todos os LEDs.

Configurações de Iluminação > Modos
Mudar modos de LED RGB.

ALTIFALANTE TRASEIRO

EMPARELHAMENTO

Os altifalantes traseiros serão emparelhados por defeito. Se alguma vez tiver necessidade de os reparar, por favor siga estas instruções:

1. Empurre a ***Botão de Emparelhamento (6)*** na parte de trás do altifalante traseiro direito durante 5 segundos. O ***Indicador LED Traseiro (10)*** piscará Verde.
2. Ao utilizar o Botão de Controlo OLED vá a Definições do Sistema / Altifalante Traseiro / Par (Prima o botão ***Botão Enter (27)***)
3. O ***Indicador LED Traseiro (10)*** torna-se verde sólido quando emparelhado.

INDICADOR LED DO ALTIFALANTE TRASEIRO

Verde	Ligado
Vermelho	Desemparelhado

Verde intermitente	Modo de emparelhamento

SUPORTE DE PAREDE

1 Por favor, retire o altifalante traseiro, desaparafusando os 2 ***Parafusos de Remoção de Suportes (12)*** na parte inferior dos altifalantes.

2 Por favor insira hardware de suporte roscado de 1/4"-20 no altifalante traseiro ***Conector de Suporte de Parede (5)***.

POLSKI

ZAWARTOŚĆ OPAKOWANIA

Głośnik przedni (lewy i prawy)

Głośnik środkowy

Głośnik tylny (lewy i prawy)

Subwoofer

Panel sterowania OLED

Przewód zasilający

Tylny zasilacz z wtyczką odpowiednią do regionu*

Kabel USB-C do USB-A

KOMPATYBILNOŚĆ

USB Windows/Mac

PlayStation

Bluetooth

Urządzenie audio z połączeniem optycznym

Urządzenie audio ze Stereo 3,5 mm

pomoc dostępna na stronie support.steelseries.com

INSTRUKCJA DOSTOSOWANIA SYSTEMU AUDIO STEELSERIES

Uzyskaj potężny pakiet do dostosowywania dźwięku do wirtualnego dźwięku przestrzennego,

Ustawienia EQ i inne informacje można znaleźć na stronie steelseries.com/setup/arena-9.

OPIS PRODUKTU

GŁOŚNIKI PRZEDNIE

1 Strefy LED z tyłu

2 Kable głośnika (L i P)

3 Kontrolka LED

4 Strefy LED podstawa

GŁOŚNIKI TYLNE

5 Złącze do montażu ściennego

6 Przycisk parowania

7 Aktualizacja oprogramowania sprzętowego USB-C

8 Wejście audio lewego głośnika

9 Gniazdo zasilania

10 Tylny wskaźnik LED

11 Do prawego kabla głośnikowego

12 Śruby do demontażu podstawy

KANAŁ ŚRODKOWY

13 Kabel głośnika (C)

SUBWOOFER

14 Wejścia głośnika (L i P)

15 Wejście PC USB-C

16 Przełącznik zasilania

17 Regulator głośności subwoofera

18 Wejście panelu sterowania OLED

19 Wejście optyczne Audio

20 Optyczne gniazdo audio Passthrough

21 Wejście głośnikowe (C)

22 Wejście do urządzeń zewnętrznych

23 Wejście przewodu zasilającego

PANEL STEROWANIA OLED

24 Do kabla subwoofera

25 Wyjście audio typu jack na słuchawki

26 Przycisk wielofunkcyjny (Wyciszenie / Przełączanie zestawu słuchawkowego / Wstecz)

27 Przycisk Enter

28 Ekran OLED

29 Pokrętło sterowania

KABLE

30 Kabel USB-C do USB-A

31 Przewód zasilający

32 Adapter zasilania głośnika tylnego z wtyczką regionalną*

*Części zamienne dostępne są na stronie steelseries.com/gaming-accessories

KONFIGURACJA

GŁOŚNIKI PRZEDNIE I PANEL STEROWANIA

1 Podłącz ***Kable głośnika (L i P) (2)*** do ***Wejścia głośnika (L i P) (14)*** na subwooferze.

2 Podłącz ***Kabel głośnika (C) (13)*** do ***Wejście głośnikowe (C) (21)*** na subwooferze.

3 Podłącz ***Do kabla subwoofera (24)*** do ***Wejście panelu sterowania OLED (18)*** na subwooferze.

4 Podłącz ***Kabel USB-C do USB-A (30)*** z ***Wejście PC USB-C (15)*** subwoofera do komputera.

5 Podłącz ***Przewód zasilający (31)*** do ***Wejście przewodu zasilającego (23)*** subwoofera i następnie podłącz do odpowiedniego źródła zasilania.

GŁOŚNIKI TYLNE

6 Podłącz kabel dołączony do lewego głośnika (oznaczony ***Do prawego kabla głośnikowego (11)***) do ***Wejście audio lewego głośnika (8)***.

7 Podłącz wtyczkę regionalną do ***Adapter zasilania głośnika tylnego z wtyczką regionalną*** * ***(32)*** i podłącz ją do ***Gniazdo zasilania (9)***. Włóż wtyczkę do odpowiedniego gniazda sieciowego.

PEŁNA KONFIGURACJA

8 Przełącz ***Przełącznik zasilania (16)*** na pozycję włączoną.

9 Wybierz Arena 9 jako źródło odtwarzania 5.1 Surround.

Szczegółowe informacje na temat produktu dostępne są na stronie steelseries.com/setup/arena-9

OPCJONALNE POŁĄCZENIA BLUETOOTH

Korzystanie z panelu sterowania OLED. Wybierz *USTAWIENIA SYSTMOWE | BLUETOOTH | PARUJ*, aby sparować z urządzeniem z obsługą Bluetooth.
Uwaga: Dźwięk ze źródła Bluetooth zostanie wymieszany z innymi źródłami dźwięku. ***Kontrolka LED (3)*** zmieni kolor na niebieski.

WYJŚCIE AUDIO TYPU JACK NA SŁUCHAWKI

Podłącz przewód audio zestawu słuchawkowego do ***Wyjście audio typu jack na słuchawki (25)*** na panelu sterowania OLED. Głośniki zostaną automatycznie wyciszone, a dźwięk będzie przesyłany do słuchawek. Aby przełączyć się z powrotem na głośniki, naciśnij ***Przycisk wielofunkcyjny (Wyciszenie / Przełączanie zestawu słuchawkowego / Wstecz) (26)*** na panelu sterowania OLED. Arena 9 obsługuje mikrofon w przewodowych zestawach słuchawkowych. Upewnij się, że Arena 9 jest wybrane jako urządzenie nagrywające w systemie Windows.

OBSŁUGA PLAYSTATION

Należy pamiętać, że: Przez złącza USB i optyczne PlayStation odtworzy tylko dźwięk 2.1 stereo, a nie 5.1 surround. Aby wykorzystać wszystkie głośniki w PlayStation, skorzystaj z funkcji Upmix 5.1.

WEJŚCIE AUDIO DO URZĄDZEŃ ZEWNĘTRZNYCH

Podłącz kabel audio z wtyczką 3,5 mm od urządzenia audio do ***Wejście do urządzeń zewnętrznych (22)*** na subwooferze Arena 9.
Uwaga: Dźwięk ze źródła zewnętrznego zostanie wymieszany z innymi źródłami dźwięku.

WEJŚCIE OPTYCZNE AUDIO

Podłącz kabel optyczny Toslink (brak w zestawie) ze swojego urządzenia audio do ***Wejście optyczne Audio (19)*** na subwooferze.

OPTYCZNE WYJŚCIE AUDIO PASSTHROUGH

Podłącz drugi kabel optyczny Toslink (brak w zestawie) z ***Optyczne gniazdo audio Passthrough (20)*** subwoofera do innego urządzenia audio. W

trybie słuchawkowym optyczny dźwięk będzie trafiał do podłączonego urządzenia audio.

ELEMENTY STEROWANIA

KOŁO PANELU STEROWANIA

Obróć ***Pokrętło sterowania (29)*** w prawo, aby zwiększyć głośność oraz w lewo, aby ją zmniejszyć.

PRZYCISKI PANELU STEROWANIA

Sposób użycia	Funkcja
Przycisk Enter (27)	Wprowadzić i wybrać w strukturze menu.
Przycisk wielofunkcyjny (Wyciszenie / Przełączanie zestawu słuchawkowego / Wstecz) (26)	Ekran startowy: Wycisz/przełącz na zestaw słuchawkowy W strukturze menu: Wstecz

GŁOŚNOŚĆ SUBWOOFERA

Obróć ***Regulator głośności subwoofera (17)*** w prawo, aby zwiększyć głośność subwoofera oraz w lewo, aby zmniejszyć głośność subwoofera.

MENU PANELU STEROWANIA OLED

AUDIO

Ustawienia audio > Korekcja dźwięku
Wybierz wstępnie ustawiony korektor lub utwórz własny korektor.

Ustawienia audio > 5.1 Upmix
Rozszerz zawartość stereo, aby wykorzystać głośniki centralne i tylne. Należy pamiętać, że zaleca się wyłączenie tej funkcji przed odtwarzaniem prawdziwego dźwięku przestrzennego 5.1.

PODŚWIETLENIE

Ustawienia podświetlenia > Podświetlenie
Włącz i wyłącz wszystkie diody LED.

Ustawienia podświetlenia > Tryby
Zmień tryby diod LED RGB.

GŁOŚNIK TYLNY

PAROWANIE

Tylne głośniki będą sparowane domyślnie. Jeśli kiedykolwiek będziesz musiał je ponownie zamontować, postępuj zgodnie z poniższymi instrukcjami:

1. Naciśnij i przytrzymaj ***Przycisk parowania (6)*** przez 5 sekund przycisk na tylnej ściance prawego tylnego głośnika. Dioda ***Tylny wskaźnik LED (10)*** zmieni kolor na zielony.
2. Korzystając z panelu sterowania OLED, przejdź do pozycji Ustawienia systemowe / Tylny głośnik / Parowanie (Naciśnij ***Przycisk Enter (27)***)
3. ***Tylny wskaźnik LED (10)*** zmieni kolor na stały zielony po sparowaniu.

WSKAŹNIK LED GŁOŚNIKA TYLNEGO

Zielony	Podłączony
Czerwony	Niesparowany
Miganie na zielono	Tryb parowania

UCHWYT ŚCIENNY

1. Zdejmij tylne podstawki głośników, odkręcając 2 ***Śruby do demontażu podstawy (12)*** śruby na spodzie głośników.
2. Proszę włożyć gwintowane elementy montażowe 1/4”-20 do ***Złącze do montażu ściennego (5)*** tylnego głośnika.

REGULATORY

Europe – EU Declaration of Conformity

Hereby, SteelSeries ApS. declares that the equipment which is compliance with directive RoHS 2.0 (2015/863/EU), R.E.D (2014/53/EU), EMC Directive (2014/30/EU), and LVD (2014/35/EU) which are issued by the Commission of the European Community.

The full text of the EU declaration of conformity is available at the following internet address: https://steelseries.com/

SteelSeries ApS. hereby confirms, to date, based on the feedback from our suppliers indicates that our products shipping to the EU territory comply with REACH (Registration, Evaluation, Authorization, and Restriction of Chemicals - (EC) 1907/2006) compliance program. We are fully committed to offering REACH compliance on the products and posting accurate REACH compliance status for the all of products.

Frequency bands and Powers

a. Frequency band(s) in which the radio equipment operates: 2.400 - 2.4835 GHz

b. Maximum radio-frequency power transmitted in the frequency band(s) in which the radio equipment operates:
   - EIRP: л/4-DQPSK: 7.78 dBm (Subwoofer)
   - EIRP: GFSK: 9.57 dBm (Subwoofer)
   - EIRP: л/4-DQPSK: 9.32 dBm (SR Speaker)

c. Firmware Version: V1.5.9 (Subwoofer); V1.2.7 (SR Speaker)

WARNING
To prevent the spread of fire, keep candles or other open flames away from this product at all times.

WEEE

This product must not be disposed of with your other household waste or treat them in compliance with the local regulations or contact your local city office, your household waste disposal service or the shop where you purchased the product.

Federal Communication Commission Interference Statement

This device complies with Part 15 of the FCC Rules. Operation is subject to the following two conditions: (1) This device may not cause harmful interference, and (2) this device must accept any interference received, including interference that may cause undesired operation.

This equipment has been tested and found to comply with the limits for a Class B digital device, pursuant to Part 15 of the FCC Rules. These limits are designed to provide reasonable protection against harmful interference in a residential installation. This equipment generates, uses and can radiate radio frequency energy and, if not installed and used in accordance with the instructions, may cause harmful interference to radio communications. However, there is no guarantee that interference will not occur in a particular installation. If this equipment does cause harmful interference to radio or television reception, which can be determined by turning the equipment off and on, the user is encouraged to try to correct the interference by one of the following measures:

- Reorient or relocate the receiving antenna.
- Increase the separation between the equipment and receiver.
- Connect the equipment into an outlet on a circuit different from that to which the receiver is connected.
- Consult the dealer or an experienced radio/TV technician for help.

FCC Caution:

Any changes or modifications not expressly approved by the party responsible for compliance could void the user's authority to operate this equipment.

This transmitter must not be co-located or operating in conjunction with any other antenna or transmitter.

Radiation Exposure Statement:

This equipment complies with FCC radiation exposure limits set forth for an uncontrolled environment. This equipment should be installed and operated with minimum distance 5cm between the radiator & your body.

FCC ID: ZHK-SP00003

FCC ID: ZHK-SP00003SR

Regions	Contact Information	
USA	SteelSeries ApS., 656 W Randolph St., Suite 3E, Chicago, IL 60661, USA	+1 312 258 9467

More information and support from https://steelseries.com/

IMPORTANT SAFETY INSTRUCTIONS

1. READ these instructions.
2. KEEP these instructions.
3. HEED all warnings.
4. FOLLOW all instructions.

5. DO NOT use this apparatus near water.
6. CLEAN ONLY with dry cloth.
7. DO NOT block any ventilation openings. Allow sufficient distances for adequate ventilation and install in accordance with the manufacturer's instructions.
8. DO NOT install near any heat sources such as open flames, radiators, heat registers, stoves, or other apparatus (including amplifiers) that produce heat. Do not place any open flame sources on the product.
9. DO NOT defeat the safety purpose of the polarized or grounding type plug. A polarized plug has two blades with one wider than the other. A grounding type plug has two blades and a third grounding prong. The wider blade or the third prong are provided for your safety. If the provided plug does not fit into your outlet, consult an electrician for replacement of the obsolete outlet.
10. PROTECT the power cord from being walked on or pinched, particularly at plugs, convenience receptacles, and the point where they exit from the apparatus.
11. ONLY USE attachments/accessories specified by the manufacturer.
12. USE only with a cart, stand, tripod, bracket, or table specified by the manufacturer, or sold with the apparatus. When a cart is used, use caution when moving the cart/apparatus combination to avoid injury from tip-over.

13. UNPLUG this apparatus during lightning storms or when unused for long periods of time.
14. REFER all servicing to qualified service personnel. Servicing is required when the apparatus has been damaged in any way, such as power supply cord or plug is damaged, liquid has been spilled or objects have fallen into the apparatus, the apparatus has been exposed to rain or moisture, does not operate normally, or has been dropped.
15. DO NOT expose the apparatus to dripping and splashing. DO NOT put objects filled with liquids, such as vases, on the apparatus.
16. The MAINS plug or an appliance coupler shall remain readily operable.
17. The airborne noise of the Apparatus does not exceed 70dB (A).
18. Operate this product within its specified operating temperature range 0 to + 40 °C.
19. To reduce the risk of fire or electric shock, do not expose this apparatus to rain or moisture.
20. Do not attempt to modify this product. Doing so could result in personal injury and/or product failure.

	This lightning flash with arrowhead symbol within an equilateral triangle is intended to alert the user to the presence of uninsulated dangerous voltage within the product's enclosure that may be of sufficient magnitude to constitute a risk of electric shock to persons.
	The exclamation point within an equilateral triangle is intended to alert the user to the presence of important operating and maintenance (servicing) instructions in the literature accompanying the product.

WARNING: Voltages in this equipment are hazardous to life. No user serviceable parts inside. Refer all servicing to qualified service personnel. The safety certifications do not apply when the operating voltage is changed from the factory setting.

Apparatus shall not be exposed to dripping or splashing and no objects filled with liquids, such as vases, shall be placed on the apparatus."

Industry Canada Statement:

This device complies with Industry Canada license-exempt RSS standard(s). Operation is subject to the following two conditions:

1. This device may not cause interference, and
2. This device must accept any interference, including interference that may cause undesired operation of the device.

Le présent appareil est conforme aux CNR d'Industrie Canada applicables aux appareils radio exempts de licence. L'exploitation est autorisée aux deux conditions suivantes:

1. L'appareil ne doit pas produire de brouillage, et
2. L'utilisateur de l'appareil doit accepter tout brouillage radioélectrique subi, même si le brouillage est susceptible d'en compromettre le fonctionnement.

This Class B digital apparatus complies with Canadian ICES-003.

Cet appareil numérique de la classe B est conforme à la norme NMB-003 du Canada.

This device and its antenna(s) must not be co-located or operating in conjunction with any other antenna or transmitter, except tested built-in radios.
Cet appareil et son antenne ne doivent pas être situés ou fonctionner en conjonction avec une autre antenne ou un autre émetteur, exception faites des radios intégrées qui ont été testées.

The County Code Selection feature is disabled for products marketed in the US/ Canada.

La fonction de sélection de l'indicatif du pays est désactivée pour les produits commercialisés aux États-Unis et au Canada.

IC Radiation Exposure Statement

This equipment complies with IC RSS-102 radiation exposure limit set forth for an uncontrolled environment. This equipment should be installed and operated with minimum distance 5 cm between the radiator and your body.

Déclaration d'exposition à la radiation : Cet équipement respecte les limites d'exposition aux rayonnements IC définies pour un environnement non contrôlé. Cet équipement doit être installé et mis en marche à une distance minimale de 5 cm qui sépare l'élément rayonnant de votre corps.

L'émetteur ne doit ni être utilisé avec une autre antenne ou un autre émetteur ni se trouver à leur proximité.

IC: 9638A-SP00003

IC: 9638A-SP00003SR

	Le symbole d'éclair avec une èche, dans un triangle équilatéral, a pour fonction d'alerter l'utilisateur de la présence d'une tension dangereuse non isolée à l'intérieur du boîtier de l'appareil et qui pourrait être d'une puissance su-sante pour causer une électrocution.
	Le point d'exclamation dans un triangle équilatéral est conçu pour alerter l'utilisateur de la présence d'instructions importantes d'utilisation et de maintenance (entretien) dans la documentation accompagnant l'appareil.

"CAUTION"

These servicing instructions are for use by qualified service personnel only. To reduce the risk of electric shock, do not perform any servicing other than that contained in the operating instructions unless you are qualified to do so."

ATTENTION: Ces instructions d'entretien sont uniquement réservées à des techniciens qualifiés. Pour réduire les risques de choc électrique, n'effectuer que les opérations d'entretien contenues dans ce manuel à moins d'avoir la qualification nécessaire.

L'appareil ne doit pas être exposé à des éclaboussures ou à des gouttes d'eau et il ne doit pas servir de support à un quelconque objet rempli de liquide, tel qu'un vase.

"The mains plug or appliance coupler is used as the disconnect device, the disconnect device shall remain readily operable." or equivalent.

La prise secteur correspond au dispositif de déconnexion. La prise doit rester constamment en état de fonctionner.

CONSIGNES DE SÉCURITÉ IMPORTANTES

1. LISEZ ces instructions.
2. CONSERVEZ ces instructions.
3. RESPECTEZ tous les avertissements.
4. SUIVEZ toutes les instructions.
5. N'UTILISEZ PAS cet appareil près de l'eau.
6. NETTOYEZ UNIQUEMENT avec un chiffon sec.
7. NE bloquez PAS les ouvertures de ventilation. Laissez des distances suffisantes pour une ventilation adéquate et installez-le conformément aux instructions du fabricant.
8. NE PAS installer à proximité de sources de chaleur telles que des flammes nues, des radiateurs, des registres de chaleur, des cuisinières ou d'autres appareils (y compris les amplificateurs) qui produisent de la chaleur. Ne placez

aucune source de flamme nue sur le produit.

9. NE PAS contourner l'objectif de sécurité de la fiche polarisée ou de mise à la terre. Une prise polarisée a deux lames dont l'une est plus large que l'autre. Une fiche de type mise à la terre a deux lames et une troisième broche de mise à la terre. La lame plus large ou la troisième broche sont fournies pour votre sécurité. Si la fiche fournie ne rentre pas dans votre prise, consultez un électricien pour remplacer la prise obsolète.
10. PROTÉGEZ le cordon d'alimentation contre les piétinements ou les pincements, en particulier au niveau des fiches, des prises de courant et du point de sortie de l'appareil.
11. UTILISEZ UNIQUEMENT les fixations / accessoires spécifiés par le fabricant.
12. UTILISER uniquement avec un chariot, un support, un trépied, un support ou une table spécifié par le fabricant ou vendu avec l'appareil. Lorsqu'un chariot est utilisé, soyez prudent lorsque vous déplacez la combinaison chariot / appareil pour éviter les blessures dues au basculement.

13. DÉBRANCHEZ cet appareil pendant les orages ou lorsqu'il n'est pas utilisé pendant de longues périodes.
14. RÉFÉREZ tous les travaux de maintenance à du personnel qualifié. Un entretien est nécessaire lorsque l'appareil a été endommagé de quelque manière que ce soit, par exemple si le cordon d'alimentation ou la fiche est endommagé, du liquide a été renversé ou des objets sont tombés dans l'appareil, l'appareil a été exposé à la pluie ou à l'humidité, ne fonctionne pas normalement, ou a été abandonné.
15. N'exposez PAS l'appareil aux gouttes et aux éclaboussures. NE placez PAS d'objets remplis de liquide, tels que des vases, sur l'appareil.
16. La fiche SECTEUR ou un coupleur d'appareil doit rester facilement accessible.
17. Le bruit aérien de l'appareil ne dépasse pas 70 dB (A).
18. Utilisez ce produit dans sa plage de températures de fonctionnement spécifiée de 0 à + 40 ° C.
19. Pour réduire le risque d'incendie ou de choc électrique, n'exposez pas cet appareil à la pluie ou à l'humidité.
20. N'essayez pas de modifier ce produit. Cela pourrait entraîner des blessures corporelles et / ou une défaillance du produit.

この装置は、クラスB機器です。この装置は、住宅環境で使用することを目的とし ていますが、この装置がラジオやテレビジョン受信機に近接して使用されると、受 信障害を引き起こすことがあります。取扱説明書に従って正しい取り扱いをして下さい。VCCI-B

この機器の使用周波数帯では、電子レンジ等の産業・科学・医療用機器のほか工場の製造ライン等で使用されている移動体識別用の構内無線局（免許を要する無線局）及び特定小電力無線局（免許を要しない無線局）並びにアマチュア無線局（免許を要する無線局）が運用されています。

1 この機器を使用する前に、近くで移動体識別用の構内無線局及び特定小電力無線局並びにアマチュア無線局が運用されていないことを確認して下さい。

２万一、この機器から移動体識別用の構内無線局に対して有害な電波干渉の事例が発生した場合には、速やかに使用周波数を変更するか又は電波の発射を停止した上、下記連絡先にご連絡頂き、混信回避のための処置等（例えば、パーティションの設置など）についてご相談して下さい。

３その他、この機器から移動体識別用の特定小電力無線局あるいはアマチュア無線局に対して有害な電波干渉の事例が発生した場合など何かお困りのことが起きたときは、次の連絡先へお問い合わせ下さい。

重要安全使用说明

1. 阅读说明书
2. 保存说明书
3. 注意所有的警告
4. 遵照说明书操作
5. 设备放在远离水的地方使用，避免设备受潮
6. 清洁设备前请切断电源，请使用干燥的布清洁设备
7. 为保证设备良好的通风效果，请在设备周围留有适当的距离，不要将报纸，桌布和窗帘等物品覆盖设备而堵塞通风孔，请按照制造商的指导进行安装。
8. 设备上不应放置裸露的火焰源，如点燃的蜡烛。
9. 设备不要安装在热源附近，如：散热器，火炉或其他可以产生热量的设备（包括扩音器）
10. 不要忽视极性或接地插头的安全作用。极性插头有两个金属片，其中一只较宽。接地插头有两个金属片和一接地插头。较宽的一极和接地极起安全作用。如果所提供的插头和你的插座不符，请咨询电工换掉旧的插座，使用和插头匹配的插座。
11. 请保护电源线的插头处，便利接口处不要受损。
12. 请使用制造商指定的附件，12)设备只能放在制造商指定或虽设备一起销售的手推车，架子，桌子上面。当使用手推车时，需要使用警告语和图示：当移动时请注意设备有翻转的危险。图示：

13. 在雷雨天气或者设备长期不使用的情况下，请切断电源。
14. 所有的维修服务请咨询专业维修人员。如果设备出现任何故障，如电源线或者电源插头破坏，.有液体流入设备或者其他物体掉进设备，设备被雨淋或受潮，或不能正常操作，则要维修人员维修。
15. 为避免电击危险，不要打开设备。为安全其间，该设备只能有专业人员打开。
16. 设备不能被雨淋，任何装有液体的物品，如花瓶，均不能放在设备上。
17. 对Ⅰ类设备，必需使用有保护接地的电源插头和电网连接
18. 如果使用电源插头或耦合器作为断电装置，要保证断电装置易操作。
19. 如果使用全极开关作为断电装置，需要描述出全极开关在设备上的位置及功能，且保证开关的易操作。

20.请将电视的插头插到附近最方便连接的电源插座上。
21.设备的使用最大环境温度：40 ° C
22.为降低着火或电击危险，请不要把该设备暴露在雨中或者潮湿的地方。
23.该条款针对于维修说明书：“注意：－这些维修说明只针对专业维修人员。为避免电击危险，除了适用于用户安装操作外，不要进行其它需要维修服务人员执行的操作。

	该符号用于警示用户注意绝缘的作用。
	该符号警示用户注意产品操作指南的重要作用。

《废弃电器电子产品回收处理管理条例》提示性说明》

为了更好地关爱及保护地球，当用户不再需要此产品或产品寿命终止时，请遵守国家废弃电器电子产品回收处理相关法律法规，将其交给当地具有国家认可的回收处理资质的厂商进行回收处理。

根据中国大陆《电子电气产品有害物质限制使用标识要求》，以下部分列出了产品中可能包含的有害物质的名称和含量:						
零部件名称	有害物质					
	鉛 (Pb)	汞 (Hg)	鎘 (Cd)	六價鉻 (Cr^{6+})	多溴聯苯 (PBB)	多溴二苯醚 (PBDE)
电路板组件	×	○	○	○	○	○
其他线材	×	○	○	○	○	○
*：电路板组件包括印刷电路板及其构成的零部件，如电阻、电容、集成电路、连接器等。						
本表格依据SJ/T 11364的规定编制。 ○：表示该有害物质在该部件所有均质材料中的含量均在 GB/T 26572规定的限量要求以下。 ×：表示该有害物质至少在该部件的某一均质材料中的含量超出GB/T 26572规定的限量要求； 上表中打“X”的部件，应功能需要，部分有害物质含量超出GB/T 26572规定的限量要求，但是符合欧盟RoHS法规要求(属于豁免部分)。						

Region	Address	Telephone
Asia 亞洲	4F.-4, No. 186, Jian 1st Rd., Zhonghe Dist., New Taipei City 235603, Taiwan 新北市中和區建一路186號4樓及4樓之4	+886 2 8227 1999
Europe	Havneholmen 8, 1st Floor, 2450 Copenhagen SV, Denmark	+45 702 500 75
USA	656 W Randolph St., Suite 3E, Chicago, IL 60661, USA	+1 312 258 9467

More information and support at steelseries.com

Product Name (產品名稱/产品名称):	5.1 Wireless Speaker System (5.1 聲道無線環繞音箱系統/5.1 声道无线环绕音箱系统)
Model No. (型號/型号):	SP-00003
Rated (規格/规格):	100-240V ～, 50/60Hz, 200W
Made in China (中國製造/中国制造)	

Accessories information (配件資訊/配件信息)

Product Name (產品名稱/产品名称):	Power Supply (電源變壓器/电源适配器)
Manufacturer (製造商/制造商):	Dongguan Dongsong Electronic Co., Ltd (東莞市東頌電子有限公司/东莞市东颂电子有限公司)
Model No. (型號/型号):	DYS850-180280W-K
Rated (規格/规格):	
Input (輸入/输入):	100-240 V ～ 50/60Hz 1.3A Max.
Output (輸出/输出):	18V ⎓ 2.8A, 50.4W

Product Name (产品):	Wireless Speaker (无线音箱)
Model No. (型号):	SP-00003SR
Rated (规格/规格):	18V ⎓ 2.8A

CE — EMC Directives 2014/30/EU and Low Voltage Directives 2014/35/EU Compliance. (European Commission)

FC — FCC Compliance. (USA Approval)

～ — Alternating Current

learn more at steelseries.com