EN Illustrations of product, accessories, and user interface in the user manual are for reference purposes only. Actual product and functions may vary due to product enhancements.

DE Abbildungen des Produkts, des Zubehörs und der Benutzeroberfläche in der Benutzerhandbuch dienen nur als Referenz. Die tatsächlichen Produkte und Funktionen können aufgrund von Produktverbesserungen variieren.

FR Les illustrations du produit, les accessoires et l'interface utilisateur présents dans le manuel d'utilisation sont uniquement fournis à titre indicatif. Le produit actuel et les fonctions effectives peuvent varier en raison des améliorations apportées au produit.

ES Las ilustraciones del producto, los accesorios y la interfaz de usuario del manual de usuario son solo para fines de referencia. El producto y las funciones actuales pueden variar debido a mejoras del producto.

RU Иллюстрации изделия, комплектующих и пользовательского интерфейса в руководстве пользователя представлены исключительно в ознакомительных целях. Фактические характеристики прибора и его функции могут отличаться в связи с улучшениями продукта.

KO 사용 설명서의 제품, 액세서리, 사용자 인터페이스 등의 그림은 참고용입니다. 제품 업데이트 및 업그레이드로 인해 실제 제품 및 회로도가 약간 다를 수 있습니다. 실제 제품을 참조하십시오.

AR الرسوم التوضيحية للمنتج والملحقات وواجهة المستخدم في دليل المستخدم يتم توفيرها كمرجع فقط. وقد يختلف المنتج والوظائف الفعلية بسبب إدخال تحسينات على المنتج.

NL Afbeeldingen van het product, accessoires en UI in de gebruikershandleiding zijn alleen ter referentie. Het daadwerkelijke product en de functionaliteit kunnen variëren door productverbeteringen.

UK Ілюстрації виробу, приладдя та користувацького інтерфейсу, наведені в цьому посібнику користувача, призначено виключно для довідки. Фактичний виріб і його функції можуть відрізнятися через подальше вдосконалення.

PT As ilustrações do produto, os acessórios e a interface de utilizador no manual do utilizador são apenas para referência. O verdadeiro produto e respetivas funções podem variar consoante os melhoramentos.

EN For further information, please go to www.mi.com
For detailed e-manual, please go to www.mi.com/global/service/userguide

DE Weitere Informationen finden Sie auf www.mi.com
Ein detailliertes elektronisches Handbuch finden Sie unter www.mi.com/global/service/userguide

FR Pour plus d'informations, rendez-vous sur www.mi.com
Pour obtenir un manuel électronique détaillé, rendez-vous sur le site www.mi.com/global/service/userguide

ES Para obtener más información, visite www.mi.com
Para un manual electrónico detallado, vaya a www.mi.com/global/service/userguide

RU Чтобы получить дополнительную информацию, посетите сайт www.mi.com
Подробное электронное руководство см. по адресу www.mi.com/global/service/userguide

KO 제품 관련 정보는 www.mi.com/kr/를 방문해 주시기 바랍니다.
자세한 전자 설명서는 www.mi.com/global/service/userguide 에서 확인하십시오.

AR لمزيد من المعلومات، الرجاء الانتقال إلى موقع www.mi.com
للحصول على دليل إلكتروني مفصل، يُرجى الانتقال إلى www.mi.com/global/service/userguide

NL Ga voor meer informatie naar www.mi.com
Een uitgebreide elektronische handleiding vindt u op www.mi.com/global/service/userguide

UK Щоб дізнатися більше, відвідайте сайт www.mi.com.
Докладний електронний посібник можна знайти за адресою www.mi.com/global/service/userguide.

PT Para mais informações, consulte o site www.mi.com
Para consultar o manual detalhado online, visite www.mi.com/global/service/userguide

22
PAP

Original instructions

CE.04.00.0955.00-C

Xiaomi Electric Scooter 4 Pro Max User Manual

Xiaomi Elektroroller 4 Pro Max Bedienungsanleitung

Manuel d'utilisation de Xiaomi Electric Scooter 4 Pro Max

Manual de usuario de Xiaomi Electric Scooter 4 Pro Max

Руководство пользователя электросамоката Xiaomi Electric Scooter 4 Pro Max

Xiaomi 전동킥보드 4 Pro Max 사용 설명서

دليل المستخدم للسكوتر الكهربائي Xiaomi من 4 Pro Max

Gebruikershandleiding Xiaomi Elektrische Step 4 Pro Max

Посібник користувача Електричного самоката Xiaomi Electric Scooter 4 Pro Max

Manual do utilizador da Trotinete elétrica Xiaomi 4 Pro Max

Product Overview/Produktübersicht/Présentation du produit/Descripción general del producto/Обзор изделия/패키지 구성품/نظرة عامة حول المنتج/Productoverzicht/Опис продукту/Visão geral do produto

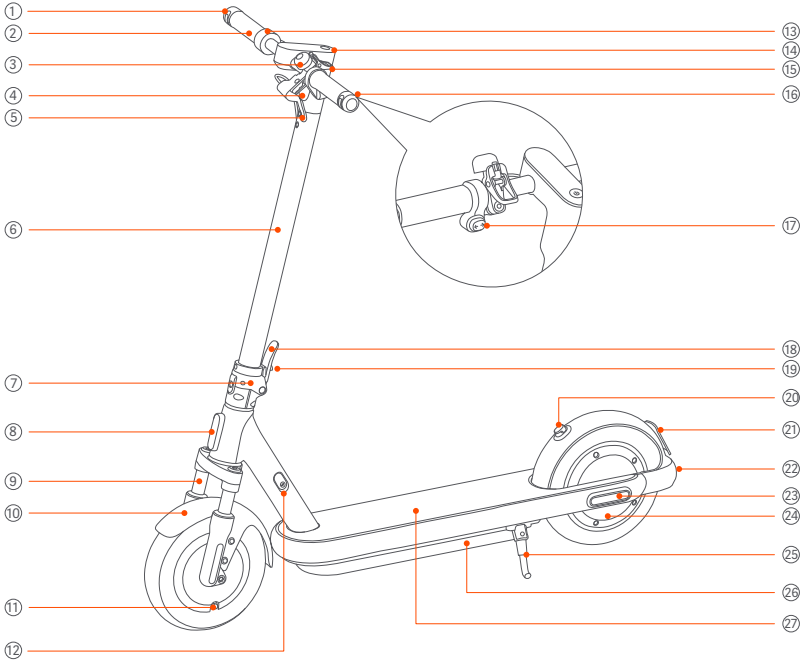

① EN Right Winglight
DE Rechtes Seitenlicht
FR Voyant latéral droit
ES Luz del intermitente derecho
RU Правый поворотник
KO 오른쪽 윙라이트
AR ضوء الجناح الأيمن
NL Rechter richtingaanwijzer
UK Правий ліхтар
PT Luz de asa direita

② EN Handlebar
DE Lenker
FR Guidon
ES Manillar
RU Руль
KO 핸들바
AR المقود
NL Stuur
UK Кермо
PT Guiador

③ EN Scooter Bell
DE Klingel
FR Sonnette de la trottinette
ES Timbre delpatinete eléctrico
RU Сигнальный звонок
KO 킥보드 벨
AR جرس السكوتر
NL Stepbel
UK Дзвоник самоката
PT Campainha da trotinete

④ EN Headlight
DE Scheinwerfer
FR Phare
ES Luz delantera
RU Передний фонарь
KO 헤드라이트
AR المصباح الأمامي
NL Koplamp
UK Фара
PT Farol

⑤ EN Brake Lever
DE Bremshebel
FR Levier de frein
ES Palanca de freno
RU Рычаг тормоза
KO 브레이크 레버
AR ذراع المكبح
NL Remhendel
UK Важіль гальма
PT Alavanca do travão

⑥ EN Stem
DE Vorbau
FR Potence
ES Eje
RU Рулевая стойка
KO 스템
AR لقضيب ا
NL Stuurpen
UK Стійка
PT Haste

⑦ EN Quick-release Clamp
DE Schnelllösehebel
FR Levier de libération rapide
ES Abrazadera de liberación rápida
RU Эксцентриковый зажим
KO 퀵 릴리스 레버
AR ذراع التحرير السريع
NL Snelspanhendel
UK Важіль фіксатора
PT Alavanca de remoção rápida

⑧ EN Reflector
DE Reflektor
FR Réflecteur
ES Reflector
RU Отражатель
KO 반사경
AR العاكس
NL Reflector
UK Відбивач
PT Refletor

⑨ EN Front Shock Absorber
DE Vorderer Stoßdämpfer
FR Amortisseur de chocs avant
ES Amortiguador delantero
RU Передний амортизатор
KO 프론트 쇽업소버
AR ممتص الصدمات الأمامي
NL Voorste schokdemper
UK Передній амортизатор
PT Amortecedor frontal

⑩ EN Front Mudguard
DE Vorderer Kotflügel
FR Garde-boue avant
ES Guardabarros delantero
RU Передний брызговик
KO 프론트 머드가드
AR واقي الطين الأمامي
NL Spatbord aan de voorkant
UK Передній бризковик
PT Guarda-lamas dianteiro

⑪ EN Tire Valve Stem
DE Reifenventilschaft
FR Potence de soupape des pneus
ES Eje de la válvula del neumático
RU Шток вентиля шины
KO 타이어 밸브 스템
AR قضيب صمام الإطار
NL Ventiel van de band
UK Шток вентиля шини
PT Haste da válvula do pneu

⑫ EN Charging Port
DE Ladeanschluss
FR Port de charge
ES Puerto de carga
RU Разъем для зарядки
KO 충전 포트
AR منفذ الشحن
NL Oplaadpoort
UK Порт для заряджання
PT Porta de carregamento

⑬ EN Accelerator
DE Gashebel
FR Accélérateur
ES Acelerador
RU Рычаг газа
KO 가속장치
AR ذراع المسارع
NL Versneller
UK Кнопка акселератора
PT Acelerador

⑭ EN Control Panel & Power Button
DE Bedienfeld & Startknopf
FR Panneau de contrôle et bouton d'alimentation
ES Panel de control y botón de encendido
RU Панель управления и кнопка питания
KO 제어판 및 전원 버튼
AR لوحة التحكم وزر التشغيل
NL Bedieningspaneel en aan-/uitknop
UK Панель керування та кнопка живлення
PT Painel de controlo e botão de alimentação

⑮ EN Bell Lever
DE Klingelhebel
FR Levier de sonnette de la trottinette
ES Palanca del timbre delpatinete eléctrico
RU Ручка звонка
KO 킥보드 벨 레버
AR ذراع جرس السكوتر
NL Belklepel
UK Важіль дзвоника
PT Alavanca da campainha

⑯ EN Left Winglight
DE Linkes Seitenlicht
FR Voyant latéral gauche
ES Luz del intermitente izquierdo
RU Левый поворотник
KO 왼쪽 윙라이트
AR ضوء الجناح الأيسر
NL Linker richtingaanwijzer
UK Лівий ліхтар
PT Luz de asa esquerda

⑰ EN Winglight Buttons
DE Seitenlicht-Tasten
FR Boutons de voyant latéral
ES Botones de la luz del intermitente
RU Кнопки включения поворотника
KO 윙라이트 버튼
AR أزرار ضوء الجناح
NL Richtingaanwijzerknoppen
UK Кнопки ліхтарів
PT Botões da luz de asa

⑱ EN Quick Release Lever
DE Schnelllösehebel
FR Levier de libération rapide
ES Palanca de liberación rápida
RU Рычаг эксцентрикового зажима
KO 퀵 릴리스 레버
AR ذراع التحرير السريع
NL Snelspanhendel
UK Важіль фіксатора
PT Alavanca de remoção rápida

⑲ EN Safety Lock
DE Sicherheitsverriegelung
FR Verrouillage de protection
ES Cierre de seguridad
RU Блокировочное устройство
KO 안전 잠금 장치
AR قفل الأمان
NL Veiligheidsslot
UK Запобіжний замок
PT Bloqueio de segurança

⑳ EN Buckle
DE Schloss
FR Système d'attache
ES Hebilla
RU Скоба
KO 버클
AR إبزيم
NL Vergrendeling
UK Гачок
PT Fivela

㉑ EN Rear Mudguard
DE Hinterer Kotflügel
FR Garde-boue arrière
ES Guardabarros trasero
RU Задний брызговик
KO 리어 머드가드
AR واقي الطين الخلفي
NL Spatbord aan de achterkant
UK Задній бризковик
PT Guarda-lamas traseiro

㉒ EN Taillight & Rear Reflector
DE Rückleuchte & Hinterer Reflektor
FR Feu arrière & Réflecteur arrière
ES Luz y reflector traseros
RU Задний фонарь и задний отражатель
KO 후미등 & 후방 반사경
AR المصباح الخلفي والعاكس الخلفي
NL Achterlicht en achterreflector
UK Задня фара і задній відбивач
PT Farol traseiro& refletor traseiro

㉓ EN Side Reflector
DE Seitenreflektor
FR Réflecteur latéral
ES Reflector lateral
RU Боковой отражатель
KO 측면 반사 장치
AR عواكس الضوء الجانبية
NL Zijreflector
UK Боковий відбивач
PT Refletor lateral

㉔ EN Wheel Motor
DE Radmotor
FR Moteur-roue
ES Motor de la rueda
RU Мотор-колесо
KO 휠 모터
AR محرك العجلة
NL Wielmotor
UK Колісний двигун
PT Motor da roda

㉕ EN Kickstand
DE Ständer
FR Béquille
ES Soporte
RU Подножка
KO 킥스탠드
AR دنس ل ا
NL Standaard
UK Підніжка
PT Descanso

㉖ EN Battery Compartment
DE Batteriefach
FR Compartiment de batterie
ES Compartimento de la batería
RU Аккумуляторный отсек
KO 배터리 수납부
AR حجرة البطارية
NL Accucompartiment
UK Відсік батареї
PT Compartimento da bateria

㉗ EN Deck
DE Trittbrett
FR Repose-pied
ES Plataforma
RU Платформа
KO 데크
AR المنصة
NL Plateau
UK Платформа
PT Plataforma

Control Panel & Power Button/Bedienfeld & Startknopf/Panneau de contrôle et bouton d'alimentation/Panel de control y botón de encendido/Панель управления и кнопка питания/제어판 및 전원 버튼/لوحة التحكم وزر التشغيل/Bedieningspaneel en aan-/uitknop/Панель керування та кнопка живлення/Painel de controlo e botão de alimentação

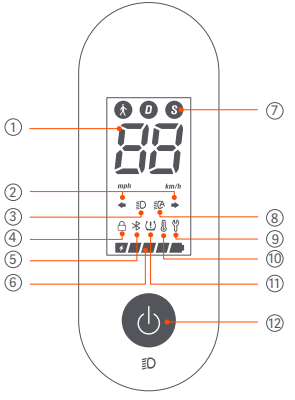

EN

① **Speedometer:** Display the current speed of the scooter, as well as to display error codes.

② **Winglight Indicating:** When the scooter is on, press the left or right winglight button, then the corresponding winglight and the indicator on the control panel will blink. Press the same button again to turn the winglight off.

③ **Headlight:** Press the power button to turn on/off the front light.

④ **Locking Reminder:** When the icon lights up, it indicates that the scooter is locked. You can lock/unlock the scooter via the Mi Home/Xiaomi Home app.

⑤ **Bluetooth:** When this icon lights up, it indicates that the scooter has been successfully connected to the mobile device.

⑥ **Battery Level:** The battery power is indicated by 5 bars, each representing approximately 20% of a full battery.

⑦ **Modes:** is for walking mode; the maximum speed of the scooter is 6 km/h, and the taillight is always on in this mode. D is for standard mode, and S for sport mode.

⑧ **Auto Light On/Off:** You can turn on the auto light on/off mode in the app once the scooter is connected to Bluetooth. When the icon lights up, it indicates that this function is enabled, and the headlight will automatically turn on or off according to the ambient brightness.
- The headlight is on when the function is enabled: The headlight will turn off after 30 seconds in bright surroundings, or remain on in dark surroundings.
- The headlight is off when the function is enabled: The headlight will turn on immediately in dark surroundings, or remain off in bright surroundings.

Note: This function is only available in D and S modes. The headlight will be on if the scooter is in walking mode.

⑨ **Error Notification:** When the wrench icon displays red, it indicates that the scooter needs repair. When the wrench icon blinks red, it indicates that the scooter has an error.

⑩ **Temperature Warning:**
- When the scooter is not being charged, if the ambient temperature is lower than -10°C or higher than 45°C, the temperature error icon on the control panel will blink. Riding in such circumstances may result in reduced performance of the scooter and other risks. You can use the scooter after the temperature returns to the normal operating range.
- When the scooter is being charged, if the ambient temperature becomes lower than 0°C or higher than 40°C, the temperature error icon on the control panel will blink and the scooter may become unable to be charged. Continuing charging the scooter may even pose a risk. When the ambient temperature returns to the range of 0°C to 40°C, the temperature error icon will go out and you can charge the scooter again.

⑪ **Tire Pressure Reminder:** When the tire pressure reminder is enabled in the Mi Home/Xiaomi Home app, the icon will light up every 30 (±7) days to remind the user to check the tire pressure. Users can reset the reminder in the app.

⑫ **Control Panel & Power Button:** Press the button to turn the scooter on, and hold the button for 3 seconds to turn the scooter off. When the scooter is on, press the button to turn on/off the headlight and taillight, and press twice to cycle through the modes.

DE

① **Tachometer:** Geschwindigkeits- und Fehlercodeanzeige.

② **Seitenlicht-Anzeige:** Wenn der Roller eingeschaltet ist, drücken Sie die linke oder rechte Seitenlicht-Taste, dann blinken das entsprechende Seitenlicht und die Kontrollleuchte auf dem Bedienfeld. Drücken Sie dieselbe Taste erneut, um das Seitenlicht auszuschalten.

③ **Scheinwerfer:** Drücken Sie die Ein-/Aus-Taste, um den Scheinwerfer ein-/auszuschalten.

④ **Verriegelungserinnerung:** Wenn das Symbol aufleuchtet, bedeutet dies, dass der Roller gesperrt ist. Sie können den Roller über die Mi Home-/Xiaomi Home-App verriegeln/entriegeln.

⑤ **Bluetooth:** Wenn das Symbol aufleuchtet, bedeutet dies, dass der Roller erfolgreich mit dem mobilen Gerät verbunden wurde.

⑥ **Batteriestand:** Die Batterieladung wird mit 5 Balken angezeigt, wobei jeder Balken für ca. 20 % der vollen Akkuladung steht.

⑦ **Modi:** 🚶 steht für Fußgängermodus. In diesem Modus beträgt die maximale Geschwindigkeit des Rollers 6 km/h und die Rückleuchte leuchtet immer. D steht für Standard-Modus; S steht für Sport-Modus.

⑧ **Automatische Beleuchtung ein/aus:** Sie können den Modus der automatischen Beleuchtung ein/aus in der App aktivieren, sobald der Roller an Bluetooth angeschlossen ist. Wenn das Symbol aufleuchtet, zeigt es an, dass diese Funktion aktiviert ist, und der Scheinwerfer schaltet sich je nach Umgebungshelligkeit automatisch ein oder aus.
- Der Scheinwerfer ist eingeschaltet, wenn die Funktion aktiviert ist: Der Scheinwerfer schaltet sich in heller Umgebung nach 30 Sekunden aus oder bleibt in dunkler Umgebung eingeschaltet.
- Der Scheinwerfer ist ausgeschaltet, wenn die Funktion aktiviert ist: Der Scheinwerfer schaltet sich in dunkler Umgebung sofort ein, oder bleibt in heller Umgebung ausgeschaltet.

Hinweis: Diese Funktion ist nur in den Modi D und S verfügbar. Der Scheinwerfer ist eingeschaltet, wenn sich der Roller im Fußgängermodus befindet.

⑨ **Fehlerbenachrichtigung:** Leuchtet das Schraubenschlüssel-Symbols rot, ist dies ein Hinweis darauf, dass der Roller einer Reparatur bedarf. Blinkt das Schraubenschlüssel-Symbols rot, ist dies ein Hinweis auf eine Störung des Rollers.

⑩ **Temperaturwarnung:**
- Wenn der Roller nicht aufgeladen wird und die Umgebungstemperatur niedriger als -10 °C oder höher als 45 °C ist, blinkt das Temperaturfehlersymbol auf dem Bedienfeld. Das Fahren unter solchen Umständen kann zu einer reduzierten Leistung des Rollers und anderen Risiken führen. Sie können den Roller benutzen, nachdem die Temperatur wieder in den normalen Betriebsbereich zurückgekehrt ist.
- Wenn der Roller aufgeladen wird und die Umgebungstemperatur unter 0 °C oder über 40 °C fällt, blinkt das Temperaturfehlersymbol auf dem Bedienfeld und der Roller kann nicht mehr aufgeladen werden. Das weitere Aufladen des Rollers kann sogar ein Risiko darstellen. Wenn die Umgebungstemperatur wieder in den Bereich von 0 °C bis 40 °C zurückkehrt, erlischt das Temperaturfehlersymbol und Sie können den Roller wieder aufladen.

⑪ **Reifendruck-Erinnerung:** Wenn die Reifendruck-Erinnerung in der Mi Home-/Xiaomi Home-App aktiviert ist, leuchtet das Symbol alle 30 (± 7) Tage auf, um den Benutzer daran zu erinnern, den Reifendruck zu überprüfen. Der Benutzer kann die Erinnerung in der App zurücksetzen.

⑫ **Bedienfeld & Startknopf:** Drücken Sie den Knopf, um den Roller einzuschalten. Drücken und halten Sie den Knopf für 3 Sekunden, um den Roller auszuschalten. Wenn der Roller eingeschaltet ist, können Sie durch Betätigung des Knopfs den Scheinwerfer und die Rückleuchte ein- bzw. ausschalten, und zweimal drücken, um zwischen den Betriebsmodi hin- und herzuschalten.

FR

① **Compteur de vitesse :** Affiche la vitesse actuelle de la trottinette, ainsi que les codes d'erreur.

② **Voyant latéral clignotant :** lorsque la trottinette est allumée, appuyez sur le bouton du voyant gauche ou droit, puis le voyant latéral correspondant et le voyant sur le panneau de contrôle clignoteront. Appuyez à nouveau le même bouton pour éteindre le voyant latéral.

③ **Phare :** Appuyez le bouton d'alimentation pour allumer/éteindre l'éclairage avant.

④ **Rappel sur le verrouillage :** Lorsque l' icône s' allume, cela indique que la trottinette est verrouillé. Vous pouvez verrouiller/déverrouiller la trottinette via l' application Mi Home/Xiaomi Home.

⑤ **Bluetooth :** Lorsque l' icône s' allume, cela indique que la trottinette s' est connectée avec succès au dispositif mobile.

⑥ **Niveau de batterie :** l'énergie de la batterie est indiquée avec 5 barres, chacune représentant environ 20 % d'une batterie entièrement chargée.

⑦ **Modes :** 🚶 est pour le mode piéton. La vitesse maximale de la trottinette s' élève à 6 km/h et le feu arrière est allumé en permanence dans ce mode. « D » correspond au mode standard et « S » au mode sport.

⑧ **Marche/arrêt automatique de l'éclairage:** Vous pouvez activer le mode marche/arrêt automatique de l'éclairage dans l'application, aussitôt que la trottinette est connectée au Bluetooth. Lorsque l'icône s'allume, cela indique que la fonction est activée et le phare s'allumera ou s'éteindra automatiquement en fonction de la luminosité ambiante.
- Le phare est allumé lorsque la fonction est activée: Le phare s' éteindra après 30 secondes dans des environnements lumineux ou reste allumé dans des environnements sombres.
- Le phare est éteint lorsque la fonction est activée : le phare s'allumera immédiatement dans des environnements sombres ou restera éteint dans des environnements éclairés.

Remarque : cette fonction n' est disponible qu' aux modes D et S. Le phare sera allumé si la trottinette se trouve en mode piéton.

⑨ **Notification d'erreur :** si l'icône de clé à molette s'affiche en rouge, cela signifie que la trottinette doit être réparée. si l'icône de clé à molette clignote en rouge, cela signifie que la trottinette a une erreur.

⑩ **Avertissement lié à la température :**
- Lorsque la trottinette n'est pas en cours de charge, si la température ambiante est inférieure à -10 °C ou supérieure à 45 °C, l' icône d' erreur de température sur le panneau de contrôle clignotera. Conduire dans de telles circonstances peut induire la diminution de performance de la trottinette et d' autres risques. Vous pouvez utiliser la trottinette après que la température soit revenue à la plage de fonctionnement normale.

- Lorsque la trottinette est en cours de charge, si la température ambiante devient inférieure à 0 °C ou supérieure à 40 °C, l' icône d' erreur de température sur le panneau de contrôle clignotera et la trottinette peut ne peut être en mesure de charger. Continuer à charger la trottinette peut même poser un risque. Lorsque la température ambiante revient à la plage de comprise entre 0° C et 40° C, l' icône d' erreur de température s' éteindra et vous serez en mesure de charger la trottinette à nouveau.

⑪ **Rappel de la pression des pneus :** lorsque le rappel de la pression des pneus est activé dans l' application Mi Home/Xiaomi Home, l' icône s' éclairera tous les 30 (±7) jours pour rappeler à l' utilisateur de vérifier la pression des pneus. Les utilisateurs peuvent réinitialiser le rappel dans l' application.

⑫ **Panneau de contrôle et bouton d'alimentation :** appuyez sur le bouton pour démarrer la trottinette, et maintenez-le enfoncé pendant 3 secondes pour l'éteindre. Quand la trottinette est allumée, appuyez sur le bouton pour allumer/éteindre les phares avant et arrière, et effectuez une double pression pour changer de mode.

ES

① **Velocímetro:** Muestra la velocidad actual del patinete eléctrico, así como los códigos de error.

② **Indicación de la luz del intermitente:** Cuando el patinete eléctrico está encendido, pulse el botón de la luz del intermitente izquierdo o derecho, entonces la luz del intermitente correspondiente y el indicador del panel de control parpadearán. Vuelva a pulsar el mismo botón para apagar la luz del intermitente.

③ **Luz delantera:** Pulse el botón de encendido para encender o apagar la luz delantera.

④ **Recordatorio de bloqueo:** Cuando el icono se ilumina, indica que el patinete eléctrico está bloqueado. Puedes bloquear/desbloquear el patinete eléctrico a través de la aplicación Mi Home/Xiaomi Home.

⑤ **Bluetooth:** Cuando este icono se ilumina, indica que el patinete eléctrico se ha conectado con éxito al dispositivo móvil.

⑥ **Nivel de batería:** El nivel de la batería viene indicada por 5 barras, cada una representa aproximadamente el 20 % de la batería completa.

⑦ **Modos:** 🚶 es para el modo peatón. La velocidad máxima del patinete es de 6 km/h, y la luz trasera permanece siempre encendida en este modo. D es para el modo estándar y S para el modo deportivo.

⑧ **Encendido y apagado automático de luces:** Puede activar el modo de encendido/apagado automático de la luz en la aplicación una vez que el patinete eléctrico esté conectado al Bluetooth. Cuando el icono se ilumina, indica que esta función está activada, y la luz delantera se encenderá o apagará automáticamente en función de la luminosidad ambiental.

- La luz delantera está encendida cuando la función está activada: La luz delantera se apagará después de 30 segundos en ambientes luminosos, o permanecerá encendida en ambientes oscuros.
- La luz delantera está apagada cuando la función está activada: La luz delantera se encenderá inmediatamente en un entorno oscuro o permanecerá apagada en un entorno luminoso.

Nota: Esta función sólo está disponible en los modos D y S. La luz delantera se encenderá si el patinete eléctrico está en modo peatón.

⑨ **Notificación de error:** Si aparece el icono rojo de la llave inglesa, esto indica que hay que reparar el patinete eléctrico. Cuanto el icono de la llave inglesa parpadee en color rojo, querrá indicar que el patinete eléctrico tiene algún error.

⑩ **Advertencia de temperatura:**

- Cuando el patinete eléctrico no se está cargando, si la temperatura ambiente es inferior a -10 °C o superior a 45 °C, el icono de error de temperatura en el panel de control parpadeará. Conducir en estas circunstancias puede provocar una reducción del rendimiento del patinete eléctrico y otros riesgos. Podrá utilizar el patinete eléctrico una vez que la temperatura vuelva a ser la normal.
- Cuando el patinete eléctrico se está cargando, si la temperatura ambiente es inferior a 0 °C o superior a 40 °C, el icono de error de temperatura en el panel de control parpadeará y el patinete eléctrico no podrá cargarse. Seguir cargando el patinete eléctrico puede incluso suponer un riesgo. Cuando la temperatura ambiente vuelva al rango de 0 °C a 40 °C, el icono de error de temperatura se apagará y podrá cargar el patinete eléctrico de nuevo.

⑪ **Recordatorio de presión de neumáticos:** Cuando el recordatorio de presión de neumáticos está activado en la aplicación Mi Home/Xiaomi Home, el icono se iluminará cada 30 (±7) días para recordar al usuario que compruebe la presión de los neumáticos. Los usuarios pueden restablecer el recordatorio en la aplicación.

⑫ **Panel de control y botón de encendido:** pulse el botón de encendido para encender el patinete eléctrico y manténgalo pulsado durante 3 segundos para apagarlo. Cuando el patinete eléctrico esté encendido, pulse el botón para apagar/encender la luz delantera y trasera, y púlselo dos veces para cambiar el modo.

RU

① Спидометр. Отображает текущую скорость самоката, а также коды ошибок.

② Указатель поворота: когда самокат включен, нажмите левую или правую кнопку включения поворотника — начнет мигать соответствующий поворотник и индикатор на панели управления. Нажмите ту же самую кнопку, чтобы выключить поворотник.

③ Передний фонарь: нажмите кнопку питания, чтобы включить/выключить передний фонарь.

④ Напоминание о блокировке. Когда значок загорается, это означает, что самокат заблокирован. Вы можете заблокировать/разблокировать самокат с помощью приложения Mi Home/Xiaomi Home.

⑤ Bluetooth. Когда значок загорается, это означает, что самокат успешно подключился к мобильному устройству.

⑥ Уровень заряда. Уровень заряда аккумулятора отображается 5 полосками, каждая из которых соответствует примерно 20% от полного заряда аккумулятора.

⑦ Режимы. 🚶 в режиме пешехода максимальная скорость самоката составляет 6 км/ч, а задний фонарь в таком режиме постоянно горит. Буквой D обозначается стандартный режим, а буквой S — спортивный.

⑧ Автоматическое включение/выключение фонаря: режим автоматического включения/выключения фонаря можно активировать после подключения самоката к приложение по Bluetooth. Когда загорается значок, это означает, что функция активирована, и передний фонарь будет автоматически включаться или выключаться в зависимости от окружающей освещенности.

- Передний фонарь горит при активированной функции: фонарь погаснет спустя 30 секунд при ярком освещении или останется гореть при недостаточном освещении.
- Передний фонарь выключен при активированной функции: фонарь немедленно загорится при недостаточном освещении или останется выключенным при ярком освещении.

Примечание: эта функция доступна только в режимах D и S. Передний фонарь будет все время гореть, когда самокат находится в пешеходном режиме.

⑨ Уведомление об ошибке. Значок гаечного ключа красного цвета указывает на то, что самокату требуется ремонт. Мигающий значок гаечного ключа красного цвета указывает на то, что в самокате произошла ошибка.

⑩ Предупреждение о перегреве.

- Когда самокат не заряжается, если температура окружающей среды ниже -10 °C или выше 45 °C, на панели управления будет мигать значок температурной ошибки. Эксплуатация в таких условиях может привести к снижению производительности самоката и другим рискам. Вы можете использовать самокат после того, как температура вернется в нормальный рабочий диапазон.
- Во время зарядки самоката, если температура окружающей среды становится ниже 0 °C или выше 40 °C, на панели управления начнет мигать значок температурной ошибки и зарядка самоката может прекратиться. Продолжение зарядки самоката может представлять опасность. Когда температура окружающей среды вернется к диапазону от 0 °C до 40 °C, значок тепловой температурной ошибки, и вы сможете продолжить зарядку самоката.

⑪ Напоминание о давлении в шинах. Когда функция напоминания о давлении в шинах активирована в приложении Mi Home/Xiaomi Home, соответствующий символ будет загораться каждые 30 (±7) дней, напоминая пользователю о необходимости проверять давление в шинах. Пользователи могут сбросить напоминание в приложении.

⑫ Панель управления и кнопка питания. Нажмите кнопку один раз, чтобы включить самокат, и нажмите и удерживайте кнопку в течение 3 секунд, чтобы выключить его. Когда самокат включен, нажмите кнопку для включения/выключения переднего фонаря и заднего фонаря; двойное нажатие позволяет переключаться между режимами.

KO

① 속도계: 킥보드의 현재 속도와 오류 코드가 표시됩니다.
② 윙라이트 표시: 킥보드가 켜져 있을 때 왼쪽 또는 오른쪽 윙라이트 버튼을 누르면 해당 윙라이트와 제어판의 표시등이 깜박입니다. 같은 버튼을 다시 누르면 윙라이트가 꺼집니다.
③ 헤드라이트: 전원 버튼을 눌러 헤드라이트를 켭니다/끕니다.
④ 잠금 알림: Mi Home/Xiaomi Home 앱으로 전동킥보드를 잠글 수 있습니다. 더 자세한 정보는 사용 설명서에서 킥보드 잠금 섹션을 참조하시기 바랍니다.
⑤ 블루투스: 이 아이콘이 켜지면 킥보드가 모바일 디바이스에 성공적으로 연결되었다는 뜻입니다.
⑥ 배터리 잔량: 배터리 전력은 5개의 막대로 표시되며, 각 막대는 전체 배터리 전력의 약 20%를 나타냅니다.
⑦ 모드: 🚶 보행자 모드에서 킥보드의 최대 속도는 6km/h이며 이 모드에서는 후미등이 항상 켜져 있습니다. D는 표준 모드, S는 스포츠 모드를 뜻합니다.
⑧ 자동 조명 켜기/끄기: 킥보드가 블루투스에 연결되면 앱에서 자동 조명 켜기/끄기 모드를 켤 수 있습니다. 아이콘이 점등이 되면 이 기능이 활성화되었음을 나타내며 헤드라이트는 주변 밝기에 따라 자동으로 켜지거나 꺼집니다.
- 이 기능이 활성화되면 헤드라이트가 켜집니다: 헤드라이트는 밝은 환경에서 30초 후에 꺼지며 어두운 환경에서는 계속 켜진 상태로 유지됩니다.
- 이 기능이 활성화되면 헤드라이트가 꺼집니다: 헤드라이트는 어두운 환경에서 즉시 켜지고 밝은 환경에서는 꺼진 상태로 유지됩니다.

안내:이 기능은 D 및 S 모드에서만 사용할 수 있습니다. 킥보드가 보행자 모드에 있으면 헤드라이트가 켜집니다.

⑨ 오류 알림: 아이콘이 켜지면 킥보드가 잠겼다는 뜻입니다. Mi Home/Xiaomi Home 앱으로 킥보드를 잠금/잠금 해제할 수 있습니다.
⑩ 온도 경고:
- 킥보드가 충전되지 않을 때 외부 온도가 -10° C 미만 또는 45° C 이상일 경우 제어판의 온도 오류 아이콘이 깜박입니다. 이러한 상황에서 승차할 경우 킥보드의 성능 저하 및 기타 위험이 발생할 수 있습니다. 정상 작동 범위로 온도가 돌아온 후 킥보드를 이용하실 수 있습니다.
- 킥보드를 충전할 때 주변 온도가 0° C 미만 또는 40° C를 초과하면 제어판의 온도 오류 아이콘이 깜박여 킥보드를 충전하지 못할 수 있습니다. 킥보드를 계속 충전하는 것은 위험할 수도 있습니다. 주변 온도가 0-40° C 범위로 돌아오면 온도 오류 아이콘이 꺼지고 킥보드를 다시 충전할 수 있습니다.

⑪ 타이어 공기압 알림: Mi Home/Xiaomi Home 앱에서 타이어 공기압 알림이 활성화되면 아이콘이 30(±7)일마다 점등되어 사용자가 타이어 공기압을 확인하도록 알려줍니다. 사용자는 앱에서 미리 알림을 재설정할 수 있습니다.
⑫ 제어판 및 전원 버튼: 이 버튼을 눌러 킥보드를 켤 수 있으며, 3초간 누르고 있으면 킥보드를 끌 수 있습니다. 킥보드가 켜져 있을 때 이 버튼을 누르면 전조등과 미등이 켜지거나 꺼집니다, 두 번 누르면 모드를 전환할 수 있습니다.

AR

① عداد السرعة: عرض السرعة الحالية للسكوتر، وكذلك لعرض أكواد الخطأ.
② مؤشر ضوء الجناح: عندما يكون السكوتر قيد التشغيل، اضغط على زر ضوء الجناح الأيسر أو الأيمن، ثم سيومض ضوء الجناح والمؤشر المطابق على لوحة التحكم. اضغط مرة أخرى على نفس الزر لإيقاف ضوء الجناح.
③ المصباح الأمامي: اضغط على زر التشغيل لتشغيل/ إيقاف تشغيل المصباح الأمامي.
④ تذكير القفل: عندما تضيء الأيقونة، فإنها تشير إلى أن السكوتر مقفل. يمكنك قفل/ فتح قفل السكوتر عبر تطبيق Mi Home/Xiaomi Home.
⑤ البلوتوث: عندما تضيء الأيقونة، فإنها تشير إلى أن السكوتر متصل بنجاح بالجهازالمحمول.

⑥ مستوى البطارية: تتم الإشارة إلى طاقة البطارية من خلال 5 أشرطة، كل شريط يمثل حوالي 20% من البطارية بالكامل.
⑦ الأوضاع: 🚶 الرمز يمثل وضع المشاة، تبلغ السرعة القصوى للسكوتر 6 كم/س، ويكون المصباح الخلفي مضيئاً دائماً في هذا الوضع. يشير الحرف D إلى الوضع القياسي، ويشير الحرف S إلى الوضع الرياضي.
⑧ تشغيل/ إيقاف تشغيل الإضاءة التلقائية: يمكنك تشغيل وضع تشغيل/ إيقاف تشغيل الإضاءة التلقائية في التطبيق بمجرد توصيل السكوتر بالبلوتوث. عندما يضيء الرمز، فإن ذلك يشير إلى تمكين هذه الوظيفة، وسيتم تشغيل أو إيقاف تشغيل المصباح الأمامي تلقائيًا وفقًا لسطوع المحيط.
- المصباح الأمامي مضيء عند تمكين الوظيفة: سيتم إيقاف تشغيل المصباح الأمامي بعد 30 ثانية في الأماكن المشرقة، أو البقاء مضيئاً في الأماكن المظلمة.
- المصباح الأمامي مطفأ عند تمكين الوظيفة: سيتم تشغيل المصباح الأمامي على الفور في الأماكن المظلمة، أو البقاء مطفئاً في الأماكن المشرقة.

ملاحظة: هذه الوظيفة متوفرة فقط في أوضاع D و S. سيكون المصباح الأمامي مضيئاً إذا كان السكوتر في وضع المشاة.

⑨ إشعار بوجود خطأ: عندما يظهر رمز المفتاح باللون الأحمر، فإنه يشير إلى أن السكوتر يحتاج إلى إصلاح. عندما يومض رمز المفتاح باللون الأحمر، فهذا يشير إلى وجود خطأفي السكوتر.
⑩ تحذير درجة الحرارة:
- عندما لا يكون السكوتر قيد الشحن، وكانت درجة الحرارة المحيطة أقل من -10 درجة مئوية أو أعلى من 45 درجة مئوية، سيومض رمز خطأ درجة الحرارة على لوحة التحكم. قد يؤدي الركوب في تلك الظروف إلى ضعف في أداء السكوتر ومخاطر أخرى. يمكنك استخدم السكوتر بعد عودة درجة حرارة البطارية إلى نطاق التشغيل الطبيعي.
- عندما يكون السكوتر قيد الشحن، وأصبحت درجة الحرارة المحيطة أقل من 0 درجة مئوية أو أعلى من 40 درجة مئوية، سيومض رمز خطأ درجة الحرارة على لوحة التحكم وقد يصبح السكوتر غير قادر على الشحن. كما أن مواصلة شحن السكوتر قد يشكل خطراً أيضاً. عندما تعود درجة الحرارة المحيطة إلى نطاق 0 درجة مئوية إلى 40 درجة مئوية، سينطفئ رمز خطأ في درجة الحرارة ويمكنك شحن السكوتر مجدداً.

⑪ تذكير ضغط الإطار: عند تمكين تذكير ضغط الإطار في تطبيق Mi Home/Xiaomi، سيضيئ الرمز كل 30 يومًا (7±) لتذكير المستخدم بفحص ضغط الإطار. يمكن للمستخدمين إعادة ضبط التذكير في التطبيق.
⑫ لوحة التحكم وزر التشغيل: اضغط على الزر لتشغيل السكوتر واضغط مع الاستمرار على الزر لمدة ثانيتين لإيقافها. عند تشغيل السكوتر، اضغط على الزر لتشغيل/إيقاف تشغيل المصباح الأمامي والخلفي، واضغط مرتين للتبديل بين الأوضاع.

NL

① **Snelheidsmeter:** Geeft de huidige snelheid van de step en de foutcodes weer.
② **Richtingaanwijzer indicatie:** Als de step aan staat, druk op de linker of rechter richtingaanwijzerknop dan zal de bijbehorende richtingaanwijzer en het lampje op het bedieningspaneel gaan knipperen. Druk nogmaals op dezelfde knop om de richtingaanwijzer uit te zetten.
③ **Koplamp:** Druk op de aan-/uitknop om de koplamp aan/uit te zetten.
④ **Vergrendelingsinstructie:** Wanneer het pictogram oplicht, geeft dit aan dat de step vergrendeld is. U kunt de step vergrendelen/ontgrendelen via de Mi Home/Xiaomi Home app.
⑤ **Bluetooth:** Wanneer het pictogram oplicht, geeft dit aan dat de step met succes is verbonden met het mobiele apparaat.
⑥ **Accuniveau:** Het accuvermogen wordt aangegeven met 5 balken, die elk ongeveer 20% van een volledig opgeladen accu vertegenwoordigen.
⑦ **Standen:** 🚶 is voor de voetgangermodus, de maximum snelheid van de step is 6 km/u en het achterlicht brandt altijd in deze modus. D staat voor standaardmodus en S voor sportmodus.

to:is voor de voetgangerstand (loopstand), de maximum snelheid van de step is 6 km/u en het achterlicht knippert in deze stand (de koplamp en het achterlicht branden beide). D staat voor standaardstand en S voor sportstand.

⑧ **Automatisch licht aan/uit:** U kunt de automatische licht aan/uitstand aanzetten in de app zodra de step verbonden is met Bluetooth. Als het icoontje gaat branden, geeft dit aan dat deze functie is ingeschakeld en de koplamp zal automatisch aan of uit gaan afhankelijk van hoe licht de omgeving is.
- De koplamp is aan wanneer de functie is ingeschakeld: de koplamp gaat na 30 seconden uit in een lichte omgeving of blijft aan in een donkere omgeving.
- De koplamp is uit wanneer de functie is ingeschakeld: de koplamp gaat meteen aan in een donkere omgeving of blijft uit in een lichte omgeving.

Opmerking: Deze functie is alleen beschikbaar in de D- en S-modi. De koplamp is aan als de step in de voetgangersstand staat.

⑨ **Foutmelding:** als het rode moersleutelpictogram wordt weergegeven, betekent dit dat de step moet worden gerepareerd. Als het moersleutelpictogram rood knippert, betekent dit dat de step een fout heeft.

⑩ **Temperatuurwaarschuwing:**

- Wanneer de step niet wordt opgeladen en de omgevingstemperatuur is lager dan -10°C of hoger dan 45°C, zal het temperatuur-fout-pictogram op het bedieningspaneel knipperen. Rijden in dergelijke omstandigheden kan leiden tot een verminderde prestatie van de step en andere risico's. U kunt de step gebruiken nadat de temperatuur weer binnen het normale bedrijfsbereik is.
- Wanneer de step wordt opgeladen en de omgevingstemperatuur is lager dan 0 °C of hoger dan 40 °C, zal het temperatuurfout-pictogram op het bedieningspaneel knipperen en de step kan mogelijk niet opgeladen worden. Doorgaan met het opladen van de step kan zelfs een risico vormen. Wanneer de omgevingstemperatuur weer binnen het bereik van 0 °C tot 40 °C komt, gaat het temperatuur-fout-pictogram uit en kunt u de step opnieuw opladen.

⑪ **Bandenspanningsherinnering:** Wanneer de bandenspanningsherinnering is ingeschakeld in de Mi Home-/Xiaomi Home-app, zal het pictogram iedere 30 (±7) dagen gaan branden om de gebruiker eraan te herinneren de bandenspanning te controleren. Gebruikers kunnen de herinnering in de app resetten.

⑫ **Bedieningspaneel en aan-/uitknop:** Druk op de knop om de step in te schakelen en houd de knop 3 seconden lang ingedrukt om de step uit te schakelen. Wanneer de step is ingeschakeld, druk op de knop om de koplamp en het achterlicht in en uit te schakelen; druk twee keer op de knop om tussen de verschillende standen te wisselen.

UK

① Спідометр: відображення поточної швидкості самоката, а також кодів помилок.

② Ліхтар вказує на наведене далі: коли самокат увімкнений, натисніть кнопку лівого або правого ліхтаря, після цього блиматимуть відповідний ліхтар та індикатор на панелі керування. Щоб вимкнути ліхтар, натисніть одну й ту саму кнопку повторно.

③ Фара: натисніть кнопку живлення, щоб увімкнути/вимкнути фару.

④ Нагадування про блокування: коли піктограма піктограма світиться, це означає, що самокат заблокований. Ви можете заблокувати/розблокувати самокат за допомогою додатка Mi Home/Xiaomi Home.

⑤ Bluetooth: коли піктограма піктограма світиться, це означає, що самокат успішно під'єднано до мобільного пристрою.

⑥ Рівень заряду батареї: позначається 5 смугами, кожна з яких відповідає приблизно 20 % повного заряду.

⑦ Режими: 🚶 – пішохідний режим. Максимальна швидкість самоката становить 6 км/год, і задня фара постійно світиться в цьому режимі. D – стандартний режим, S – спортивний режим.

⑧ Автоматичне увімкнення/вимкнення фари: після підключення самоката до Bluetooth в програмі можна увімкнути режим автоматичного увімкнення/вимкнення фари. Коли засвітиться піктограма, це означає, що ця функція увімкнена й фара буде автоматично вмикатися та вимикатися залежно від яскравості навколишнього освітлення.

- Фара світиться, коли увімкнена функція: фара вимикається через 30 секунд за яскравого оточення або залишається увімкненою за темного оточення.
- Фара не світиться, коли увімкнена функція: фара вмикається негайно в темному оточенні або залишається вимкненою в яскравому оточенні.

Примітка: ця функція доступна лише в режимах D і S. Фара увімкнена, якщо самокат перебуває в режимі пішохода.

⑨ Сповіщення про помилку: якщо значок гайкового ключа світиться червоним, самокат потрібно відремонтувати. Якщо значок гайкового ключа блимає червоним, у роботі самоката виникла помилка.

⑩ Попередження про температуру:

- Якщо температура навколишнього середовища нижча за -10 °C або вище 45 °C, і самокат не заряджається, на панелі керування блиматиме значок помилки температури. Їзда в таких умовах може призвести до зниження продуктивності самоката та інших ризиків. Ви можете використовувати ссамокат після того, як температура повернеться до нормального робочого діапазону.
- Якщо температура навколишнього середовища стає нижчою за 0 °C або вище 40 °C коли самокат заряджається, на панелі керування блиматиме значок помилки температури, і заряджання самоката може стати неможливим. Продовження заряджання самоката може навіть становити ризик. Коли температура навколишнього середовища повернеться в діапазон від 0 °C до 40 °C, значок помилки температури згасне, і ви зможете знову зарядити самокат.

⑪ Нагадування про тиск у шинах: коли в програмі Mi Home/Xiaomi Home увімкнена функція нагадування про тиск у шинах, піктограма вмикається кожні 30 (±7) днів, щоб нагадати користувачу перевірити тиск у шинах. У програмі користувачі можуть скинути нагадування.

⑫ Панель керування та кнопка живлення: натисніть її, щоб увімкнути самокат, і утримуйте протягом 3 секунд, щоб вимкнути його. Коли самокат увімкнено, натисніть цю кнопку, щоб увімкнути чи вимкнути передню та задню фари. Натискайте її двічі, щоб перемикатися між режимами.

PT

① Velocímetro: apresenta a velocidade atual da trotinete bem como os códigos de erros.

② Indicador da luz de asa: quando a trotinete estiver ligada, prima o botão da luz de asa esquerda ou direita, em seguida, a luz de asa correspondente e o indicador no painel de controlo irá piscar. Prima novamente o mesmo botão para desligar a luz de asa.

③ Farol: prima o botão de alimentação para ligar/desligar o farol.

④ Lembrete de bloqueio: quando o ícone acende, indica que a trotinete está bloqueada. Pode bloquear/desbloquear a trotinete através da aplicação Mi Home/Xiaomi Home.

⑤ Bluetooth: quando o ícone acende, indica que a trotinete foi ligada com sucesso ao dispositivo móvel.

⑥ Nível da bateria: a carga da bateria é apresentada através de cinco barras, cada uma representando aproximadamente 20% da capacidade total da bateria.

⑦ Modos . 🚶 destina-se ao modo de peões, a velocidade máxima da trotinete é de 6 km/h, sendo que o farol traseiro está sempre aceso neste modo. D representa o modo padrão e S representa o modo desportivo.

⑧ Luz automática ligar/desligar: pode ativar o modo de luz automática ligar/desligar na aplicação assim que a trotinete estiver ligada ao Bluetooth. Quando o ícone se acende, indica que esta função está ativada e o farol liga-se ou desliga-se automaticamente de acordo com a luminosidade ambiente.

- o farol está ligado quando a função está ativada: O farol desliga-se após 30 segundos em ambientes com muita luz ou permanece aceso em ambientes escuros.
- o farol está desligado quando a função está ativada: O farol liga-se imediatamente em ambientes escuros ou permanece desligado em ambientes claros.

Nota: esta função só está disponível nos modos D e S. O farol estará ligado se a trotinete estiver no modo de peão.

⑨ Notificação de erros: quando o ícone da chave inglesa aparece a vermelho, a trotinete precisa de reparação. Quando o ícone da chave inglesa aparece de forma intermitente a vermelho, a trotinete tem um erro.

⑩ Aviso de temperatura: 1. Quando a trotinete não está a ser carregada, se a temperatura ambiente for mais baixa que -10 °C ou mais alta que 45 °C, o ícone de erro de temperatura no painel de controlo irá piscar. Conduzir neste tipo de circunstâncias poderá resultar num desempenho reduzido da trotinete e outros riscos. Pode utilizar a trotinete após a temperatura voltar à faixa normal de operação.

2. Quando a trotinete está a ser carregada, se a temperatura ambiente se torna mais baixa que 0 °C ou mais alta que 40 °C, o ícone de erro de temperatura no painel de controlo irá piscar e a trotinete poderá não conseguir ser carregada. Continuar a carregar a trotinete poderá mesmo assim pôr em risco. Quando a temperatura ambiente volta à faixa entre os 0 °C até aos 40 °C, o ícone de erro de temperatura irá desligar e poderá carregar a trotinete novamente.

⑪ Lembrete da pressão dos pneus: quando o lembrete da pressão dos pneus está ativado na aplicação Mi Home/Xiaomi Home, o ícone acende-se a cada 30 (±7) dias para lembrar o utilizador de verificar a pressão dos pneus. Os utilizadores podem repor o lembrete na aplicação.

⑫ Painel de controlo e botão de alimentação: prima o botão para ligar a trotinete e prima o botão durante três segundos para a desligar. Quando a trotinete estiver ligada, prima o botão para ligar/desligar o farol frontal e traseiro, e prima duas vezes para percorrer os modos.

Package Contents/Packungsinhalt/Contenu du paquet/Contenido del paquete/ Комплект поставки/패키지 구성품/محتويات العلبة/Inhoud pakket/Комплект постачання/ Conteúdos da embalagem

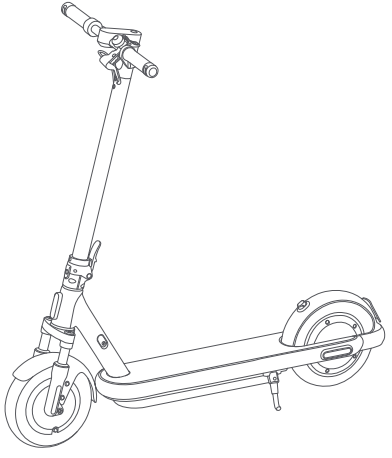

EN Electric Scooter
DE Elektroroller
FR Trottinette électrique
ES Patinete eléctrico
RU Электросамокат
KO 킥보드
AR سكوتر كهربائي
NL Elektrische Step
UK Електричний самокат
PT Trotinete elétrica

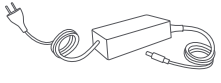

EN Battery Charger
DE Akkuladegerät
FR Chargeur de batterie
ES Cargador de la batería
RU Зарядное устройство
KO 충전용 어댑터
AR شاحن البطارية
NL Oplader
UK Зарядний пристрій
PT Carregador de bateria

EN User Manual
DE Bedienungsanleitung
FR Manuel d'utilisation
ES Manual de usuario
RU Руководство пользователя
KO 사용 설명서
AR دليل المستخدم
NL Gebruikershandleiding
UK Посібник користувача
PT Manual do utilizador

EN Specifications and Certifications
DE Spezifikationen und Zertifizierungen
FR Caractéristiques techniques et certifications
ES Especificaciones y certificaciones
RU Технические характеристики и сертификаты
KO 사양
AR المواصفات والشهادات
NL Specificaties en certificeringen
UK Технічні характеристики та сертифікати
PT Especificações e certificações

EN Important Information
DE Wichtige Informationen
FR Informations importantes
IT Informazioni importanti
ES Información importante
RU Важная информация
KO 주요 정보
AR معلومات مهمة
NL Belangrijke informatie
UK Важлива інформація
PT Informação importante

EN EC DECLARATION OF CONFORMITY
DE EG-KONFORMITÄTSERKLÄRUNG
FR DÉCLARATION DE CONFORMITÉ CE
IT DICHIARAZIONE DI CONFORMITÀ CE
ES DECLARACIÓN DE CONFORMIDAD DE LA CE
RU ДЕКЛАРАЦИЯ СООТВЕТСТВИЯ ЕС
KO EC 적합성 선언
AR إعلانات المطابقة للجماعات الأوروبية
NL EG-conformiteitsverklaring
UK Декларація відповідності нормам ЕС
PT DECLARAÇÃO DE CONFORMIDADE CE

EN Unpairing Instructions
DE Anleitung zum Entkoppeln
FR Instructions pour l'annulation du couplage
IT Istruzioni per la disassociazione
ES Instrucciones para desvinculación
RU Инструкция по отмене сопряжения
KO 페어링 해제 지침
AR تعليمات فصل الاقتران
NL Ontkoppelingsinstructies
UK Інструкції щодо скасування пари
PT Instruções de desemparelhamento

EN Theoretical Mileage Tag
DE Etikett für theoretische Kilometerleistung
FR étiquette de kilométrage théorique
IT Etichetta chilometraggio teoretico
ES Etiqueta de kilometraje teórico
RU Памятка расчетного запаса хода
KO 이론상 마일리지 태그
AR علامة عدد الأميال النظرية
NL theoretische kilometerteller
UK маркер теоретичного пробігу
PT Etiqueta de quilometragem teórica

Assembly and Set-up/Montage und Einrichtung/Assemblage et configuratione/ Montaje e instalación/Сборка и подготовка к эксплуатации/조립 및 설정/ التجميع والإعداد/Montage en installatie/Збирання/Montagem e configuração

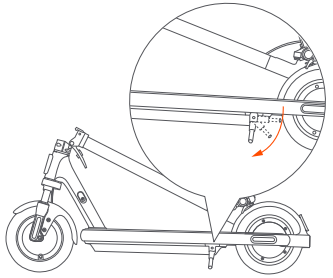

1
EN Place the scooter on the ground, and put down the kickstand.
DE Stellen Sie den Roller auf den Boden, und klappen Sie den Ständer herunter.
FR Placez la trottinette au sol et baissez la béquille.
ES Coloque el patinete eléctrico en el suelo y baje el caballete.
RU Поставьте самокат на землю и опустите подножку.
KO 킥보드를 지면에 놓고 킥스탠드를 내려 놓습니다.
AR ضع السكوتر على الأرض واستخدم المسند.
NL Zet de step op de grond, en zet de standaard neer.
UK Розташуйте самокат на землі й опустіть підніжку.
PT Coloque a trotinete no chão e baixe o descanso.

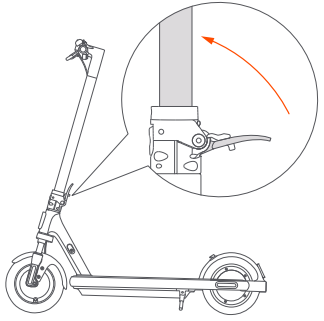

2
EN Lift the stem up, then pull the quick release lever up to secure it.
DE Heben Sie den Vorbau an und ziehen Sie dann den Schnellspannhebel nach oben, um ihn zu sichern.
FR Soulevez la potence, puis tirer le levier de libération rapide vers le haut pour la sécuriser.
ES Levante el eje y tire de la palanca de liberación rápida hacia arriba para fijarla.
RU Поднимите рулевую стойку, затем поднимите рычаг эксцентрикового зажима вверх, чтобы зафиксировать его.
KO 스템을 들어 올린 다음 퀵 릴리스 레버를 위로 당겨 고정시킵니다.
AR أرفع القضيب، ثم اسحب مقبض التحرير السريع لتأمينه.
NL Til de stuurpen omhoog en trek vervolgens de snelspanhendel omhoog om deze vast te zetten.
UK Підніміть стійку вгору, потім потягніть за важіль швидкого випуску вгору, щоб його закріпити.
PT Levante a haste e, em seguida, puxe a alavanca de libertação rápida para cima para a fixar.

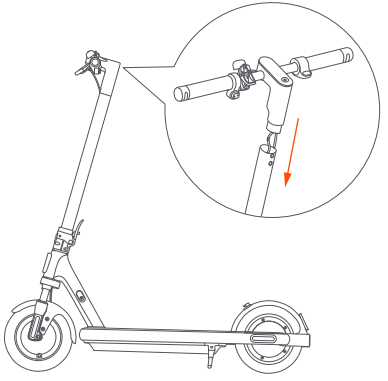

3
EN Install the handlebar onto the stem with the headlight facing forward.
DE Montieren Sie den Lenker auf den Vorbau, wobei der Scheinwerfer nach vorne zeigt.
FR Installez le guidon sur la potence avec le phare orienté vers l'avant.
ES Instala el manillar en el eje con la luz delantera orientada hacia delante.
RU Установите руль на рулевую стойку, так чтобы передний фонарь был направлен вперед.
KO 헤드라이트가 앞을 향하도록 한 상태로 핸들바를 스템에 설치합니다.
AR قم بتركيب المقود على القضيب مع وجه المصباح الأمامي مواجهاً للأمام.
NL Monteer het stuur op de stuurpen met de koplamp naar voren gericht.
UK Встановіть кермо на шток, при цьому фара має бути спрямована вперед.
PT Instale o guiador na haste com o farol virado para a frente.

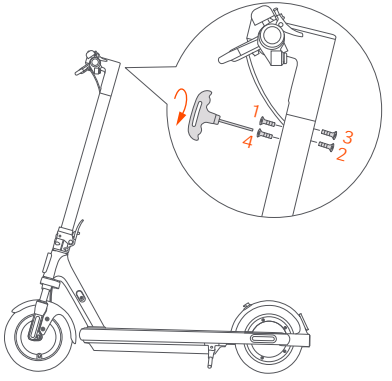

4
EN Tighten the four screws onto the stem in the number order as illustrated with a T-shaped Allen key.
DE Ziehen Sie die vier Schrauben am Vorbau in der abgebildeten Reihenfolge mit einem T-förmigen Inbusschlüssel fest.
FR Serrez les quatre vis sur la potence suivant le numéro d'ordre donné dans l'illustration à l'aide d'une clé Allan en T.
ES Apriete los cuatro tornillos en el eje en el orden numérico ilustrado con una llave Allen en forma de T.
RU Затяните четыре винта на рулевой стойке в порядке, указанном на картинке, при помощи Т-образного шестигранного ключа.
KO T자형 육각렌치로 그림과 같이 번호 순서대로 스템에 4개의 나사를 조입니다.
AR قم بشد البراغي الأربع على القضيب حسب الترتيب الموضح باستخدام مفتاح ألين بشكل حرف T.
NL Draai de vier schroeven op de stuurpen vast met een T-vormige inbussleutel, in de nummervolgorde zoals afgebeeld.
UK Затягніть чотири гвинти на штоку в порядку цифр, як показано на ілюстрації за допомогою Т-подібного шестигранного ключа.
PT Aperte os quatro parafusos na haste, pela ordem numérica ilustrada, com uma chave Allen em forma de T.

Charge Your Scooter/Aufladen/Chargement de votre trottinette/ Cargar su patinete eléctrico/Зарядка самоката/킥보드 충전/تغيير السكوتر/Uw step opladen/Заряджання самоката/Carregue a trotinete

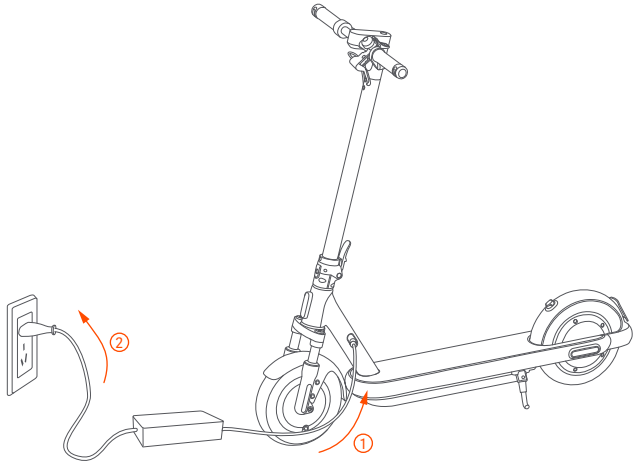

EN The scooter is fully charged when the LED on the charger changes from red (float charging) to green (trickle charging).

DE Der Roller ist vollständig geladen, wenn das LED am Ladegerät von Rot (Schwebeladen) auf Grün (Erhaltungsladen) schaltet.

FR Votre trottinette est entièrement chargée lorsque le voyant LED du chargeur passe du rouge (charge en cours) au vert (charge lente).

ES El patinete eléctrico está completamente cargado cuando el LED del cargador cambia de rojo (carga dinámica) a verde (carga lenta).

RU Когда самокат полностью заряжен, светодиодный индикатор на зарядном устройстве меняет цвет с красного (непрерывный заряд) на зеленый (непрерывный подзаряд).

KO 충전기의 LED가 빨간색(플로트 충전)에서초록색(트리클 충전)으로 바뀌면 킥보드가 완전히 충전된 겁니다.

AR يكتمل شحن السكوتر عندما يتغير لون مصباح LED على الشاحن من اللون الأحمر (ويشير إلى جريان الشحن) إلى الأخضر (وضع الشحن البطيء للتعويض).

NL De step is volledig opgeladen wanneer het ledlampje op de oplader van rood (opladen) naar groen (druppellading) verandert.

UK Самокат повністю заряджено, коли червоний колір світлодіодного індикатора на зарядному пристрої (заряджання) змінюється на зелений (підзаряджання).

PT A trotinete está totalmente carregada quando o LED do carregador mudar da cor vermelha (a carregar) para a verde (manutenção de carga).

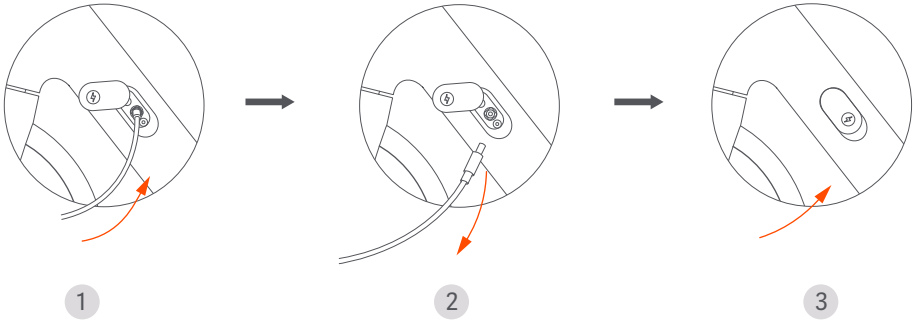

EN The scooter is compatible with the Xiaomi Electric Scooter Fast Charger (sold separately).

DE Der Roller ist mit dem Xiaomi Elektroroller Schnellladegerät (separat erhältlich) kompatibel.

FR La trottinette est compatible avec le chargeur rapide Xiaomi Electric Scooter Fast Charger (vendu séparément).

ES El patinete eléctrico es compatible con el cargador rápido Xiaomi Electric Scooter Fast Charger (se vende por separado).

RU Самокат совместим с зарядным устройством для быстрой подзарядки электроскутера Xiaomi Electric Scooter Fast Charge (продается отдельно).

KO 킥보드는 Xiaomi 전동 킥보드 급속 충전기와 호환됩니다(별도 판매).

AR السكوتر متوافق مع شاحن سكوتر كهربائي سريع من Xiaomi (يباع بشكل منفصل).

NL De step is compatible met de Xiaomi Elektrische Step Snellader (wordt apart verkocht).

UK Самокат є сумісним із пристроєм швидкого заряджання електричного самоката Xiaomi Electric Scooter Fast Charger (продається окремо).

PT A trotinete é compatível com o Carregador Rápido para Trotinetes Elétricas Xiaomi (vendido separadamente).

EN When the battery level is under 20% and the scooter is not powered on for about 10 consecutive days, the battery will enter into sleep mode. If this happens, your scooter cannot be powered on. Please charge it for three seconds to activate the battery.

DE Wenn der Akkustand weniger als 20 % beträgt und der Roller an zehn Tagen nacheinander nicht eingeschaltet wird, wird der Akku automatisch in den Ruhemodus versetzt. Wenn dies geschieht, kann Ihr Roller nicht eingeschaltet werden. Bitte laden Sie ihn drei Sekunden lang auf, um den Akku zu aktivieren.

FR Lorsque le niveau de la batterie est inférieur à 20 % et que la trottinette n'est pas utilisée pendant 10 jours consécutifs environ, la batterie passe en mode veille. Dans ce cas, votre trottinette ne peut pas s'allumer. Chargez-la pendant trois secondes pour activer la batterie.

ES La batería entrará en modo Reposo cuando su nivel sea menor del 20 % y el patinete eléctrico no se encienda durante 10 días consecutivos. Si esto sucede, su patinete eléctrico no se puede encender. Cárguelo durante tres segundos para activar la batería.

RU Если не включать самокат в течение 10 дней подряд при уровне заряда менее 20 %, аккумулятор автоматически перейдет в спящий режим. В этом режиме самокат не включится. Зарядите его в течение трех секунд, чтобы активировать аккумулятор.

KO 전동킥보드의 전원을 약 10 일 간 계속 켜지 않고 배터리 잔량이 20% 미만이면 배터리가 절전 모드에 들어갑니다. 이렇게 되면 전동킥보드의 전원이 켜지지 않습니다. 전동킥보드를 3초간 충전하여 배터리를 활성화하십시오.

AR عندما يكون مستوى البطارية أقل من 20% ولا يتم تشغيل السكوتر لمدة 10 أيام متتاليةتقريبًا، ستدخل البطارية في وضع السكون. إذا حدث ذلك، لا يمكن تشغيل السكوتر الخاص بك. يُرجى شحنه لمدة ثلاث ثوانٍ لتنشيط البطارية.

NL Als het accuniveau minder dan 20% is en de step 10 opeenvolgende dagen niet wordt ingeschakeld, wordt de accu automatisch in de slaapstand gezet. In een dergelijk geval kan de step niet worden ingeschakeld. Laad de step gedurende drie seconden op om de accu te activeren.

UK Якщо рівень заряду батареї становить менше 20 % і самокат не вмикається протягом 10 днів поспіль, батарея переходить у режим сну. У такому разі самокат не ввімкнеться. Заряджайте його протягом трьох секунд, щоб активувати батарею.

PT Quando o nível da bateria estiver abaixo de 20% e a trotinete não for ligada durante dez dias consecutivos, a bateria irá entrar em modo de suspensão. Caso isto aconteça, não será possível ligar a trotinete. Carregue-a durante três segundos para ativar a bateria.

Connect with Mi Home/Xiaomi Home app/Mit der Mi Home-/Xiaomi Home-App verbinden/ Connexion avec l'application Mi Home/Xiaomi Home/Conectar con la aplicación Mi Home/ Xiaomi Home/Подключение к приложению Mi Home/ Xiaomi Home/Mi Home/Xiaomi Home 미홈 앱 연결/I بتطبيق Mi Home/Xiaomi Home/Verbinding maken met de Mi Home-/Xiaomi Home-app/Підключення за допомогою додатку Mi Home/Xiaomi Home/Ligue à aplicação Mi Home/Xiaomi Home

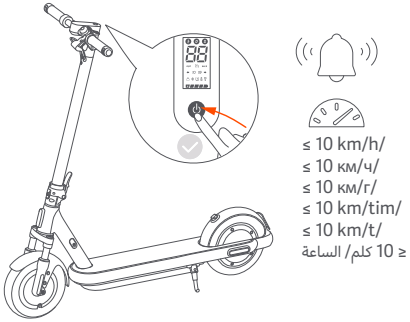

EN Before being activated, the scooter will keep beeping when turned on and is limited to 10 km/h. Once the scooter is activated, the beeping alarm will stop and the speed restriction will be lifted.

DE Bis zur Aktivierung piept der Roller nach dem Einschalten fortwährend und die Geschwindigkeit ist auf 10 km/h begrenzt. Sobald der Roller aktiviert wurde, hört das Piepen auf und die Geschwindigkeitsbeschränkung wird aufgehoben.

FR Avant d'être activée, la trottinette émettra un bip à l'allumage et sa vitesse sera limitée à 10 km/h. Une fois la trottinette activée, le bip s'arrêtera et la restriction de vitesse sera levée.

ES Antes de ser activado, el patinete eléctrico emitirá pitidos cuando se encienda y su velocidad estará limitada a 10 km/h. Una vez se active el patinete eléctrico, se parará la alarma de pitidos y se levantará la restricción de velocidad.

RU Если использовать самокат без активации, он будет издавать звуковые сигналы, а его скорость будет ограничена 10 км/ч. После активации самоката звуковой сигнал прекратится, и ограничение скорости будет снято.

KO 활성화되기 전의 전동킥보드는 전원을 켰을 때 신호음이 계속 울리며 10km/h로 제한됩니다. 전동킥보드가 활성화되면 신호음 알람이 멈추고 속도 제한이 해제됩니다.

AR قبل تنشيط السكوتر، سيظل يُصدر تنبيهًا عند تشغيله، وتكون سرعته محدودة على 10 كم/ساعة. وبمجرد تنشيط السكوتر، ستتوقف صفارة التنبيه، وسُترفع القيود عن السرعة.

NL Als de step is ingeschakeld, blijft deze voor activering piepen en is begrensd tot 10 km/u. Zodra de step is geactiveerd, stopt het piepen en wordt de snelheidsbegrenzing opgeheven.

UK Якщо ввімкнути самокат без активації, він відтворюватиме звукові сигнали, а його швидкість буде обмежено до 10 км/год. Після активації самоката звуковий сигнал припиняється, а обмеження швидкості знімається.

PT Antes de ser ativada, a trotinete continuará a emitir um barulho enquanto estiver ligada e estará limitada a 10 km/h. Assim que a trotinete estiver ativada, esta parará de emitir um barulho e os limites de velocidade serão levantados.

Note: The app is referred to as Xiaomi Home app in Europe (except for Russia). The name of the app displayed on your device should be taken as the default.
Hinweis: In Europa (außer in Russland) wird die App unter dem Namen Xiaomi Home-App geführt. Der auf Ihrem Gerät angezeigte Name der App sollte standardmäßig verwendet werden.
Remarque : Cette application est appelée l'application Xiaomi Home en Europe (sauf en Russie). Le nom de l'application qui s'affiche sur votre appareil devrait être utilisé comme nom par défaut.
Nota: La aplicación se conoce como Xiaomi Home en Europa (excepto en Rusia). El nombre de la aplicación que aparece en su dispositivo debe ser tomado como el predeterminado.
Примечание. В Европе приложение называется "Xiaomi Home" (кроме России). Название приложения, которое отображается на вашем устройстве, должно быть принято по умолчанию.
참고: 이 앱은 러시아를 제외한 유럽 지역에서 Xiaomi Home 앱으로 지칭합니다. 기기에 표시되는 앱 이름을 기본 이름으로 간주합니다.
ملحوظة: تتم الإشارة إلى التطبيق باسم تطبيق Xiaomi Home في أوروبا (عدا روسيا). وينبغي التعامل مع اسم التطبيق الذي يظهر على جهازك على أنه افتراضي.
Opmerking: In Europa wordt de naam Xiaomi Home-app gebruikt (met uitzondering van Rusland). De naam van de app die op uw apparaat wordt weergegeven, moet als standaard worden gebruikt.
Примітка. У Європі (крім Росії) цей додаток називається Xiaomi Home. Потрібно вибрати назву додатку за замовчуванням, що відображається на пристрої.
Nota: na Europa, a aplicação é denominada Xiaomi Home (exceto na Rússia). O nome da aplicação apresentado no seu dispositivo deve ser utilizado como nome predefinido.

1
EN Scan the QR code to download and install the app.
DE Scannen Sie den QR-Code zum Herunterladen und installieren Sie die App.
FR Scannez le code QR pour télécharger et installer l'application.
ES Escanee el código QR para descargar e instalar la aplicación.
RU Отсканируйте QR-код, чтобы скачать и установить приложение.
KO QR 코드를 스캔하여 앱을 다운로드하고설치합니다.
AR امسح رمز الاستجابة السريعة (QR) لتنزيل التطبيق وتثبيته.
NL Scan de QR-code om de app te downloaden en te installeren.
UK Відскануйте QR-код, щоб завантажити й інсталювати додаток.
PT Leia o código QR para transferir e instalar a aplicação.

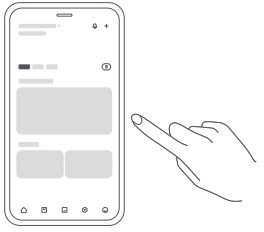

2
EN Open the Mi Home/Xiaomi Home app.
DE Öffnen Sie die Mi Home-/Xiaomi Home-App.
FR Ouvrez l'application Mi Home/Xiaomi Home.
ES Abra la aplicación Mi Home/Xiaomi Home.
RU Откройте приложение Mi Home/Xiaomi Home.
KO Mi Home/Xiaomi Home 앱을 엽니다.
AR .Mi Home/Xiaomi Home فتح تطبيق
NL Open de Mi Home-/Xiaomi Home-app.
UK Відкрийте Додаток Mi Home/Xiaomi Home.
PT Abra a aplicação Mi Home/Xiaomi Home.

3
EN Tap "+" on the top right corner, and then select "Add a device" or "Scan".
DE Tippen Sie oben rechts auf „+" und wählen Sie „Add a device" (Ein Gerät hinzufügen) oder „Scan" (Scannen).
FR Appuyez sur « + » dans le coin supérieur droit, puis sélectionnez « Ajouter un appareil » ou « Scanner ».
ES Pulse «+» en la parte superior derecha y seleccione «Añadir un dispositivo» o «Escanear»
RU Нажмите "+" в правом верхнем углу и выберите "Добавить устройство" или "Поиск".
KO 오른쪽 상단에서 "+"를 누른 다음 "기기 추가" 또는 "스캔"을 선택합니다.
AR اضغط على "+" الموجود في الركن العلوي الأيمن، ثم اختر "إضافة جهاز" أو "مسح".
NL Tik op '+' in de rechterbovenhoek en selecteer 'Een apparaat toevoegen' of 'Scannen'.
UK Натисніть "+" у верхньому правому куті, а потім виберіть "Додати пристрій" або "Пошук".
PT Toque em "+" no canto superior direito e, em seguida, selecione "Adicionar um dispositivo" ou "Ler".

Note: The version of the app might have been updated, please follow the instructions based on the current app version.
Hinweis: Die Version der App wurde möglicherweise aktualisiert. Befolgen Sie bitte die Anweisungen zur aktuellen App-Version.
Remarque : La version de l'application a été mise à jour. Suivez les instructions basées sur la version actuelle de l'application.
Nota: La versión de la aplicación puede haber sido actualizada, siga las instrucciones basadas en la versión actual de la aplicación.
Примечание. Версия приложения могла обновиться. Следуйте инструкциям для текущей версии приложения.
Opmerking: De versie van de app kan zijn geüpdatet, volg de instructies van de huidige app-versie.
참고: Mi 홈 앱 버전이 업데이트되었을 수 있습니다. 현재 앱 버전에 따라 지침을 따르십시오.
ملاحظة: ربما قد تم تحديث إصدار التطبيق، الرجاء اتباع التعليمات استنادًا إلى إصدار التطبيق الحالي.
Примітка. Версію додатку може бути оновлено. Дотримуйтесь інструкцій для її поточної версії.
Nota: a versão da aplicação poderá ter sido atualizada, por favor, siga as instruções em base da versão atual da aplicação.

4

EN Follow the instructions to add and pair the scooter.
Note: The QR code attached on the control panel is unique to your scooter, please keep this code safe.

DE Befolgen Sie die Anweisungen zum Hinzufügen und Koppeln des Rollers.
Hinweis: Der QR-Code am Bedienfeld ist eindeutig Ihrem Roller zugeordnet. Bitte schützen Sie den Code vor dem Zugriff durch Dritte.

FR Suivez les instructions pour ajouter et coupler la trottinette.
Remarque : Le code QR joint au panneau de contrôle est propre à votre trottinette. Veillez à le conserver en lieu sûr.

ES Siga las instrucciones para añadir y vincular el patinete eléctrico.
Nota: El código QR adherido al panel de control es único para su patinete eléctrico, guárdelo.

RU Чтобы добавить электросамокат и выполнить сопряжение с ним, следуйте инструкциям.
Примечание. Сохраните QR-код, размещенный на панели управления, так как он является уникальным идентификатором самоката.

KO 지침에 따라 전동킥보드를 추가하고 페어링합니다.
참고: 제어판에 부착된 QR 코드는 전동킥보드 고유의 코드이므로 안전하게 보관하세요.

AR اتبع التعليمات لإضافة السكوتر والاقتران به.
ملاحظة: رمز الاستجابة السريعة المضمن في لوحة التحكم رمز مميز للسكوتر الخاص بك، يُرجى الحفاظ عليه.

NL Volg de instructies in de app om de step toe te voegen en te koppelen.
Opmerking: De op het bedieningspaneel bijgevoegde QR-code is uniek voor uw step, bewaar deze op een veilige plek.

UK Дотримуйтесь інструкцій, щоб додати самокат і створити пару.
Примітка. Відображений на панелі керування QR-код є унікальним для вашого самоката, і його слід ретельно зберігати.

PT Siga as instruções para adicionar e emparelhar a trotinete.
Nota: o código QR afixado no painel de controlo é exclusivo da sua trotinete, guarde-o cuidadosamente.

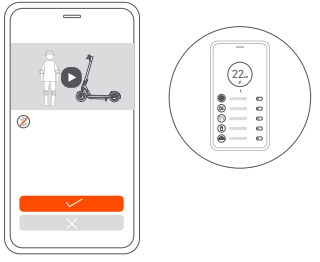

EN Watch the tutorial for beginners to activate the scooter.
Note: Do not exit the tutorial before finishing it. Otherwise, the activation will fail.

DE Um den Roller zu aktivieren, sehen Sie sich die Videoanleitung für Einsteiger an.
Hinweis: Sehen Sie sich die Videoanleitung bis zum Ende an. Ansonsten schlägt die Aktivierung fehl.

FR Regardez le tutoriel à destination des débutants pour découvrir comment activer la trottinette.
Remarque : ne quittez pas le tutoriel avant de l'avoir terminé. Sinon, l'activation échouera.

ES Revise el tutorial para principiantes para activar el patinete eléctrico.
Nota: No salga del tutorial antes de terminarlo. De lo contrario, la activación fallará.

RU Для активации самоката необходимо просмотреть обучающее видео для новичков.
Примечание. Просмотрите обучающее видео полностью. Если не сделать этого, активация будет невозможной.

KO 전동킥보드를 활성화하려면 초심자용 튜토리얼을 시청하세요.
참고: 완료하기 전에 튜토리얼을 종료하지 마세요. 그렇지 않으면 활성화에 실패합니다.

AR شاهد الدرس التعليمي للمبتدئين لتنشيط السكوتر.
ملاحظة: لا تخرج من الدرس قبل إنهائه. وإلا سيفشل التنشيط.

NL Bekijk de tutorial voor beginners om de step te activeren.
Opmerking: Sluit de videotutorial niet af voordat u deze volledig hebt bekeken. Anders zal het activeren niet lukken.

UK Щоб активувати самокат, перегляньте навчальні матеріали для початківців.
Примітка. Перегляньте навчальні матеріали до кінця. Якщо не зробити цього, здійснити активацію буде неможливо.

PT Veja o tutorial para principiantes para ativar a sua trotinete.
Nota: veja o tutorial até ao fim. Caso contrário, a ativação irá falhar.

How to Ride/Fahren/Comment la conduire/Cómo conducir/Обучение езде/ 타는 방법/طريقة الركوب/Rijinstructies/Вказівки з їзди/Como utilizar

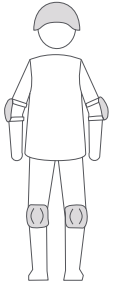

1

EN Warning: Wear a helmet, elbow pads and knee pads.
Note: Please check the tire pressure before riding. The recommended tire pressure is 40–50 psi.

DE Warnung: Tragen Sie einen Helm, Ellbogenschützer und Knieschoner.
Hinweis: Prüfen Sie vor der Fahrt den Reifendruck. Der empfohlene Reifendruck beträgt 40 bis 50 psi.

FR Avertissement: Portez un casque, des coudières et des genouillères.
Remarque : vérifiez la pression des pneus avant de partir. La pression recommandée pour les pneus est de 40 à 50 psi.

ES Advertencia: Use casco, coderas y rodilleras.
Nota: compruebe la presión de las ruedas antes de conducir. La presión recomendada para los neumáticos es de 40–50 psi.

RU Предупреждение: используйте шлем, налокотники и наколенники.
Примечание: проверяйте давление в шинах перед ездой. Рекомендуемое давление в шинах составляет 40–50 фунтов на квадратный дюйм.

KO 경고 : 헬멧, 팔꿈치 및 무릎 보호대를 패드를 착용하십시오.
참고: 주행하기 전에 타이어 공기압을 확인하세요. 권장 타이어 압력은 40에서 50 psi입니다.

AR تحذير: ارتداء خوذة ، وسادات الكوع ومنصات الركبة.
ملاحظة: يُرجى فحص ضغط الإطارات قبل الركوب. الضغط الموصى به للإطار هو 40–50 رطلًا لكل بوصة مربعة.

NL Waarschuwing: draag een helm, elleboogbeschermers en kniebeschermers.
Opmerking: Controleer de bandenspanning voordat u gaat rijden. De aanbevolen bandenspanning is 40–50 psi.

UK Попередження. Користуйтеся шоломом, налокітниками та наколінниками.
Примітка. Перевіряйте тиск у шинах перед поїздкою. Рекомендований тиск у шинах складає 40–50 фунтів на квадратний дюйм.

PT Aviso: utilize capacete, cotoveleiras e joelheiras.
Nota: verifique a pressão dos pneus antes de conduzir a trotinete. A pressão dos pneus recomendada é de 40 a 50 psi.

2

EN Step on the deck with one foot, and slowly kicks off the other on the ground.

DE Steigen Sie mit einem Fuß auf die Fußplatte, und stoßen Sie sich mit dem anderen Fuß vorsichtig ab.

FR Placez un pied sur le repose-pied et prenez appui avec l'autre au sol pour avancer lentement.

ES Mantenga un pie en la cubierta, y baje lentamente el otro al suelo.

RU Поместите одну ногу на платформу, а второй медленно оттолкнитесь от земли.

KO 한 발을 발판 위에 올려놓고 다른 쪽 발을 지면에서천천히 뗍니다.

AR ضع قدمًا واحدة على سطح السكوتر وادفع بالأخرى على الأرض.

NL Stap met één voet op het plateau en zet u langzaam af met de andere voet.

UK Встаньте однією ногою на платформу та повільно відштовхніться іншою від землі.

PT Coloque um pé na plataforma e, lentamente, levante o outro do chão.

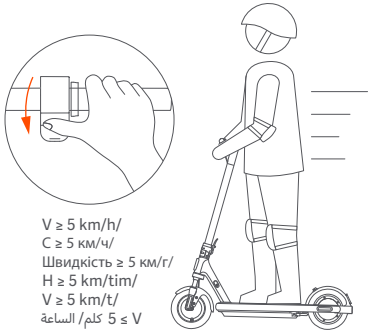

3

EN The accelerator initiates once the coasting speed exceeds 5 km/h.

DE Ab einer Leerlaufgeschwindigkeit von 5 km/h greift der Gashebel.

FR l'accélérateur se déclenche une fois que la vitesse en roue libre dépasse 5 km/h.

ES El acelerador arranca cuando la velocidad de avance supera los 5 km/h.

RU Акселератор включится после того, как скорость превысит 5 км/ч.

KO 가속장치는 초기 속도가 5km/h를 넘어가면 작동하기 시작합니다.

AR يبدأ عمل المسرّع بمجرد أن تتجاوز سرعة التحرك 5 كم/ساعة.

NL De versneller treedt in werking zodra de rijsnelheid hoger is dan 5 km/u.

UK Акселератор ввімкнеться, коли швидкість за інерцією перевищуватиме 5 км/год.

PT O acelerador inicia assim que a velocidade exceder os 5 km/h.

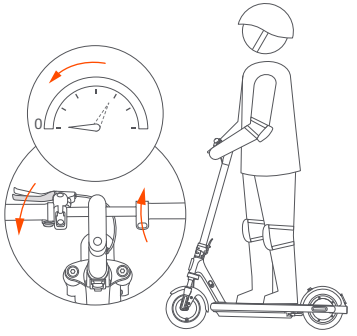

4

EN Release the accelerator and squeeze the brake lever for a sudden brake.

DE Lösen Sie den Gashebel; betatigen Sie den Bremshebel, um abrupt abzubremsen.

FR Relâchez l'accélérateur et actionnez le levier de frein pour un freinage rapide.

ES Suelte el acelerador y apriete la palanca de freno para frenar rapidamente.

RU Отпустите рычаг газа. Чтобы резко остановиться, нажмите на рычаг тормоза.

KO 급정거를 하려면 가속장치를 놓고 브레이크 레버를 쥐십시오.

AR حرر المسرّع واضغط على ذراع الفرملة للفرملة المفاجئة

NL Laat de versneller los en druk de remhendel in als u plotseling moet remmen.

UK Щоб різко загальмувати, відпустіть кнопку акселератора та стисніть важіль гальмування.

PT Solte o acelerador e aperte a alavanca do travão para uma travagem repentina.

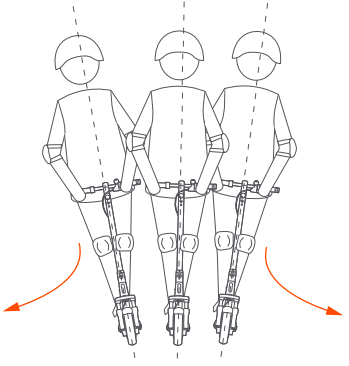

5

EN Tilt your body to the steering direction as you turn, and slowly turn the handlebar.

DE Lehnen Sie sich bei einer Kurve in Lenkrichtung, und drehen Sie den Lenker leicht in die gewünschte Richtung.

FR Penchez-vous dans la direction vers laquelle vous souhaitez tourner, puis tournez doucement le guidon.

ES Incline el cuerpo en la dirección de conducción a medida que gira y gire lentamente el manillar.

RU При выполнении поворотов наклоняйте корпус в нужную сторону и медленно поворачивайте руль.

KO 커브를 돌때는 커브도는 방향으로 몸을 기울이고 핸들바를 천천히 돌립니다.

AR قم بإمالة جسمك إلى اتجاه التوجيه عند الدوران، ثم أدر المقبض ببطء.

NL Leun bij het afslaan met uw lichaam in de stuurrichting en draai langzaam aan het stuur.

UK Під час поворотів нахиляйте тіло в потрібному напрямку та повільно повертайте кермо.

PT Incline o corpo para a direção pretendida e rode lentamente o guiador.

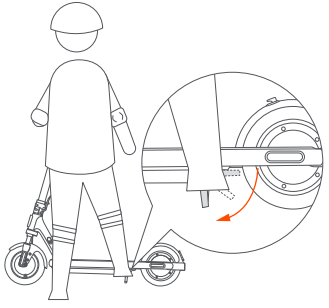

6

EN Put down the kickstand when parking.

DE Stellen Sie den Ständer beim Parken ab.

FR Abaissez la béquille lors du stationnement.

ES Baje el pie de apoyo al estacionar.

RU Во время стоянки ставьте самокат на подножку.

KO 주차시 킥 스탠드를 내려 놓으십시오.

AR استخدم المسند عند الوقوف.

NL Zet de standaard omlaag bij het parkeren.

UK Опустіть підніжку при зупинці самоката.

PT Para estacionar, coloque o descanso para baixo.

Safety Reminder/Sicherheitshinweis/Rappel de sécurité/Recordatorio de seguridad/Помните о безопасности/안전 알림/تذكير السلامة/Veiligheidsinstructies/Нагадування про техніку безпеки/Aviso de segurança

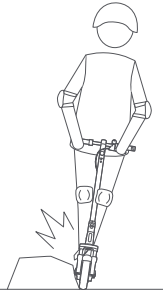

EN Always steer clear of obstacles.

DE Halten Sie stets Abstand zu Hindernissen.

FR Évitez systématiquement les obstacles.

ES Manténgase siempre alejado de posibles obstáculos.

RU Всегда объезжайте различные препятствия на дороге.

KO 항상 장애물에 부딪히지 않게 주행하십시오.

AR احرص دائما على الابتعاد عن العقبات.

NL Vermijd obstakels altijd.

UK Завжди об'їжджайте перешкоди.

PT Mantenha a distância de obstáculos.

Watch out for safety risks./Achten Sie auf Sicherheitsrisiken./Faites attention aux risques de sécurité./ Tenga en cuenta los riesgos de seguridad./Избегайте опасных ситуаций./안전 위험에 주의하십시오./ احترس من مخاطر السلامة./Houd de veiligheidsrisico's in acht./Уникайте небезпечних ситуацій./Tenha em atenção os riscos de segurança.

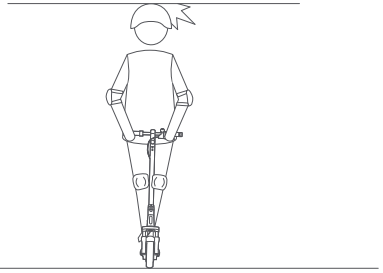

EN Avoid hitting your head on door frames, elevators, and other overhead obstacles.

DE Achten Sie darauf, sich nicht den Kopf an Türrahmen, Aufzügen und anderen Hindernissen über ihrem Kopf zu stoßen.

FR Attention à ne pas vous cogner la tête contre les encadrements de portes, les ascenseurs, et autres obstacles en hauteur.

ES Tenga cuidado de no golpearse la cabeza con los marcos de las puertas, ascensores y otros obstáculos elevados.

RU Следите за тем, чтобы не удариться головой о дверные рамы, подъемные устройства и прочие нависающие объекты.

KO 문틀, 엘리베이터 및 기타 머리 위 장애물에 머리를 부딪히지 않도록 하십시오.

AR تجنب ارتطام رأسك بإطارات الأبواب والمصاعد والعوائق الأخرى.

NL Kijk uit dat u uw hoofd niet stoot aan deurkozijnen, liften en andere obstakels boven uw hoofd.

UK Будьте обережні, щоб не вдаритися головою об одвірок у приміщенні чи ліфті, а також об інші предмети над головою.

PT Evite bater com a cabeça em umbrais de portas, elevadores e outros obstáculos suspensos.

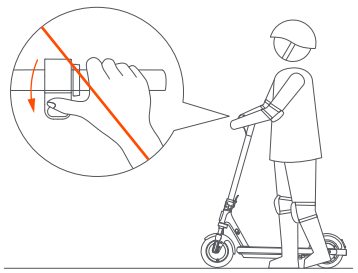

EN Do not press the accelerator when you are walking alongside the scooter.

DE Betätigen Sie niemals den Gashebel, während Sie neben dem Roller her laufen.

FR N'appuyez pas sur l'accélérateur lorsque vous marchez à côté de la trottinette.

ES No presione el acelerador cuando camine al lado del patinete eléctrico.

RU Не нажимайте на рычаг газка, когда вы идете рядом с самокатом.

KO 킥보드를 끌면서 나란히 걸을 때 가속장치를 누르지 마십시오.

AR لا تضغط على المسرع أثناء المشي بجانب السكوتر.

NL Druk niet op de versneller wanneer u naast de step loopt.

UK Не натискайте кнопку акселератора, коли йдете пішки із самокатом.

PT Não pressione o acelerador enquanto caminha ao lado da trotinete.

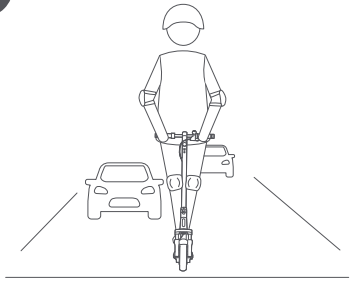

EN Unless otherwise authorized by the local laws, it is forbidden and illegal to ride on public roads, motorways, and expressways.

DE Sofern durch die lokale Gesetzgebung nicht anders festgelegt, ist das Befahren von öffentlichen Straßen, Autobahnen und Schnellstraßen untersagt und illegal.

FR Sauf autorisation contraire par la législation locale, il est interdit et illégal de circuler sur les voies publiques, les autoroutes et les voies express.

ES A menos que las leyes locales autoricen lo contrario, está prohibido y es ilegal circular por vías públicas, autopistas y autovías.

RU Если в местных законах не допускается иное, ездить по дорогам общего пользования, автострадам и скоростным автомагистралям запрещено.

KO 현지 법규에 의해 허용되지 않는 한 공공 도로, 자동차 전용 도로, 고속도로에서 주행하는 것은 금지되며 불법입니다.

AR يُحظر قانونًا ركوب السكوتر على الطرق العامة والطرق السريعة وطرق النقل السريع، ما لم تسمح القوانين المحلية بخلاف ذلك.

NL Tenzij er andere regels gelden volgens de lokale wetgeving, is het verboden en illegaal om op openbare wegen, autowegen en autosnelwegen te rijden.

UK Якщо місцевими законами не передбачено інше, заборонено їздити дорогами загального користування, автострадами та швидкісними автомагістралями.

PT Exceto nos casos permitidos pela lei local, é proibido circular em estradas públicas, autoestradas e vias rápidas.

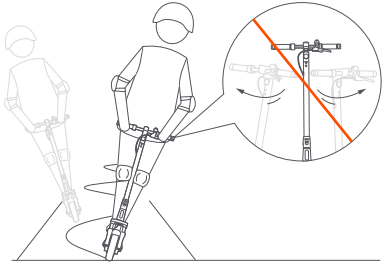

EN Do not abruptly change the steering direction at high speed.

DE Ändern Sie bei hoher Geschwindigkeit nicht plötzlich die Fahrtrichtung.

FR Ne changez pas brusquement de direction a vitesse elevee.

ES No cambie de dirección de forma abrupta a altas velocidades.

RU Не поворачивайте резко руль самоката на большой скорости.

KO 고속 주행 시 진행 방향을 급하게 바꾸지 마십시오.

AR لا تغيّر اتجاه القيادة فجأة في السرعة العالية.

NL Verander niet plotseling van stuurrichting wanneer u snel rijdt.

UK Не повертайте кермо надто різко на високій швидкості.

PT Quando circular a alta velocidade, não mude de direção de forma repentina.

Do not try dangerous actions./Führen Sie keine gefährlichen Manöver durch./N'essayez pas d'actions dangereuses./No intente realizar maniobras peligrosas./Избегайте опасного вождения./위험한 행동을 시도하지 마십시오./.لا تجرب الحركات الخطرة /Voer geen gevaarlijke handelingen uit./Не робіть небезпечних дій./Não tente efetuar ações perigosas.

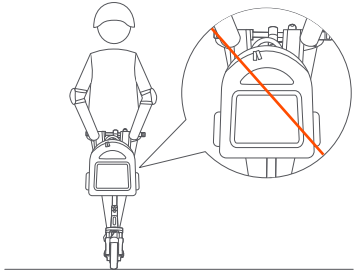

EN Do not hang bags or other heavy stuff on the handlebar.
DE Hängen Sie keine Taschen oder andere schwere Gegenstände an den Lenker.
FR N'accrochez pas de sacs ou autres objets lourds sur le guidon.
ES No cuelgue bolsas ni nada pesado en el manillar.
RU Не вешайте рюкзаки и другие тяжелые предметы на руль.
KO 핸들바에 가방이나 기타 무거운 물건을 걸지 마십시오.
AR لا تعلق الحقائب أو غيرها من الأشياء الثقيلة على المقود.
NL Hang geen tassen of ander zware spullen aan het stuur.
UK Не вішайте сумки чи інші важкі предмети на кермо.
PT Não pendure sacos ou outros objetos pesados no guiador.

EN Do not ride on one foot.
DE Fahren Sie nicht mit einem Fuß.
FR Ne conduisez pas sur un pied.
ES No conduzca con un solo pie.
RU Во время движения не стойте на одной ноге.
KO 한 발로 타지 마십시오.
AR لا تركب السكوتر بقدم واحدة.
NL Houd altijd beide voeten op het plateau.
UK Під час їзди не стійте на одній нозі.
PT Não circule apoiado apenas num pé.

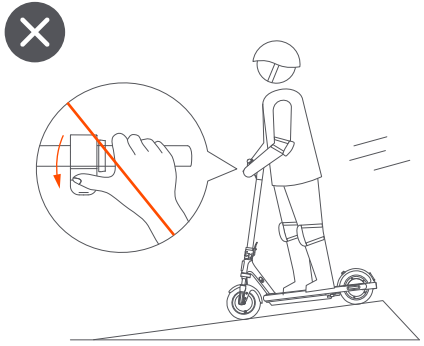

EN Do not accelerate when going downhill, and brake in time to slow down. When on a steep slope, you need to step off the scooter and push.
DE Beschleunigen Sie nicht beim Bergabfahren und bremsen Sie rechtzeitig ab, um Ihr Tempo zu drosseln. Steigen Sie vor steilen Steigungen ab und schieben Sie den Roller.
FR N'accélérez pas en descente, et freinez à temps pour ralentir. En cas de pente raide, vous devez descendre de la trottinette et pousser.
ES No acelere cuando vaya cuesta abajo y frene a tiempo para reducir la velocidad. Cuando se encuentre en una pendiente inclinada, deberá bajarse del patinete eléctrico y empujar.
RU Не ускоряйтесь при спуске с горки и вовремя тормозите, чтобы замедлить ход. Если впереди вас крутой уклон, необходимо спешиться и толкать самокат.
KO 내리막길에서 가속하지 말고 제때 제동하여 속도를 줄이십시오. 급격한 경사가 나타나면 킥보드에서 내린 뒤 밀며 가십시오.
AR لا تتسارع عند النزول من منحدر وشد الفرامل في الوقت المناسب للإبطاء. وعند مواجهة منحدر حاد، عليك النزول من على السكوتر والدفع. وألا تخاطر بالركوب.
NL Schakel niet naar een hogere versnelling wanneer u bergafwaarts rijdt en rem tijdig af. Bij steile hellingen moet u afstappen en de step voortduwen.
UK Не прискорюйтеся під час спуску з гірки та вчасно пригальмовуйте, щоб уповільнити рух. Перед крутим схилом зійдіть із самоката й пройдіть пішки.
PT Não acelere durante as descidas e efetue travagens atempadas. Caso se depare com subidas íngremes, será necessário colocar-se ao lado da trotinete para a empurrar.

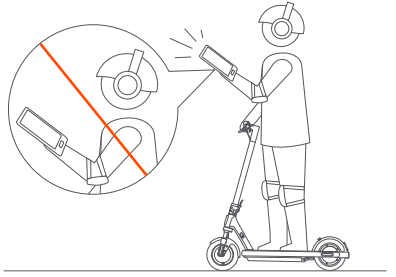

EN Do not use mobile phone or wear earphones when operating the scooter.
DE Benutzen Sie während der Fahrt mit dem Roller kein Handy und keine Kopfhörer.
FR N'utilisez pas de téléphone portable ni d'écouteurs lors de l'utilisation de la trottinette.
ES No use el teléfono móvil ni lleve auriculares puestos al utilizar el patinete eléctrico.
RU При управлении самокатом не разговаривайте по мобильному телефону и не надевайте наушники.
KO 킥보드 운전 중에는 휴대전화를 사용하거나 이어폰을 착용하지 마십시오.
AR لا تستخدم الهاتف المحمول أو تلبس سماعات الأذن عند تشغيل السكوتر.
NL Gebruik geen mobiele telefoon en draag geen oordopjes tijdens het bedienen van de step.
UK Не користуйтеся мобільним телефоном або навушниками за кермом самоката.
PT Não utilize telemóveis nem auriculares durante a utilização da trotinete.

Watch out for safety risks. /Achten Sie auf Sicherheitsrisiken./Faites attention aux risques de sécurité./ Tenga en cuenta los riesgos de seguridad./Избегайте опасных ситуаций./안전 위험에 주의하십시오./ تجرب الحركات الخطرة!/Houd de veiligheidsrisico's in acht./Уникайте небезпечних ситуацій./Tenha em atenção os riscos de segurança.

EN Do not ride in the rain. Do not ride through puddles or any other (water) obstacles.
DE Fahren Sie nicht bei Regen. Fahren Sie nicht durch Pfützen oder sonstige (Wasser-)Hindernisse.
FR Ne conduisez pas sous la pluie. Ne roulez pas dans les flaques d'eau ou les autres obstacles (formés par l'eau).
ES No conduzca bajo la lluvia. No conduzca por charcos ni sobre ningún otro obstáculo (líquido).
RU Не ездите в дождливую погоду. Не ездите по лужам или любым другим (водным) препятствиям.
KO 빗속에서 타지 마십시오. 웅덩이 또는 기타 (물) 장애물을 통과하지 마십시오.
AR لا تركب السكوتر في المطر. لا تقم بركوبها بين برك الماء أو أي عقبات (مائية) أخرى.
NL Gebruik de step niet in de regen. Rijd niet door regenplassen of andere (natte) obstakels.
UK Не катайтеся в дощову погоду. Не їдьте через калюжі чи будь-які інші водні перешкоди.
PT Não circule com tempo de chuva. Não circule por cima de poças ou outros obstáculos (com água).

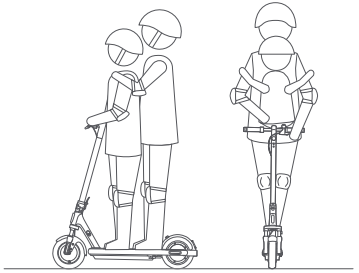

EN Do not ride with anyone else, including children.
DE Nehmen Sie keine Mitfahrer mit, insbesondere keine Kinder.
FR Ne conduisez pas avec une autre personne, notamment des enfants.
ES No conduzca con nadie más, incluidos los niños.
RU Не ездите на самокате с пассажиром, в том числе ребенком.
KO 어린이를 비롯한 다른 사람을 태우고 타지 마십시오.
AR لا تركب مع أي شخص آخر، بما في ذلك الأطفال.
NL Rijd niet samen met iemand op de step, inclusief kinderen.
UK Не катайтеся на самокаті з пасажирами, зокрема дітьми.
PT Circule sozinho e sem companhia, incluindo crianças.

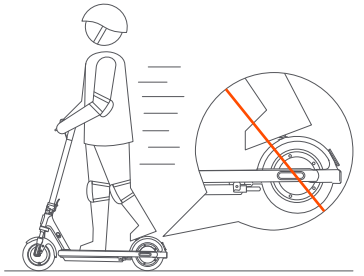

EN Do not keep your feet on the rear mudguard.
DE Stellen Sie Ihre Füße nicht auf dem hinteren Schutzblech ab.
FR Ne laissez pas vos pieds sur le garde-boue arrière.
ES No coloque el pie sobre el guardabarros trasero.
RU Не ставьте ноги на задний брызговик.
KO 후면 머드가드 위에 발을 올려놓지 마십시오.
AR لا تبق قدميك على واقي الطين الخلفي الخلفي.
NL Zet uw voeten niet op het achterspatbord.
UK Не наступайте на заднє крило.
PT Não coloque os pés no para-lamas traseiro.

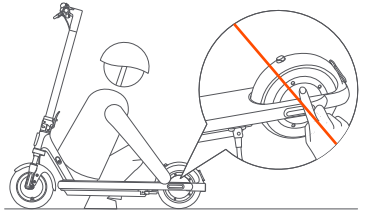

EN Do not touch the rear wheel to avoid burns.
DE Berühren Sie nicht das Hinterrad, um Verbrennungen zu vermeiden.
FR Ne touchez pas la roue arrière afin d'éviter les brûlures.
ES No toque la rueda trasera para evitar quemaduras.
RU Не дотрагивайтесь до заднего колеса, чтобы не обжечься.
KO 화상을 방지하도록 뒷바퀴에 손대지 마십시오.
AR لا تلمس العجلة الخلفية لتجنب التعرض لحروق.
NL Raak het achterwiel niet aan om brandwonden te voorkomen.
UK Щоб уникнути опіків, не торкайте заднє колесо.
PT Não toque na roda traseira para evitar queimaduras.

Do not try dangerous actions./Führen Sie keine gefährlichen Manöver durch./N'essayez pas d'actions dangereuses./No intente realizar maniobras peligrosas./Избегайте опасного вождения./위험한 행동을 시도하지 마십시오./لا تجرب الحركات الخطرة./Voer geen gevaarlijke handelingen uit./Не робіть небезпечних дій./Não tente efetuar ações perigosas.

EN Do not let go of the handlebar while riding.
DE Lassen Sie beim Fahren nicht den Lenker los.
FR Ne lâchez pas le guidon lorsque vous conduisez.
ES No suelte el manillar mientras conduce.
RU Не отпускайте руль во время езды.
KO 타는 중에 핸들바를 놓지 마십시오.
AR لا تترك المقود أثناء الركوب.
NL Houd uw handen altijd aan het stuur.
UK Не відпускайте кермо під час їзди.
PT Não largue o guiador durante a circulação.

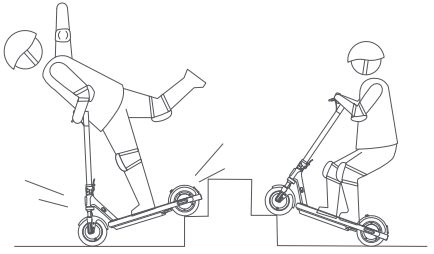

EN Do not try riding up or down stairs, nor try jumping over obstacles.
DE Fahren Sie keinesfalls Treppen hoch oder runter und versuchen Sie nicht, Hindernisse zu überspringen.
FR Ne tentez pas de monter ou descendre les escaliers avec votre trottinee, ni de franchir des obstacles.
ES No intente subir ni bajar escaleras, ni saltar obstáculos.
RU Не ездите на самокате по лестницам и не пытайтесь перепрыгивать через препятствия.
KO 계단을 오르내리거나 장애물 위를 뛰어넘으려고 시도하지 마십시오.
AR لا تحاول الركوب على الدرج صعودًا أو هبوطًا، أو القفز فوق الحواجز.
NL Probeer geen trappen op of af te rijden en spring niet over obstakels.
UK Не катайтеся на самокаті сходами та не намагайтеся перестрибувати перешкоди.
PT Não tente subir ou descer escadas com a trotinete nem saltar sobre obstáculos.

Fold & Carry/Einklappen und Tragen/Pliage et transport/Plegado y transporte/Сборка и транспортировка/접기 및 운반/الطي والحمل/Opvouwen en dragen/Складання та транспортування/Rebater e transportar

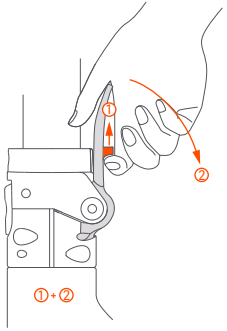

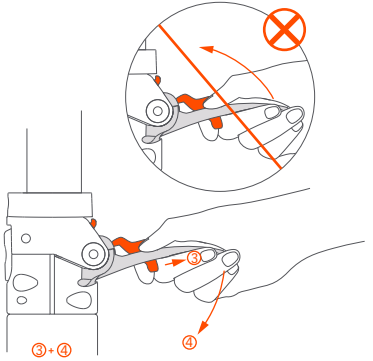

1
EN Lift the safety lock, and push down the quick release lever.
DE Heben Sie die Sicherheitsverriegelung an und drücken Sie den Schnellspannhebel nach unten.
FR Soulevez le verrouillage de protection et puis appuyez sur le levier de libération rapide.
ES Levante el cierre de seguridad y presione a continuación de liberación rápida.
RU Поднимите блокировочное устройство и опустите рычаг эксцентрикового зажима вниз.
KO 안전 잠금을 들어 올린 후 퀵 릴리스 레버를 아래로 밉니다.
AR ارفع قفل الأمان، و ادفع ذراع التحرير السريع لأسفل.
NL Til het veiligheidsslot op en druk de snelspanhendel omlaag.
UK Підійміть запобіжний замок і натисніть на важіль фіксатора.
PT Levante o fecho de segurança e faça pressão na alavanca de remoção rápida.

2
EN Lift the safety lock and push down the quick release lever again, then fold the stem.
DE Heben Sie die Sicherheitsverriegelung an und drücken Sie den Schnellspannhebel wieder nach unten, und klappen Sie anschließend den Vorbau ein.
FR Soulevez le verrouillage de protection et appuyez de nouveau sur le levier de libération rapide, puis pliez le guidon.
ES Levante el cierre de seguridad y presione la palanca de liberación rápida de nuevo, a continuación doble el eje.
RU Поднимите блокировочное устройство и опустите рычаг эксцентрикового зажима вниз еще раз, затем сложите рулевую стойку.
KO 안전 잠금을 들어 올린 후 퀵 릴리스 레버를 다시 아래로 민 다음 스템을 접습니다.
AR ارفع قفل الأمان وادفع ذراع التحرير السريع لأسفل مرة أخرى، ثم اطوي القضيب.
NL Til het veiligheidsslot op, druk de snelspanhendel opnieuw omlaag en klap de stuurpen in.
UK Підійміть запобіжний замок і знову натисніть на важіль фіксатора, а потім складіть кермову стійку.
PT Levante, novamente, o fecho de segurança e faça pressão na alavanca de remoção rápida. De seguida, dobre a haste do guiador.

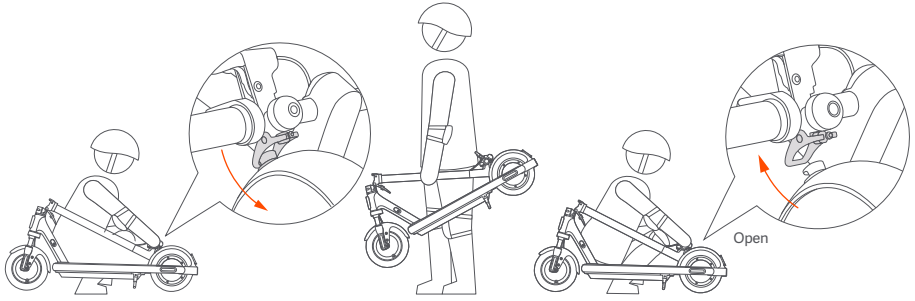

3

EN Align the bell and the buckle and hook them.
DE Bringen Sie die Klingel und den Verschluss zusammen und haken Sie sie ineinander.
FR Alignez la sonnette et le systeme d'attache, puis accrochez-les.
ES Alinee el timbre con la hebilla y engánchelas.
RU Совместите звонок со скобой и сцепите их друг с другом.
KO 벨과 버클을 맞추고 후크로 고정하십시오.
AR قم بمحاذاة الجرس والمشبك واربطهما.
NL Lijn de bel en de vergrendeling uit en haak ze aan elkaar vast.
UK Сумістіть дзвоник із гачком і зафіксуйте їх.
PT Alinhe a campainha e a fivela e prenda-os.

4

EN Hold the stem with either one hand or both hands to carry.
DE Halten Sie den Lenkervorbau mit einer oder beiden Händen.
FR Pour le transport, tenez la potence d'une seule main ou avec les deux mains.
ES Sujete el manillar con una mano o con ambas.
RU Во время транспортировки удерживайте рулевую стойку одной или обеими руками.
KO 스템을 한 손 또는 두 손으로 잡고 운반하세요.
AR احمل قضيب المقود إما بيد واحدة أو بكلتا اليدين.
NL Houd de stuurpen met één of beide handen vast om de step te dragen.
UK Під час транспортування тримайте кермову стійку однією чи обома руками.
PT Para transportar a trotinete, segure na haste com uma ou com as duas mãos.

5

EN Disengage the bell lever from the buckle on the mudguard.
DE Zum Öffnen lösen Sie den Klingelhebel von dem Verschluss auf dem Schutzblech.
FR Lors de l'ouverture, dégagez le levier de la sonnette du système d'attache sur le garde-boue.
ES Al abrirlo, desenganche la palanca del timbre de la hebilla del guardabarros.
RU При раскладывании отсоедините ручку звонка от скобы на брызговике.
KO 열 때 머드가드의 버클에서 벨 레버를 푸십시오.
AR فك ذراع الجرس من المشبك الموجود على واقي الطين.
NL Maak de belklepel los van de vergrendeling op het spatbord.
UK Від'єднайте важіль дзвоника від гачка на крилі.
PT Desengate a alavanca da campainha da fivela no para-lamas.

Inflate the Tire/Reifen aufpumpen/Gonflage du pneu/Inflar la rueda/Накачивание шины/타이어 밸브 스템/انفخ الإطار/De band oppompen/ Накачування шини/Encha o pneu

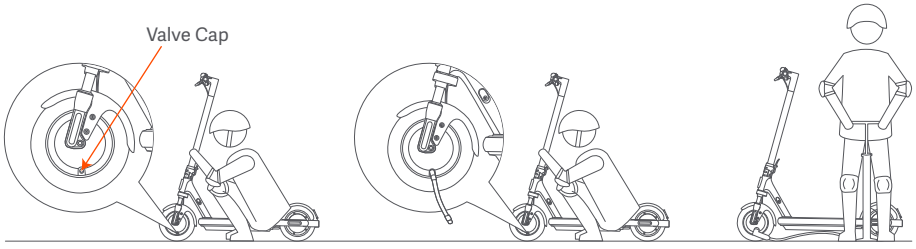

1

EN Unscrew the valve cap.
DE Schrauben Sie den Ventildeckel ab.
FR Dévissez le capuchon de la soupape.
ES Desenrosque el tapón de la válvula.
RU Отвинтите колпачок вентиля.
KO 밸브 캡의 나사를 풉니다.
AR قم بفك غطاء الصمام.
NL Draai de ventieldop los.
UK Викрутіть ковпачок вентиля.
PT Desaperte a tampa da válvula.

2

EN Connect the extension nozzle to the tire valve stem.
DE Verbinden Sie die Ventilaufsatz-verlängerung mit dem Reifenventilschaft.
FR Connectez l'embout prolongé à la potence de soupape du pneu.
ES Conecte la boquilla de extensión en la válvula del neumático.
RU Соедините шланг для подкачки колес со штоком вентиля шины.
KO 연장 노즐을 타이어 밸브 스템에 연결합니다.
AR قم بتوصيل الفوهة بقضيب صمام الإطار.
NL Sluit de verlengde ventieladapter aan op het ventiel.
UK Під'єднайте шланг для насоса до штока вентиля шини.
PT Ligue o bocal de extensão à haste da válvula do pneu.

3

EN Connect the pump to inflate the tire.
DE Setzen Sie die Luftpumpe an, um den Reifen aufzupumpen.
FR Connectez la pompe pour gonfler le pneu.
ES Conecte la bomba para inflar la rueda.
RU Подсоедините насос, чтобы накачать шину.
KO 펌프를 연결하여 타이어에 공기를 채웁니다.
AR قم بتوصيل المضخة لنفخ الإطار.
NL Sluit de luchtpomp aan om de band op te pompen.
UK Під'єднайте насос, щоб накачати шину.
PT Ligue a bomba para encher o pneu.

EN Note: Please check the tire pressure regularly, and inflate the tire if its pressure is insufficient. The recommended tire pressure is 40–50 psi.

DE Hinweis: Prüfen Sie regelmäßig den Reifendruck und pumpen Sie die Reifen bei zu niedrigem Druck auf. Der empfohlene Reifendruck beträgt 40 bis 50 psi.

FR Remarque : Vérifiez régulièrement la pression des pneus et gonflez-les si la pression est insuffisante. La pression recommandée pour les pneus est de 40 à 50 psi.

ES Nota: Compruebe la presión de las ruedas regularmente e ínflelas si es insuficiente. La presión recomendada para los neumáticos es de 40–50 psi.

RU Примечание: регулярно проверяйте давление в шинах и накачивайте их, если оно понижено. Рекомендуемое давление в шинах составляет 40–50 фунтов на квадратный дюйм.

KO 참고: 주기적으로 타이어 공기압을 확인하고 압력이 부족한 경우 공기를 주입하세요. 권장 타이어 압력은 40에서 50 psi입니다.

AR ملاحظة: يُرجى فحص ضغط الإطارات بانتظام وانفخ الإطارات إذا كان الضغط بها غير كافٍ. الضغط الموصى به للإطار هو 40–50 رطلًا لكل بوصة مربعة.

NL Opmerking: Controleer de bandenspanning regelmatig en pomp de banden op als de bandenspanning te laag is. De aanbevolen bandenspanning is 40–50 psi.

UK Примітка. Регулярно перевіряйте тиск у шинах і накачуйте шину, якщо тиск недостатній. Рекомендований тиск у шинах складає 40–50 фунтів на квадратний дюйм.

PT Nota: verifique frequentemente a pressão e encha os pneus caso a pressão esteja demasiado baixa. A pressão dos pneus recomendada é de 40 a 50 psi.

Lock & Unlock Your Scooter/Verriegeln & Entriegeln Ihres Rollers/Verrouillez & déverrouillez votre trottinette/Bloquee & Desbloquee su patinete eléctrico/Блокировка и разблокировка самоката/킥보드 잠금 & 잠금해제/لفق & فتح قفل السكوت الخاص بك /Uw step vergrendelen & ontgrendelen/Блокування & розблокування вашого самоката/Bloqueie e desbloqueie a sua trotinete

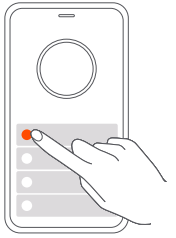

EN Image 1: Tap Lock the motor

DE Bild 1: Antippen Motor sperren

FR Image 1: Tapoter Verrouiller le moteur

ES Imagen 1: Pulsación para bloqueo del motor

RU Рисунок 1: Нажмите «Заблокировать двигатель»

KO 이미지 1: 모터 잠금 탭하기

AR الصورة 1: اضغط لقفل المحرك

NL Afbeelding 1: Tik op Motor vergrendelen

UK Зображення 1: Натисніть Заблокувати двигун

PT Imagem 1: toque em Bloquear o motor

EN Locking the Scooter: Tap Lock the motor in the Mi Home/Xiaomi Home app to lock the scooter as illustrated in Image 1. When the scooter is locked, the motor is locked and all the icons on the control panel will automatically go out except the Bluetooth icon and the lock icon. If the scooter goes beyond the Bluetooth connection range, the Bluetooth will be disconnected and its icon will go out.

DE Sperren des Rollers: Tippen Sie auf Motor sperren in der Mi Home/Xiaomi Home-App, um den Roller zu sperren, wie in Abbildung 1 dargestellt. Wenn der Roller gesperrt ist, ist der Motor gesperrt und alle Symbole auf dem Bedienfeld erlöschen automatisch, außer dem Bluetooth-Symbol und dem Schloss-Symbol. Wenn der Roller außerhalb des Bluetooth-Verbindungsbereichs fährt, wird die Bluetooth-Verbindung getrennt und das Symbol erlischt.

FR Verrouillage de la trottinette : Tapoter Verrouiller le moteur dans l'application Mi Home/Xiaomi Home pour déverrouiller la trottinette comme le montre l'image 1. Lorsque la trottinette est verrouillée, le moteur l'est aussi et toutes les icônes du panneau de contrôle s'éteignent automatiquement, à l'exception de l'icône Bluetooth et de l'icône de verrouillage. Si la trottinette se trouve hors de portée de la connexion Bluetooth, celui-ci sera déconnecté et son icône disparaîtra.

ES Bloqueo del scooter: Pulse bloquear el motor en la aplicación Mi Home/Xiaomi Home para bloquear el scooter como se ilustra en la Imagen 1. Cuando el scooter está bloqueado, el motor se bloquea y todos los iconos del panel de control se apagan automáticamente excepto el icono de Bluetooth y el icono de bloqueo. Si el scooter sale del rango de la conexión Bluetooth, se desconectará del Bluetooth y se apagará dicho icono.

RU Блокировка самоката: Нажмите «Заблокировать двигатель» в приложении Mi Home/Xiaomi Home, чтобы заблокировать самокат, как показано на рисунке 1. Когда самокат заблокирован, двигатель также заблокирован, и все значки на панели управления автоматически гаснут, кроме значка Bluetooth и значка блокировки. Если самокат окажется за пределами диапазона Bluetooth-соединения, Bluetooth отключается, а его значок гаснет.

KO 킥보드 잠금하기: Mi Home/Xiaomi Home 앱에서 모터 잠금을 눌러 이미지 1에 표시된 대로 킥보드를 잠그십시오. 킥보드가 잠기면 모터가 잠기고 블루투스 아이콘과 잠금 아이콘을 제외한 제어판의 모든 아이콘이 자동으로 꺼집니다. 킥보드가 블루투스 연결 범위를 벗어나면 블루투스가 끊기고 아이콘이 꺼집니다.

AR قفل السكوتر: انقر على قفل المحرك في تطبيق Mi Home/Xiaomi Home لقفل السكوتر كما هو موضح في الصورة 1. عند قفل السكوتر، يتم قفل المحرك وستنطفئ جميع الرموز على لوحة التحكم تلقائيًا باستثناء رمز البلوتوث ورمز القفل. وفي حالة تخطي السكوتر نطاق اتصال البلوتوث، فسيتم فصله وسينطفئ رمزه.

NL De step vergrendelen: Tik op Motor vergrendelen in de Mi Home-/Xiaomi Home-app om de step te vergrendelen zoals weergegeven in afbeelding 1. Als de step is vergrendeld, is de motor vergrendeld en alle pictogrammen op het bedieningspaneel gaan automatisch uit behalve het Bluetooth-pictogram en het vergrendel-pictogram. Als de step niet meer in het Bluetooth-bereik is, wordt de Bluetooth-verbinding verbroken en gaat het pictogram uit.

UK Блокування самоката: Торкніться «Заблокувати двигун» у додатку Mi Home/Xiaomi Home, щоб заблокувати самокат, як показано на зображенні 1. Після блокування самоката двигун буде заблоковано, а всі значки на панелі керування, крім значка Bluetooth і значка блокування, автоматично згаснуть. Якщо самокат розташований за межами діапазону з'єднання Bluetooth, функцію Bluetooth буде відключено, а її значок згасне.

PT Bloquear a trotinete: toque em Bloquear o motor na aplicação Mi Home/Xiaomi Home para bloquear a trotinete como está ilustrado na imagem 1. Sempre que a trotinete estiver bloqueada, o motor também fica bloqueado e todos os ícones do painel de controlo irão desligar-se automaticamente, exceto o ícone de Bluetooth e o ícone de bloqueio. Caso a trotinete ultrapasse o alcance da ligação Bluetooth, o Bluetooth será desligado bem como o respetivo ícone.

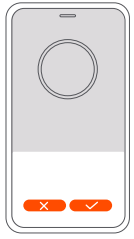

EN Image 2: Motor locked
DE Bild 2: Motor gesperrt
FR Image 2: Moteur verrouillé
ES Imagen 2: Motor bloqueado
RU Рисунок 2: Двигатель заблокирован
KO 이미지 2: 모터 잠김
AR الصورة 2: المحرك مقفل
NL Afbeelding 2: Motor vergrendeld
UK Зображення 2: Двигун заблоковано
PT Imagem 2: motor bloqueado

EN Motor Locked: After the motor is locked as illustrated in Image 2, the front wheel of the scooter cannot move normally. The control panel will sound an alarm when someone forcibly pushes the scooter.

DE Motor gesperrt: Nachdem der Motor wie in Bild 2 dargestellt gesperrt ist, kann sich das Vorderrad des Rollers nicht mehr normal bewegen. Das Bedienfeld gibt einen Alarm aus, wenn jemand den Roller gewaltsam schiebt.

FR Moteur verrouillé : Une fois que le moteur est verrouillé comme le montre l'image 2, la roue avant de la trottinette ne peut plus bouger normalement. Le panneau de contrôle émettra une alarme si une personne pousse la trottinette avec force.

ES Motor bloqueado: Después de que el motor se bloquee como se ilustra en la imagen 2, la rueda delantera del scooter no puede moverse normalmente. El panel de control emitirá una alarma cuando alguien empuje el scooter por la fuerza.

RU Двигатель заблокирован: После блокировки двигателя, как показано на Рисунке 2, переднее колесо самоката не может нормально двигаться. Панель управления подаст оповещающий сигнал, когда кто-то попробует силой сдвинуть самокат.

KO 모터 잠김: 이미지 2와 같이 모터를 잠그면 킥보드의 앞바퀴가 정상적으로 움직일 수 없습니다. 누군가 전동킥보드를 강제로 밀면 제어판에서 알람을 울립니다.

AR المحرك مقفل: بعد قفل المحرك كما هو موضح في الصورة 2، لا يمكن أن تتحرك العجلة الأمامية لـ سكوتر بشكل طبيعي. ستصدر لوحة التحكم صوتًا تنبيهيًا عندما يقوم أي شخص بدفع السكوتر بقوة.

NL Motor vergrendeld: Nadat de motor is vergrendeld zoals weergegeven in afbeelding 2, kan het voorwiel van de step niet op de normale manier bewegen. Het bedieningspaneel laat een alarm afgaan als iemand hardhandig tegen de step duwt.

UK Заблокований двигун: після блокування двигуна, як показано на зображенні 2, переднє колесо самоката не може рухатися нормально. Коли хтось із силою штовхне самокат, панель керування подасть сигнал.

PT Motor bloqueado: após o motor ser bloqueado como ilustrado na imagem 2, a roda da frente da trotinete não se consegue mover normalmente. O painel de controlo irá soar um alarme quando alguém empurra a trotinete à força.

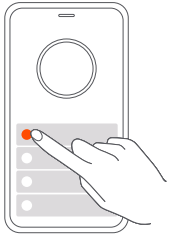

EN Image 3: Tap Unlock the motor
DE Bild 3: Antippen Motor entsperren
FR Image 3: Tapoter Déverrouiller le moteur
ES Imagen 3: Pulse Desbloquear el motor
RU Рисунок 3: Нажмите «Разблокировать двигатель»
KO 이미지 3: 모터 잠금 해제 탭하기
AR الصورة 3: اضغط لفتح قفل المحرك
NL Afbeelding 3: Tik op Motor ontgrendelen
UK Зображення 3: натисніть Розблокувати двигун
PT Imagem 3: toque em Desbloquear o motor

EN Unlocking the Scooter: Tap Unlock the motor in the Mi Home/Xiaomi Home app to unlock the scooter as illustrated in Image 3.

DE Entsperren des Rollers: Tippen Sie in der Mi Home-/Xiaomi Home-App auf Motor entsperren, um den Roller zu entsperren, wie in Bild 3 dargestellt.

FR Déverrouillage de la trottinette : Tapoter Déverrouiller le moteur dans l'application Mi Home/Xiaomi Home pour déverrouiller la trottinette comme le montre l'image 3.

ES Desbloqueo del patinete eléctrico: Pulse desbloquear el motor en la aplicación Mi Home/Xiaomi Home para desbloquear el patinete eléctrico como se ilustra en la Imagen 3.

RU Разблокировка самоката: Нажмите «Разблокировать двигатель» в приложении Mi Home/Xiaomi Home, чтобы разблокировать самокат, как показано на рисунке 3.

KO 킥보드 잠금 해제하기: Mi Home/Xiaomi Home 앱에서 모터 잠금 해제를 눌러 이미지 3에 표시된 대로 킥보드를 잠금 해제하십시오.

AR فتح قفل السكوتر: انقر على فتح قفل المحرك في تطبيق Mi Home/Xiaomi Home لفتح قفل السكوتر كما هو موضح في الصورة 3.

NL De step ontgrendelen: Tik op Motor ontgrendelen in de Mi Home-/Xiaomi Home-app om de step te ontgrendelen zoals weergegeven in afbeelding 3.

UK Розблокування самоката: натисніть Розблокувати двигун у додатку Mi Home/Xiaomi Home, щоб розблокувати самокат, як показано на зображенні 3.

PT Desbloquear a trotinete: toque em Desbloquear o motor na aplicação Mi Home/Xiaomi Home para desbloquear a trotinete como ilustrado na imagem 3.

EN Illustrations of product, accessories, and user interface in the user manual are for reference purposes only. Actual product and functions may vary due to product enhancements.

DE Abbildungen des Produkts, des Zubehörs und der Benutzeroberfläche in der Benutzerhandbuch dienen nur als Referenz. Die tatsächlichen Produkte und Funktionen können aufgrund von Produktverbesserungen variieren.

FR Les illustrations du produit, les accessoires et l'interface utilisateur présents dans le manuel d'utilisation sont uniquement fournis à titre indicatif. Le produit actuel et les fonctions effectives peuvent varier en raison des améliorations apportées au produit.

ES Las ilustraciones del producto, los accesorios y la interfaz de usuario del manual de usuario son solo para fines de referencia. El producto y las funciones actuales pueden variar debido a mejoras del producto.

RU Иллюстрации изделия, комплектующих и пользовательского интерфейса в руководстве пользователя представлены исключительно в ознакомительных целях. Фактические характеристики прибора и его функции могут отличаться в связи с улучшениями продукта.

KO 사용 설명서의 제품, 액세서리, 사용자 인터페이스 등의 그림은 참고용입니다. 제품 업데이트 및 업그레이드로 인해 실제 제품 및 회로도가 약간 다를 수 있습니다. 실제 제품을 참조하십시오.

AR ملاحظة: الرسوم التوضيحية للمنتج والملحقات وواجهة المستخدم في دليل المستخدم يتم توفيرها كمرجع فقط. وقد يختلف المنتج والوظائف الفعلية بسبب إدخال تحسينات على المنتج.

NL Afbeeldingen van het product, accessoires en UI in de gebruikershandleiding zijn alleen ter referentie. Het daadwerkelijke product en de functionaliteit kunnen variëren door productverbeteringen.

UK Ілюстрації виробу, приладдя та користувацького інтерфейсу, наведені в цьому посібнику користувача, призначено виключно для довідки. Фактичний виріб і його функції можуть відрізнятися через подальше вдосконалення.

PT As ilustrações do produto, os acessórios e a interface de utilizador no manual do utilizador são apenas para referência. O verdadeiro produto e respetivas funções podem variar consoante os melhoramentos.

商品ID	SKU编码	商品名称	69码	产品型号
50852	BHR7780EU	Xiaomi Electric Scooter 4 Pro Max	6941812751176	DDHBC41NEB

英德法西俄韩阿荷乌葡

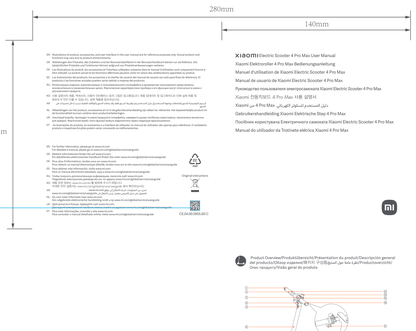

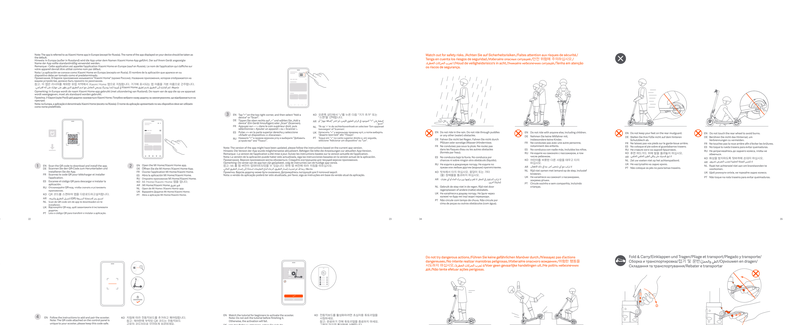

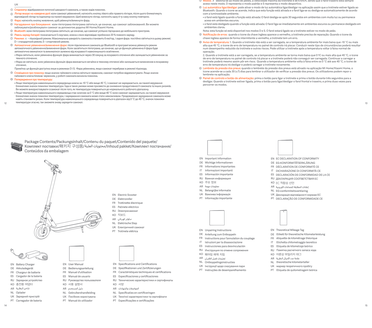

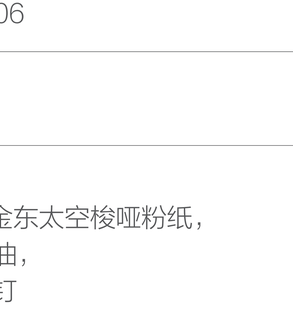

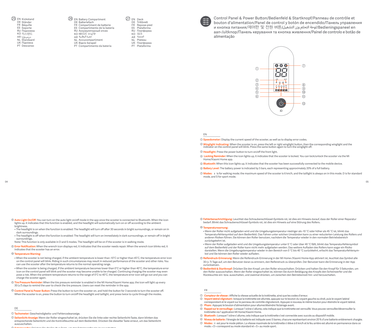

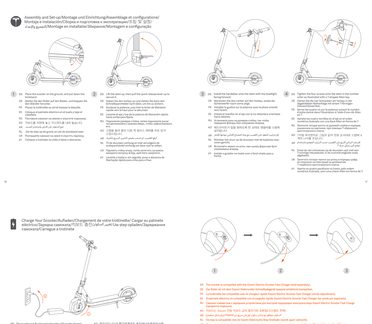

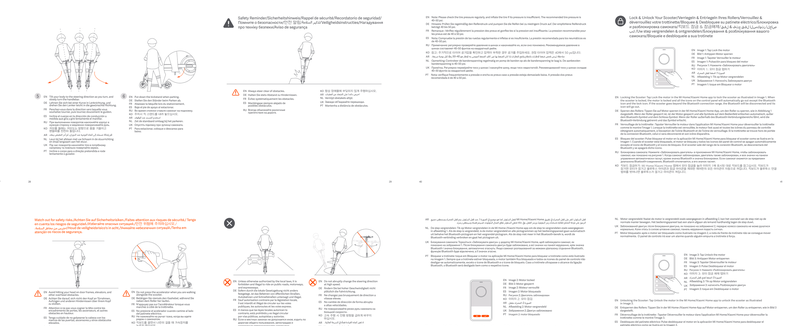

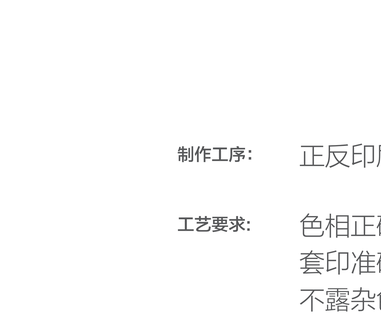

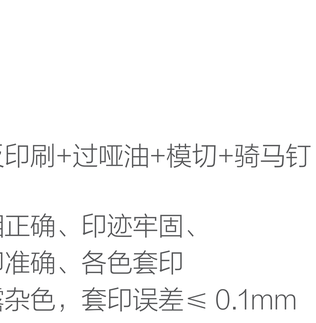

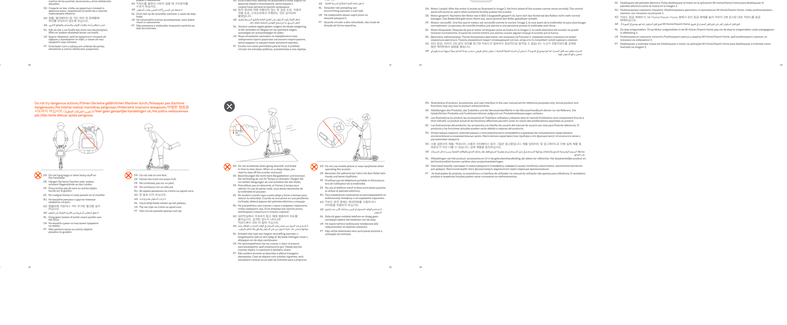

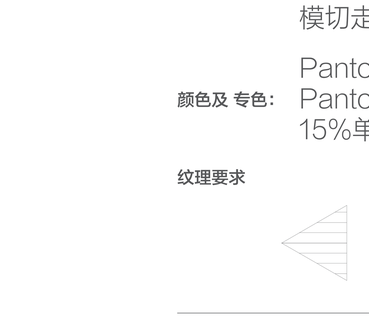

物料名称：图像指南-4Pro Max欧规；物料编码：CE.04.00.0955.00

化学环保要求：RoHS;REACH-SVHC;REACH附录17; POPS;TSCA;CA65;TPCH新增;MOAH&MOSH;符合欧盟包装指令要求、符合法国最新矿物油墨要求

小米生态链产品包装图纸

图纸提供单位

纳恩博（常州）科技有限公司

项目名称

小米 电动滑板车4 Pro Max

版本号

版本 C

设计时间

2023.06.06

设计师

刘振球

材质工艺要求

材质要求： 80g金东太空梭哑粉纸，过哑油，骑马钉

制作工序： 正反印刷+过哑油+模切+骑马钉

工艺要求： 色相正确、印迹牢固、套印准确、各色套印不露杂色，套印误差≤ 0.1mm 模切走位≤ ±0.5mm

颜色及 专色： Pantone Cool Gray 11C
Pantone 1655C
15%单色黑

纹理要求

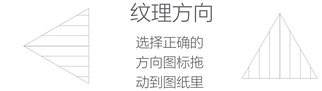

比例 1:1 单位 mm