Four Encastrable Email lisse Compact 5000 Micro-ondes + Grill

TM5NK401B



Micro-ondes + Gril
Le micro-ondes + gril série 5000 vous permet de réchauffer, cuire, décongeler et griller vos plats de manière uniforme et rapide.

Bénéfices et Caractéristiques



Le micro-ondes à air chaud, un chauffage plus rapide et plus efficace
Le micro-ondes à air chaud offre une double fonction : la cuisson par micro-ondes et par convection.
Ces fonctions combinent la circulation d'air chaud et la technologie avancée des micro-ondes avec un plateau tournant pour que vos aliments soient cuits plus rapidement et plus



CookSmart Touch. Toutes les fonctions du four au bout des doigts.
L'écran CookSmart est intuitif et aide à améliorer les résultats. Il aide à économiser de l'énergie grâce à un préchauffage plus intelligent et à l'utilisation de la chaleur résiduelle*, tandis que les mises à jour à distance** vous permettent d'ajouter des fonctionnalités au fil

*Économies d'énergie par rapport aux fours précédents sans CookSmart Touch. **Les mises à jour à distance nécessitent l'application AEG, un compte, l'enregistrement du four et une connexion Wi-Fi.



Cuisson Assistée
La fonction AssistedCooking vous donne un accès intuitif à une large gamme de plats pour lesquels le four s'ajuste automatiquement. Vous pouvez également contrôler l'heure et la température.



Fonction gril. Pour dorer et griller plus rapidement
Parfaite pour les toasts ou les plats croustillants. La fonction Grill vous permet de griller et brunir vos aliments plus rapidement qu'avec la cuisson traditionnelle.



Fermeture douce
Grâce à un système spécial, la porte du four s'ouvre et se ferme en douceur et sans faire du bruit.

- Série 5000 Micro-ondes + Grill
- Compact
- Micro-ondes
- Niche 45 cm
- Fonctions de cuisson : Décongélation, Gril, Gril haut + micro-ondes, Gril bas + micro-ondes, Liquides, Fondre, Micro-ondes, Popcorn, Réchauffer
- Emaill lisse
- Puissance micro-ondes : 1000 W
- Puissance gril : 1200 W
- Connexion : Wifi
- Commandes par manettes rétractables push/pull
- Préconisation de température
- Indicateur de montée en température
- Fonction préchauffage rapide
- Type de plats : Turn table (small)
- Eclairage : 1, halogène haut / 25W
- Grille trépied, Petit plateau tournant, Clous d'installation
- Porte froide

AEG

Four Encastrable Email lisse Compact 5000 Micro-ondes + Grill

TM5NK401B

Spécifications techniques

Couleur	Noir
Dimensions d'encastrement HxLxP (mm):	450x560x550
Fonctions de cuisson	Décongélation, Gril, Gril haut + micro-ondes, Gril bas + micro-ondes, Liquides, Fondre, Micro-ondes, Popcorn, Réchauffer
Connectivité	Oui
Puissance électrique totale (W)	2100
Four vapeur	Non
Interface	EXPlore
Volume utile cavité (L)	44
Mode de nettoyage	Email lisse
Dimensions HxLxP (mm)	455x595x567
Commandes du four	Manettes rétractables
Puissance du gril (W)	1200
Puissance du four (W)	2100
Températures réglables	30°C - 230°C
Eclairage intérieur	1, halogène haut
Éclairage (W)	25
Source de chaleur	Electrique
Type de l'appareil	Four électrique
Poids appareil brut (Kg)	31
Poids appareil net (Kg)	29.8
Type de plats	Turn table (small)
Rails/gradins du four	Non
Longueur du câble (m)	1.5
Livré avec prise	Oui
Accessoires inclus	Grille trépied, Petit plateau tournant, Clous d'installation
Cavité	Email gris
Nombre de cavités	1
PNC	944 005 183
Code EAN	7333394106649
Ampérage (A)	16

PSGBOV180DE0000H

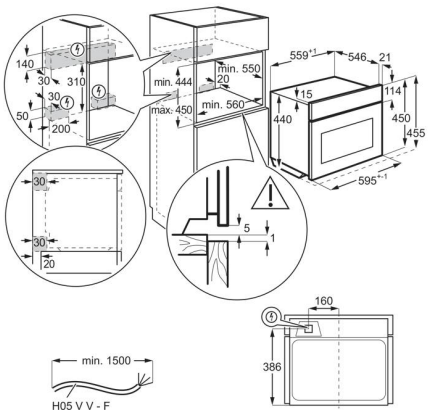

PSGBOV180DE0000J

