Marshall

BROMLEY 150 – PARTY SPEAKER

FULL ONLINE MANUAL

CONTENTS

INDEX

Device layout 003
Control panel 005
Input panel 007
Getting started 008
Mains power input 008
Battery socket 008
Connecting an instrument or microphone 009
Using the in-built effects 009
Changing the light mode 009
Connecting to the AUX input 009
Connecting audio cable to USB-C 009
Pairing with a Bluetooth device 010
Daisy-chaining Bromley speakers 010
Child lock 010
Customisable M-button 010
Power modes 011
Cleaning the speaker 011
Resetting Bromley 150 012
Troubleshooting 013

DEVICE LAYOUT

ENGLISH

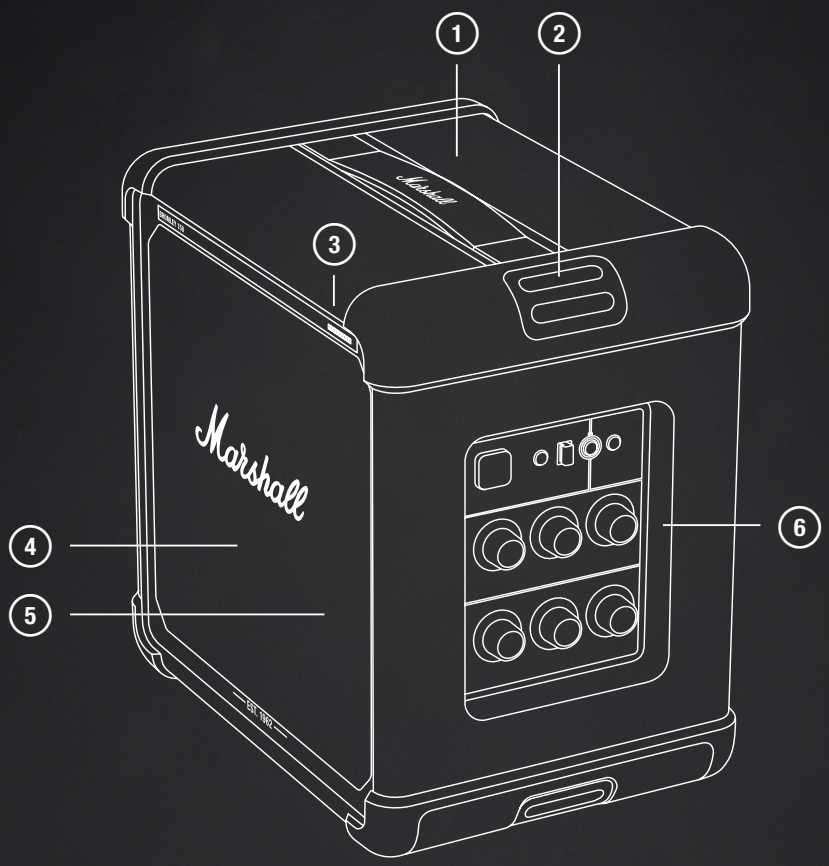

1. CARRYING HANDLE
2. ANCHORS FOR CARRYING STRAP
3. 10-SEGMENT BATTERY INDICATOR
4. FRONT DRIVERS
5. LIGHT PANEL
6. SIDE PANEL

DEVICE LAYOUT

ENGLISH

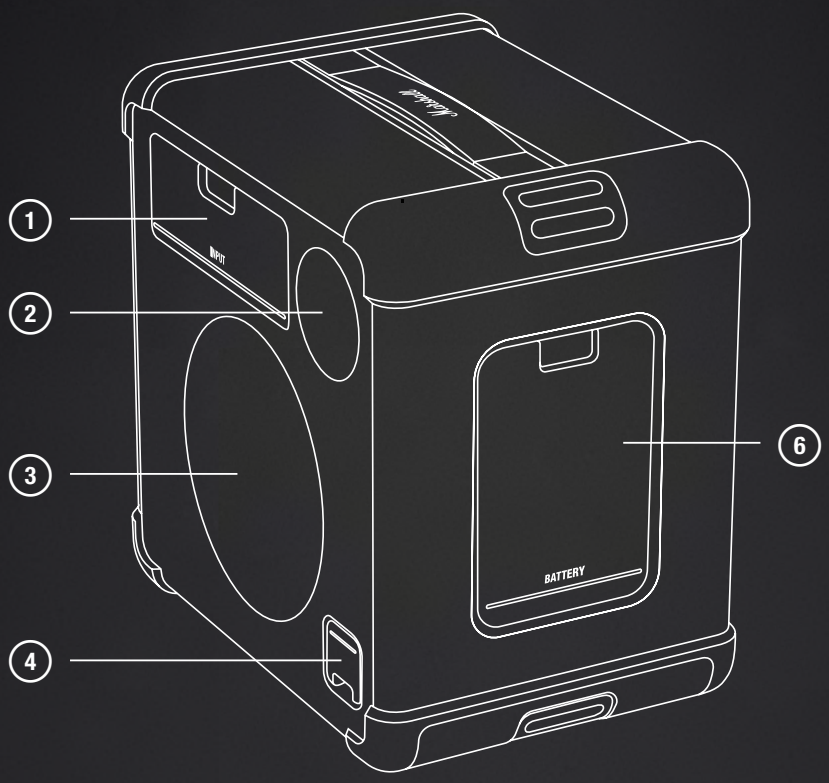

1. INPUT PANEL
2. PASSIVE RADIATOR
3. REAR DRIVER
4. MAINS POWER INPUT
5. BATTERY HATCH

CONTROL PANEL ENGLISH

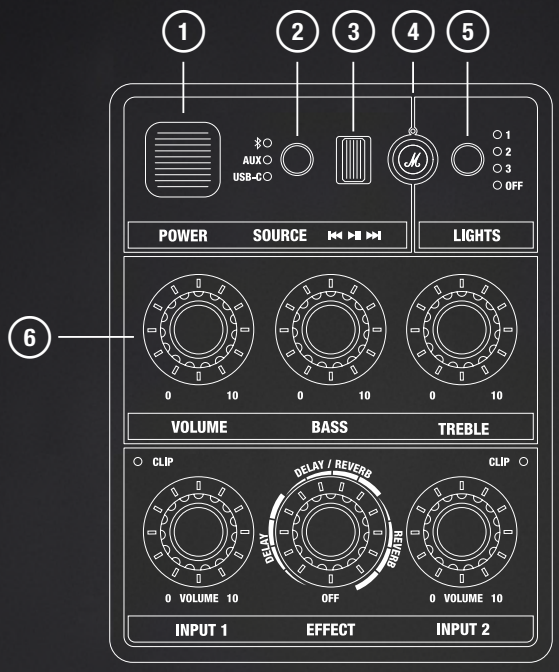

1 POWER SWITCH

Turns the speaker on or off.

2 SOURCE SELECTOR

Use the source selector button to select Bluetooth then push and hold it until the LED start blinking.

Pushing the source selector and the light mode buttons for 2 seconds will enable or disable the child lock.

3 MEDIA CONTROL

Play, pause, or change track when playing via Bluetooth.

4 CUSTOMISABLE M-BUTTON

Assign a custom action for the M-button in the Marshall app.

5 LIGHT MODE BUTTON

Push the button to select light mode.

6 AUDIO CONTROLS

Adjust the volume, bass and treble.

CONTROL PANEL ENGLISH

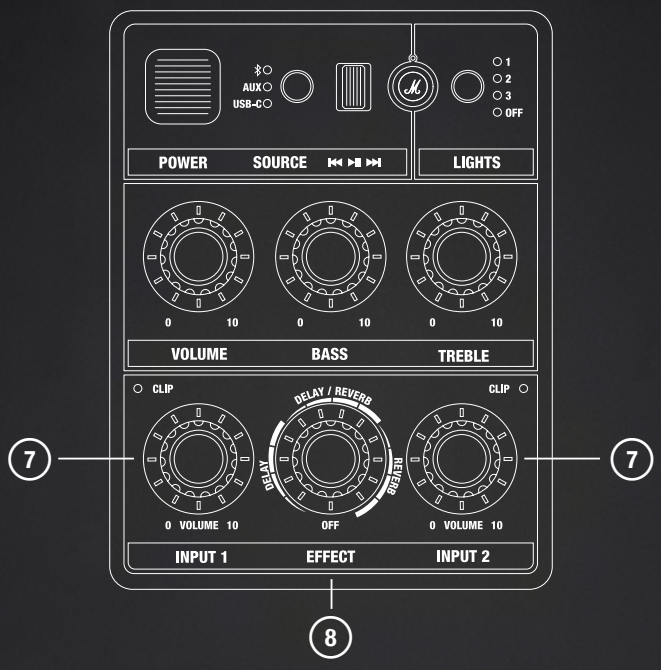

7 INPUT 1 AND INPUT 2 - VOLUME CONTROLS

Each input channel has a dedicated volume control and a clip indicator to indicate if the input is too loud.

8 INPUT 1 AND 2 - EFFECT CONTROL

Push the knob to toggle between input 1 and 2, then turn it to select an effect and its level for the selected input.

INPUT PANEL

ENGLISH

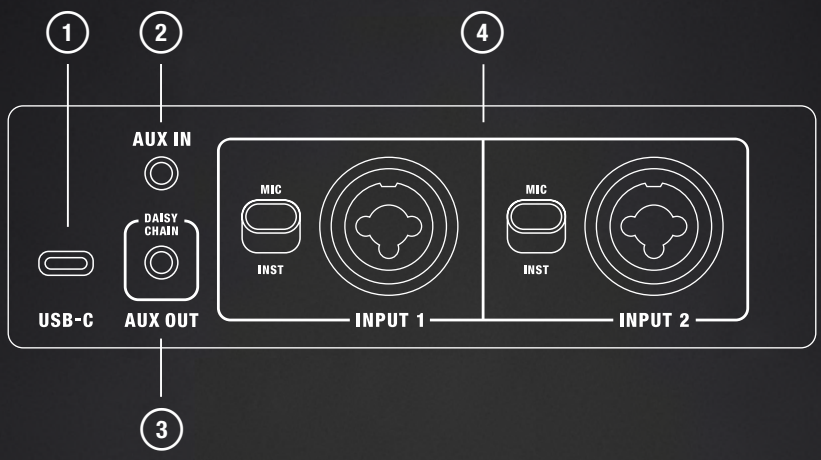

1 **USB-C PORT**

Connect an audio source via a USB-C audio lead.

2 **AUX IN**

Plug in an audio device with an analogue output and a 3.5 mm stereo jack.

3 **AUX OUT - DAISY CHAIN**

Connect to the AUX IN on a second Bromley party speaker to create a bigger sound system.

4 **INPUT 1 AND INPUT 2**

Connect a music instrument or microphone to the XLR/6.3 mm TRS combo jack. The switch sets the input gain +4 dBm or +18 dBm.

INSTRUCTIONS ENGLISH

GETTING STARTED

I. POWER ON
Push the power switch to turn on the speaker.

II. START PAIRING
Use the source selector to select Bluetooth and then push and hold the button until the LED starts blinking.

III. SELECT BROMLEY 150
Open your audio device's Bluetooth list and select BROMLEY 150.

Download the Marshall app to get the most out of your speaker.

Caution: Make sure that the volume is set to low on both the speaker and the audio source before using the speaker.

MAINS POWER INPUT

Open the mains input hatch to access the power input. Connect the mains lead to the speaker and then to the wall socket to power the speaker and charge the battery.

The battery indicator on the front shows the battery charge. Caution: Always unplug the mains lead from the wall socket before disconnecting it from the speaker.

BATTERY SOCKET

Open the hatch to access the removable battery. Grab the battery tab and pull to remove it.

Insert the battery and push it until you hear a click to install it.

INSTRUCTIONS ENGLISH

CONNECTING AN INSTRUMENT OR MICROPHONE

Bromley 150 comes with two input channels for microphones or other mono instruments. These channels can be mixed with any other selected input and use the built-in effects. The inputs and gain switches are located on the back of the speaker.

INPUT 1 is used in the instruction below but apply to INPUT 2 as well.

I. Set the input gain for your channel. MIC for microphone or INST for line level instrument.
II. Connect your microphone or instrument lead INPUT 1.
III. Carefully turn up the volume for INPUT 1 on the front panel. If the red CLIP led is lit, lower the volume on your instrument until it is not lit.

USING THE IN-BUILT EFFECTS

INPUT 1 and INPUT 2 can each use one of the three built-in effects, reverb, reverb and delay, and delay.

I. Push the effects knob to select input channel. A lit indicator show what channel is selected.
II. Turn the effect knob to taste.

CHANGING THE LIGHT MODE

Push the light button to toggle between the light presets (1, 2, 3, and off).

CONNECTING TO THE AUX INPUT

I. Connect a lead with a 3.5 mm stereo jack to AUX IN on the back of the speaker.
II. Connect the other end of the lead to the audio output on your audio source.
III. Use the source selector button to select AUX.

Note: Audio leads are not included.

CONNECTING AUDIO CABLE TO USB-C

I. Connect a USB-C audio lead to the USB-C port on the back of the speaker.
II. Connect the other end of the lead to the audio output on your audio source.
III. Use the source selector button to select USB-C.

Note: Audio leads are not included.

INSTRUCTIONS ENGLISH

PAIRING WITH A BLUETOOTH DEVICE

Bromley 150 can connect to 2 Bluetooth devices at a time and remembers up to 10 previously paired devices. When in range, it will try to reconnect with the last connected device.

I. Use the Source selector button to select Bluetooth.
II. Push the Source selector button for 2 seconds until the Bluetooth source LED turns to a slow pulse.
III. Select **Bromley 150** from your audio device's Bluetooth list.

DAISY-CHAINING BROMLEY SPEAKERS

Bromley speakers can be daisy-chained (connected in series) through the AUX OUT and AUX IN ports. While the speakers are daisy-chained the volume is managed on each speaker individually.

I. Connect a lead with a 3.5 mm stereo jack to the AUX OUT on the first speaker.
II. Connect the other end of the lead to the AUX IN port on the second speaker.
III. Use the source selector button to select AUX on the second speaker.
IV. To add more speakers, repeat procedure passing the signal from the send to the third and so on.

CHILD LOCK

Child lock is a safety feature that prevents the user from accidentally increasing the volume to dangerous levels.

Push the Source selector and the Light mode buttons for 2 seconds to toggle child lock on or off.

CUSTOMISABLE M-BUTTON

Push the M-button to trigger a burst of strobe light. The M-button can be customised in the Marshall app.

INSTRUCTIONS ENGLISH

POWER MODES

Bromley 150 will go into standby or network standby when left unused after the idle timeout has passed.

Wake up the speaker by connecting via Bluetooth or using any button or knob.

	Normal operation	Connected to Heddon
Power mode	Low power mode	Network standby
Power consumption	< 0.5 W	< 2.0 W
Idle timeout*	≤ 20 minutes	≤ 20 minutes

For information about EU compliance, see the Declaration of Conformity, available at marshall.com

CLEANING THE SPEAKER

Clean your speaker regularly to keep it fresh and last longer.

Unplug any leads before cleaning the speaker and make sure everything is completely dry before plugging them back in.

Gently clean the speaker and the leads with a lint-free cloth, slightly damp with either:

- water,
- 70% isopropyl alcohol, or
- 75% ethyl alcohol

Note when cleaning the speaker:

- Do not use any sharp or metal objects.
- Do not use compressed air.
- Do not use products containing bleach or hydrogen peroxide.
- Do not submerge the speaker in any cleaning agents.
- Do not rinse the speaker under running water.

INSTRUCTIONS ENGLISH

RESETTING BROMLEY 150

A factory reset will reset the speaker to its original settings, excluding any firmware updates.

Note: This will delete all user settings and the speaker will need to be set up again.

I. Remove **BROMLEY 150**, and **BROMLEY 150 [LE]** if present, from your sound device's Bluetooth list.
II. Ensure that the speaker is on.
III. Push and hold both the Source selector and the M-button for 10 seconds. All indicators on the front starts blinking and the speaker restarts.

The speaker has returned to its factory settings and is ready to be paired, see the section Getting started.

MARSHALL APP

Download the Marshall app to get the most out of your speaker and keep it up to date with the latest software.

GET IT ON Google Play

Download on the App Store

TROUBLESHOOTING ENGLISH

PROBLEM	ACTION
The speaker does not turn on	Connect the mains lead to the speaker and a working wall socket.
	Make sure the Bromley battery is charged and installed.
Cannot connect or pair with a Bluetooth device	Activate Bluetooth on your playback device.
	Make sure that the speaker is turned on before setting it in pairing mode, see Pairing a new device.
Erratic behaviour	Download the Marshall app and connect to the speaker. Follow the in-app instructions to ensure that Bromley 150 has the latest firmware version.
	Perform a factory reset, see Resetting the speaker. Bromley 150 needs to be set up again.
Bluetooth connection drops out	Move the devices closer to each other so that they are unobstructed by obstacles such as walls or doors.
	Move the speaker to another spot or turn off or move the interfering electronic device.

TROUBLESHOOTING ENGLISH

PROBLEM	ACTION
There is no audio or audio is too low	Check that the correct input source is selected. Check the volume on the speaker and the playback device.
The audio is distorted	Turn down the volume on the playback device.

All intellectual property in the product and packaging (including the trade marks, copyright, designs, and patents) are owned by Marshall Group AB or Marshall Amplification PLC and may not be used without permission. © All rights reserved. The Bluetooth® wordmark and logos are registered trademarks owned by the Bluetooth SIG, Inc. and any use of such marks by Marshall Group AB is under license. Google Play is a trademark of Google LLC. App Store is a service mark of Apple Inc., registered in the U.S. and other countries Marshall Group AB, Centralplan 15, 111 20 Stockholm, Sweden. R1.0

Marshall

BROMLEY 150 – PARTY SPEAKER

الدليل الكامل على الإنترنت

المحتويات

الفهرس

تخطيط الجهاز 003
لوحة التحكم 005
لوحة المداخل 007
بدء الاستخدام 008
مدخل التيار الكهربائي الرئيسي 008
مقبس البطارية 008
توصيل جهاز أو ميكروفون 009
استخدام التأثيرات المدمجة 009
تغيير وضع الإضاءة 009
التوصيل إلى مدخل AUX 009
الاقتران مع جهاز Bluetooth 010
ربط مكبرات الصوت Bromley على التوالي 010
قفل حماية الأطفال 010
زر M القابل للتخصيص 010
أوضاع الطاقة 011
تنظيف مكبر الصوت 011
إعادة تعيين Bromley 150 012
استكشاف الأخطاء وإصلاحها 013

تخطيط الجهاز

العربية

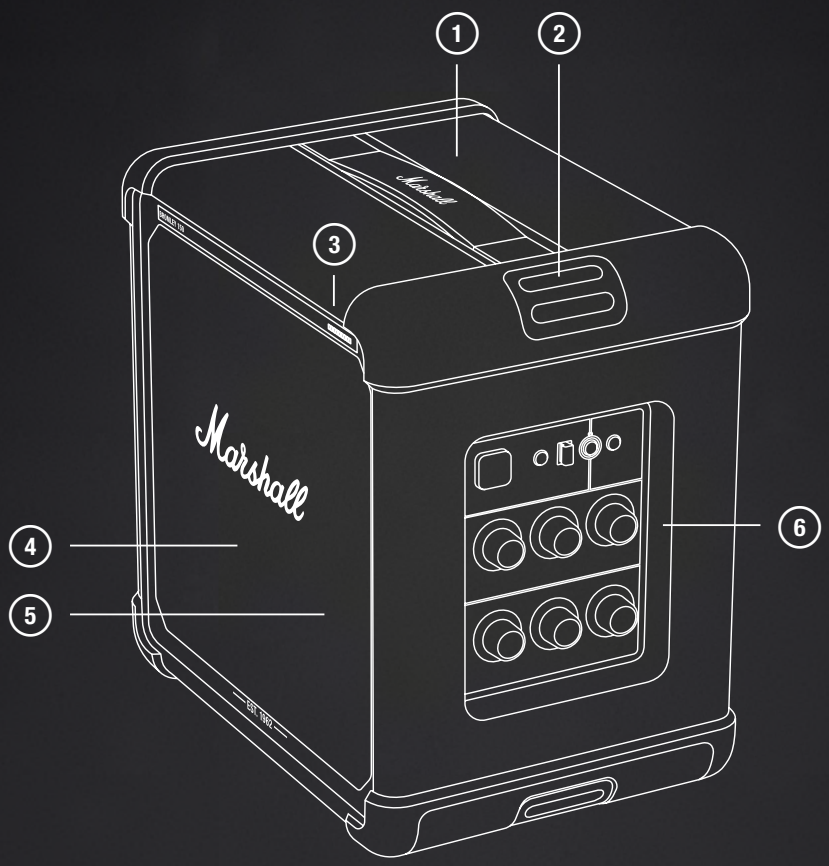

1. مقبض الحمل
2. المشابك الخاصة بحزام الحمل
3. مؤشر البطارية المكون من 10 أجزاء
4. المشغلات الأمامية
5. لوحة الأضواء
6. لوحة التحكم

تصميم الجهاز

العربية

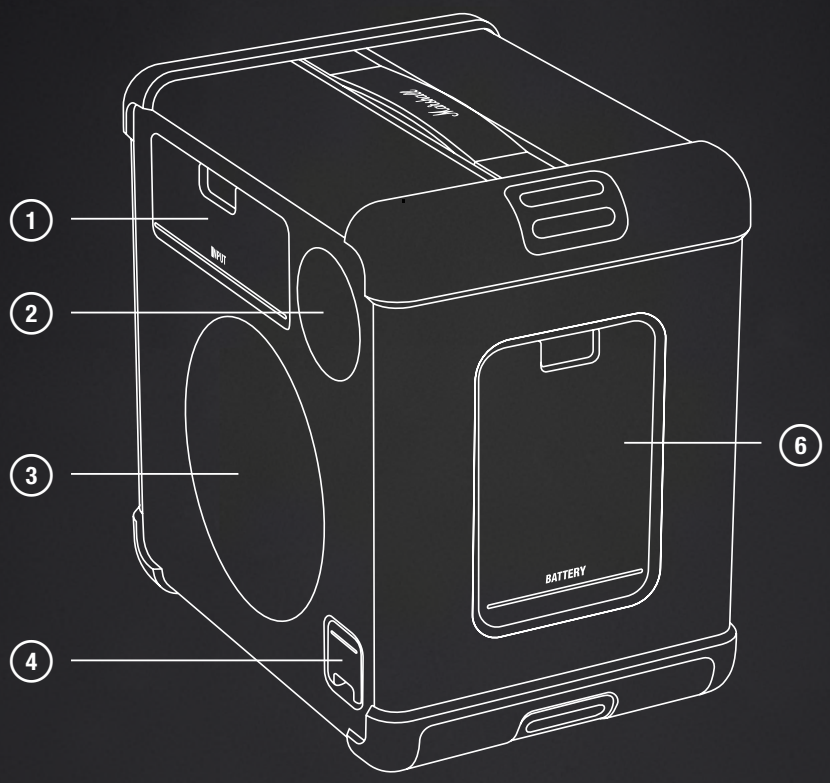

1. لوحة المداخل
2. وحدة التشغيل الخلفية
3. مشعاع سلبي
4. مدخل التيار الكهربائي الرئيسي
5. فتحة البطارية

لوحة التحكم

العربية

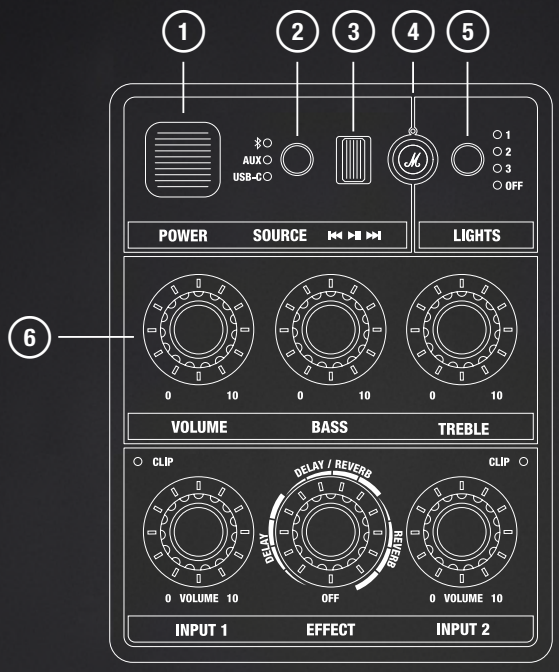

1 مفتاح الطاقة

يقوم بتشغيل مكبر الصوت أو إيقاف تشغيله.

2 محدد المصدر

استخدم زر محدد المصدر لتحديد Bluetooth ثم اضغط مع الاستمرار عليه حتى يبدأ مصباح LED في الوميض.

سيؤدي الضغط على زري محدد المصدر ووضع الإضاءة لمدة ثانيتين (2) إلى تمكين قفل حماية الأطفال أو تعطيله.

3 التحكم في الوسائط

قم بتشغيل المقطع أو إيقافه مؤقتًا أو تغييره عند التشغيل عبر Bluetooth.

4 زر M القابل للتخصيص

قم بتعيين إجراء مخصص لزر M في تطبيق Marshall.

5 زر وضع الإضاءة

اضغط على الزر لتحديد وضع الإضاءة.

6 أدوات التحكم في الصوت

اضبط مستوى الصوت والذبذبات المنخفضة والطبقة العالية في الصوت.

لوحة التحكم

العربية

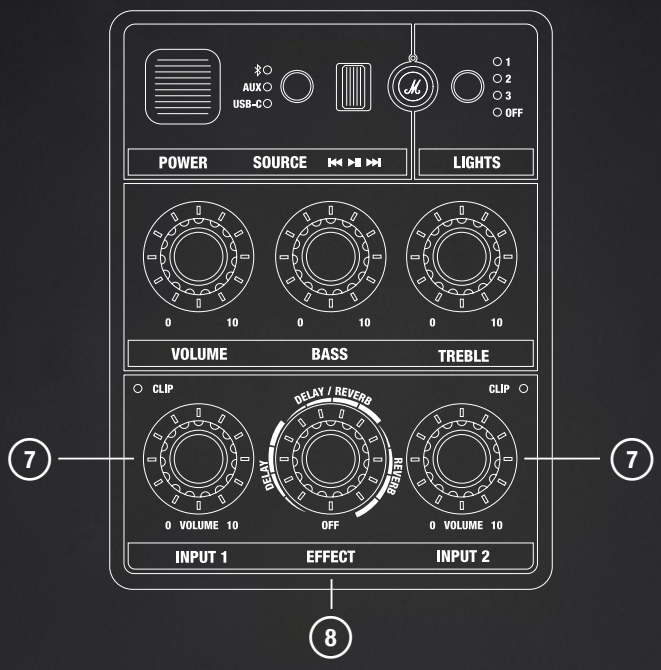

7 عناصر التحكم في مستوى الصوت لمدخل 1 ومدخل 2

يوجد لدى كل قناة إدخال إمكانية التحكم في مستوى الصوت المخصصة ومؤشر قطع إذا كان صوت المدخل عاليًا للغاية.

8 8. التحكم في التأثير لمدخل 1 ومدخل 2

ادفع المقبض للتبديل بين مدخل 1 ومدخل 2، ثم قم بتدويره لتحديد تأثير ما والمستوى الخاص به للمدخل المحدد.

لوحة المداخل

العربية

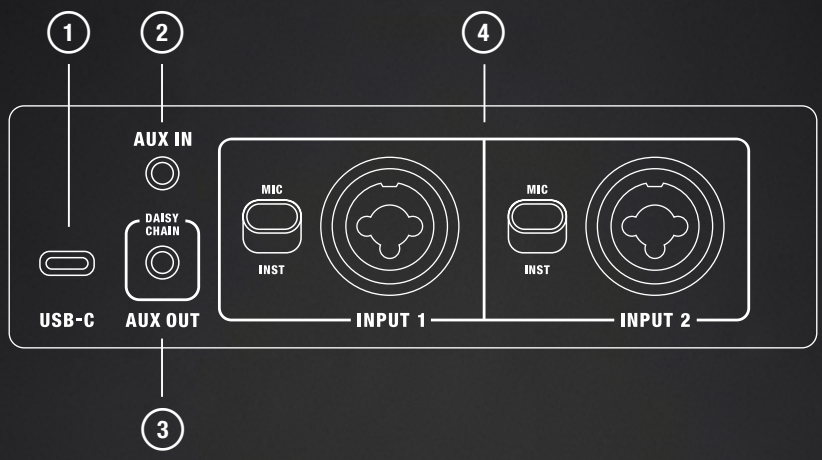

1 منفذ USB-C

قم بتوصيل مصدر صوت عبر كابل صوت USB-C.

2 مدخل AUX IN

قم بتوصيل جهاز صوت بمخرج تناظري ومقبس استريو مقاس 3.5 مم.

3 مخرج AUX OUT - سلسلة توصيل على التوالي

قم بتوصيل المنتج بمدخل AUX IN الموجود على مكبر الصوت المخصص للحفلات Bromley لإنشاء نظام صوتي أكبر.

4 المدخل 1 والمدخل 2

قم بتوصيل الأداة الموسيقية أو الميكروفون بطرف توصيل XLR/مقبس TRS المُركَّب مقاس 6.3 مم. يقوم المفتاح بضبط قدرة المدخل على 4+ مللي ديسيبل أو 18+ مللي ديسيبل.

تعليمات العربية

بدء الاستخدام

I. تشغيل الجهاز
اضغط على زر الطاقة لتشغيل مكبر الصوت.

II. بدء الاقتران
استخدم زر محدد المصدر لتحديد Bluetooth ومن ثم اضغط مع الاستمرار على الزر حتى يبدأ مصباح LED في الوميض.

III. حدد BROMLEY 150
افتح قائمة Bluetooth الخاصة بجهاز الصوت وحدد BROMLEY 150.

قم بتنزيل تطبيق Marshall للحصول على أقصى استفادة من مكبر الصوت لديك.

تنبيه: تأكد من ضبط مستوى الصوت على مستوى منخفض لكل من مكبر الصوت ومصدر الصوت قبل استخدام مكبر الصوت.

مدخل التيار الكهربائي الرئيسي

افتح فتحة مدخل التيار الكهربائي للوصول إلى مدخل الطاقة. قم بتوصيل سلك التيار الكهربائي بمكبر الصوت ومن ثم بمقبس الحائط لتشغيل مكبر الصوت وشحن البطارية.

يُظهر مؤشر البطارية الموجود في المقدمة مستوى شحن البطارية.

تنبيه: افصل دائمًا سلك التيار الكهربائي من مقبس الحائط قبل فصله من مكبر الصوت.

مقبس البطارية

افتح الفتحة للوصول إلى البطارية القابلة للإزالة. أمسك لسان البطارية واسحبه لإزالته.

أدخِل البطارية وادفعها حتى تسمع صوت نقرة لتركيبها.

تعليمات العربية

توصيل جهاز أو ميكروفون

يأتي Bromley 150 مزودًا بقناتي إدخال للميكروفونات أو الآلات الأحادية الأخرى. يمكن مزج هذه القنوات مع أي مدخلات أخرى محددة واستخدام المؤثرات المدمجة. توجد مفاتيح الإدخال والكسب في الجزء الخلفي من مكبر الصوت.

يُستخدم INPUT 1 في التعليمات أدناه ولكنه ينطبق على INPUT 2 أيضًا.

I. اضبط كسب الإدخال للقناة الخاصة بك. MIC للميكروفون أو INST لأداة مستوى خط الإرسال.
II. قم بتوصيل الميكروفون الخاص بك أو سلك الأداة INPUT 1.
III. ارفع مستوى صوت INPUT 1 على اللوحة الأمامية بعناية. إذا كان مؤشر CLIP الأحمر مضاءً، فقم بخفض مستوى الصوت في الأداة لديك حتى ينطفئ.

استخدام التأثيرات المدمجة

يمكن لكل من INPUT 1 وINPUT 2 استخدام واحد من المؤثرات المدمجة الثلاثة: الصدى، والصدى والتأخير، والتأخير.

I. اضغط على مقبض المؤثرات لتحديد قناة الإدخال. مؤشر مضيء يُظهر القناة المحددة.
II. قم بتحريك مقبض التأثير حسب الرغبة.

تغيير وضع الإضاءة

اضغط على زر الضوء للتبديل بين إعدادات الضوء المسبقة (1، و2، و3، وإيقاف التشغيل).

التوصيل إلى مدخل AUX

I. قم بتوصيل سلك بمقبس استريو 3.5 مم إلى مدخل AUX IN في الجزء الخلفي من مكبر الصوت.
II. قم بتوصيل الطرف الآخر من السلك بمخرج الصوت على مصدر الصوت لديك.
III. استخدم زر اختيار المصدر لتحديد AUX.

ملاحظة: لا يتم تضمين أسلاك الصوت.

توصيل كابل الصوت بمنفذ من نوع USB-C

I. قم بتوصيل سلك صوت من نوع USB-C بمنفذ USB-C الموجود في الجزء الخلفي من مكبر الصوت.
II. قم بتوصيل الطرف الآخر من السلك بمخرج الصوت على مصدر الصوت لديك.
III. استخدم زر اختيار المصدر لتحديد USB-C.

ملاحظة: لا يتم تضمين أسلاك الصوت.

تعليمات العربية

الاقتران مع جهاز BLUETOOTH

يمكن لجهاز Bromley 150 الاتصال بجهازي 2) Bluetooth) في نفس الوقت ويتذكر ما يصل إلى 10 أجهزة مقترنة مسبقًا. عندما تكون هذه الأجهزة في النطاق، فسوف تحاول إعادة الاتصال بآخر جهاز تم توصيله.

I. استخدم زر محدد المصدر لتحديد Bluetooth.
II. اضغط على زر اختيار المصدر لمدة ثانيتين (2) حتى يبدأ مؤشر LED الخاص بمصدر Bluetooth في النبض ببطء.
III. حدد Bromley 150 من قائمة Bluetooth بجهاز الصوت لديك.

ربط مكبرات الصوت BROMLEY على التوالي

يمكن ربط مكبرات الصوت Bromley على التوالي (التوصيل بالتسلسل) عبر منافذ AUX OUT وAUX IN. بينما تكون مكبرات الصوت متصلة على التوالي، يتم التحكم في مستوى الصوت لكل مكبر صوت بشكل فردي.

I. قم بتوصيل سلك بمقبس استريو مقاس 3.5 مم إلى مخرج AUX OUT في مكبر الصوت الأول.
II. قم بتوصيل الطرف الآخر من السلك بمنفذ AUX IN في مكبر الصوت الثاني.
III. استخدم زر اختيار المصدر لتحديد AUX على مكبر الصوت الثاني.
IV. لإضافة المزيد من مكبرات الصوت، كرِّر الإجراء بتمرير الإشارة من الثاني إلى الثالث، وهكذا.

قفل حماية الأطفال

قفل الأطفال هو خاصية أمان تمنع المستخدم من زيادة مستوى الصوت إلى مستويات خطيرة عن طريق الخطأ.

اضغط على زري محدد المصدر ووضع الإضاءة لمدة ثانيتين (2) لتفعيل قفل حماية الأطفال أو إلغائه.

زر M القابل للتخصيص

اضغط على الزر M لتشغيل دفقة من الضوء القوي. يمكن تخصيص زر M في تطبيق Marshall.

تعليمات العربية

أوضاع الطاقة

سيدخل Bromley 150 في وضع الاستعداد أو وضع استعداد الشبكة عند تركه دون استخدام بعد انقضاء مهلة الخمول.

يمكنك تنشيط مكبر الصوت عن طريق الاتصال عبر Bluetooth أو باستخدام أي زر أو مقبض.

	التشغيل الطبيعي	متصل بـ Heddon
وضع الطاقة	وضع توفير الطاقة	استعداد الشبكة
استهلاك الطاقة	< 0.5 واط	< 2.0 واط
مهلة الخمول*	20 دقيقة	20 دقيقة

للحصول على معلومات حول الامتثال للاتحاد الأوروبي، اطلع على إعلان المطابقة، المتاح على marshall.com

تنظيف مكبر الصوت

قم بتنظيف مكبر الصوت لديك بانتظام للحفاظ على بقائه جديدًا واستمراريته لفترة أطول.

افصل أي أسلاك قبل تنظيف مكبر الصوت وتأكد من جفاف كل شيء تمامًا قبل إعادة توصيلها.

قم بتنظيف مكبر الصوت والأسلاك بلطف باستخدام قطعة قماش خالية من الوبر، مبللة قليلًا بأي مما يلي:

- الماء،
- أو كحول الأيزوبروبيل بتركيز 70%،
- أو كحول إيثيلي بتركيز 75%

لاحظ ما يلي عند تنظيف مكبر الصوت:

- تجنب استخدام أي أجسام حادة أو معدنية.
- تجنب استخدام الهواء المضغوط.
- تجنب استخدام المنتجات التي تحتوي على مواد التبييض أو بيروكسيد الهيدروجين.
- لا تقم بغمر السماعة في أي مواد تنظيف.
- لا تقم بشطف مكبر الصوت تحت الماء الجاري.

تعليمات العربية

إعادة تعيين BROMLEY 150

سيؤدي إجراء إعادة تعيين إعدادات المصنع إلى إعادة تعيين مكبر الصوت إلى إعداداته الأصلية، باستثناء أي تحديثات للبرامج الثابتة.

ملاحظة: سيؤدي هذا إلى حذف جميع إعدادات المستخدم وسيحتاج مكبر الصوت إلى الإعداد مجددًا.

I. قم بإزالة BROMELY 150 وBROMLEY 150 [LE] إن وجدت، من قائمة Bluetooth الخاصة بجهاز الصوت لديك.
II. تأكد من أنَّ مكبر الصوت قيد التشغيل.
III. اضغط مع الاستمرار على كل من محدد المصدر وزر M لمدة 10 ثوانٍ. تبدأ جميع المؤشرات الموجودة على الجزء الأمامي في الوميض ويعاد تشغيل مكبر الصوت.

لقد عاد مكبر الصوت إلى إعدادات المصنع الخاصة به وأصبح جاهزًا للإقران، انظر القسم "بدء الاستخدام".

تطبيق MARSHALL

قم بتنزيل تطبيق Marshall للحصول على أقصى استفادة من مكبِّر الصوت الخاص بك والحفاظ عليه محدّثًا بأحدث البرامج.

GET IT ON Google Play | Download on the App Store

استكشاف الأخطاء وإصلاحها العربية

المشكلة	الإجراء
يتعذر بدء تشغيل مكبر الصوت	قم بتوصيل سلك التيار الكهربائي بمكبر الصوت وبمقبس الحائط النشط.
	تأكد من أنَّ بطارية Bromley مشحونة ومثبتة.
يتعذر التوصيل بجهاز Bluetooth أو الاقتران به	قم بتنشيط خاصية Bluetooth على جهاز التشغيل الخاص بك.
	تأكد من أنَّ مكبر الصوت قيد التشغيل قبل ضبطه في وضع الإقران، انظر "إقران جهاز جديد".
أداء متقطع	قم بتنزيل تطبيق Marshall والتوصيل بمكبر الصوت. اتبع التعليمات داخل التطبيق للتأكد من أنَّ جهاز Bromley 150 يحتوي على أحدث إصدار من البرامج الثابتة.
	قم بإجراء إعادة ضبط المصنع، وانظر قسم "إعادة تعيين مكبر الصوت". يحتاج جهاز **Bromley** 150 إلى الإعداد مجددًا.

استكشاف الأخطاء وإصلاحها العربية

المشكلة	الإجراء
انقطاع اتصال Bluetooth	قم بتحريك الأجهزة قريبًا من بعضها حتى لا تكون هناك أي عوائق بينها مثل الجدران أو الأبواب.
	قم بتحريك مكبر الصوت إلى موقع آخر أو قم بإيقاف تشغيله أو قم بتحريك الجهاز الكهربائي الذي يسبب التداخل.
لا يوجد أي صوت أو الصوت منخفض للغاية	تحقق من تحديد مصدر الإدخال الصحيح.
	تحقق من مستوى الصوت في مكبر الصوت وجهاز التشغيل.
الصوت مشوّه	قم بخفض مستوى الصوت في جهاز التشغيل.

All intellectual property in the product and packaging (including the trade marks, copyright, designs, and patents) are owned by Marshall Group AB or Marshall Amplification PLC and may not be used without permission. © All rights reserved. The Bluetooth® wordmark and logos are registered trademarks owned by the Bluetooth SIG, Inc. and any use of such marks by Marshall Group AB is under license. Google Play is a trademark of Google LLC. App Store is a service mark of Apple Inc., registered in the U.S. and other countries Marshall Group AB, Centralplan 15, 111 20 Stockholm, Sweden. R1.0

Marshall

BROMLEY 150 – PARTY SPEAKER

ПЪЛНО ОНЛАЙН РЪКОВОДСТВО

СЪДЪРЖАНИЕ

ИНДЕКС

Илюстрация на устройството 003
Контролен панел 005
Входен панел 007
Първи стъпки 008
Входящо захранване от мрежата 008
Гнездо на батерията 008
Свързване на инструмент или микрофон 009
Използване на вградените ефекти 009
Промяна на светлинния режим 009
Свързване към AUX входа 009
Свързване на аудио кабел към USB-C 010
Сдвояване с Bluetooth устройство 010
Последователно свързване на високоговорители Bromley 010
Защита от деца 010
Персонализируем M-бутон 011
Енергийни режими 011
Почистване на високоговорителя 011
Нулиране на Bromley 150 012
Отстраняване на неизправности 013

ИЛЮСТРАЦИЯ НА УСТРОЙСТВОТО БЪЛГАРСКИ ЕЗИК

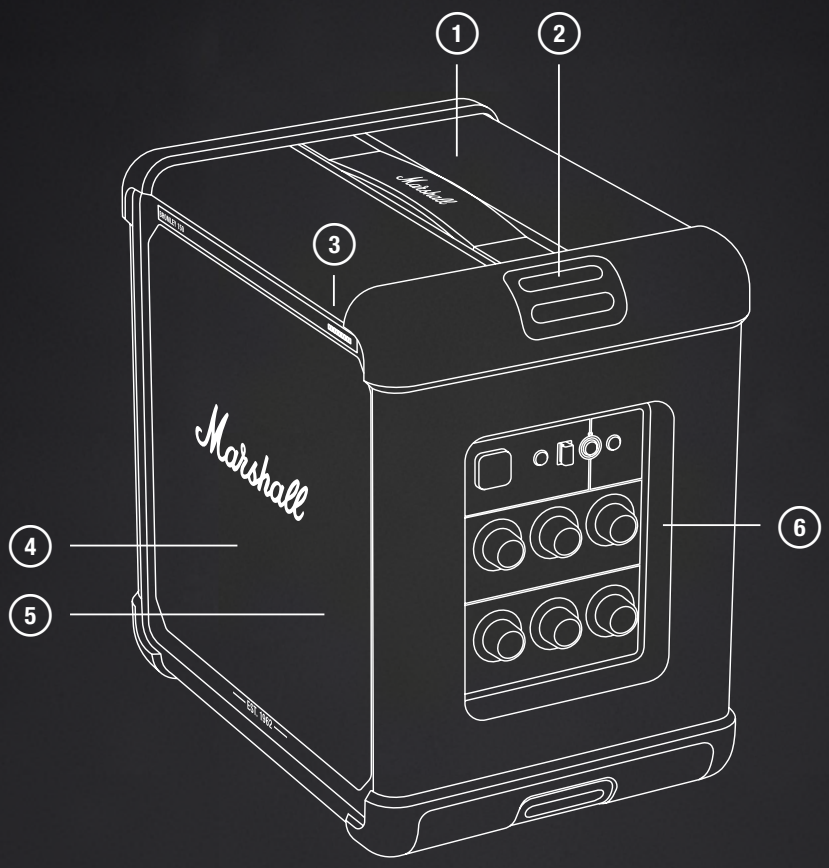

1. ДРЪЖКА ЗА ПРЕНАСЯНЕ
2. АНКЕРИ КАИШКАТА ЗА НОСЕНЕ
3. 10-СЕГМЕНТЕН ИНДИКАТОР ЗА БАТЕРИЯТА
4. ПРЕДНИ ПРЕОБРАЗУВАТЕЛИ
5. СВЕТЛИНЕН ПАНЕЛ
6. КОНТРОЛЕН ПАНЕЛ

ИЛЮСТРАЦИЯ НА УСТРОЙСТВОТО БЪЛГАРСКИ ЕЗИК

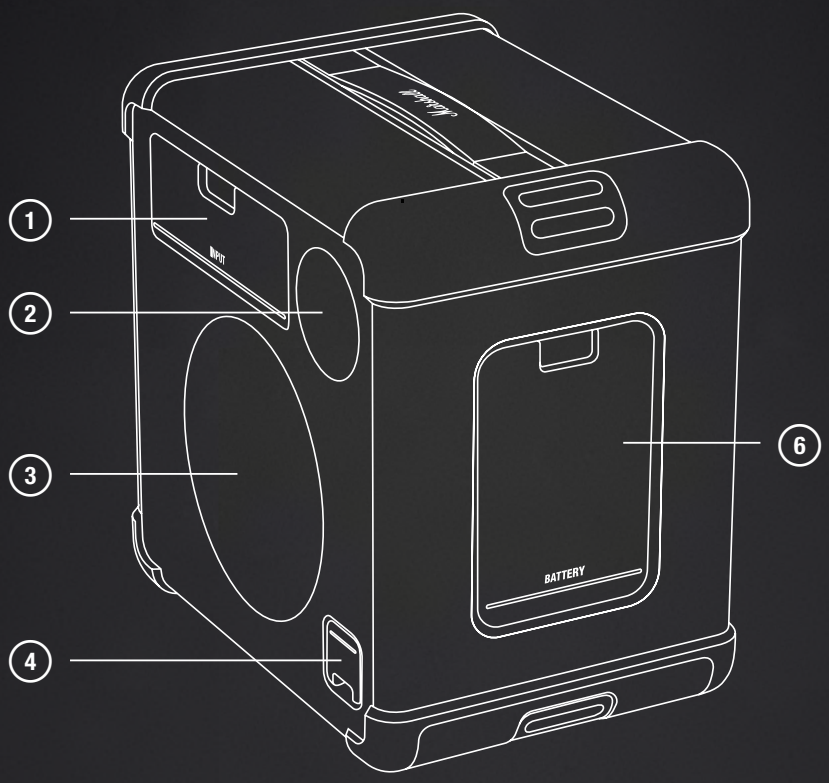

1. ВХОДЕН ПАНЕЛ
2. ЗАДЕН ПРЕОБРАЗУВАТЕЛ
3. ПАСИВЕН РАДИАТОР
4. ВХОДЯЩО ЗАХРАНВАНЕ ОТ МРЕЖАТА
5. ОТДЕЛЕНИЕ ЗА БАТЕРИЯТА

КОНТРОЛЕН ПАНЕЛ БЪЛГАРСКИ ЕЗИК

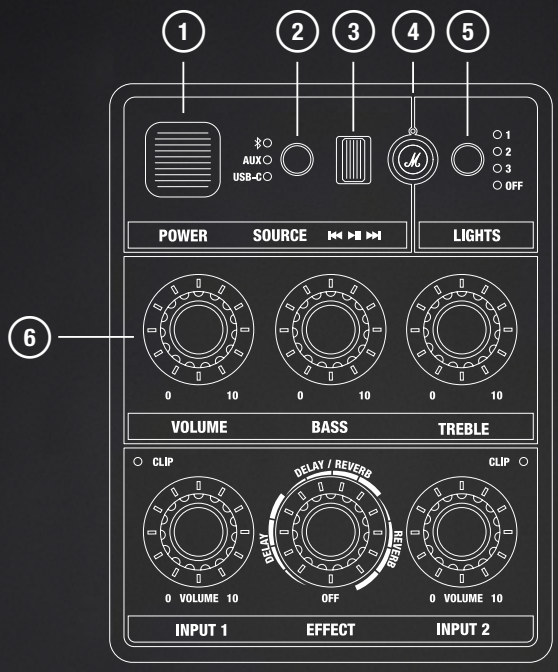

1 ПРЕВКЛЮЧВАТЕЛ НА ЗАХРАНВАНЕТО

Включва и изключва високоговорителя.

2 ИЗБОР НА ИЗТОЧНИК

Използвайте бутона за избор на източник, за да изберете Bluetooth, след което го натиснете и задръжте, докато светодиодната светлина започне да премигва.

Натискането на бутоните за избор на източник и режим на светлините за 2 секунди ще активира или дезактивира защитата от деца.

3 УПРАВЛЕНИЕ НА МУЛТИМЕДИЯТА

Начало, пауза или смяна на песни по време на възпроизвеждане чрез Bluetooth.

4 ПЕРСОНАЛИЗИРУЕМ М-БУТОН

Задаване на персонализирано действие за бутона M в приложението на Marshall.

5 БУТОН ЗА РЕЖИМ НА СВЕТЛИНИТЕ

Натиснете бутона за избор на режима на светлините.

6 РЕГУЛАТОРИ НА ЗВУКА

Регулиране на силата на звука, басите и високите честоти.

КОНТРОЛЕН ПАНЕЛ

БЪЛГАРСКИ ЕЗИК

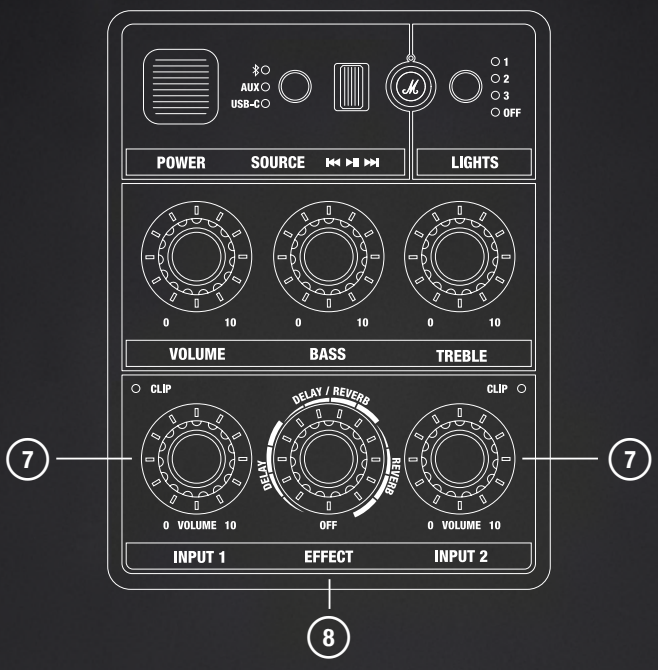

7 УПРАВЛЕНИЕ НА СИЛАТА НА ЗВУКА НА ВХОД 1 И ВХОД 2

Всеки входен канал има собствено управление на силата на звука и индикатор за предупреждение при твърде силен звук.

8 УПРАВЛЕНИЕ НА ЕФЕКТИТЕ НА ВХОД 1 И 2

Натиснете копчето, за да избирате между вход 1 и 2, след което го завъртете и изберете ефекта и неговото ниво за избрания вход.

ВХОДЕН ПАНЕЛ

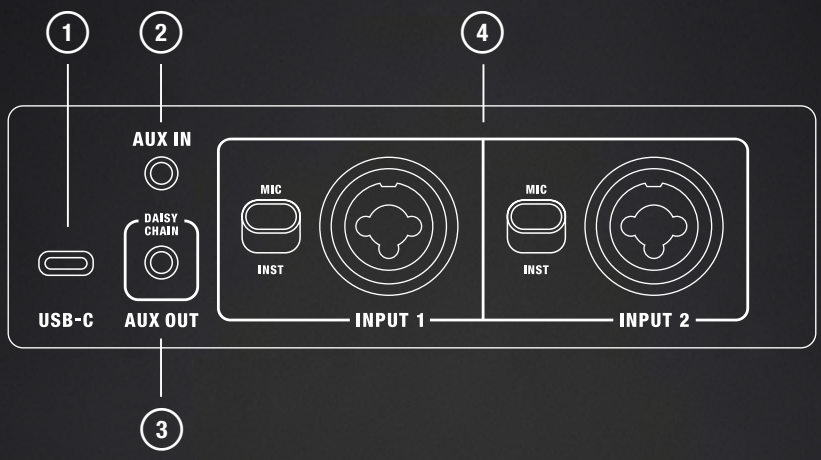

1 **ПОРТ USB-C**

Свържете аудиоизточник чрез аудиокабел USB-C.

2 **AUX ВХОД**

За включване на аудиоустройство с аналогов изход и 3,5 mm стерео жак.

3 **AUX ИЗХОД – ПОСЛЕДОВАТЕЛНО СВЪРЗВАНЕ**

Свържете към AUX входа на втория високоговорител за парти Bromley за създаване на по-голяма звукова система.

4 **ВХОД 1 И ВХОД 2**

Свържете музикален инструмент или микрофон към комбиниращия жак XLR/6,3 mm TRS. Превключвателят задава входящата мощност +4 dBm или +18 dBm.

ИНСТРУКЦИИ БЪЛГАРСКИ ЕЗИК

ПЪРВИ СТЪПКИ

I. ВКЛЮЧВАНЕ
Натиснете захранващия бутон, за да включите високоговорителя.

II. НАЧАЛО НА СДВОЯВАНЕ
Използвайте бутона за избор на източник, за да изберете Bluetooth, след което го натиснете и задръжте, докато светодиодната светлина започне да премигва.

III. ИЗБОР НА BROMLEY 150
Отворете списъка с Bluetooth устройства на Вашето аудио устройство и изберете BROMLEY 150.

Изтеглете приложението на Marshall, за да се възползвате максимално от възможностите на Вашия високоговорител.

Внимание: Уверете се, че силата на звука е настроена на ниска степен както на високоговорителя, така и на аудио устройството, преди да използвате високоговорителя.

ВХОДЯЩО ЗАХРАНВАНЕ ОТ МРЕЖАТА

Отворете отделението за входящото захранване, за да осъществите достъп до захранването. Свържете захранващия кабел към високоговорителя и след това към контакта, за да захраните високоговорителя и да заредите батерията.

Индикаторът за батерията в предната част показва заряда на батерията.

Внимание: Винаги изключвайте захранващия кабел от контакта, преди да го изключите от високоговорителя.

ГНЕЗДО НА БАТЕРИЯТА

Отворете отделението за достъп до сменяемата батерията. Хванете батерията и я издърпайте, за да я извадите.

За да монтирате батерията, я вкарайте и натиснете, докато чуете щракване.

ИНСТРУКЦИИ БЪЛГАРСКИ ЕЗИК

СВЪРЗВАНЕ НА ИНСТРУМЕНТ ИЛИ МИКРОФОН

Bromley 150 разполага с два входни канала за микрофони или други моноинструменти. Тези канали могат да се комбинират с всеки друг избран вход и да се използват с вградените ефекти. Входовете и превключвателите за усилване се намират на гърба на високоговорителя.

INPUT 1 (ВХОД 1) се използва в инструкциите по-долу, но се прилага и за INPUT 2 (ВХОД 2).

I. Настройте входящото усилване на Вашия канал. MIC за микрофон или INST за инструмент с линейно ниво.
II. Свържете микрофона или инструмента си към INPUT 1 (ВХОД 1).
III. Внимателно увеличете звука за INPUT 1 (ВХОД 1) на предния панел. Ако червеният светодиод CLIP свети, намалете силата на звука на инструмента, докато не угасне.

ИЗПОЛЗВАНЕ НА ВГРАДЕНИТЕ ЕФЕКТИ

INPUT 1(ВХОД 1) и INPUT 2 (ВХОД 2) могат да използват един от трите вградени ефекта: реверберация, реверберация и закъснение, и закъснение.

I. Завъртете копчето за ефекти, за да изберете входен канал. Светещ индикатор показва кой канал е избран.
II. Завъртете копчето за ефект според предпочитанията си.

ПРОМЯНА НА СВЕТЛИННИЯ РЕЖИМ

Натиснете бутона за осветяване, за да превключвате между предварителните настройки на осветяването (1, 2, 3 и изключено).

СВЪРЗВАНЕ КЪМ AUX ВХОДА

I. Свържете кабел с 3,5 mm стерео жак към AUX IN входа в задната част на високоговорителя.
II. Свържете другия край на кабела към аудиоизхода на Вашия аудиоизточник.
III. Натиснете бутона за избор на източник, за да изберете AUX.

Забележка: Доставката не включва аудио кабели.

ИНСТРУКЦИИ БЪЛГАРСКИ ЕЗИК

СВЪРЗВАНЕ НА АУДИО КАБЕЛ КЪМ USB-C

I. Свържете USB-C аудио кабел към USB-C порта на гърба на високоговорителя.
II. Свържете другия край на кабела към аудиоизхода на Вашия аудиоизточник.
III. Използвайте бутона за избор на източник, за да изберете USB-C.

Забележка: Доставката не включва аудио кабели.

СДВОЯВАНЕ С BLUETOOTH УСТРОЙСТВО

Bromley 150 може да се свърже с 2 Bluetooth устройства едновременно и запомня до 10 предварително сдвоени устройства. Когато е в обхват, той ще се опита да се свърже отново с последното свързано устройство.

I. Използвайте бутона за избор на източник, за да изберете Bluetooth.
II. Натиснете бутона за избор на източник за 2 секунди, докато светодиодът на Bluetooth източника започне да пулсира бавно.
III. Изберете **Bromley 150** от Bluetooth списъка на Вашето аудиоустройство.

ПОСЛЕДОВАТЕЛНО СВЪРЗВАНЕ НА ВИСОКОГОВОРИТЕЛИ BROMLEY

Високоговорителите Bromley могат да бъдат свързани последователно чрез портовете AUX OUT и AUX IN. Докато високоговорителите са свързани последователно, силата на звука се регулира индивидуално за всеки високоговорител.

I. Свържете кабел с 3,5 mm стерео жак към AUX OUT изхода на първия високоговорител.
II. Свържете другия край на кабела към AUX IN порта на втория високоговорител.
III. Използвайте бутона за избор на източник, за да изберете AUX на втория високоговорител.
IV. За да добавите още високоговорители, повторете процедурата, като предавате сигнала от изхода към третия и т.н.

ЗАЩИТА ОТ ДЕЦА

Защитата от деца е функция за безопасност, която не позволява на потребителя случайно да увеличи силата на звука до опасни нива.

Натиснете бутоните за избор на източник и режим на осветлението за 2 секунди, за да активирате или дезактивирате защитата от деца.

ИНСТРУКЦИИ БЪЛГАРСКИ ЕЗИК

ПЕРСОНАЛИЗИРУЕМ М-БУТОН

Натиснете М-бутона, за да задействате изблик на стробоскопична светлина. М-бутонът може да се персонализира в приложението Marshall.

ЕНЕРГИЙНИ РЕЖИМИ

Bromley 150 ще премине в режим на готовност или в мрежов режим на готовност, ако не се използва след изтичане на времето за изчакване при неактивност.

Събудете високоговорителя чрез свързване чрез Bluetooth или чрез използване на който и да е бутон или контролер.

	Нормална работа	Свързано към Heddon
Енергиен режим	Режим на ниска консумация на енергия	Мрежов режим на готовност
Консумация на енергия	< 0,5 W	< 2,0 W
Време на неактивност*	≤ 20 минути	≤ 20 минути

За информация относно съответствието с изискванията на ЕС вижте Декларацията за съответствие, достъпна на marshall.com

ПОЧИСТВАНЕ НА ВИСОКОГОВОРИТЕЛЯ

Почиствайте редовно високоговорителя, за да го поддържате в чист вид и изправност за по-дълго време. Разкачете всякакви кабели, преди да почиствате високоговорителя, и се уверете, че всичко е напълно сухо, преди да ги включите отново. Внимателно почистете високоговорителя и кабелите с кърпа без влакна, леко навлажнена с:

- вода,
- 70% изопропилов спирт, или
- 75% етилов спирт

Обърнете внимание при почистване на високоговорителя:

- Не използвайте остри или метални предмети.
- Не използвайте сгъстен въздух.
- Не използвайте продукти, съдържащи белина или водороден пероксид.
- Не потапяйте високоговорителя в почистващи препарати.
- Не изплаквайте високоговорителя под течаща вода.

ИНСТРУКЦИИ БЪЛГАРСКИ ЕЗИК

НУЛИРАНЕ НА BROMLEY 150

Нулирането до фабричните настройки ще върне високоговорителя до първоначалните му настройки, с изключение на актуализациите на фърмуера. Забележка: Това ще изтрие всички потребителски настройки и високоговорителят ще трябва да бъде настроен отново.

I. Премахнете BROMELY 150 и **BROMLEY 150 [LE]**, ако присъстват, от Bluetooth списъка на Вашето аудиоустройство.
II. Уверете се, че високоговорителят е включен.
III. Натиснете и задръжте едновременно селектора за източник и M-бутона за 10 секунди. Всички индикатори отпред започват да мигат и високоговорителят се рестартира.

Високоговорителят се връща към фабричните си настройки и е готов за сдвояване, вижте раздел „Първи стъпки“.

ПРИЛОЖЕНИЕ MARSHALL

Изтеглете приложението Marshall, за да се възползвате в максимална степен от възможностите на високоговорителя си и да го поддържате актуализиран с най-новия софтуер.

GET IT ON Google Play

Download on the App Store

ОТСТРАНЯВАНЕ НА НЕИЗПРАВНОСТИБЪЛГАРСКИ ЕЗИК

ПРОБЛЕМ	ДЕЙСТВИЕ
Високоговорителят не се включва	Свържете захранващия кабел към високоговорителя и изправен електрически контакт.
	Уверете се, че батерията на Bromley е заредена и инсталирана.
Не може да се свърже или сдвои с Bluetooth устройство	Активирайте Bluetooth на Вашето устройство за възпроизвеждане.
	Преди да го поставите в режим на сдвояване, се уверете, че високоговорителят е включен, вижте „Сдвояване на ново устройство“.
Нестабилно поведение	Изтеглете приложението Marshall и се свържете с високоговорителя. Следвайте инструкциите в приложението, за да се уверите, че Bromley 150 разполага с най-новата версия на фърмуера.
	Извършете нулиране до фабричните настройки, вижте раздела „Нулиране на високоговорителя“. **Bromley 150 трябва да бъде настроен отново.**

ОТСТРАНЯВАНЕ НА НЕИЗПРАВНОСТИ БЪЛГАРСКИ ЕЗИК

ПРОБЛЕМ	ДЕЙСТВИЕ
Прекъсване на Bluetooth връзката	Преместете устройствата по-близо едно до друго, така че между тях да няма препятствия, като стени или врати.
	Преместете високоговорителя на друго място или изключете или преместете електронното устройство, което е източник на такива смущения.
Няма звук или звукът е твърде нисък	Проверете дали е избран правилният входен източник.
	Проверете силата на звука на високоговорителя и устройството за възпроизвеждане.
Звукът е изкривен	Намалете звука на устройството за възпроизвеждане.

All intellectual property in the product and packaging (including the trade marks, copyright, designs, and patents) are owned by Marshall Group AB or Marshall Amplification PLC and may not be used without permission. © All rights reserved. The Bluetooth® wordmark and logos are registered trademarks owned by the Bluetooth SIG, Inc. and any use of such marks by Marshall Group AB is under license. Google Play is a trademark of Google LLC. App Store is a service mark of Apple Inc., registered in the U.S. and other countries Marshall Group AB, Centralplan 15, 111 20 Stockholm, Sweden. R1.0

Marshall

BROMLEY 150 – PARTY SPEAKER

POTPUNI INTERNETSKI PRIRUČNIK

SADRŽAJ

INDEKS

Izgled uređaja 003
Prednja ploča 005
Ploča s ulazima 006
Početak rada 007
Ulaz glavnog napajanja 007
Prijenosna baterija Bromley 007
Ležište za bateriju 007
Povezivanje instrumenta ili mikrofona 008
Uporaba ugrađenih efekata 008
Promjena načina osvjetljenja 008
Spajanje na RCA ulaze 008
Spajanje na AUX ulaz 008
Spajanje audio kabela na USB-C 009
Punjenje telefona putem USB-C priključka 009
Uparivanje s Bluetooth uređajem 009
Lančano povezivanje zvučnika Bromley 009
Zaštita za djecu 009
Podesivi gumb sa slovom M 010
Načini napajanja 010
Čišćenje zvučnika 010
Ponovno postavljanje zvučnika Bromley 150 011
Rješavanje problema 012

IZGLED UREĐAJA

HRVATSKI

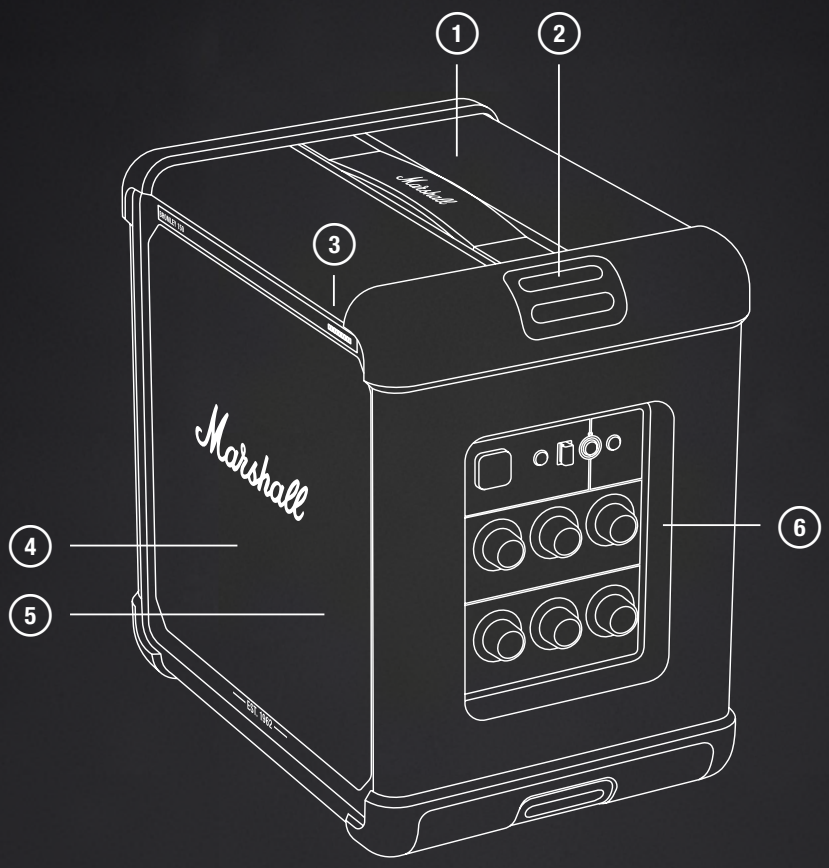

1. RUČKA ZA NOŠENJE
2. SIDRA ZA REMEN ZA NOŠENJE
3. INDIKATOR BATERIJE S 10 SEGMENATA
4. PREDNJE POGONSKE JEDINICE
5. SVJETLOSNA PLOČA
6. UPRAVLJAČKA PLOČA

IZGLED UREĐAJA

HRVATSKI

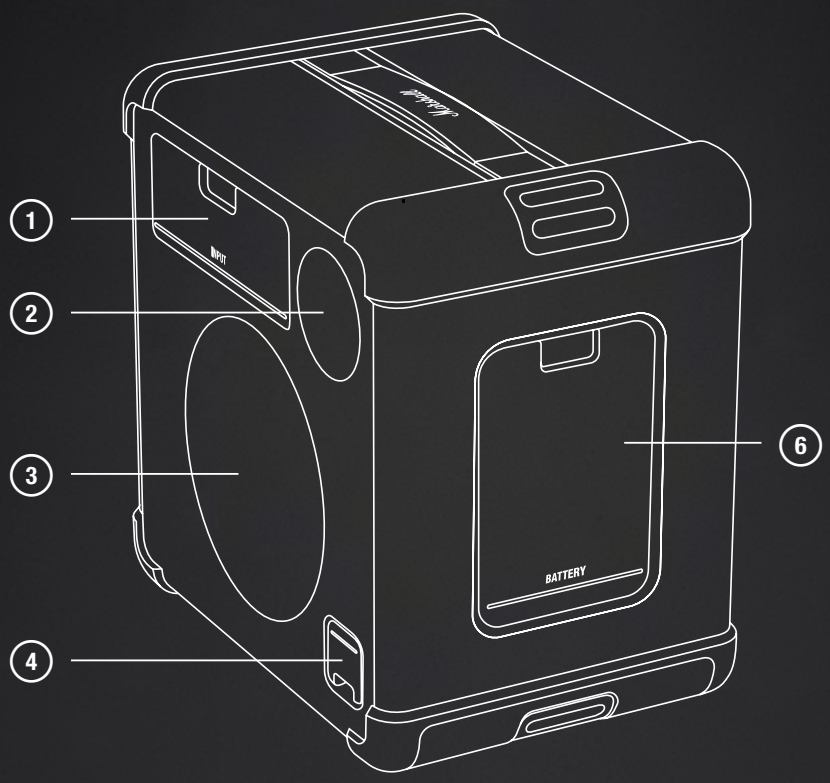

1. PLOČA S ULAZIMA
2. STRAŽNJA POGONSKA JEDINICA
3. PASIVNI RADIJATOR
4. ULAZ GLAVNOG NAPAJANJA
5. POKLOPAC BATERIJE

UPRAVLJAČKA PLOČA

HRVATSKI

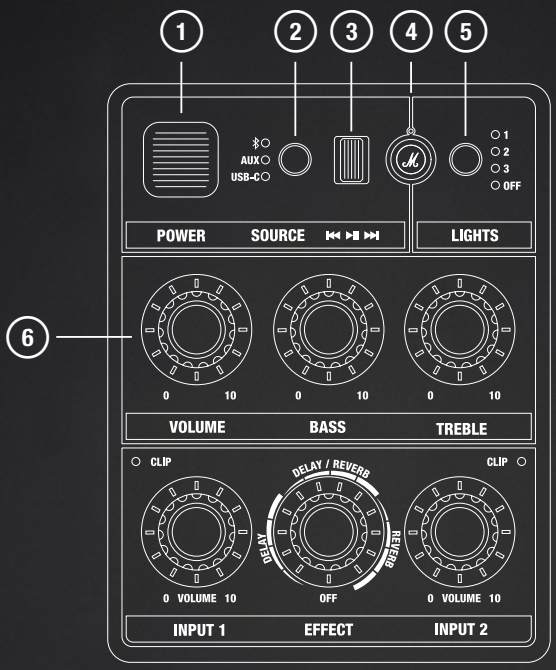

1 PREKIDAČ ZA UKLJUČIVANJE/ ISKLJUČIVANJE

Služi za uključivanje i isključivanje zvučnika.

2 GUMB ZA ODABIR IZVORA

Uz pomoć gumba za odabir izvora odaberite Bluetooth, a zatim ga pritisnite i držite dok LED žaruljica ne počne treptati.

Pritiskom na gumb za odabir izvora i na gumb za odabir načina osvjetljenja na 2 sekunde omogućit ćete ili onemogućiti zaključavanje za djecu.

3 KONTROLA MEDIJA

Pokretanje/pauziranje reprodukcije ili promjena pjesme prilikom reprodukcije putem Bluetooth veze.

4 PRILAGODLJIVI GUMB SA SLOVOM M

Dodijelite prilagođenu radnju gumbu sa slovom M u aplikaciji Marshall.

5 GUMB ZA ODABIR NAČINA OSVJETLJENJA

Pritisnite gumb da biste odabrali način osvjetljenja.

6 AUDIO KONTROLE

Prilagodba glasnoće, niskih tonova i visokih tonova.

UPRAVLJAČKA PLOČA

HRVATSKI

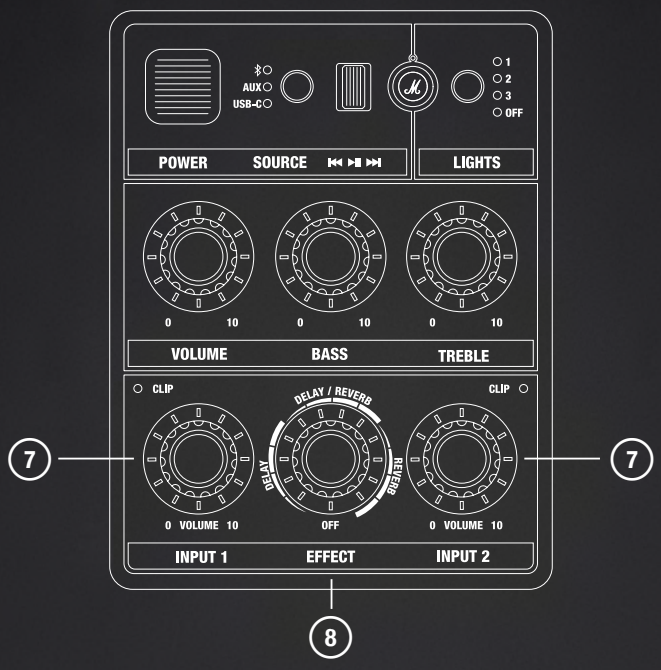

7 ULAZ 1 I ULAZ 2 – KONTROLA GLASNOĆE

Svaki ulazni kanal ima posebnu kontrolu glasnoće i pokazatelj rezanja signala koji vas obavještava ako je ulaz preglasan.

8 ULAZ 1 I ULAZ 2 – KONTROLA EFEKTA

Pritisnite gumb da biste se prebacili s ulaza 1 na ulaz 2 ili obratno, a zatim ga okrenite da postavite efekt i njegovu razinu za odabrani ulaz.

PLOČA S ULAZIMA

HRVATSKI

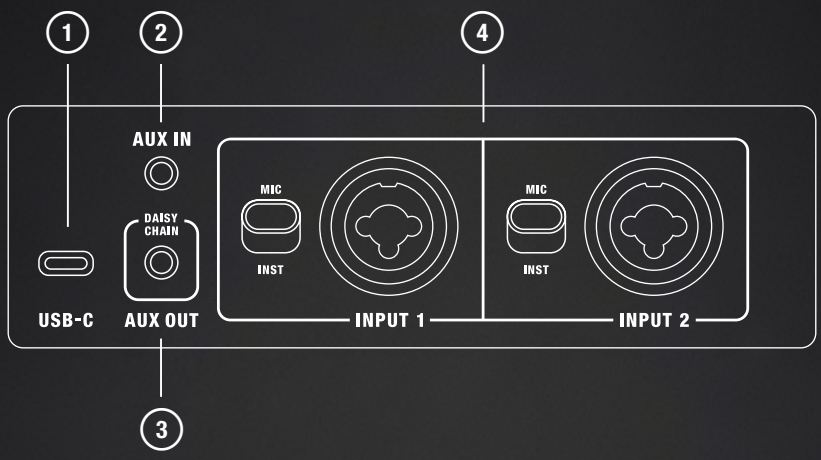

1 **USB-C PRIKLJUČAK**

Priključite izvor zvuka putem kabela za USB-C audio uređaj.

2 **AUX ULAZ**

Ukopčajte audiouređaj s analognim izlazom i stereo utikačem od 3,5 mm.

3 **AUX IZLAZ – LANČANO POVEZIVANJE**

Priključite na AUX ULAZ na drugom zvučniku za zabavu Bromley i stvorite veći zvučni sustav.

4 **ULAZ 1 I ULAZ 2**

Priključite glazbeni instrument ili mikrofon na kombinirani XLR/6,3 mm TRS priključak. Prekidač postavlja pojačanje ulaza na +4 dBm ili +18 dBm.

UPUTE HRVATSKI

POČETAK RADA

I. UKLJUČITE ZVUČNIK
Pritisnite prekidač za uključivanje/isključivanje na zvučniku.

II. POKRENITE UPARIVANJE
Uz pomoć gumba za odabir izvora odaberite Bluetooth, a zatim pritisnite i držite gumb dok LED žaruljica ne počne treperiti.

III. ODABERITE BROMLEY 150
Otvorite Bluetooth popis na audiouređaju pa odaberite BROMLEY 150.

Preuzmite aplikaciju Marshall da biste zvučnik upotrebljavali na najbolji način.

Oprez: Prije uporabe zvučnika provjerite je li glasnoća postavljena na nisku razinu i na zvučniku i na izvoru zvuka.

ULAZ GLAVNOG NAPAJANJA

Otvorite poklopac mrežnog ulaza da biste pristupili ulazu za napajanje. Jednu stranu električnog kabela priključite u zvučnik, a drugu u zidnu utičnicu da biste omogućili napajanje zvučnika i punjenje baterije.

Indikator baterije na prednjoj strani pokazuje razinu napunjenosti baterije.

Oprez: Uvijek prije odspajanja sa zvučnika, strujni vodič iskopčajte iz zidne utičnice.

LEŽIŠTE ZA BATERIJU

Otvorite poklopac da biste pristupili bateriji koja se može izvaditi. Uhvatite jezičak baterije i povucite da biste je izvadili.

Umetnite bateriju i gurnite je tako da škljocne na mjesto.

UPUTE HRVATSKI

POVEZIVANJE INSTRUMENTA ILI MIKROFONA

Bromley 150 dolazi s dva ulazna kanala za mikrofone ili druge monofone instrumente. Ovi se kanali mogu kombinirati s bilo kojim drugim odabranim ulazom i upotrebljavati ugrađene efekte. Ulazi i prekidači za pojačanje nalaze se na stražnjoj strani zvučnika.

ULAZ 1 upotrebljava se u dolje navedenoj uputi, ali primjenjuje se i na ULAZ 2.

I. Postavite ulazno pojačanje za svoj kanal. MIC za mikrofon ili INST za instrument linijske razine.
II. Spojite mikrofon ili kabel instrumenta na ULAZ 1.
III. Pažljivo pojačajte glasnoću za ULAZ 1 na prednjoj ploči. Ako crveni led indikator CLIP svijetli, smanjite glasnoću na instrumentu dok ne prestane svijetliti.

UPORABA UGRAĐENIH EFEKATA

ULAZ 1 i ULAZ 2 mogu upotrebljavati jedan od tri ugrađena efekta, reverb, reverb i delay te delay.

I. Pritisnite gumb za efekte za odabir ulaznog kanala. Lampica indikatora pokazuje koji je kanal odabran.
II. Okrenite regulator efekta po želji.

Promjena načina osvjetljenja

Pritisnite gumb za svjetlo za prebacivanje između unaprijed postavljenih postavki svjetla (1, 2, 3 i isključeno).

SPAJANJE NA AUX ULAZ

I. Spojite kabel sa stereo utikačem od 3,5 mm u AUX IN na stražnjoj strani zvučnika.
II. Priključite drugi kraj kabela na audioizlaz na izvoru zvuka.
III. Upotrijebite gumb za odabir izvora kako biste odabrali AUX.

Napomena: Audio vodiči nisu uključeni.

SPAJANJE AUDIO KABELA NA USB-C

I. Spojite USB-C audio kabel na USB-C priključak na stražnjoj strani zvučnika.
II. Priključite drugi kraj kabela na audioizlaz na izvoru zvuka.
III. S pomoću gumba za izvor odaberite USB-C.

Napomena: Audio vodiči nisu uključeni.

UPUTE HRVATSKI

UPARIVANJE S BLUETOOTH UREĐAJEM

Bromley 150 može se istodobno povezati s 2 Bluetooth uređaja i pamti do 10 prethodno uparenih uređaja. Kada je u dosegu, ponovno će se povezati sa zadnjim povezanim uređajem.

I. Upotrijebite gumb za odabir izvora kako biste odabrali Bluetooth.
II. Pritisnite gumb za odabir izvora 2 sekunde dok LED indikator Bluetooth izvora ne počne sporo pulsirati.
III. Odaberite **Bromley 150** s Bluetooth popisa na audiouređaju.

LANČANO POVEZIVANJE ZVUČNIKA BROMLEY

Zvučnici Bromley mogu se lančano povezati (povezani u seriju) putem priključaka AUX OUT i AUX IN. Kada su zvučnici lančano povezani, glasnoćom se upravlja na svakom zvučniku pojedinačno.

I. Priključite vod sa stereo utikačem od 3,5 mm na priključak AUX OUT na prvom zvučniku.
II. Priključite drugi kraj kabela na priključak AUX IN na drugom zvučniku.
III. S pomoću tipke za odabir izvora odaberite AUX na drugom zvučniku.
IV. Za dodavanje više zvučnika, ponovite postupak prosljeđivanja signala s drugog na treći i tako dalje.

ZAŠTITA ZA DJECU

Zaštita za djecu je sigurnosna značajka koja sprječava korisnika da slučajno poveća glasnoću na opasne razine.

Pritisnite gumb za odabir izvora i gumb za način osvjetljenja na 2 sekunde kako biste uključili ili isključili zaštitu za djecu.

PRILAGODLJIVI GUMB SA SLOVOM M

Pritisnite gumb sa slovom M kako biste aktivirali bljesak stroboskopskog svjetla. Gumb sa slovom M možete prilagoditi u aplikaciji Marshall.

UPUTE HRVATSKI

NAČINI NAPAJANJA

Bromley 150 prijeći će u stanje pripravnosti ili mrežno stanje pripravnosti ako se ne upotrebljava nakon isteka vremena neaktivnosti.

Za aktiviranje zvučnika povežite se putem Bluetootha ili upotrijebite bilo koji gumb ili regulator.

	Normalan rad	Povezano s uređajem Heddon
Način napajanja	Način rada za malu potrošnju energije	Stanje pripravnosti
Potrošnja električne energije	< 0,5 W	< 2,0 W
Vrijeme neaktivnosti*	≤ 20 minuta	≤ 20 minuta

Informacije o sukladnosti s direktivama i uredbama EU-a potražite u Izjavi o sukladnosti koja je dostupna na web-mjestu marshall.com

ČIŠĆENJE ZVUČNIKA

Zvučnik redovito čistite kako bi ostao svjež i dulje trajao.

Iskopčajte sve kabele prije čišćenja zvučnika i provjerite je li sve potpuno suho prije ponovnog uključivanja.

Pažljivo očistite zvučnik i kabele krpom koja ne ostavlja dlačice blago navlaženom sljedećim:

- voda,
- 70-postotni izopropilni alkohol ili
- 75-postotni etilni alkohol

Napomena pri čišćenju zvučnika:

- Nemojte upotrebljavati oštre ili metalne predmete.
- Nemojte upotrebljavati komprimirani zrak.
- Nemojte upotrebljavati proizvode koji sadržavaju izbjeljivače ili vodikov peroksid.
- Zvučnik nemojte uranjati u sredstva za čišćenje.
- Zvučnik nemojte ispirati tekućom vodom.

UPUTE HRVATSKI

PONOVNO POSTAVLJANJE ZVUČNIKA BROMLEY 150

Vraćanje na tvorničke postavke vratit će zvučnik na izvorne postavke, osim ažuriranja ugrađenog softvera.

Napomena: time će se izbrisati sve korisničke postavke i zvučnik će biti potrebno ponovno postaviti.

I. Uklonite BROMELY 150 i **BROMLEY 150 [LE]** s Bluetooth popisa na audiouređaju, ako se na njemu nalaze.
II. Provjerite je li zvučnik uključen.
III. Pritisnite i držite i gumb za odabir izvora i gumb sa slovom M 10 sekundi. Svi indikatori na prednjoj strani počinju treperiti i zvučnik se ponovno pokreće.

Zvučnik će se vratiti na tvorničke postavke i bit će spreman za uparivanje; pogledajte odjeljak Početak rada.

APLIKACIJA MARSHALL

Preuzmite aplikaciju Marshall kako biste maksimalno iskoristili svoj zvučnik i održavali ga ažuriranim s najnovijim softverom.

GET IT ON Google Play

Download on the App Store

RJEŠAVANJE PROBLEMA HRVATSKI

PROBLEM	RADNJA
Zvučnik se ne uključuje	Spojite mrežni kabel na zvučnik i ispravnu zidnu utičnicu.
	Provjerite je li baterija Bromley napunjena i postavljena.
Slušalice se ne mogu povezati ili upariti s Bluetooth uređajem	Aktivirajte Bluetooth na svom uređaju za reprodukciju.
	Pobrinite se da je zvučnik uključen prije nego što ga postavite u način rada za uparivanje; pogledajte odjeljak Uparivanje novog uređaja.
Nepravilno ponašanje	Preuzmite aplikaciju Marshall i povežite se sa zvučnikom. Slijedite upute u aplikaciji kako biste osigurali da Bromley 150 ima najnoviju verziju ugrađenog softvera.
	Izvršite vraćanje na tvorničke postavke, pogledajte odjeljak Ponovno postavljanje zvučnika. Bromley 150 treba ponovno postaviti.
Bluetooth veza se prekida	Približite uređaje jedan drugome tako da im ne smetaju prepreke kao što su zidovi ili vrata.
	Premjestite zvučnik na drugo mjesto ili isključite ili premjestite elektronički uređaj koji uzrokuje smetnje.

RJEŠAVANJE PROBLEMA HRVATSKI

PROBLEM	RADNJA
Nema zvuka ili je zvuk na preniskoj razini	Provjerite je li odabran ispravan ulazni izvor.
	Provjerite glasnoću na zvučniku i na uređaju za reprodukciju.
Zvuk je izobličen	Smanjite glasnoću na uređaju za reprodukciju.

All intellectual property in the product and packaging (including the trade marks, copyright, designs, and patents) are owned by Marshall Group AB or Marshall Amplification PLC and may not be used without permission. © All rights reserved. The Bluetooth® wordmark and logos are registered trademarks owned by the Bluetooth SIG, Inc. and any use of such marks by Marshall Group AB is under license. Google Play is a trademark of Google LLC. App Store is a service mark of Apple Inc., registered in the U.S. and other countries Marshall Group AB, Centralplan 15, 111 20 Stockholm, Sweden. R1.0

Marshall

BROMLEY 150 – PARTY SPEAKER

KOMPLETNÍ ONLINE NÁVOD

OBSAH

REJSTŘÍK

Uspořádání zařízení 003
Ovládací panel 005
Vstupní panel 007
Zprovoznění 008
Vstup elektrického napájení 008
Zásuvka na baterii 008
Připojení nástroje či mikrofonu 009
Použití integrovaných efektů 009
Změna světelného režimu 009
Připojení ke vstupu AUX 009
Připojení zvukového kabelu k portu USB-C 010
Párování se zařízením Bluetooth 010
Řetězení reproduktorů Bromley 010
Dětská pojistka 010
Přizpůsobitelné tlačítko M 011
Režimy napájení 011
Čištění reproduktoru 011
Resetování reproduktoru Bromley 150 012
Řešení potíží 013

USPOŘÁDÁNÍ ZAŘÍZENÍ ČEŠTINA

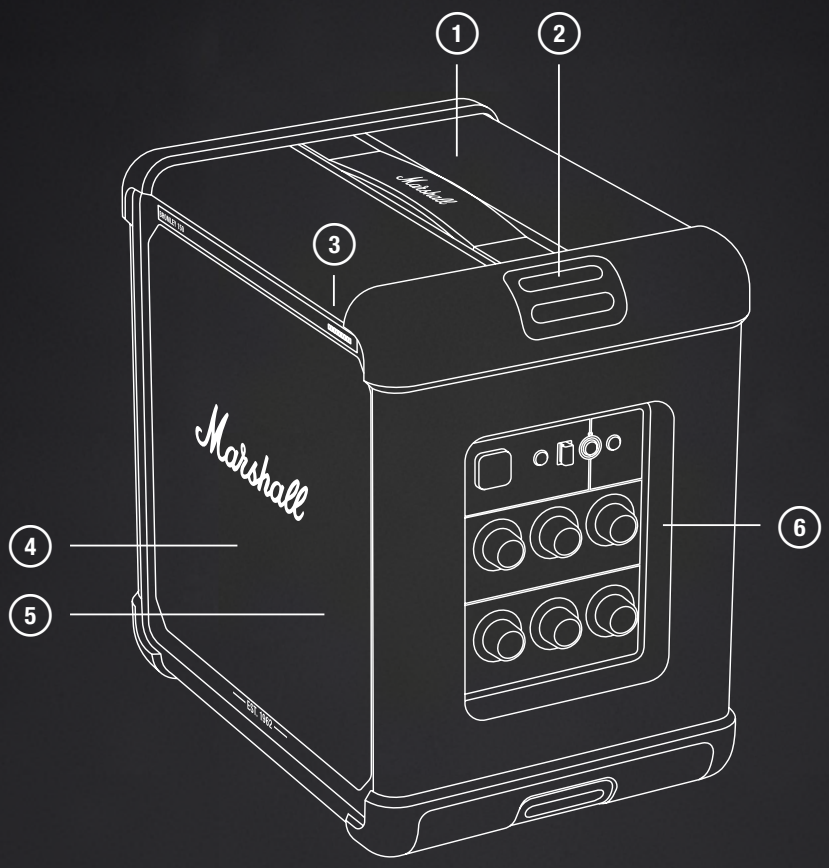

1. RUKOJEŤ NA PŘENÁŠENÍ
2. ÚCHYTY PRO NOSNÝ POPRUH
3. 10SEGMENTOVÝ INDIKÁTOR STAVU BATERIE
4. PŘEDNÍ OVLADAČE
5. PANEL OSVĚTLENÍ
6. OVLÁDACÍ PANEL

USPOŘÁDÁNÍ ČEŠTINA

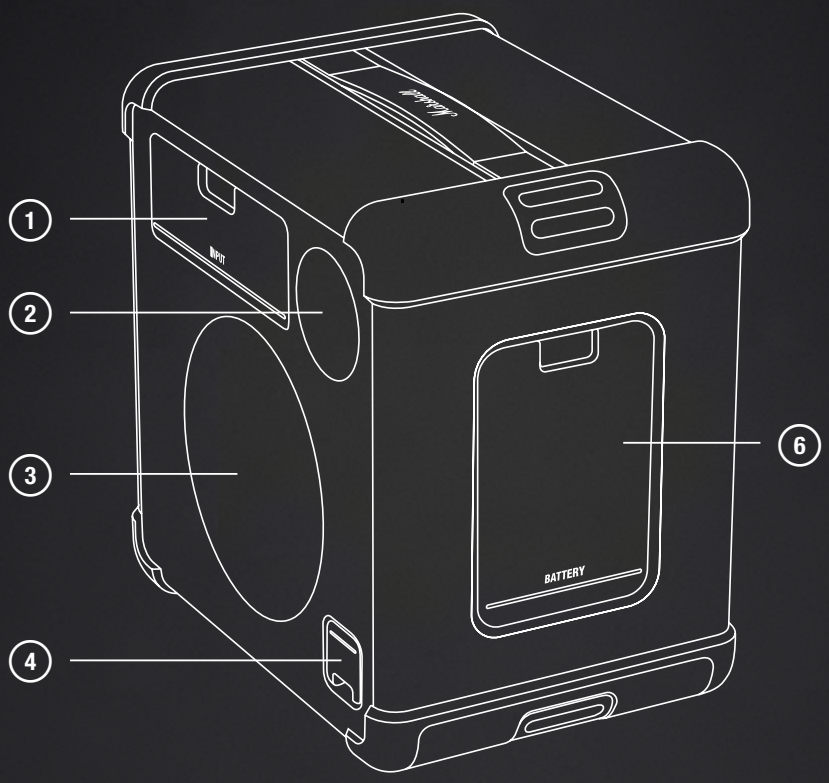

1. VSTUPNÍ PANEL
2. ZADNÍ OVLADAČ
3. PASIVNÍ RADIÁTOR
4. VSTUP ELEKTRICKÉHO NAPÁJENÍ
5. KRYT BATERIE

OVLÁDACÍ PANEL

ČEŠTINA

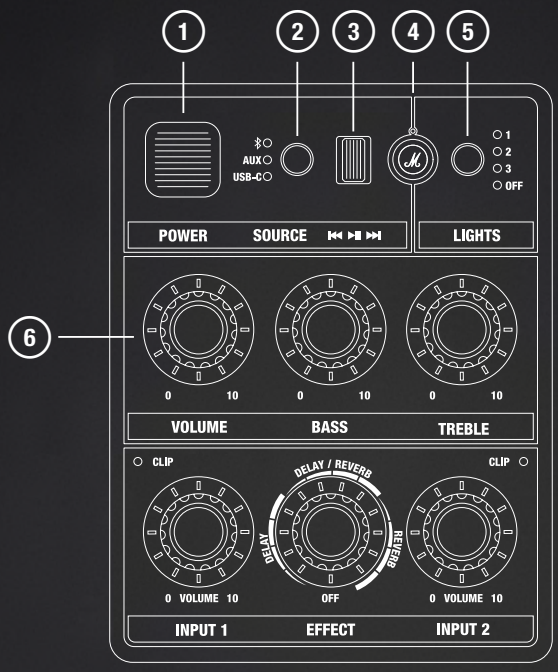

1 SPÍNAČ NAPÁJENÍ

Slouží k zapnutí a vypnutí reproduktoru.

2 VOLIČ ZDROJE

Tlačítkem voliče zdroje vyberte Bluetooth a pak tlačítko držte, dokud nezačne LED kontrolka blikat.

Stisknutím tlačítek voliče zdroje a režimu osvětlení na 2 sekundy aktivujete nebo deaktivujete dětskou pojistku.

3 OVLÁDÁNÍ MÉDIÍ

Slouží k přehrávání, pozastavení nebo změně skladby při přehrávání přes Bluetooth.

4 PŘIZPŮSOBITELNÉ TLAČÍTKO M

V aplikaci Marshall můžete M-tlačítku přiřadit vlastní akci.

5 TLAČÍTKO REŽIMU OSVĚTLENÍ

Stisknutím tlačítka vyberte režim osvětlení.

6 OVLÁDÁNÍ NASTAVENÍ ZVUKU

Slouží k úpravě hlasitosti, basů a výšek.

OVLÁDACÍ PANEL

ČEŠTINA

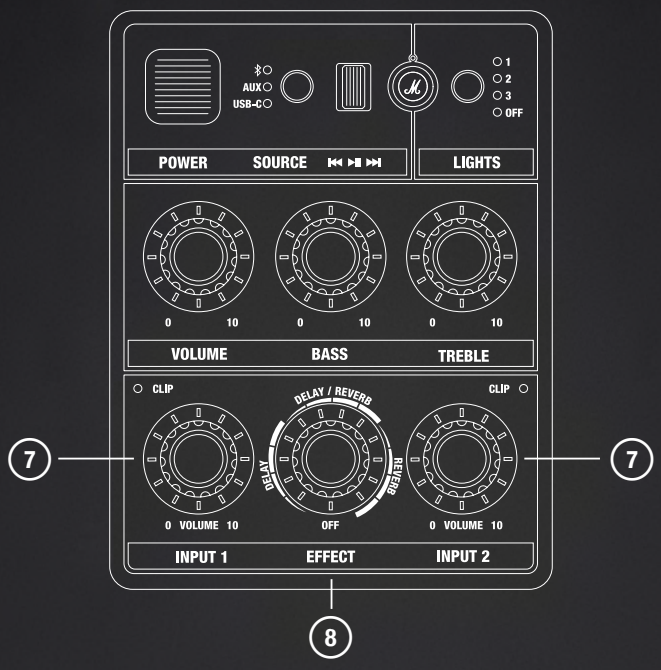

7 OVLÁDÁNÍ HLASITOSTI VSTUPU 1 A VSTUPU 2

Každý vstupní kanál má své vyhrazené ovládání hlasitosti a indikátor klipu, který určuje, jestli není vstup příliš hlasitý.

8 OVLÁDÁNÍ EFEKTU VSTUPU 1 A VSTUPU 2

Stisknutím ovládacího knoflíku můžete přepínat mezi vstupem 1 a 2. Otočením knoflíku vyberete efekt a úroveň vybraného vstupu.

VSTUPNÍ PANEL ČEŠTINA

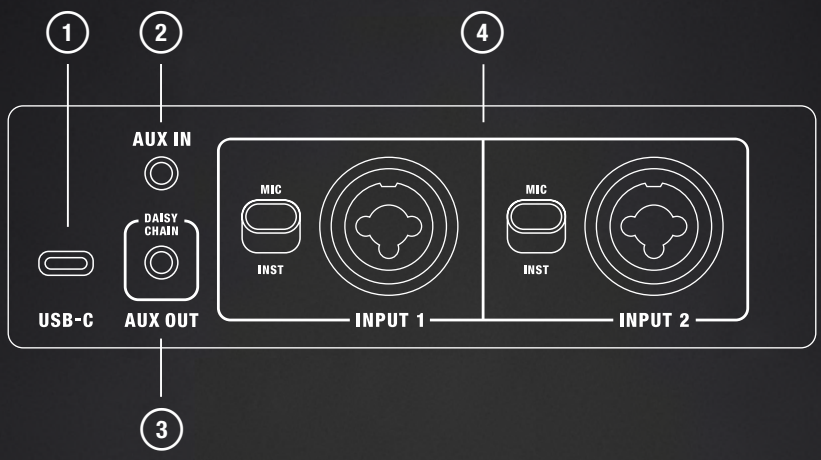

1 **PORT USB-C**

Zdroj zvuku připojte pomocí audio kabelu s konektorem USB-C.

2 **VSTUP AUX**

Připojte zvukové zařízení s analogovým výstupem a 3,5mm stereofonním zvukovým konektorem.

3 **VÝSTUP AUX – SÉRIOVÉ ZAPOJENÍ**

Když jej připojíte ke vstupu AUX na dalším párty reproduktoru Bromley, vytvoříte větší zvukový systém.

4 **VSTUP 1 A VSTUP 2**

Slouží k připojení hudebního nástroje nebo mikrofonu do kombinovaného konektoru XLR / 6,3 mm TRS. Přepínač zesiluje zvuk o +4 dBm nebo +18 dBm.

NÁVOD ČEŠTINA

ZPROVOZNĚNÍ

I. ZAPNUTÍ
Reproduktor zapnete stisknutím spínače.

II. SPUŠTĚNÍ PÁROVÁNÍ
Pomocí voliče zdroje vyberte Bluetooth a pak tlačítko voliče držte, dokud nezačne LED kontrolka blikat.

III. VÝBĚR REPRODUKTORU BROMLEY 150
Ve svém zvukovém zařízení otevřete seznam Bluetooth zařízení a vyberte možnost BROMLEY 150.

Pokud chcete reproduktor využít naplno, stáhněte si aplikaci Marshall.

Pozor: Před použitím reproduktoru se ujistěte, že hlasitost je nastavena na nízkou úroveň jak na reproduktoru, tak na zvukovém zařízení.

VSTUP ELEKTRICKÉHO NAPÁJENÍ

Otevřete kryt, abyste se dostali ke vstupu napájení. Pokud chcete napájet reproduktor nebo nabít baterii, připojte napájecí kabel k reproduktoru a pak do elektrické zásuvky.

Indikátor stavu baterie na přední straně zobrazuje úroveň jejího nabití.

Pozor: Napájecí kabel vždy vypojujte nejprve ze síťové zástrčky a teprve potom z reproduktoru.

ZÁSUVKA NA BATERII

Otevřete kryt, abyste se dostali k vyměnitelné baterii. Uchopte baterii za výstupek a vytáhněte ji.

Vložte baterii do určeného prostoru a tlačte na ni, dokud neuslyšíte cvaknutí.

NÁVOD ČEŠTINA

PŘIPOJENÍ NÁSTROJE ČI MIKROFONU

Zařízení Bromley 150 je vybaveno dvěma vstupními kanály pro mikrofony nebo jiné nástroje typu mono. Tyto kanály lze kombinovat s jakýmkoli jiným vybraným vstupem a využívat integrované efekty. Vstupy a přepínače zesílení jsou umístěny na zadní straně reproduktoru.

V níže uvedených pokynech je použit VSTUP 1 (INPUT 1), ale stejné pokyny platí i pro VSTUP 2 (INPUT 2).

I. Nastavte vstupní zesílení pro příslušný kanál: MIC pro mikrofon nebo INST pro nástroj s úrovní linkového signálu.
II. Připojte mikrofon nebo nástrojový kabel do VSTUPU 1.
III. Opatrně zesilte hlasitost pro VSTUP 1 na předním panelu. Pokud svítí červená kontrolka CLIP, snižte hlasitost na příslušném nástroji, dokud kontrolka nezhasne.

POUŽITÍ INTEGROVANÝCH EFEKTŮ

VSTUP 1 a VSTUP 2 mohou využívat jeden ze tří integrovaných efektů: reverb (ozvěna), reverb and delay (ozvěna a zpoždění), nebo delay (zpoždění).

I. Stisknutím knoflíku efektů vyberte vstupní kanál. Svítící indikátor ukazuje, který kanál byl zvolen.
II. Otočte knoflíkem efektů podle potřeby.

ZMĚNA SVĚTELNÉHO REŽIMU

Stisknutím tlačítka světla můžete přepínat mezi předvolbami světla (1, 2, 3 a vypnuto (off)).

PŘIPOJENÍ KE VSTUPU AUX

I. Připojte kabel se 3,5mm stereofonním zvukovým konektorem ke vstupu AUX IN na zadní straně reproduktoru.
II. Připojte druhý konec použitého kabelu ke zvukovému výstupu svého zvukového zařízení.
III. Pomocí tlačítka pro volbu zdroje vyberte možnost AUX.

Poznámka: Zvukové kabely nejsou součástí dodávky.

NÁVOD ČEŠTINA

PŘIPOJENÍ ZVUKOVÉHO KABELU K PORTU USB-C

I. Připojte zvukový kabel USB-C k portu USB-C na zadní straně reproduktoru.
II. Připojte druhý konec použitého kabelu ke zvukovému výstupu svého zvukového zařízení.
III. Pomocí tlačítka pro volbu zdroje vyberte možnost USB-C.

Poznámka: Zvukové kabely nejsou součástí dodávky.

PÁROVÁNÍ SE ZAŘÍZENÍM BLUETOOTH

Reproduktor Bromley 150 lze připojit současně ke 2 zařízením Bluetooth a pamatuje si až 10 dříve spárovaných zařízení. Je-li v dosahu, pokusí se znovu připojit k naposledy připojenému zařízení.

I. Pomocí tlačítka pro volbu zdroje zvolte možnost Bluetooth.
II. Stiskněte tlačítko pro volbu zdroje na 2 sekundy, dokud LED kontrolka Bluetooth nezačne pomalu pulzovat.
III. Ze seznamu Bluetooth vašeho zvukového zařízení vyberte reproduktor **Bromley 150**.

ŘETĚZENÍ REPRODUKTORŮ BROMLEY

Reproduktory Bromley lze řetězit (propojit do série) prostřednictvím portů pro výstup AUX OUT a vstup AUX IN. Když jsou reproduktory propojeny do řetězce, hlasitost se ovládá na každém reproduktoru zvlášť.

I. Připojte kabel se 3,5mm stereofonním konektorem k výstupu AUX OUT na prvním reproduktoru.
II. Připojte druhý konec kabelu ke vstupnímu portu AUX IN na druhém reproduktoru.
III. Pomocí tlačítka pro volbu zdroje vyberte na druhém reproduktoru možnost AUX.
IV. Chcete-li přidat další reproduktory, zopakujte postup a přeneste signál z druhého reproduktoru do třetího a tak dále.

DĚTSKÁ POJISTKA

Dětská pojistka je bezpečnostní funkce, která brání uživateli v náhodném zvýšení hlasitosti na nebezpečnou úroveň.

Stisknutím tlačítek pro volbu zdroje a režimu osvětlení na 2 sekundy můžete dětskou pojistku aktivovat nebo deaktivovat.

NÁVOD ČEŠTINA

PŘIZPŮSOBITELNÉ TLAČÍTKO M

Stisknutím tlačítka M spustíte výboj stroboskopického světla. Tlačítko M lze přizpůsobit v aplikaci Marshall.

REŽIMY NAPÁJENÍ

Reproduktor Bromley 150 přejde do pohotovostního režimu nebo do síťového pohotovostního režimu, pokud zůstane po uplynutí časového limitu nečinnosti nepoužíván.

Reproduktor probudíte připojením přes Bluetooth nebo použitím libovolného tlačítka či ovládacího knoflíku.

	Běžný provoz	Připojeno k systému Heddon
Režim napájení	Režim nízké spotřeby	Pohotovostní režim sítě
Spotřeba energie	< 0,5 W	< 2,0 W
Časový limit nečinnosti*	≤ 20 minut	≤ 20 minut

Informace o souladu s předpisy EU naleznete v Prohlášení o shodě, které je k dispozici na adrese marshall.com

ČIŠTĚNÍ REPRODUKTORU

Reproduktor pravidelně čistěte, aby si déle zachoval svou funkčnost i vzhled.

Před čištěním reproduktoru odpojte všechny kabely a ujistěte se, že jsou všechny části reproduktoru zcela suché, než kabely znovu připojíte.

Reproduktor a kabely očistěte hadříkem, který nepouští vlákna, mírně navlhčeným buď:

- vodou,
- 70% isopropylalkoholem, popř.
- 75% ethylalkoholem.

Upozornění při čištění reproduktoru:

- Nepoužívejte ostré ani kovové předměty.
- Nepoužívejte stlačený vzduch.
- Nepoužívejte prostředky obsahující bělidla nebo peroxid vodíku.
- Neponořujte reproduktory do čisticích prostředků.
- Reproduktor neoplachujte pod tekoucí vodou.

NÁVOD ČEŠTINA

RESETOVÁNÍ REPRODUKTORU BROMLEY 150

Zvolením výchozích továrních nastavení se obnoví původní nastavení reproduktoru, vyjma aktualizací firmwaru.

Poznámka: Provedení tohoto úkonu způsobí vymazání všech uživatelských nastavení, a reproduktor tedy bude třeba znovu nastavit.

I. Odstraňte ze seznamu zvukových zařízení Bluetooth položky **BROMLEY 150** a **BROMLEY 150 [LE]**, jsou-li přítomny.
II. Ujistěte se, že reproduktor je zapnutý.
III. Stiskněte a podržte současně volič zdroje a tlačítko M po dobu 10 sekund. Všechny indikátory na přední straně začnou blikat a reproduktor se restartuje.

V reproduktoru jsou nyní obnovena tovární nastavení a reproduktor je připraven na spárování (viz část Zprovoznění).

APLIKACE MARSHALL

Stáhněte si aplikaci Marshall, abyste mohli reproduktor využívat co nejlépe a aby v něm byla nainstalována aktuální verze softwaru.

GET IT ON Google Play

Download on the App Store

ŘEŠENÍ POTÍŽÍ ČEŠTINA

PROBLÉM	OPATŘENÍ
Reproduktor se nezapíná	Zapojte napájecí kabel do reproduktoru a do funkční síťové zásuvky.
	Zkontrolujte, zda je baterie Bromley nabitá a nainstalovaná.
Nelze se připojit k zařízení vybavenému rozhraním Bluetooth nebo s tímto zařízením provést spárování	Aktivujte rozhraní Bluetooth ve svém přehrávacím zařízení.
	Před nastavením do režimu párování se ujistěte, že je reproduktor zapnutý, viz Spárování nového zařízení.
Nepředvídatelné chování	Stáhněte si aplikaci Marshall a připojte zařízení k reproduktoru. Postupujte podle pokynů v aplikaci, abyste zajistili, že reproduktor Bromley 150 používá nejnovější verzi firmwaru.
	Proveďte obnovení výchozích továrních nastavení, viz část Resetování reproduktoru. Reproduktor Bromley 150 je poté třeba znovu nastavit.

ŘEŠENÍ POTÍŽÍ ČEŠTINA

PROBLÉM	OPATŘENÍ
Spojení prostřednictvím rozhraní Bluetooth je přerušované	Přemístěte zařízení blíže k sobě, aby jejich vzájemnou komunikaci nepříznivě neovlivňovaly překážky, například stěny nebo dveře.
	Přeneste reproduktor na jiné místo nebo vypněte, případně přemístěte elektronické zařízení způsobující rušení.
Neozývá se žádný zvuk nebo je zvuk příliš tichý.	Ujistěte se, že je vybrán správný vstupní zdroj.
	Zkontrolujte úroveň hlasitosti na reproduktoru a přehrávacím zařízení.
Zvuk je zkreslený	Snižte hlasitost na přehrávacím zařízení.

All intellectual property in the product and packaging (including the trade marks, copyright, designs, and patents) are owned by Marshall Group AB or Marshall Amplification PLC and may not be used without permission. © All rights reserved. The Bluetooth® wordmark and logos are registered trademarks owned by the Bluetooth SIG, Inc. and any use of such marks by Marshall Group AB is under license. Google Play is a trademark of Google LLC. App Store is a service mark of Apple Inc., registered in the U.S. and other countries Marshall Group AB, Centralplan 15, 111 20 Stockholm, Sweden. R1.0

Marshall

BROMLEY 150 – PARTY SPEAKER

KOMPLET ONLINEMANUAL

INDHOLD

INDEKS

Enhedens layout 003
Kontrolpanel 005
Inputpanel 007
Kom i gang 008
Strømindgang 008
Batteristik 008
Tilslutning af et instrument eller en mikrofon 009
Brug af de indbyggede effekter 009
Ændring af lystilstanden 009
Tilslutning til AUX-indgangen 009
Tilslutning af lydkabel til USB-C 009
Parring med en Bluetooth-enhed 010
Sammenkædning af Bromley-højttalere 010
Børnesikring 010
M-knap, som kan tilpasses 010
Strømtilstande 011
Rengøring af højttaleren 011
Nulstilling af Bromley 150 012
Fejlfinding 013

ENHEDENS LAYOUT

DANSK

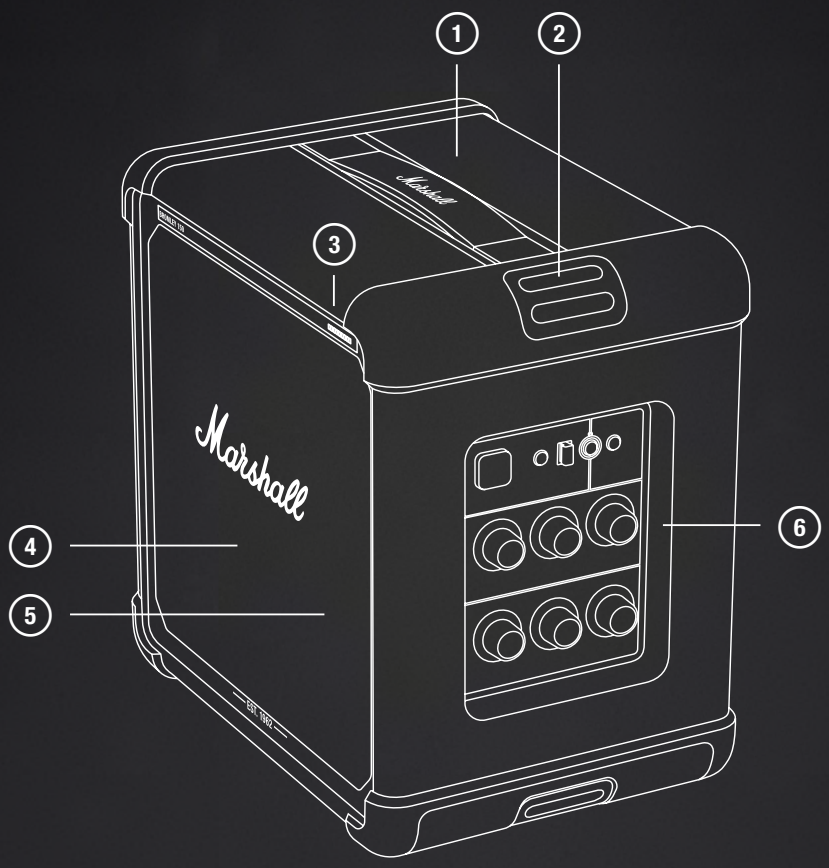

1. BÆREHÅNDTAG
2. ANKRE TIL BÆRESTROP
3. BATTERIINDIKATOR MED 10 SEGMENTER
4. FRONTDRIVERE
5. LYSPANEL
6. KONTROLPANEL

ENHEDENS LAYOUT

DANSK

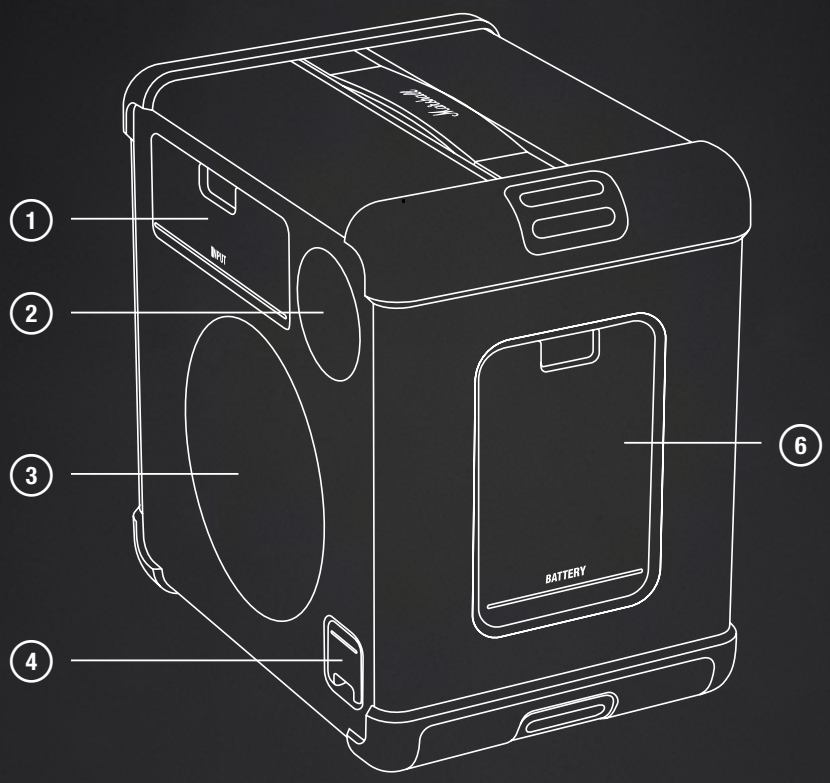

1. INPUTPANEL
2. BAGESTE DRIVER
3. PASSIV KØLER
4. STRØMINDGANG
5. BATTERIDÆKSEL

KONTROLPANEL

DANSK

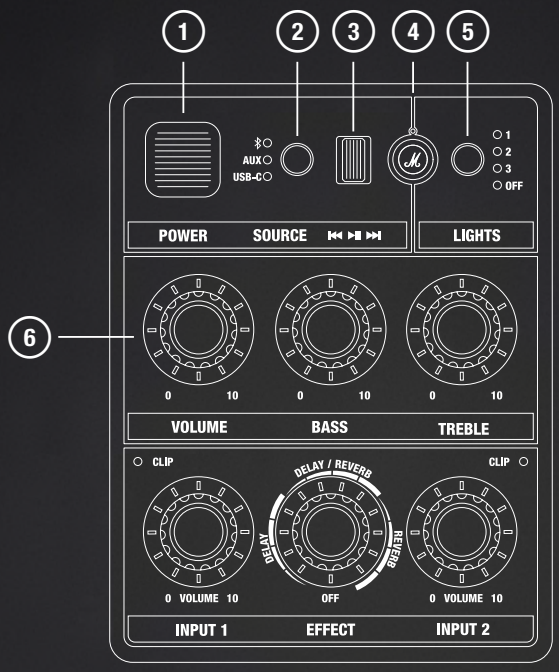

1 TÆND/SLUK

Tænder og slukker for højttaleren.

2 KILDEVÆLGER

Brug knappen til valg af kilde til at vælge Bluetooth, og tryk og hold på den, indtil LED-indikatoren begynder at blinke.

Når der trykkes på knapperne til valg af kilde og valg af lystilstand i 2 sekunder, aktiveres eller deaktiveres børnelåsen.

3 MEDIEKONTROL

Afspil, sæt på pause eller skift musiknummer, når der afspilles via Bluetooth.

4 M-KNAP, SOM KAN TILPASSES

Tildel en brugerdefineret handling til M-knappen i Marshall-appen.

5 KNAP TIL LYSTILSTAND

Tryk på knappen for at vælge lystilstand.

6 LYDKONTROLKNAPPER

Juster lydstyrken, bas og diskant.

KONTROLPANEL

DANSK

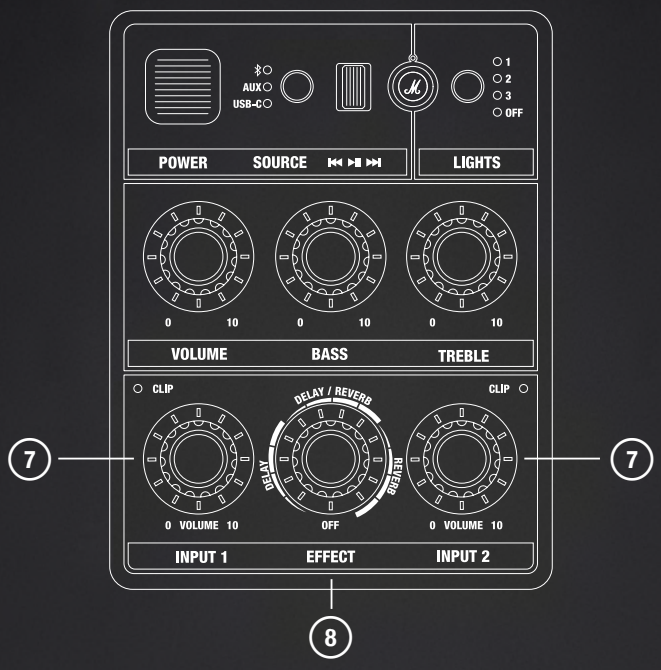

7 LYDSTYRKEKONTROL FOR INPUT 1 OG INPUT 2

Hver inputkanal har en særskilt lydstyrkekontrol og en klip-indikator, som indikerer, hvis inputtet er for højt.

8 EFFEKTKONTROL FOR INPUT 1 OG INPUT 2

!Tryk på knappen for at skifte imellem input 1 og 2, og drej den for at indstille en effekt og et niveau for det valgte input.

INPUTPANEL DANSK

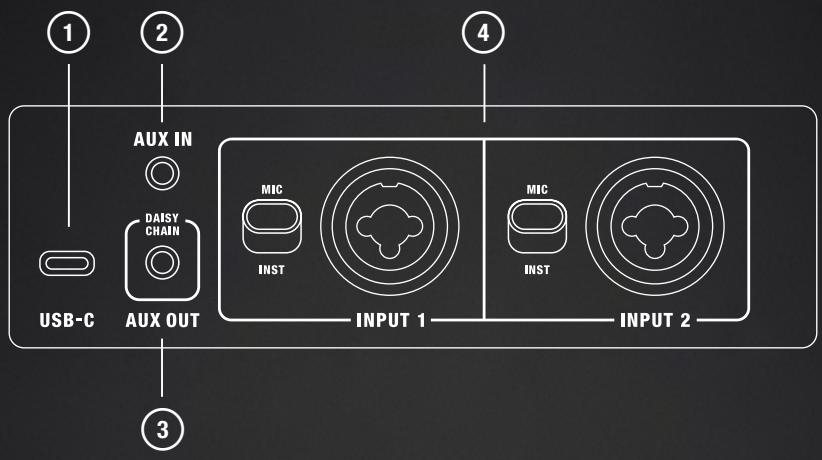

1 **LUSB-C-PORT**

Tilslut en lydkilde via et USB-C-lydkabel.

2 **AUX-INDGANG**

Tilslut en lydenhed med en analog udgang og et 3,5 mm stereojackstik.

3 **AUX-UDGANG - SERIEFORBINDELSE**

Tilslut til AUX-indgangen på den anden Bromley partyhøjttaler for at skabe et større lydsystem.

4 **INDGANG 1 OG INDGANG 2**

Tilslut et musikinstrument eller en mikrofon til XLR/6.3 mm TRS-kombinationsstikket. Kontakten indstiller inputforstærkningen til +4 dBm eller +18 dBm.

INSTRUKTIONER DANSK

KOM I GANG

I. TÆND
Tryk på tænd/sluk-knappen for at tænde for højttaleren.

II. START PARRING
Brug kildevælgeren til at vælge Bluetooth, og tryk og hold på knappen, indtil LED-indikatoren begynder at blinke.

III. VÆLG BROMLEY 150
Åbn lydenhedens Bluetooth-liste, og vælg BROMLEY 150.

Download Marshall-appen for at få mest muligt ud af din højttaler.

Forsigtig: Sørg for, at lydstyrken er indstillet lavt for både højttaleren og lydkilden, før du bruger højttaleren.

STRØMINDGANG

Åbn dækslet til stikket for at få adgang til strømindgangen. Tilslut netledningen til højttaleren og derefter til stikkontakten i væggen for at slutte strøm til højttaleren og oplade batteriet.

Batteriindikatoren på forsiden angiver batteriopladningen.

Forsigtig: Træk altid stikket ud af stikkontakten i væggen, før du afbryder forbindelsen til højttaleren.

BATTERISTIK

Åbn dækslet for at få adgang til det udtagelige batteri. Hold fast i batteritappen, og træk for at tage det ud.

Indsæt batteriet, og skub det, indtil der lyder et klik, for at montere det.

INSTRUKTIONER DANSK

TILSLUTNING AF ET INSTRUMENT ELLER EN MIKROFON

Bromley 150 leveres med to indgangskanaler til mikrofoner eller andre monoinstrumenter. Disse kanaler kan blandes med enhver anden valgt indgang og bruge de indbyggede effekter. Indgangene og kontakterne til forstærkning er placeret på bagsiden af højttaleren.

INPUT 1 bruges i nedenstående instruktion, men de gælder også for INPUT 2.

I. Indstil inputforstærkningen for din kanal. MIC for mikrofon eller INST for instrument med standard signalniveau.
II. Tilslut din mikrofon- eller instrumentledning til INPUT 1.
III. Skru forsigtigt op for lydstyrken for INPUT 1 på frontpanelet. Hvis CLIP-lampen lyser rødt, skal du sænke lydstyrken på dit instrument, indtil den slukker.

BRUG AF DE INDBYGGEDE EFFEKTER

INPUT 1 og INPUT 2 kan hver især bruge en af de tre indbyggede effekter: rumklang, rumklang og forsinkelse samt forsinkelse.

I. Tryk på effektknappen for at vælge inputkanal. En indikatorlampe viser, hvilken kanal der er valgt.
II. Drej effektknappen efter behov.

ÆNDRING AF LYSTILSTANDEN

Tryk på lysknappen for at skifte mellem forudindstillingerne for lys (1, 2, 3 og fra).

TILSLUTNING TIL AUX-INDGANGEN

I. Tilslut en ledning med et 3,5 mm stereojackstik til AUX-IN på bagsiden af højttaleren.
II. Tilslut den anden ende af ledningen til lydudgangen på din lydenhed.
III. Brug knappen til valg af kilde til at vælge AUX.

Bemærk: Ledninger til lydenheden medfølger ikke.

TILSLUTNING AF LYDKABEL TIL USB-C

I. Tilslut et USB-C-lydkabel til USB-C-porten på bagsiden af højttaleren.
II. Tilslut den anden ende af ledningen til lydudgangen på din lydenhed.
III. Brug knappen til valg af kilde til at vælge USB-C.

Bemærk: Ledninger til lydenheden medfølger ikke.

INSTRUKTIONER DANSK

PARRING MED EN BLUETOOTH-ENHED

Bromley 150 kan forbindes med 2 Bluetooth-enheder ad gangen og husker op til 10 tidligere parrede enheder. Når den er inden for rækkevidde, forsøger den at genoprette forbindelsen til den senest forbundne enhed.

I. Brug knappen til valg af kilde til at vælge Bluetooth.
II. Tryk på knappen til valg af kilde i 2 sekunder, indtil LED-indikatoren for Bluetooth-kilde blinker langsomt.
III. Vælg **Bromley 150** på Bluetooth-listen i din lydenhed.

SAMMENKÆDNING AF BROMLEY-HØJTTALERE

Bromley-højttalere kan kædes sammen (serieforbindes) via AUX OUT- og AUX IN-portene. Når højttalerne er sammenkædet, styres lydstyrken på hver højttaler individuelt.

I. Tilslut en ledning med et 3,5 mm stereojackstik til AUX OUT på den første højttaler.
II. Tilslut den anden ende af ledningen til AUX IN-porten på den anden højttaler.
III. Brug knappen til valg af kilde til at vælge AUX på den anden højttaler.
IV. Hvis du vil tilføje flere højttalere, skal du gentage proceduren og føre signalet fra den anden til den tredje og så videre.

BØRNESIKRING

Børnesikring er en sikkerhedsfunktion, der forhindrer, at brugeren utilsigtet øger lydstyrken til et farligt niveau.

Tryk på knapperne til valg af kilde og lystilstand i 2 sekunder for at aktivere eller deaktivere børnesikringen.

M-KNAP, SOM KAN TILPASSES

Tryk på M-knappen for at udløse et udbrud af stroboskoplys. M-knappen kan tilpasses i Marshall-appen.

INSTRUKTIONER DANSK

STRØMTILSTANDE

Bromley 150 går i standby eller standby-tilstand for netværk, hvis den ikke er i brug, efter at timeout for inaktivitet er udløbet.

Væk højttaleren ved at oprette forbindelse via Bluetooth eller ved at bruge en vilkårlig knap eller drejeknap.

	Normal drift	Forbundet til Heddon
Strømtilstand	Lav strømtilstand	Standby for netværk
Strømforbrug	< 0,5 W	< 2,0 W
Timeout for inaktivitet*	≤ 20 minutter	≤ 20 minutter

Du kan finde oplysninger om overholdelse af EU-krav i overensstemmelseserklæringen, som er tilgængelig på marshall.com

RENGØRING AF HØJTTALEREN

Gør din højtaler rent med jævne mellemrum. Det holder den i god stand og forlænger dens levetid.

Fjern alle ledninger fra højttaleren, før du rengør den, og sørg for, at alle dele er helt tørre, før du tilslutter dem igen.

Rengør højttaleren og ledningerne forsigtigt med en fnugfri klud let fugtet med enten:

- vand,
- 70 % isopropylalkohol eller
- 75 % ethylalkohol

Bemærk ved rengøring af højttaleren:

- Brug ikke skarpe redskaber eller metalgenstande.
- Brug ikke trykluft.
- Brug ikke produkter, der indeholder blegemiddel eller brintoverilte.
- Sænk ikke højtaleren ned i rengøringsmidlet.
- Rengør ikke højtaleren under rindende vand.

INSTRUKTIONER DANSK

NULSTILLING AF BROMLEY 150

En nulstilling til fabriksindstillinger nulstiller højttaleren til dens oprindelige indstillinger. Eventuelle firmwareopdateringer nulstilles ikke.

Bemærk: En sådan nulstilling sletter alle brugerindstillinger, og højtaleren skal konfigureres igen.

I. Fjern **BROMLEY 150**, og **BROMLEY 150 [LE]**, hvis det vises, fra lydenhedens Bluetooth-liste.
II. Sørg for, at højttaleren er tændt.
III. Tryk på og hold både knappen til valg af kilde og M-knappen i 10 sekunder. Alle indikatorer på forsiden begynder at blinke, og højttaleren genstarter.

Højttaleren er nulstillet til fabriksindstillingerne og er klar til at blive parret. Se afsnittet Kom i gang.

MARSHALL-APP

Download Marshall-appen for at få mest muligt ud af din højtaler og holde den opdateret med den nyeste software.

GET IT ON Google Play

Download on the App Store

FEJLFINDING DANSK

PROBLEM	HANDLING
Højtaleren tænder ikke	Tilslut netledningen til højttaleren og til en stikkontakt, der fungerer.
	Sørg for, at Bromley-batteriet er opladet og installeret.
Kan ikke oprette forbindelse til eller parres med en Bluetooth-enhed	Aktivér Bluetooth på din afspilningsenhed.
	Sørg for, at højttaleren er tændt, før du aktiverer parringstilstanden. Se Parring af en ny enhed.
Funktionsfejl	Download Marshall-appen, og opret forbindelse til højttaleren. Følg instruktionerne i appen for at sikre, at Bromley 150 har den nyeste firmwareversion.
	Udfør en nulstilling til fabriksindstillinger. Se Nulstilling af højttaleren. Bromley 150 skal konfigureres igen.
Bluetooth-forbindelsen svigter	Flyt enhederne tættere på hinanden, så forbindelsen ikke er blokeret af for eksempel vægge eller døre.
	Flyt højttaleren til et andet sted, eller sluk for, eller flyt, den elektroniske enhed, som forårsager forstyrrelsen.

FEJLFINDING DANSK

PROBLEM	HANDLING
Der er ikke nogen lyd, eller lyden er for lav	Kontroller, at den korrekte inputkilde er valgt.
	Kontroller lydstyrken på højttaleren og afspilningsenheden.
Lyden er forvrænget	Skru ned for lydstyrken på afspilningsenheden.

All intellectual property in the product and packaging (including the trade marks, copyright, designs, and patents) are owned by Marshall Group AB or Marshall Amplification PLC and may not be used without permission. © All rights reserved. The Bluetooth® wordmark and logos are registered trademarks owned by the Bluetooth SIG, Inc. and any use of such marks by Marshall Group AB is under license. Google Play is a trademark of Google LLC. App Store is a service mark of Apple Inc., registered in the U.S. and other countries Marshall Group AB, Centralplan 15, 111 20 Stockholm, Sweden. R1.0

Marshall

BROMLEY 150 – PARTY SPEAKER

COMPLETE ONLINE HANDLEIDING

INHOUD

INDEX

Apparaatoverzicht 003
Controlepaneel 005
Ingangspaneel 007
Aan de slag 008
Netvoedingsingang 008
Batterijcompartiment 008
Een instrument of een microfoon aansluiten 008
De geïntegreerde effecten gebruiken 009
Van lichtmodus wisselen 009
Aansluiten op de AUX-ingang 009
Audiokabel aansluiten op USB-C 009
Aan een Bluetooth-apparaat koppelen 010
Bromley-speakers in serie schakelen 010
Kindervergrendeling 010
Aanpasbare M-knop 010
Stroomverbruiksmodi 011
De speaker schoonmaken 011
De Bromley 150 resetten 012
Probleemoplossing 013

APPARAATOVERZICHT NEDERLANDS

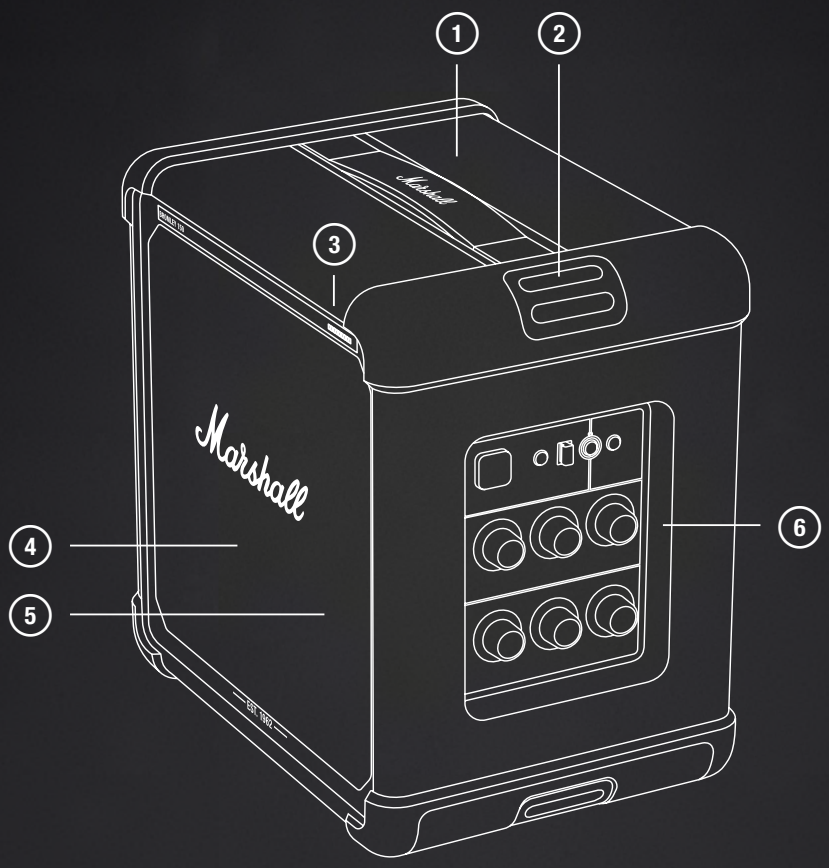

1. DRAAGGREEP
2. BEVESTIGINGSPUNTEN VOOR DRAAGLUS
3. BATTERIJ-INDICATOR MET 10 SEGMENTEN
4. DRIVERS VOOR
5. VERLICHTINGSPANEEL
6. CONTROLEPANEEL

APPARAATOVERZICHT NEDERLANDS

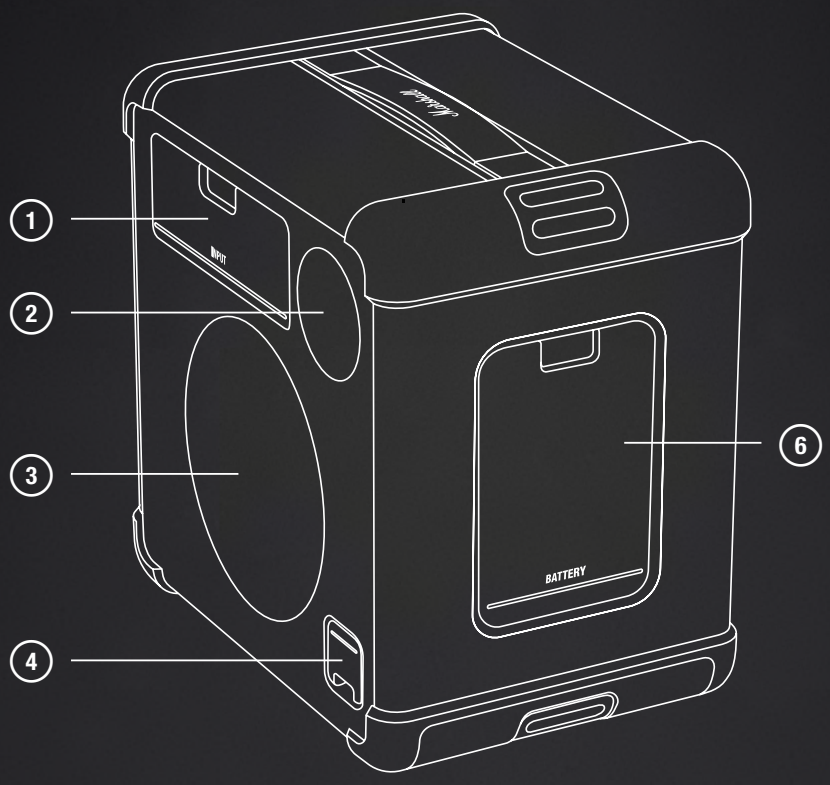

1. INGANGSPANEEL
2. DRIVER ACHTER
3. PASSIEVE RADIATOR
4. NETVOEDINGSINGANG
5. BATTERIJKLEP

CONTROLEPANEEL NEDERLANDS

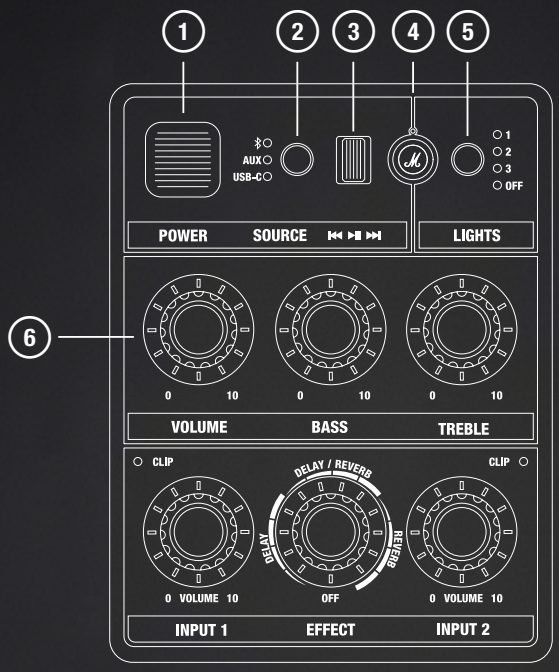

1 **AAN/UIT-SCHAKELAAR**

Voor het aan- of uitzetten van de speaker.

2 **BRONSELECTIEKNOP**

Gebruik de bronkeuzeknop om Bluetooth te selecteren en druk deze knop in totdat het ledlampje knippert.

Om het kinderslot in of uit te schakelen, druk je de bronkeuzeknop en lichtmodusknop 2 seconden in.

3 **MEDIABEDIENING**

Voor het afspelen, pauzeren of kiezen van een ander nummer als er via Bluetooth wordt afgespeeld.

4 **AANPASBARE M-KNOP**

Voor het toewijzen van een gewenste actie aan de M-knop in de Marshall-app.

5 **KNOP LICHTMODUS**

Druk op de knop om de lichtmodus te selecteren.

6 **AUDIOBEDIENING**

Voor het aanpassen van het volume, de lage tonen en de hoge tonen.

CONTROLEPANEEL NEDERLANDS

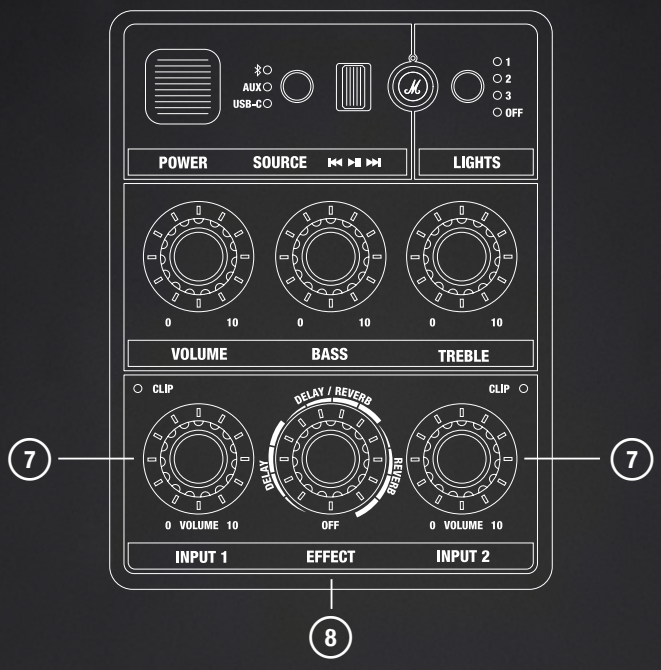

7 VOLUMEREGELING INGANG 1 EN INGANG 2

Elk ingangskanaal heeft een eigen volumeregeling en een clip-indicator om aan te geven of de invoer te luid is.

8 EFFECTREGELING INGANG 1 EN INGANG 2

Druk op de knop om tussen ingang 1 en 2 en selecteer vervolgens een effect en het gewenste niveau.

INGANGSPANEEL NEDERLANDS

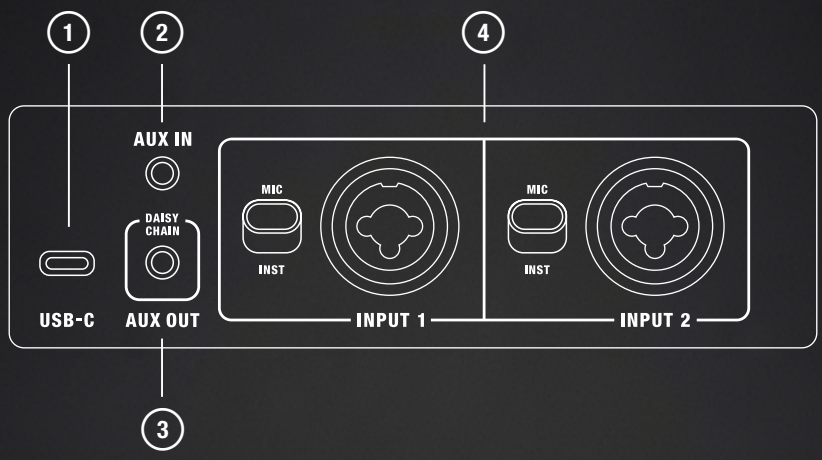

1 USB-C-POORT

Sluit een audiobron aan via een USB-C-audiokabel.

2 AUX-INGANG

Sluit een audioapparaat met een analoge uitgang en een 3,5 mm-aansluiting (stereo jack) aan.

3 AUX-UITGANG - IN SERIE

Sluit dit apparaat aan op de AUX-ingang van een tweede Bromley-partyspeaker en creëer een groter geluidssysteem.

4 INGANG 1 EN 2

Sluit een muziekinstrument of microfoon aan op de XLR-/6,3mm-TRS-aansluiting (combo jack). Met de schakelaar wordt de ingangsversterking op +4 dBm of +18 dBm gezet.

INSTRUCTIES NEDERLANDS

AAN DE SLAG

I. INSCHAKELEN
Gebruik de aan/uit-schakelaar om de speaker in te schakelen.

II. MET KOPPELEN BEGINNEN
Gebruik de bronkiezer om Bluetooth te selecteren en druk de knop in totdat het ledlampje knippert.

III. DE BROMLEY 150 SELECTEREN
Open de Bluetooth-lijst van je audioapparaat en selecteer BROMLEY 150.

Download de Marshall-app om alles uit je speaker te halen.

Let op: Zorg ervoor dat het volume van de speaker als de geluidsbron in een lage stand zijn gezet voordat je de speaker gebruikt.

NETVOEDINGSINGANG

Open de klep voor de voedingsingang om bij de voedingsingang te kunnen. Sluit de voedingskabel aan op de speaker en vervolgens op het stopcontact om de speaker van stroom te voorzien en de batterij op te laden.

De batterij-indicator aan de voorkant geeft de batterijstatus weer.

Let op: Haal de stekker eerst uit het stopcontact voordat je deze loskoppelt van de speaker.

BATTERIJCOMPARTIMENT

Open de klep om bij de uitneembare batterij te kunnen. Pak het lipje van de batterij vast en trek eraan om hem te verwijderen.

Plaats de batterij door deze vast te drukken totdat je een klik hoort.

EEN INSTRUMENT OF EEN MICROFOON AANSLUITEN

De Bromley 150 heeft twee ingangskanalen voor microfoons of andere mono-instrumenten. Deze kanalen kunnen worden gemengd met een andere geselecteerde ingang en er kunnen geïntegreerde effecten worden gebruikt. De ingangen en versterkingsschakelaars bevinden zich aan de achterkant van de speaker.

INSTRUCTIES NEDERLANDS

In de onderstaande instructies wordt INGANG 1 gebruikt, maar ze gelden ook voor INGANG 2.

I. Stel de ingangsversterking voor je kanaal in. MIC voor een microfoon of INST voor een instrument met lijnniveau.
II. Sluit je microfoon of instrumentkabel aan op INGANG 1.
III. Zet het volume voor INGANG 1 op het voorpaneel voorzichtig hoger. Als het rode CLIP-ledlampje gaat branden, verlaag dan het volume van je instrument totdat het ledlampje uitgaat.

DE GEÏNTEGREERDE EFFECTEN GEBRUIKEN

INGANG 1 en INGANG 2 kunnen elk een van de drie geïntegreerde effecten gebruiken: nagalm, vertraging en nagalm + vertraging.

I. Druk de effectknop in om het ingangskanaal te selecteren. Een brandende indicator toont welk kanaal is geselecteerd.
II. Draai aan de effectknop om het gewenste effect te verkrijgen.

VAN LICHTMODUS WISSELEN

Druk op de lichtknop om tussen de lichtvoorinstellingen (1, 2, 3 en uit) te wisselen.

AANSLUITEN OP DE AUX-INGANG

I. Sluit een kabel met een 3,5-mm-stekker aan op de AUX IN-aansluiting aan de achterkant van de speaker.
II. Sluit het andere uiteinde van de kabel aan op de audio-uitgang van de audiobron.
III. Gebruik de bronselectieknop om AUX te selecteren.

Let op: Audiokabels zijn niet meegeleverd.

AUDIOKABEL AANSLUITEN OP USB-C

I. Sluit een USB-C-audiokabel aan op de USB-C-aansluiting aan de achterkant van de speaker.
II. Sluit het andere uiteinde van de kabel aan op de audio-uitgang van de audiobron.
III. Gebruik de bronselectieknop om USB-C te selecteren.

Let op: Audiokabels zijn niet meegeleverd.

INSTRUCTIES NEDERLANDS

AAN EEN BLUETOOTH-APPARAAT KOPPELEN

De Bromley 150 kan tegelijkertijd met 2 Bluetooth-apparaten worden verbonden en tot 10 eerder gekoppelde apparaten onthouden. Zodra het laatst gekopppelde apparaat binnen bereik is, wordt geprobeerd hiermee verbinding te maken.

I. Gebruik de bronselectieknop om Bluetooth te selecteren.
II. Druk de bronselectieknop 2 seconden lang in totdat het ledlampje van de Bluetooth-bron langzaam gaat knipperen.
III. Selecteer **Bromley 150** in de Bluetooth-lijst van je audioapparaat.

BROMLEY-SPEAKERS IN SERIE SCHAKELEN

Bromley-speakers kunnen in serie worden geschakeld (onderling worden gekoppeld) via de AUX OUT- en AUX IN-aansluitingen. Als de speakers in serie zijn geschakeld, wordt het volume van elke speaker afzonderlijk geregeld.

I. Sluit een kabel met een 3,5-mm-stekker aan op de AUX OUT-aansluiting van de eerste speaker.
II. Sluit het andere uiteinde van de kabel aan op de AUX IN-poort van de tweede speaker.
III. Gebruik de bronselectieknop om AUX te selecteren bij de tweede speaker.
IV. Om meer speakers toe te voegen, moet je de procedure herhalen om het signaal aan de derde speaker enzovoorts door te geven.

KINDERVERGRENDELING

De kindervergrendeling is een veiligheidsvoorziening die voorkomt dat de gebruiker per ongeluk het volume op een gevaarlijk hoog niveau instelt.

Druk de bronselectieknop en de lichtmodusknop 2 seconden lang in om de kindervergrendeling in of uit te schakelen.

AANPASBARE M-KNOP

Druk op de M-knop om de straal stroboscooplicht te activeren. De M-knop kan in de Marshall-app worden aangepast.

INSTRUCTIES NEDERLANDS

STROOMVERBRUIKSMODI

De Bromley 150 gaat over op stand-by of netwerk-stand-by wanneer deze niet wordt gebruikt nadat de time-out bij inactiviteit is verstreken.

Zet de luidspreker weer aan door verbinding te maken via Bluetooth of door een knop of schakelaar te gebruiken.

	Normale modus	Verbonden met de Heddon
Stroomverbruiksmodus	Laagstroomverbruiks-modus	Netwerk-standby
Stroomverbruik	<0,5 W	<2,0 W
Tijd tot uitschakeling bij inactiviteit*	≤20 minuten	≤20 minuten

Zie de conformiteitsverklaring voor meer informatie over de naleving van de EU-voorschriften. Deze verklaring is te vinden op marshall.com

DE SPEAKER SCHOONMAKEN

Maak je speaker regelmatig schoon om deze fris te houden en langer mee te laten gaan.

Koppel alle kabels los voordat je de speaker schoonmaakt en zorg ervoor dat alles volledig droog is voordat je de kabels weer aansluit.

Maak de speaker en de kabels voorzichtig schoon met een pluisvrije doek die licht bevochtigd is met:

- water
- 70% isopropylalcohol
- 75% ethylalcohol

Let bij het reinigen van de speaker op het volgende:

- Gebruik geen scherpe of metalen voorwerpen.
- Gebruik geen perslucht.
- Gebruik geen producten die bleek of waterstofperoxide bevatten.
- Dompel de speaker niet onder in reinigingsmiddelen.
- Spoel de speaker niet onder stromend water.

INSTRUCTIES NEDERLANDS

DE BROMLEY 150 RESETTEN

Door de fabrieksinstellingen opnieuw in te stellen, worden de oorspronkelijke instellingen van de speaker teruggezet, met uitzondering van eventuele firmware-updates.

Let op: Alle gebruikersinstellingen worden dan ook verwijderd en het apparaat moet weer opnieuw worden ingesteld.

I. Verwijder **BROMLEY 150** en **BROMLEY 150 [LE]** uit de Bluetooth-lijst van je geluidsapparaat, als ze daarin staan.
II. Zorg ervoor dat de speaker is ingeschakeld.
III. Houd de bronselectieknop en de M-knop beide 10 seconden ingedrukt. Alle indicatoren aan de voorkant beginnen te knipperen en de speaker wordt opnieuw opgestart.

Je hebt de fabrieksinstellingen van de speaker hersteld. Je kunt deze nu koppelen. Raadpleeg hiervoor het gedeelte ‘Aan de slag’.

MARSHALL-APP

Download de Marshall-app om alles uit je speaker te halen en altijd over de meest recente software-updates te beschikken.

GET IT ON Google Play

Download on the App Store

PROBLEEMOPLOSSING NEDERLANDS

PROBLEEM	OPLOSSING
De speaker schakelt niet in	Sluit het netsnoer aan op de speaker en op een werkend stopcontact.
	Zorg ervoor dat de Bromley-batterij opgeladen en geplaatst is.
Ik kan de speaker niet koppelen of geen verbinding maken met een Bluetooth-apparaat	Schakel Bluetooth in op je afspeelapparaat.
	Zorg ervoor dat de speaker ingeschakeld is voordat je de koppelingsmodus instelt. Raadpleeg hiervoor ‘Een nieuw apparaat koppelen’.
Onregelmatig gedrag	Download de Marshall-app en koppel de speaker. Volg de instructies in de app om ervoor te zorgen dat de Bromley 150 over de nieuwste firmwareversie beschikt.
	Herstel de fabrieksinstellingen. Raadpleeg hiervoor ‘De speaker resetten’. De Bromley 150 moet opnieuw worden ingesteld.

PROBLEEMOPLOSSING NEDERLANDS

PROBLEEM	OPLOSSING
De Bluetooth-verbinding hapert	Zet de apparaten dichter bij elkaar zodat het signaal niet wordt gehinderd door obstakels als muren en deuren.
	Zet de speaker ergens anders neer of zet het storende apparaat uit of verplaats het.
Er is geen geluid of het is te zacht	Controleer of de juiste invoerbron geselecteerd is.
	Controleer het volume van de speaker en het afspeelapparaat.
Het geluid klinkt vervormd	Zet het volume van het afspeelapparaat lager.

All intellectual property in the product and packaging (including the trade marks, copyright, designs, and patents) are owned by Marshall Group AB or Marshall Amplification PLC and may not be used without permission. © All rights reserved. The Bluetooth® wordmark and logos are registered trademarks owned by the Bluetooth SIG, Inc. and any use of such marks by Marshall Group AB is under license. Google Play is a trademark of Google LLC. App Store is a service mark of Apple Inc., registered in the U.S. and other countries Marshall Group AB, Centralplan 15, 111 20 Stockholm, Sweden. R1.0

Marshall

BROMLEY 150 – PARTY SPEAKER

TÄIELIK VEEBIJUHEND

SISU

REGISTER

Seadme paigutus 003
Juhtpaneel 005
Sisendipaneel 007
Alustamine 008
Vooluvõrgu sisend 008
Akupesa 008
Instrumendi või mikrofoni ühendamine 009
Sisseehitatud efektide kasutamine 009
Valgusrežiimi muutmine 009
AUX-sisendi ühendamine 009
Helikaabli ühendamine USB-C-ga 009
Bluetooth-seadmega sidumine 010
Bromley kõlarite järjestikühendus 010
Lapselukk 010
Kohandatav M-nupp 010
Toiterežiimid 011
Kõlari puhastamine 011
Bromley 150 uuesti seadistamine 012
Tõrkeotsing 013

SEADME PAIGUTUS

EESTI

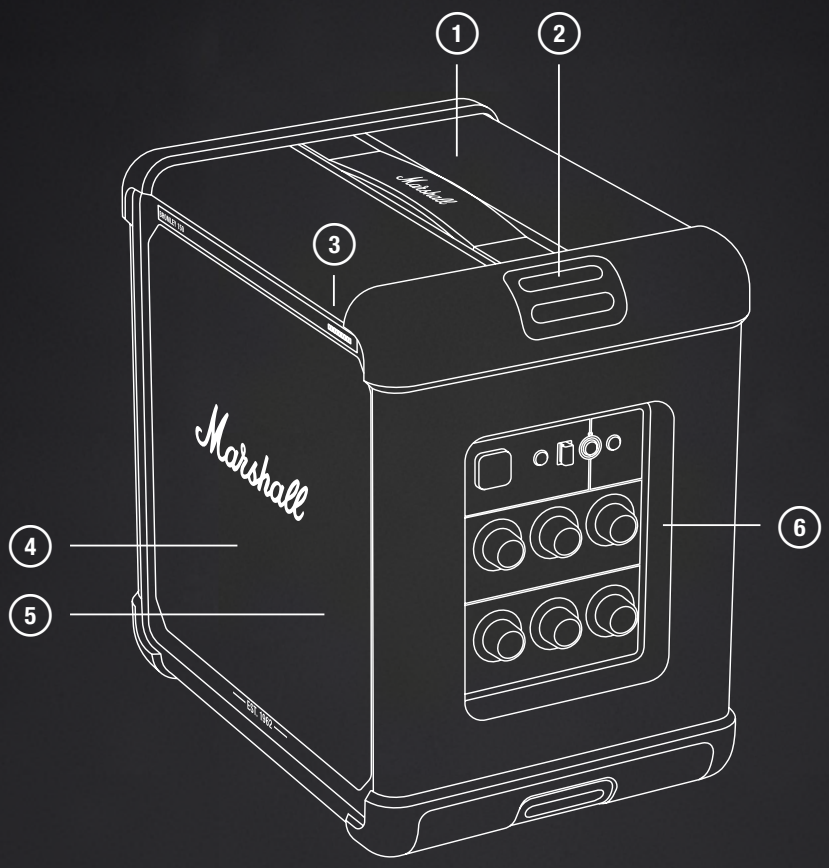

1. KANDMISE KÄEPIDE
2. KANDERIHMA ANKRUD
3. 10-SEGMENDINE AKUNÄIDIK
4. EESMISED KÕLARIELEMENDID
5. VALGUSPANEEL
6. JUHTPANEEL

SEADME ELEMENDID

EESTI

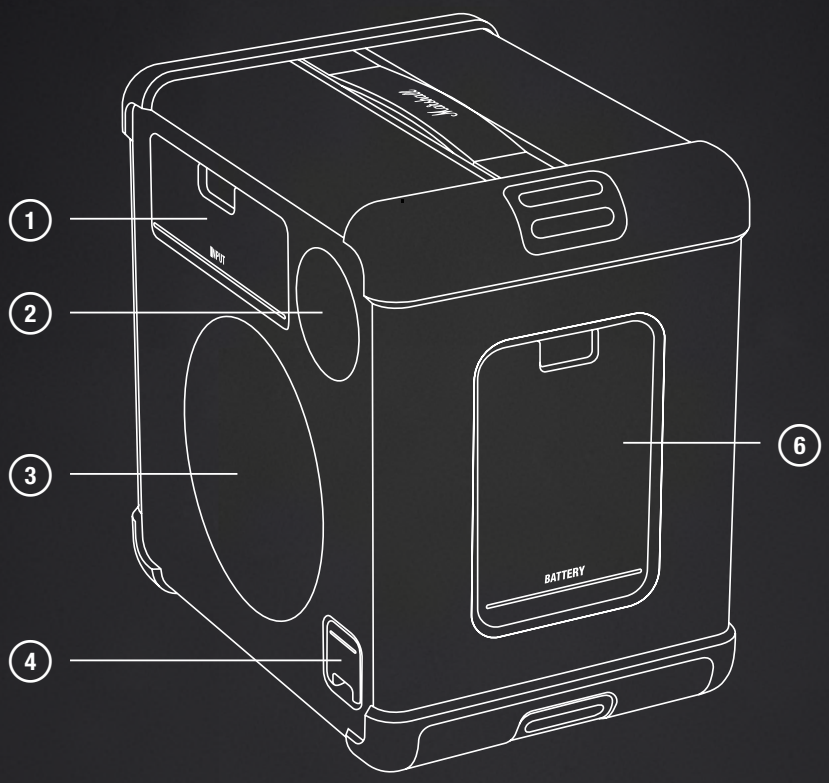

1. SISENDIPANEEL
2. TAGUMINE KÕLARIELEMENT
3. PASSIIVNE KIIRGUR
4. VOOLUVÕRGU SISEND
5. AKUKATE

JUHTPANEEL

EESTI

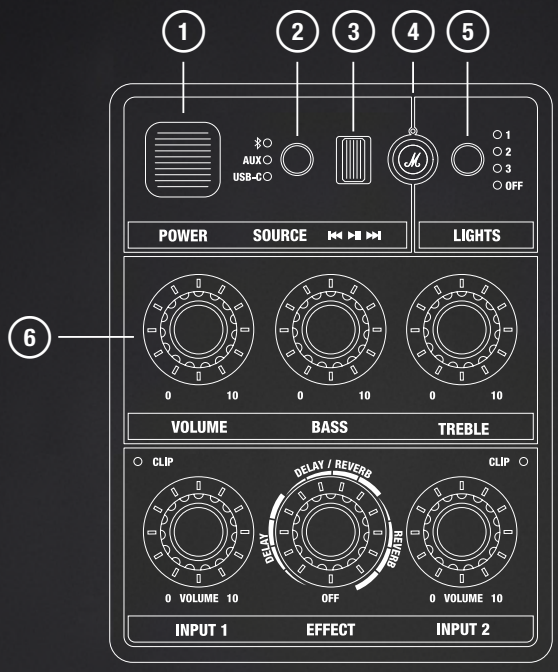

1 TOITELÜLITI

Lülitab kõlari sisse või välja.

2 ALLIKA VALIJA

Valige allika valimisnupu abil Bluetooth ja vajutage nuppu seni, kuni LED hakkab vilkuma.

Lapseluku sisse- või väljalülitamiseks vajutage 2 sekundit allika valija ja valgusrežiimi nuppe.

3 MEEDIUMI JUHTIMINE

Saate meediumit esitada, peatada või muuta, kui heli edastatakse Bluetoothi kaudu.

4 KOHANDATAV M-NUPP

Määrake M-nupule spetsiaalseid funktsioone Marshalli rakenduses.

5 VALGUSREŽIIMI NUPP

Vajutage nuppu valgusrežiimi valimiseks.

6 HELI JUHTELEMENDID

Saate reguleerida helitugevust, bassi ja kõrgeid toone.

JUHTPANEEL

EESTI

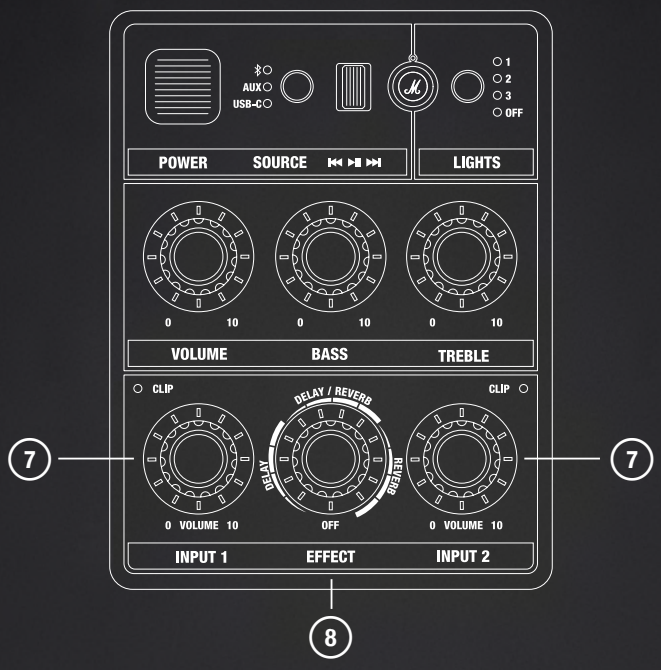

7 **1. SISENDI JA 2. SISENDI HELITUGEVUSE REGULEERIMINE**

Igal sisendikanalil on spetsiaalne helitugevuse reguleerimise nupp ja piirangu indikaator, mis näitab, kui sisend on liiga vali.

8 **1. SISENDI JA 2. SISENDI EFEKTI REGULEERIMINE**

Suruge nuppu, et lülituda 1. sisendilt 2. sisendile või vastupidi ning keerake nuppu seejärel efekti valimiseks ja valitud sisendi jaoks efekti taseme määramiseks.

SISENDIPANEEL

EESTI

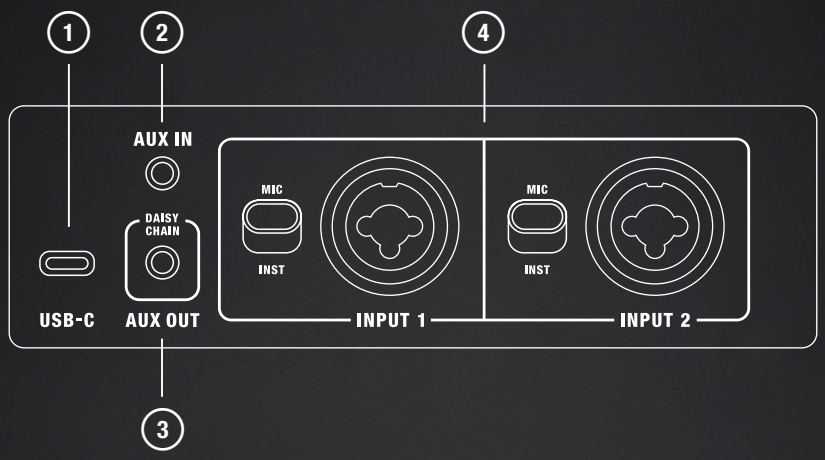

1 **USB-C-PESA**
Ühendage heliallikas USB-C-helijuhtme abil.

2 **AUX IN (AUX SISSE)**
Ühendage analoogväljundi ja 3,5 mm stereopistikuga heliseade.

3 **AUX OUT (AUX VÄLJA) – JÄRJESTIKUNE ÜHENDAMINE**
Suurema helisüsteemi loomiseks ühendage teise Bromley peokõlari pesaga AUX IN.

4 **1. SISEND JA 2. SISEND**
Ühendage muusikainstrument või mikrofon kombineeritud pistikupesaga XLR/6.3 mm TRS. Lüliti määrab sisendi võimenduse valikule +4 dBm või +18 dBm.

JUHISED EESTI

ALUSTAMINE

I. SISSELÜLITAMINE
Kõlari sisselülitamiseks vajutage toitelülitit.

II. SIDUMISE ALUSTAMINE
Valige allika valimisnupu abil Bluetooth ja vajutage nuppu seni, kuni LED hakkab vilkuma.

III. VALIGE BROMLEY 150.
Avage oma heliseadme Bluetoothi loend ja valige BROMLEY 150.

Kõlari kõigi võimaluste kasutamiseks laadige alla rakendus Marshall.

Ettevaatust! Enne kõlari kasutamist veenduge, et nii kõlari kui ka heliallika helitugevus oleks määratud madalale tasemele.

VOOLUVÕRGU SISEND

Avage sisendikate, et saada juurdepääs toitesisendile. Ühendage toitejuhe kõlariga ja seejärel pistikupesaga, et kõlarit toitega varustada ning akut laadida. Esiküljel olev akunäidik näitab aku laetust.

Ettevaatust! Enne toitejuhtme kõlarist eraldamist eraldage toitejuhe alati seinakontaktist.

AKUPESA

Eemaldatavale akule ligipääsu saamiseks avage akukate. Haarake akusakist ja tõmmake seda aku eemaldamiseks.

Aku paigaldamiseks sisestage aku ja suruge seda seni, kuni kuulete klõpsatust.

JUHISED EESTI

INSTRUMENDI VÕI MIKROFONI ÜHENDAMINE

Bromley 150-l on kaks sisendkanalit mikrofonide või muude mono instrumentide jaoks. Neid kanaleid saab segada ükskõik millise muu valitud sisendiga ja kasutada sisseehitatud efekte. Sisendid ja võimenduslülitid paiknevad kõlari tagaküljel.

Allpool toodud juhendis kasutatakse INPUT 1, kuid seda rakendatakse ka INPUT 2 puhul.

I. Seadke kanali sisendvõimendus. MIC mikrofoni jaoks või INST liinitaseme instrumendi jaoks.
II. Ühendage mikrofon või instrumendi juhtmed sisendisse INPUT 1.
III. Keerake ettevaatlikult esipaneelil INPUT 1 helitugevust. Kui punane CLIP valgusdiood põleb, vähendage oma instrumendi helitugevust, kuni see ei põle.

SISSEEHITATUD EFEKTIDE KASUTAMINE

INPUT 1 ja INPUT 2 võivad kumbki kasutada ühte kolmest sisseehitatud efektist: järelkaja, järelkaja ja viivitus, ning viivitus.

I. Pöörake efektinuppu, et valida sisendkanal. Põlev näidik näitab, milline kanal on valitud.
II. Keerake efekti nuppu maitse järgi.

VALGUSREŽIIMI MUUTMINE

Vajutage valgusnuppu, et vahetada valguse eelseadete (1, 2, 3 ja välja) vahel.

AUX-SISENDI ÜHENDAMINE

I. Ühendage kaabel, millel on 3,5 mm stereopistik, AUX-sisendiga kõlari tagaküljel.
II. Ühendage kaabli teine ots heliallika heliväljundiga.
III. Kasutage allikavaliku nuppu AUX-i valimiseks.

Märkus. Helikaablid pole tootega kaasas.

HELIKAABLI ÜHENDAMINE USB-C-GA

I. Ühendage USB-C audiojuhe kõlari tagaküljel asuvasse USB-C porti.
II. Ühendage kaabli teine ots heliallika heliväljundiga.
III. Kasutage allika valikunuppu, et valida USB-C.

Märkus. Helikaablid pole tootega kaasas.

JUHISED EESTI

BLUETOOTH-SEADMEGA SIDUMINE

Bromley 150 saab ühendada korraga kahe Bluetooth-seadmega ja see jätab meelde kuni 10 varem seotud seadet. Kui kõlar on seadme raadiuses, püüab see luua uuesti ühenduse seadmega, millega oli viimati ühendatud.

I. Kasutage allika valikunuppu Bluetoothi valimiseks.
II. Vajutage allika valikunuppu 2 sekundiks, kuni Bluetoothi allika LED hakkab aeglaselt vilkuma.
III. Valige oma heliseadme Bluetoothi loendist **Bromley 150**.

BROMLEY KÕLARITE JÄRJESTIKÜHENDUS

Bromley kõlareid saab järjestikku ühendada AUX OUT ja AUX IN portide kaudu. Kuigi kõlarid on järjestikku ühendatud, reguleeritakse helitugevust igas kõlaris eraldi.

I. Ühendage 3,5 mm stereopistikuga kaabel esimese kõlari AUX OUT-pistikupesaga.
II. Ühendage kaabli teine ots teise kõlari AUX IN porti.
III. Kasutage allikavaliku nuppu AUX valimiseks teisel kõlaril.
IV. Rohkem kõlarite lisamiseks korrake protseduuri, edastades signaali saatjast kolmandale kõlarile ja nii edasi.

LAPSELUKK

Lapselukk on turvafunktsioon, mis hoiab ära kasutajal kogemata helitugevuse suurendamise ohtlikule tasemele.

Lapseluku sisse- või väljalülitamiseks vajutage allika valija ja valgusrežiimi nuppe 2 sekundit.

KOHANDATAV M-NUPP

Vajutage M-nuppu, et käivitada stroboskoopilise valguse puhang. M-nuppu saab kohandada rakenduses Marshall.

JUHISED EESTI

TOITEREŽIIMID

Bromley 150 lülitub ooterežiimi või võrguooterežiimi, kui seda ei kasutata ja tegevusetuse aeg on möödunud.

Kõlari äratamiseks looge Bluetooth-ühendus või kasutage mis tahes nuppu või regulaatorit.

	Tavaline toimimine	Ühendatud Heddoniga
Toiterežiim	Madala energiatarbimise režiim	Võrgu ooterežiim
Energiatarbimine	< 0,5 W	< 2,0 W
Tegevusetuse periood*	≤ 20 minutit	≤ 20 minutit

Teavet ELi nõuete järgimise kohta leiate vastavusdeklaratsioonist, mis on saadaval saidil marshall.com.

KÕLARI PUHASTAMINE

Puhastage oma kõlarit regulaarselt, et see oleks puhas ja peaks kauem vastu.

Enne kõlari puhastamist eraldage kõik juhtmed ja enne USB-laadija ühendamist veenduge, et kõik oleks täiesti kuiv.

Puhastage kõlarit ja juhtmeid õrnalt ebemevaba riidelapiga, mida on kergelt niisutatud kas

- vee,
- 70% isopropüülalkoholi või
- 75% etüülalkoholiga.

Märkus kõlari puhastamisel.

- Ärge kasutage teravaid või metallist esemeid.
- Ärge kasutage suruõhku.
- Ärge kasutage tooteid, mis sisaldavad valgendit või vesinikperoksiidi.
- Ärge kastke kõlarit ühtegi puhastusvahendisse.
- Ärge loputage kõlarit jooksva vee all.

JUHISED EESTI

BROMLEY 150 UUESTI SEADISTAMINE

Tehaseseadetele lähtestamine lähtestab kõlari algsetele seadetele, v.a võimalikud püsivara uuendused.

Märkus. See kustutab kõik kasutajaseaded ja kõlar tuleb uuesti seadistada.

I. Kui teie seadme Bluetoothi loendis on **BROMLEY 150** ja **BROMLEY 150 [LE]**, siis eemaldage need.
II. Kontrollige, et kõlar oleks sisse lülitatud.
III. Vajutage allikavalijat ja M-nuppu ning hoidke neid 10 sekundit korraga all. Kõik esiosa indikaatorid hakkavad vilkuma ja kõlar käivitub uuesti.

Kõlar on lähtestatud tehase seadetele ja valmis sidumiseks, vt jaotist Alustamine.

RAKENDUS MARSHALL

Kõlari kõigi võimaluste kasutamiseks ja uusima tarkvara rakendamiseks laadige alla rakendus Marshall.

GET IT ON Google Play

Download on the App Store

TÕRKEOTSING EESTI

PROBLEEM	TOIMING
Kõlar ei lülitu sisse.	Ühendage toitejuhe kõlariga ja seejärel töötava seinakontaktiga.
	Veenduge, et Bromley aku on laetud ja paigaldatud.
Ei saa Bluetooth-seadmega ühendada või siduda	Aktiveerige oma taasesitusseadmes Bluetooth.
	Veenduge, et kõlar oleks sisse lülitatud enne, kui seadistate selle sidumisrežiimi. Vt jaotist Uue seadme sidumine.
Ebakindel toimimine	Laadige alla rakendus Marshall ja ühendage kõlar. Järgige rakenduses kuvatavaid juhiseid tagamaks, et Bromley 150-l on uusim püsivara versioon.
	Lähtestage kõlar tehase seadetele, vt jaotist Kõlari lähtestamine. Bromley 150 tuleb uuesti seadistada.
Bluetoothi ühendus katkeb.	Liigutage seadmed üksteisele lähemale nii, et nende vahel poleks selliseid takistusi nagu seinad või uksed.
	Liigutage kõlar teise kohta või lülitage see välja või liigutage häirivat elektroonikaseadet.

TÕRKEOTSING EESTI

PROBLEEM	TOIMING
Heli ei esitata või esitatakse liiga vaikselt.	Kontrollige, et oleks valitud õige sisendallikas.
	Kontrollige kõlari ja taasesitusseadme helitugevust.
Heli on moonutatud.	Vähendage taasesituse seadme helitugevust.

All intellectual property in the product and packaging (including the trade marks, copyright, designs, and patents) are owned by Marshall Group AB or Marshall Amplification PLC and may not be used without permission. © All rights reserved. The Bluetooth® wordmark and logos are registered trademarks owned by the Bluetooth SIG, Inc. and any use of such marks by Marshall Group AB is under license. Google Play is a trademark of Google LLC. App Store is a service mark of Apple Inc., registered in the U.S. and other countries Marshall Group AB, Centralplan 15, 111 20 Stockholm, Sweden. R1.0

Marshall

BROMLEY 150 – PARTY SPEAKER

KUMPLETONG ONLINE NA MANUAL

NILALAMAN

INDEX

Layout ng Device 003

Panel ng Kontrol 005

Panel ng input 007

Pagsisimula 008

Mains power input 008

Saksakan ng baterya 008

Pagkonekta ng instrumento o mikropono 009

Paggamit ng mga built-in na effect 009

Pagpapalit ng light mode 009

Pagkonekta sa AUX input 009

Pagkonekta ng audio cable sa USB-C 009

Pagpapares sa isang Bluetooth device 010

Pag-daisy chain ng mga Bromley speaker 010

Child lock 010

Nako-customize na M-button 010

Mga power mode 011

Paglilinis ng speaker 011

Pag-reset ng Bromley 150 012

Pag-troubleshoot 013

LAYOUT NG DEVICE

WIKANG FILIPINO

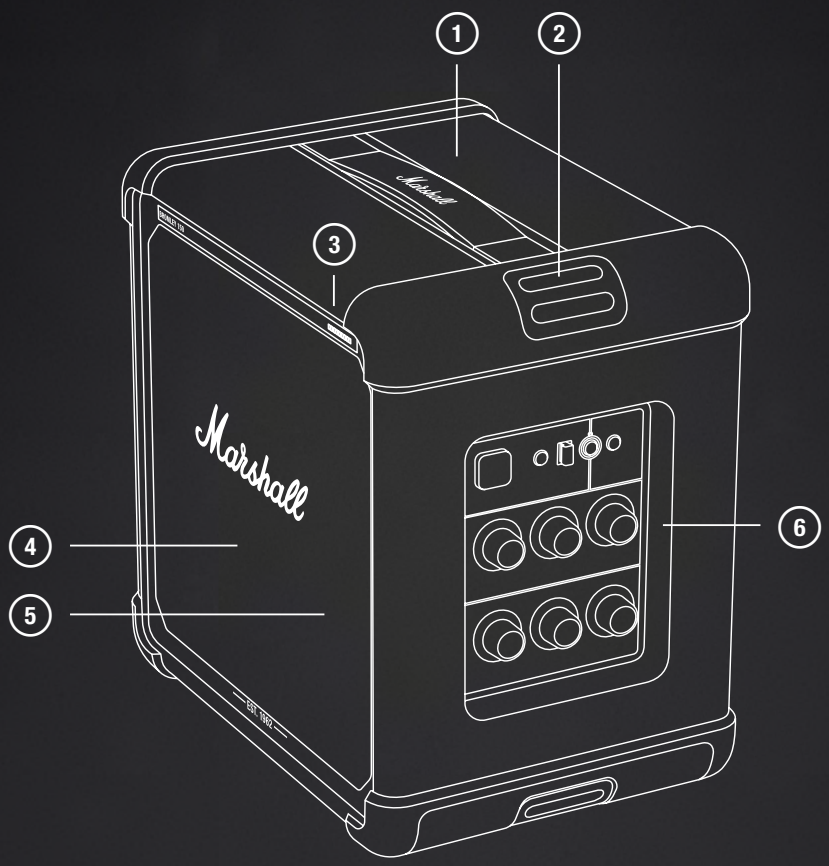

1. HAWAKAN PARA SA PAGBITBIT
2. MGA KABITAN PARA SA STRAP PARA SA PAGBITBIT
3. INDICATOR NG 10 SEGMENT NA BATERYA
4. MGA DRIVER SA HARAP
5. PANEL NG ILAW
6. PANEL NG KONTROL

LAYOUT NG DEVICE

WIKANG FILIPINO

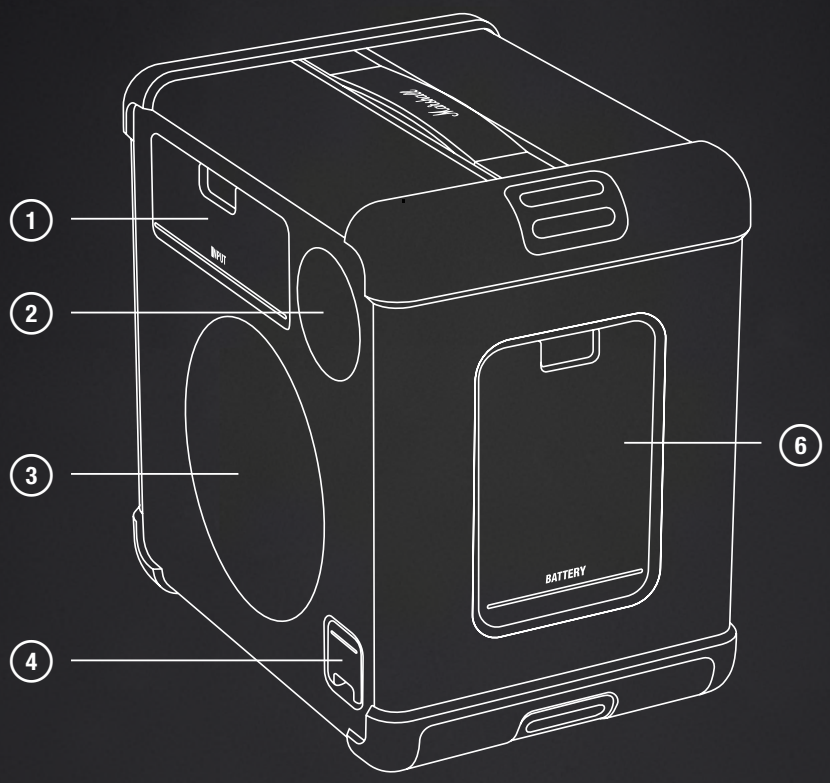

1. PANEL NG INPUT
2. DRIVER SA LIKOD
3. PASSIVE RADIATOR
4. MAINS POWER INPUT
5. HATCH NG BATERYA

PANEL NG KONTROL WIKANG FILIPINO

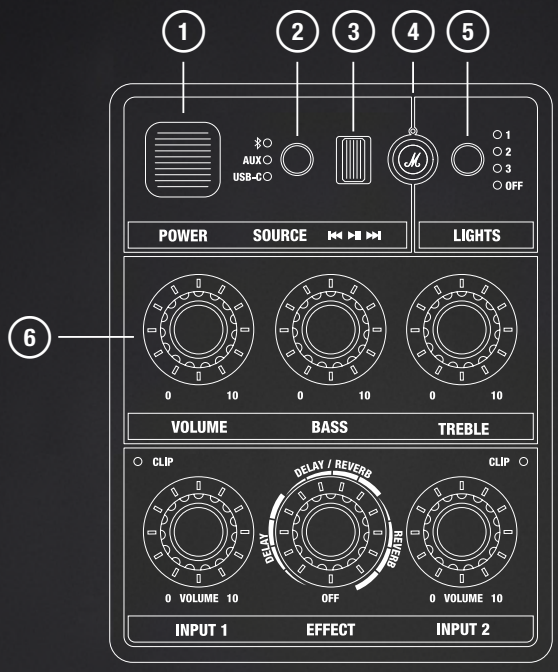

1 POWER SWITCH

Ino-on o ino-off ang speaker.

2 SELECTOR NG SOURCE

Gamitin ang button na selector ng source para piliin ang Bluetooth pagkatapos ay pindutin ito nang matagal hanggang sa magsimulang kumislap ang LED.

Kapag pinindot ang mga button na selector ng source at light mode nang 2 segundo, mae-enable o madi-disable ang child lock.

3 KONTROL SA MEDIA

Mag-play, mag-pause, o magpalit ng track kapag nagpe-play sa pamamagitan ng Bluetooth.

4 NAKO-CUSTOMIZE NA M-BUTTON

Magtalaga ng custom na aksyon para sa M-button sa Marshall app.

5 BUTTON NA LIGHT MODE

Pindutin ang button para piliin ang light mode.

6 MGA KONTROL SA AUDIO

I-adjust ang volume, bass, at treble.

PANEL NG KONTROL

WIKANG FILIPINO

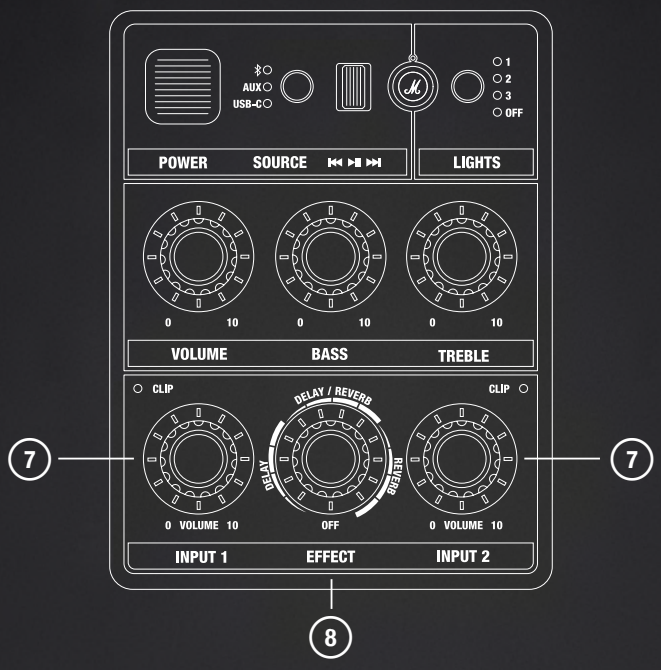

7 MGA KONTROL SA VOLUME NG INPUT 1 AT INPUT 2

Ang bawat channel ng input ay may nakalaang kontrol sa volume at clip indicator para ipakita kung masyadong malakas ang input.

8 KONTROL SA EFFECT NG INPUT 1 AT 2

Pindutin ang knob para mag-toggle sa pagitan ng input 1 at 2, pagkatapos ay ikutin ito para pumili ng effect at antas nito para sa napiling input.

PANEL NG INPUT

WIKANG FILIPINO

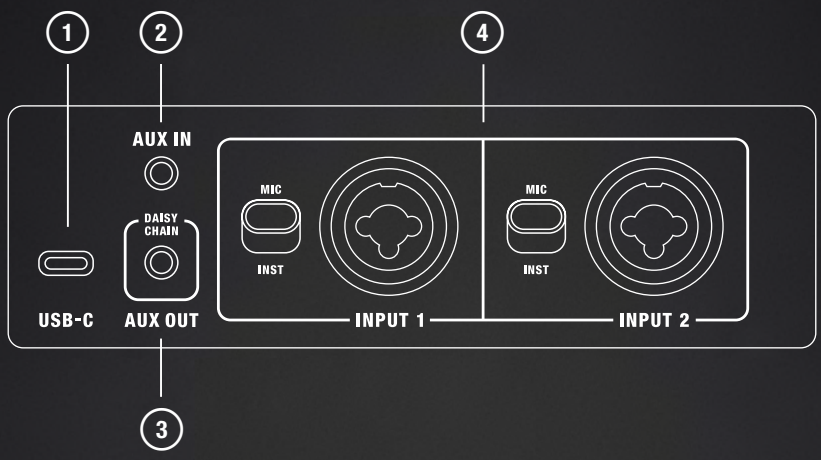

1 **USB-C PORT**

Magkonekta ng audio source sa pamamagitan ng USB-C audio lead.

2 **AUX IN**

Magsaksak ng audio device na may analogue output at 3.5 mm na stereo jack.

3 **AUX OUT - DAISY CHAIN**

Kumonekta sa AUX IN sa pangalawang Bromley party speaker para gumawa ng mas malaking sound system.

4 **INPUT 1 AT INPUT 2**

Magkonekta ng instrumentong pangmusika o mikropono sa XLR/6.3 mm TRS combo jack. Itinatakda ng switch ang input gain na +4 dBm o +18 dBm.

MGA TAGUBILIN WIKANG FILIPINO

PAGSISIMULA

I. I-ON
Pindutin ang power switch para i-on ang speaker.

II. SIMULAN ANG PAGPAPARES
Gamitin ang selector ng source para piliin ang Bluetooth at pagkatapos ay pindutin nang matagal ang button hanggang sa magsimulang kumislap ang LED.

III. PILIIN ANG BROMLEY 150
Buksan ang listahan ng Bluetooth ng iyong audio device at piliin ang BROMLEY 150.

I-download ang Marshall app para masulit ang iyong speaker.

Pag-iingat: Siguraduhing mahina ang volume sa parehong speaker at audio source bago gamitin ang speaker.

MAINS POWER INPUT

Buksan ang hatch ng mains input para makuha ang power input. Ikonekta ang mains lead sa speaker at pagkatapos ay sa saksakan sa dingding para mapagana ang speaker at ma-charge ang baterya.

Ipinapakita ng indicator ng baterya sa harap ang charge ng baterya.

Pag-iingat: Palaging hugutin ang mains lead sa saksakan sa dingding bago ito idiskonekta sa speaker.

SAKSAKAN NG BATERYA

Buksan ang hatch para ma-access ang naaalis na baterya. I-grab ang tab ng baterya at hilahin para alisin ito.

Ilagay ang baterya at itulak ito hanggang may marinig kang click para i-install ito.

MGA TAGUBILIN WIKANG FILIPINO

PAGKONEKTA NG INSTRUMENTO O MIKROPONO

Ang Bromley 150 ay may kasamang dalawang input channel para sa mga mikropono o iba pang mono na instrumento. Ang mga channel na ito ay maaaring ihalo sa anumang iba pang napiling input at gamitin ang mga built-in na effect. Ang mga input at gain switch ay nasa likuran ng speaker.

Ang INPUT 1 ay ginagamit sa tagubilin sa ibaba ngunit nalalapat din sa INPUT 2.

I. Itakda ang input gain para sa iyong channel. MIC para sa mikropono o INST para sa line level na instrumento.
II. Ikonekta ang iyong mikropono o lead ng instrumento sa INPUT 1.
III. Maingat na lakasan ang volume para sa INPUT 1 sa panel sa harap. Kung ang pulang CLIP LED ay nakasindi, hinaan ang volume sa iyong instrumento hanggang sa hindi na ito nakasindi.

PAGGAMIT NG MGA BUILT-IN NA EFFECT

Ang INPUT 1 at INPUT 2 ay maaaring gumamit ng isa sa tatlong built-in na effect: reverb, reverb at delay, at delay.

I. Pindutin ang effects knob upang piliin ang input channel. Ipinapakita ng nakailaw na indicator kung aling channel ang napili.
II. Pihitin ang effect knob ayon sa gusto mo.

PAGPAPALIT NG LIGHT MODE

Pindutin ang button ng ilaw upang mag-toggle sa pagitan ng mga preset ng ilaw (1, 2, 3, at naka-off).

PAGKONEKTA SA AUX INPUT

I. Magkonekta ng lead na may 3.5 mm na stereo jack sa AUX IN sa likuran ng speaker.
II. Ikonekta ang kabilang dulo ng lead sa output na audio sa source ng audio mo.
III. Gamitin ang button ng source selector para piliin ang AUX.

Tandaan: Hindi kasama ang mga audio lead.

PAGKONEKTA NG AUDIO CABLE SA USB-C

I. Magkonekta ng USB-C audio lead sa USB-C port sa likuran ng speaker.
II. Ikonekta ang kabilang dulo ng lead sa output na audio sa source ng audio mo.
III. Gamitin ang button ng source selector para piliin ang USB-C.

Tandaan: Hindi kasama ang mga audio lead.

MGA TAGUBILIN WIKANG FILIPINO

PAGPAPARES SA ISANG BLUETOOTH DEVICE

Puwedeng ikonekta ang Bromley 150 sa 2 Bluetooth device nang sabay at natatandaan nito ang hanggang 10 dating naipares na device. Kapag nasa malapit, susubukan nitong kumonekta ulit sa huling nakakonektang device.

I. Gamitin ang button ng Source selector para piliin ang Bluetooth.
II. Pindutin ang button ng Source selector nang 2 segundo hanggang sa mag-blink nang mabagal ang Bluetooth source LED.
III. Piliin ang **Bromley 150** mula sa listahan ng Bluetooth ng iyong audio device.

PAG-DAISY CHAIN NG MGA BROMLEY SPEAKER

Ang mga Bromley speaker ay maaaring i-daisy chain (nakakonekta sa serye) sa pamamagitan ng mga AUX OUT at AUX IN na port. Habang ang mga speaker ay naka-daisy chain, ang volume ay pinamamahalaan sa bawat speaker nang paisa-isa.

I. Magkonekta ng lead na may 3.5 mm na stereo jack sa AUX OUT sa unang speaker.
II. Ikonekta ang kabilang dulo ng lead sa AUX IN na port sa pangalawang speaker.
III. Gamitin ang button ng source selector para piliin ang AUX sa pangalawang speaker.
IV. Upang magdagdag ng mas maraming speaker, ulitin ang procedure sa pamamagitan ng pagpasa ng signal mula sa send patungo sa pangatlong speaker at iba pa.

CHILD LOCK

Ang child lock ay isang feature na pangkaligtasan na pumipigil sa gumagamit na aksidenteng mapalakas ang volume sa mga mapanganib na antas.

Pindutin ang mga button ng Source selector at Light mode nang 2 segundo para i-on o i-off ang child lock.

NAKO-CUSTOMIZE NA M-BUTTON

Pindutin ang M-button upang mag-trigger ng isang bugso ng strobe light. Maaaring i-customize ang M-button sa Marshall app.

MGA TAGUBILIN WIKANG FILIPINO

MGA POWER MODE

Mapupunta ang Bromley 150 sa standby o network standby kapag hindi ito ginamit pagkalipas ng idle timeout.

Gisingin ang speaker sa pamamagitan ng pagkonekta sa Bluetooth o sa paggamit ng anumang button o knob.

	Normal na pag-operate	Nakakonekta sa Heddon
Power mode	Low power mode	Network standby
Konsumo sa kuryente	< 0.5 W	< 2.0 W
Idle timeout*	≤ 20 minuto	≤ 20 minuto

Para sa impormasyon tungkol sa pagsunod sa EU, tingnan ang Pahayag ng Pagsunod na available sa marshall.com

PAGLILINIS NG SPEAKER

Regular na linisin ang iyong speaker para mapanatili itong bago at mas magtagal ito.

Hugutin ang anumang lead bago linisin ang speaker at tiyaking ganap na tuyo ang lahat bago ito muling isaksak.

Dahan-dahang linisin ang speaker at mga lead gamit ang telang walang lint, na bahagyang basa gamit ang:

- tubig,
- 70% isopropyl alcohol, o
- 75% ethyl alcohol

Tandaan kapag nililinis ang speaker:

- Huwag gumamit ng anumang matalas o bakal na bagay.
- Huwag gumamit ng compressed air.
- Huwag gumamit ng mga produktong may bleach o hydrogen peroxide.
- Huwag ilubog ang speaker sa anumang cleaning agent.
- Huwag banlawan ang speaker sa dumadaloy na tubig.

MGA TAGUBILIN WIKANG FILIPINO

PAG-RESET NG BROMLEY 150

Ire-reset ng factory reset ang speaker sa orihinal nitong mga setting, nang hindi kasama ang anumang update sa firmware.

Tandaan: Made-delete nito ang lahat ng setting ng user at kakailanganing i-set up ulit ang speaker.

I. Alisin ang BROMELY 150, at **BROMLEY 150 [LE]** kung mayroon nito, sa listahan ng Bluetooth ng iyong sound device.
II. Tiyaking naka-on ang speaker.
III. Pindutin nang matagal ang Source selector at ang M-button nang sabay sa loob ng 10 segundo. Magsisimulang mag-blink ang lahat ng indicator at magre-restart ang speaker.

Bumalik na ang speaker sa mga factory setting nito at handa na itong maipares, tingnan ang seksyong Pagsisimula.

MARSHALL APP

I-download ang Marshall app para masulit ang speaker mo at mapanatili itong up to date sa pinakabagong software.

GET IT ON Google Play

Download on the App Store

PAG-TROUBLESHOOT WIKANG FILIPINO

PROBLEMA	AKSYON
Hindi nao-on ang speaker	Isaksak ang mains lead sa speaker at sa gumaganang saksakan sa dingding.
	Siguraduhin na ang baterya ng Bromley ay naka-charge at naka-install.
Hindi maikonekta o maipares sa Bluetooth device	I-activate ang Bluetooth sa iyong playback device.
	Tiyaking naka-on ang speaker bago ito ilagay sa pairing mode, tingnan ang Pagpapares ng bagong device.
Mali-maling paggana	I-download ang Marshall app at ikonekta ito sa speaker. Sundin ang mga tagubilin sa app upang matiyak na ang Bromley 150 ay may pinakabagong bersyon ng firmware.
	Mag-factory reset, tingnan ang Pag-reset ng speaker. Kailangang i-set up muli ang Bromley 150.
Nawawala ang koneksyon sa Bluetooth	Paglapitin ang mga device nang sa gayon ay walang harang sa pagitan ng mga ito tulad ng mga pader o pinto.
	Ilipat ang speaker sa ibang puwesto o patayin o ilipat ang nakakagulong electronic device.

PAG-TROUBLESHOOT WIKANG FILIPINO

PROBLEMA	AKSYON
Walang audio o masyadong mahina ang audio	Siguraduhing napili ang tamang input source.
	Suriin ang volume sa speaker at sa playback device.
Distorted ang audio	Hinaan ang volume ng playback device.

All intellectual property in the product and packaging (including the trade marks, copyright, designs, and patents) are owned by Marshall Group AB or Marshall Amplification PLC and may not be used without permission. © All rights reserved. The Bluetooth® wordmark and logos are registered trademarks owned by the Bluetooth SIG, Inc. and any use of such marks by Marshall Group AB is under license. Google Play is a trademark of Google LLC. App Store is a service mark of Apple Inc., registered in the U.S. and other countries Marshall Group AB, Centralplan 15, 111 20 Stockholm, Sweden. R1.0

Marshall

BROMLEY 150 – PARTY SPEAKER

TÄYDELLINEN ONLINE-KÄYTTÖOPAS

SISÄLTÖ

HAKEMISTO

Laitteen rakenne 003
Laitteen rakenne 004
Hallintapaneeli 005
Sisääntulopaneeli 007
Aloitusopas 008
Verkkovirtaliitäntä 008
Akun liitäntä 009
Sisäänrakennettujen tehosteiden käyttäminen 009
Valotilan vaihtaminen 009
AUX-tuloon kytkeminen 009
Äänikaapelin liittäminen USB-C-liitäntään 010
Bluetooth-laiteparin muodostaminen 010
Bromley-kaiuttimien ketjuttaminen 010
Lapsilukko 010
Mukautettava M-painike 010
Virtatilat 011
Kaiuttimen puhdistaminen 011
Bromley 150:n nollaaminen 012
Vianmääritys 013

LAITTEEN RAKENNE

SUOMI

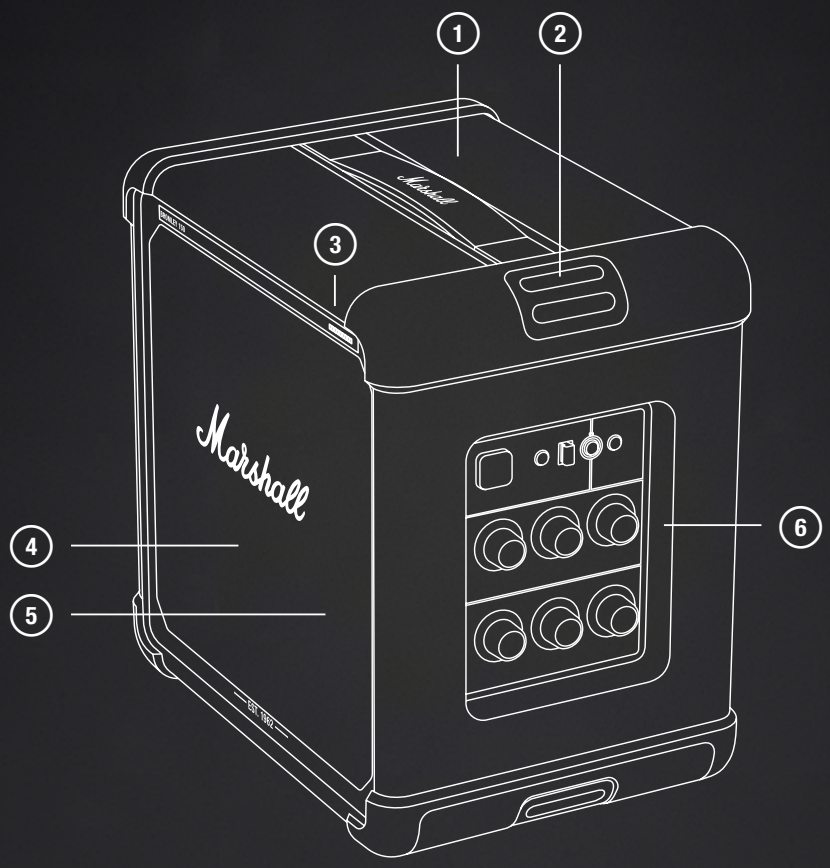

1. KANTOKAHVA
2. KANTOHIHNAN KIINNIKKEET
3. 10-PORTAINEN AKUN ILMAISIN
4. ETUELEMENTIT
5. VALOPANEELI
6. HALLINTAPANEELI

LAITTEEN RAKENNE

SUOMI

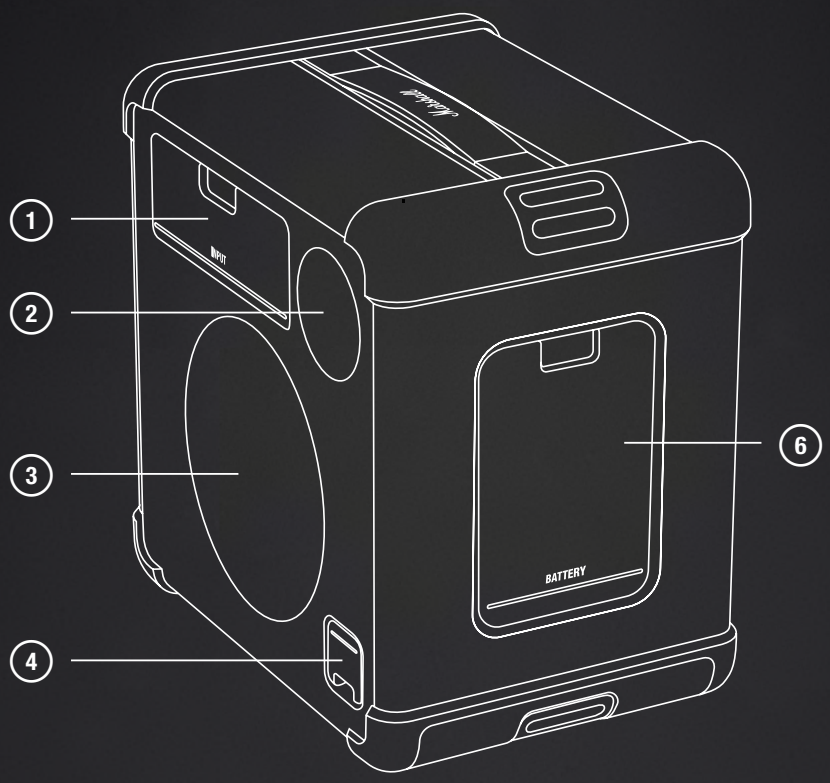

1. SISÄÄNTULOPANEELI
2. TAKAELEMENTTI
3. PASSIIVINEN JÄÄHDYTIN
4. VERKKOVIRTALIITÄNTÄ
5. AKUN LUUKKU

HALLINTAPANEELI

SUOMI

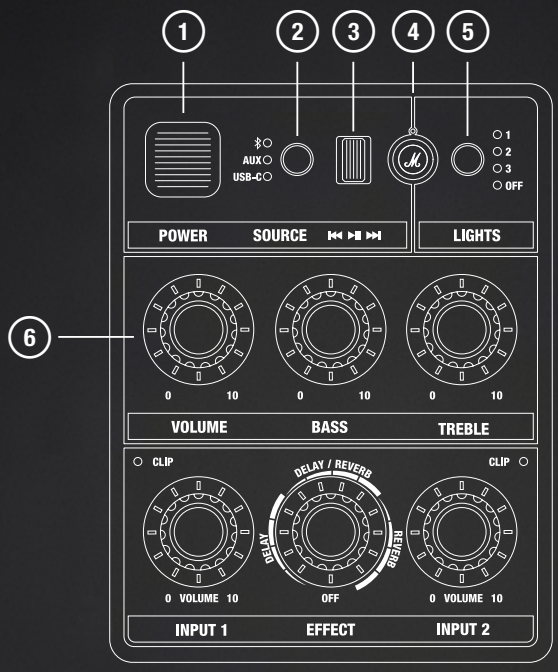

1 VIRTAKYTKIN

Kytkee kaiuttimen päälle ja pois päältä.

2 LÄHTEEN VALITSIN

Valitse Bluetooth lähdevalitsinpainikkeella ja paina painiketta ja pidä se painettuna, kunnes merkkivalo alkaa vilkkua.

Lähdevalitsin- ja valotilapainikkeiden painaminen kahden sekunnin ajan ottaa lapsilukon käyttöön tai poistaa sen käytöstä.

3 MEDIAN HALLINTA

Toista, keskeytä tai vaihda raitaa, kun käytät Bluetoothia.

4 MUKAUTETTAVA M-PAINIKE

Määritä mukautettu toiminto M-painikkeelle Marshall-sovelluksessa.

5 VALOTILA-PAINIKE

Valitse valotila painamalla painiketta.

6 ÄÄNISÄÄTIMET

Säädä äänenvoimakkuutta, bassoa ja diskanttia.

HALLINTAPANEELI

SUOMI

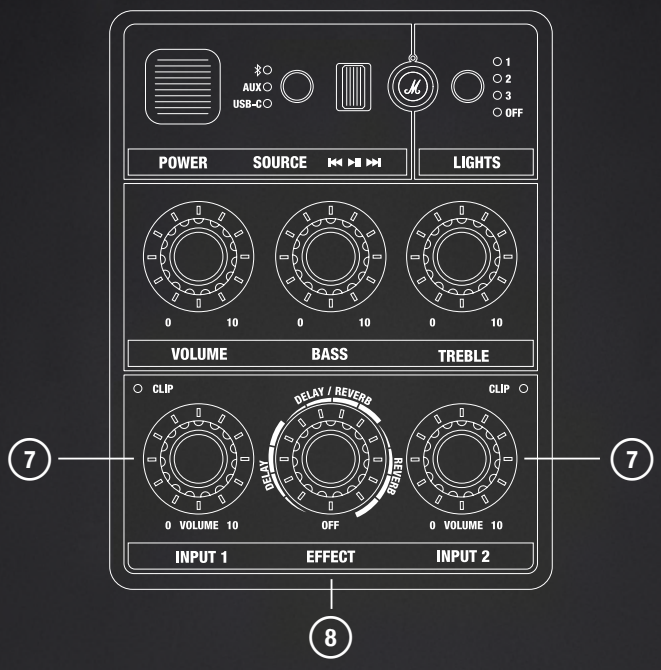

7 INPUT 1 JA INPUT 2 - ÄÄNENVOIMAKKUUDEN SÄÄTÖ

Kullakin sisääntulokanavalla on oma äänenvoimakkuuden säätö ja äänen säröttymisen merkkivalo, joka ilmoittaa, jos sisääntulosignaali on liian voimakas.

8 SISÄÄNTULON 1 JA 2 – TEHOSTEEN SÄÄTÖ

Valitse Input 1- tai Input 2 -tulo säätimen avulla ja aseta sitten valitun tulon teho ja taso kääntämällä sitä.

SISÄÄNTULOPANEELI SUOMI

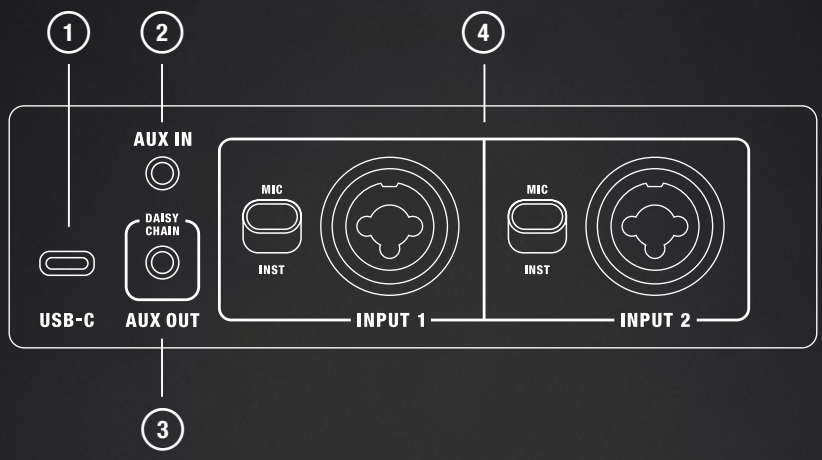

1 **USB-C-PORTTI**

Yhdistä äänilähde USB-C-äänijohdolla.

2 **AUX IN**

Kytke analoginen äänilaite 3,5 mm:n stereojakkiliittimellä.

3 **AUX OUT - KETJUTUS**

Liitä laite Bromley-bilekaiutin AUX IN -tuloon, jos haluat luoda suuremman äänijärjestelmän.

4 **SISÄÄNTULO 1 JA SISÄÄNTULO 2**

Yhdistä instrumentti tai mikrofoni XLR / 6,3 mm TRS -yhdistelmäsisääntuloon. Kytkimellä vahvistetaan sisääntulosignaalia +4 dBm tai +18 dBm.

OHJEET SUOMI

ALOITUSOPAS

I. KÄYNNISTÄ KAIUTIN
Kytke kaiuttimeen virta painamalla virtakytkintä.

II. MUODOSTA LAITEPARI
Valitse lähdevalitsimella Bluetooth ja pidä painiketta painettuna, kunnes LED alkaa vilkkua.

III. VALITSE BROMLEY 150
Avaa audiolaitteesi Bluetooth-luettelo ja valitse BROMLEY 150.

Lataa Marshall-sovellus, jotta voit käyttää kaiutinta mahdollisimman tehokkaasti.

Varoitus: Varmista ennen kaiuttimen käyttöä, että äänenvoimakkuus on säädetty pienelle sekä kaiuttimessa että audiolähteessä.

VERKKOVIRTALIITÄNTÄ

Pääset käsiksi virransyöttöön avaamalla kannen. Käynnistä kaiutin ja lataa akkua kytkemällä virtajohto ensin kaiuttimeen ja sen jälkeen pistorasiaan.

Etupuolella oleva akun merkkivalo näyttää akun varauksen.

Varoitus: Irrota virtajohto aina seinäpistorasiasta, ennen kuin irrotat virtajohdon kaiuttimesta.

OHJEET SUOMI

AKUN LIITÄNTÄ

Avaa irrotettavan akun luukku. Ota kiinni akun kielekkeestä ja vedä se irti.

Aseta akku paikalleen ja paina, kunnes kuulet napsahduksen.

Instrumentin tai mikrofonin kytkeminen

Bromley 150:ssä on kaksi sisääntulokanavaa mikrofoneille tai muille mono-instrumenteille. Nämä kanavat voidaan yhdistää mihin tahansa muuhun valittuun tulolähteeseen ja käyttää sisäänrakennettuja tehosteita. Sisääntulo- ja vahvistuskytkimet sijaitsevat kaiuttimen takaosassa.

Alla olevassa ohjeessa käytetään INPUT 1:tä, mutta sitä sovelletaan myös INPUT 2:een.

I. Aseta kanavan tulovahvistus. MIC mikrofonille tai INST linjatason instrumentille.
II. Kytke mikrofonisi tai instrumenttisi johto INPUT 1.
III. Käännä varovasti INPUT 1:n äänenvoimakkuutta etupaneelissa. Jos punainen CLIP-led palaa, vähennä äänenvoimakkuutta, kunnes se ei enää pala.

SISÄÄNRAKENNETTUJEN TEHOSTEIDEN KÄYTTÄMINEN

INPUT 1 ja INPUT 2 voivat kumpikin käyttää yhtä kolmesta sisäänrakennetusta efektistä: kaiku, kaiku ja viive, sekä viive.

I. Valitse tulokanava työntämällä efektisäädintä. Merkkivalo osoittaa, mikä kanava on valittu.
II. Käännä efektisäädintä maun mukaan.

VALOTILAN VAIHTAMINEN

Paina valopainiketta vaihtaaksesi valon esiasetusten (1, 2, 3 ja pois päältä) välillä.

AUX-TULOON KYTKEMINEN

I. Kytke johto, jossa on 3,5 mm:n stereojakki, AUX-tuloon kaiuttimen takana.
II. Kytke johdon toinen pää äänilaitteen ääniliitäntään.
III. Valitse AUX-vaihtoehto lähteen valitsinpainikkeella.

Huom. Äänijohdot eivät sisälly toimitukseen.

OHJEET SUOMI

ÄÄNIKAAPELIN LIITTÄMINEN USB-C-LIITÄNTÄÄN

I. Liitä USB-C-äänikaapeli kaiuttimen takana olevaan USB-C-porttiin.
II. Kytke johdon toinen pää äänilaitteen ääniliitäntään.
III. Käytä lähdepainiketta valitaksesi USB-C.

Huom. Äänijohdot eivät sisälly toimitukseen.

BLUETOOTH-LAITEPARIN MUODOSTAMINEN

Bromley 150 voi yhdistää kaksi Bluetooth-laitetta kerrallaan ja muistaa jopa kymmenen aiemmin paritettua laitetta. Se yrittää muodostaa yhteyden viimeisimpään liitettyyn laitteeseen, kun laite on toimintasäteen sisällä.

I. Valitse Bluetooth lähteen valintapainikkeella.
II. Paina lähteenvalintapainiketta kahden sekunnin ajan, kunnes Bluetooth-lähteen merkkivalo alkaa sykkiä hitaasti.
III. Valitse **Bromley 150** äänilaitteesi Bluetooth-luettelosta.

BROMLEY-KAIUTTIMIEN KETJUTTAMINEN

Bromley-kaiuttimet voidaan kytkeä ketjuun (sarjaan) AUX OUT- ja AUX IN -liitäntöjen kautta. Kaiuttimien ollessa kytkettyinä sarjaan äänenvoimakkuutta säädetään jokaisessa kaiuttimessa erikseen.

I. Kytke 3,5 mm:n stereopistokkeella varustettu johto ensimmäisen kaiuttimen AUX OUT -liitäntään.
II. Kytke johdon toinen pää toisen kaiuttimen AUX IN -porttiin.
III. Käytä lähteen valintapainiketta valitaksesi AUX toisessa kaiuttimessa.
IV. Jos haluat lisätä lisää kaiuttimia, toista menettely siirtämällä signaali lähettimestä kolmanteen ja niin edelleen.

LAPSILUKKO

Lapsilukko on turvaominaisuus, joka estää käyttäjää nostamasta äänenvoimakkuutta vahingossa vaaralliselle tasolle.

Lähdevalitsin- ja valotilapainikkeiden painaminen kahden sekunnin ajan ottaa lapsilukon käyttöön tai poistaa sen käytöstä.

MUKAUTETTAVA M-PAINIKE

Paina M-painiketta käynnistääksesi stroboskooppivalon. Voit mukauttaa M-painiketta Marshall-sovelluksesta.

OHJEET SUOMI

VIRTATILAT

Aikakatkaisu laittaa Bromley 150:n valmiustilaan tai verkkovalmiustilaan, jos sitä ei käytetä.

Voit herättää kaiuttimen muodostamalla Bluetooth-yhteyden tai käyttämällä mitä tahansa painiketta tai säädintä.

	Normaali toiminta	Yhdistetty Heddoniin
Virtatila	Virransäästötila	Valmiustila
Virrankulutus	< 0,5 W	< 2,0 W
Aikakatkaisu*	≤ 20 minuuttia	≤ 20 minuuttia

Lisätietoja EU:n vaatimustenmukaisuudesta on vaatimustenmukaisuusilmoituksessa, joka on saatavilla osoitteessa marshall.com

KAIUTTIMEN PUHDISTAMINEN

Puhdista kaiutin säännöllisesti, jotta se pysyy siistinä ja kestää pidempään.

Irrota kaikki johdot ennen kaiuttimen puhdistamista ja varmista, että kaiutin on täysin kuiva, ennen kuin kytket siihen USB-laturin.

Puhdista kaiutin ja kaapelit varovasti nukkaamattomalla, hieman kostealla liinalla sekä jollakin seuraavista:

- vedellä
- 70 % isopropyylialkoholilla tai
- 75 % etyylialkoholilla

Kaiutinta puhdistettaessa:

- Älä käytä teräviä tai metallisia esineitä.
- Älä käytä paineilmaa.
- Älä käytä tuotteita, jotka sisältävät valkaisuainetta tai vetyperoksidia.
- Älä upota kaiutinta puhdistusaineeseen.
- Älä huuhtele kaiutinta juoksevan veden alla.

OHJEET SUOMI

BROMLEY 150:N NOLLAAMINEN

Tehdasasetusten palauttaminen palauttaa kaiuttimen alkuperäiset asetukset laiteohjelmistopäivityksiä lukuun ottamatta.

Huom. Tämä poistaa kaikki käyttäjän määrittämät asetukset, minkä jälkeen kaiuttimen asetukset on määritettävä uudelleen.

I. Jos äänilaitteesi Bluetooth-luettelossa on **BROMLEY 150** tai **BROMLEY 150 [LE]**, poista ne luettelosta.
II. Varmista, että kaiutin on kytketty päälle.
III. Pidä sekä lähteen valintapainiketta että M-painiketta painettuina 10 sekunnin ajan. Kaikki etupuolen merkkivalot alkavat vilkkua ja kaiutin käynnistyy uudelleen.

Kaiuttimen tehdasasetukset on nyt palautettu ja voit muodostaa pariliitoksen uudelleen. Lue lisäohjeet Aloitusopas-kohdasta.

MARSHALL-SOVELLUS

Lataa Marshall-sovellus, jotta saat kaiuttimesta kaiken irti ja pidät sen ajan tasalla uusimmalla ohjelmistolla.

GET IT ON Google Play

Download on the App Store

VIANMÄÄRITYS SUOMI

ONGELMA	TOIMENPIDE
Kaiuttimeen ei tule virtaa	Kytke virtajohto kaiuttimeen ja toimivaan seinäpistorasiaan.
	Varmista, että Bromleyn akku on ladattu ja asennettu.
Bluetooth-laitetta ei voi yhdistää tai siihen ei voi muodostaa pariliitosta	Aktivoi Bluetooth toistavalla laitteellasi.
	Varmista ennen pariliitoksen muodostustilan käynnistämistä, että kaiuttimeen on kytketty virta. Katso ohjeet kohdasta Pariliitoksen muodostaminen uuden laitteen kanssa
Virheellinen toiminta	Lataa Marshall -sovellus ja muodosta yhteys kaiuttimeen. Noudata sovelluksen ohjeita varmistaaksesi, että Bromley 150:ssä on uusin laiteohjelmistoversio.
	Palauta tehdasasetukset. Katso ohjeet kohdasta Tehdasasetusten palauttaminen. Bromley 150:n asetukset täytyy määrittää uudelleen.

VIANMÄÄRITYS SUOMI

ONGELMA	TOIMENPIDE
Bluetooth-yhteys katkeaa	Siirrä laitteet lähemmäs toisiaan niin, etteivät esimerkiksi seinät tai ovet estä niiden yhteyttä.
	Siirrä kaiutin toiseen paikkaan, tai katkaise virta häiritsevästä elektronisesta laitteesta tai siirrä laitetta.
Ääntä ei kuulu tai ääni on liian hiljainen	Varmista, että oikea tulolähde on valittu.
	Tarkista kaiuttimen ja toistolaitteen äänenvoimakkuus.
Ääni on vääristynyt	Vähennä äänenvoimakkuutta toistolaitteessa.

All intellectual property in the product and packaging (including the trade marks, copyright, designs, and patents) are owned by Marshall Group AB or Marshall Amplification PLC and may not be used without permission. © All rights reserved. The Bluetooth® wordmark and logos are registered trademarks owned by the Bluetooth SIG, Inc. and any use of such marks by Marshall Group AB is under license. Google Play is a trademark of Google LLC. App Store is a service mark of Apple Inc., registered in the U.S. and other countries Marshall Group AB, Centralplan 15, 111 20 Stockholm, Sweden. R1.0

Marshall

BROMLEY 150 – PARTY SPEAKER

MANUEL EN LIGNE COMPLET

SOMMAIRE

INDEX

Présentation de l'appareil 003
Panneau de commande 005
Bloc d'entrées 007
Pour commencer 008
Entrée d'alimentation secteur 008
Logement de batterie 008
Connexion d'un instrument ou d'un micro 009
Utilisation des effets intégrés 009
Changement des effets lumineux 009
Utilisation de l'entrée AUX 009
Connexion d'un câble audio au port USB-C 010
Appairage avec un appareil Bluetooth 010
Branchement en série de plusieurs enceintes Bromley ... 010
Verrou enfant 010
Bouton M personnalisable 011
Modes d'alimentation 011
Nettoyage de l'enceinte 011
Réinitialisation de l'enceinte Bromley 150 012
Dépannage 013

PRÉSENTATION DE L'APPAREIL FRANÇAIS

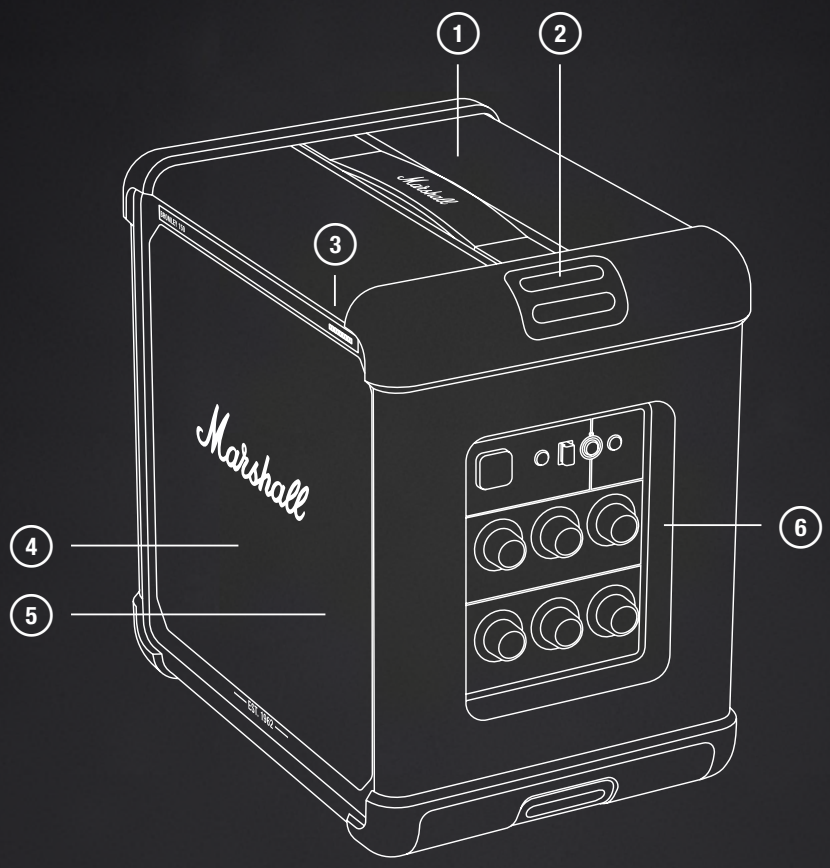

1. POIGNÉE DE TRANSPORT
2. ANCRAGES POUR SANGLE DE TRANSPORT
3. TÉMOIN DE CHARGE DE LA BATTERIE À 10 SEGMENTS
4. HAUT-PARLEURS DE FAÇADE
5. PANNEAU D'EFFETS LUMINEUX
6. PANNEAU DE COMMANDE

DESCRIPTION DE L'APPAREIL

FRANÇAIS

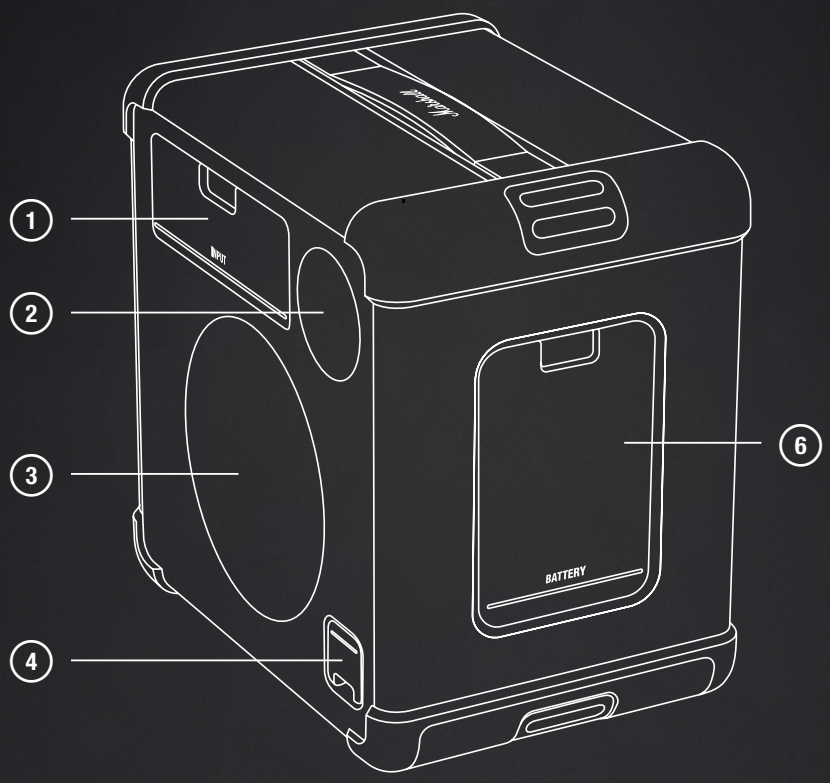

1. BLOC D'ENTRÉES
2. HAUT-PARLEUR ARRIÈRE
3. RADIATEUR PASSIF
4. ENTRÉE D'ALIMENTATION SECTEUR
5. LOGEMENT DE BATTERIE

PANNEAU DE COMMANDE FRANÇAIS

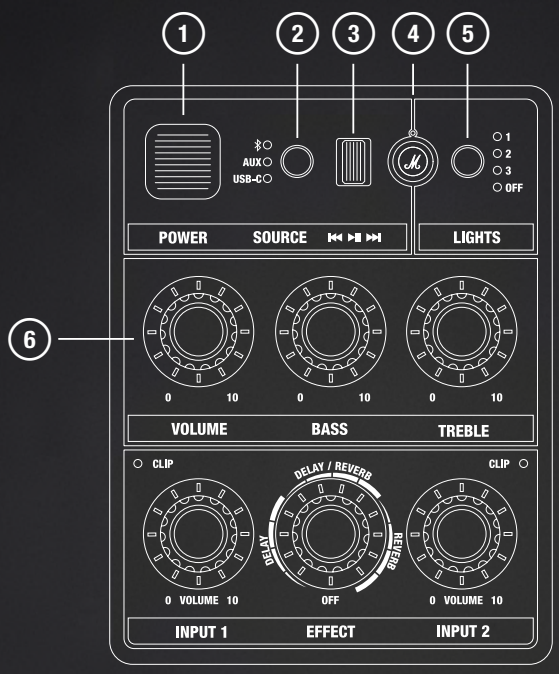

1 INTERRUPTEUR D'ALIMENTATION

Pour allumer ou éteindre l'enceinte.

2 CHOIX DE LA SOURCE

Utilisez le bouton pour sélectionner la source. Pour le Bluetooth, maintenez-le enfoncé jusqu'à ce que le voyant clignote.

Appuyez simultanément sur les boutons SOURCE et LIGHTS pendant 2 secondes pour activer ou désactiver la sécurité enfant.

3 CONTRÔLE DE LECTURE

En mode Bluetooth, utilisez ce bouton pour lire, mettre en pause ou changer de piste.

4 BOUTON M PERSONNALISABLE

Attribuez une action personnalisée au bouton M dans l'appli Marshall.

5 CHOIX DU MODE LUMINEUX

Appuyez sur le bouton pour choisir le mode lumineux.

6 COMMANDES AUDIO

Réglez le volume, les graves et les aigus.

PANNEAU DE COMMANDE FRANÇAIS

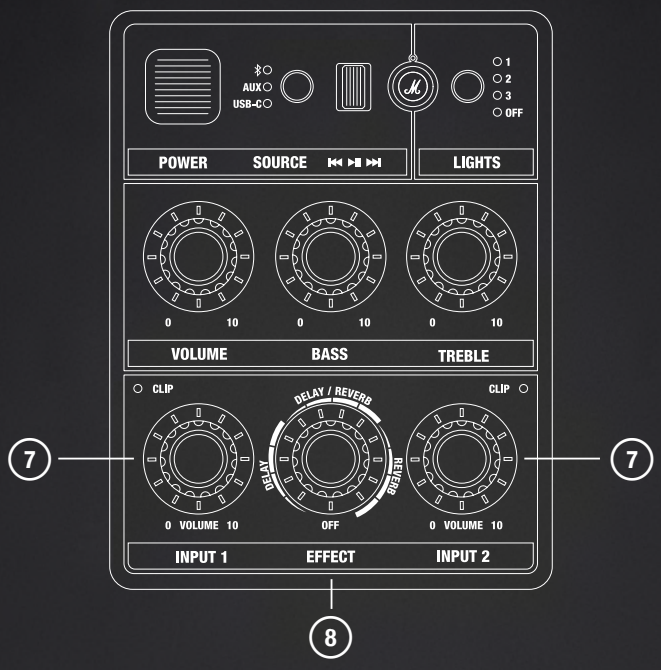

7 INPUT 1 ET INPUT 2 - CONTRÔLE DU VOLUME

Chaque canal d'entrée dispose d'une commande de volume dédiée et d'un témoin d'écrêtage pour indiquer que le volume d'entrée est excessif.

8 INPUT 1 ET INPUT 2 - CONTRÔLE DES EFFETS

Appuyez sur le bouton pour basculer entre INPUT 1 et INPUT 2, puis tournez-le pour choisir un effet et régler le niveau de l'entrée sélectionnée.

BLOC D'ENTRÉES

FRANÇAIS

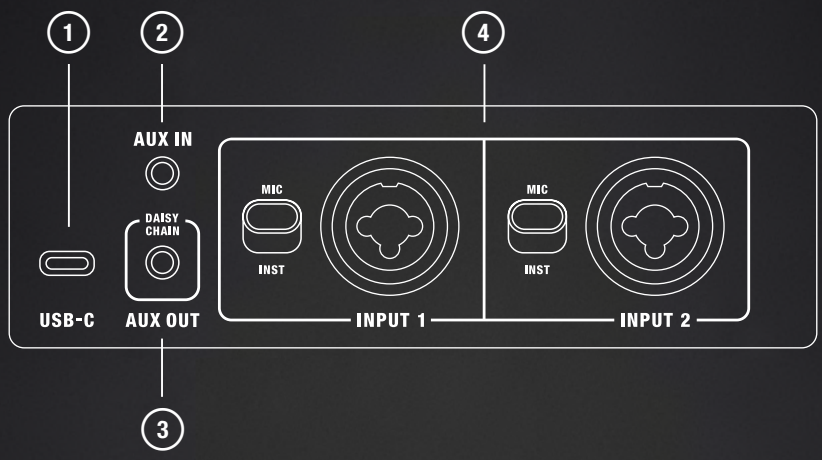

1 PORT USB-C

Branchez une source audio à l'aide d'un câble USB-C audio.

2 AUX IN

Reliez la sortie analogique d'un appareil audio source à l'entrée AUX de l'enceinte grâce à un câble avec jack stéréo de 3,5 mm.

3 AUX OUT (POUR UN BRANCHEMENT EN SÉRIE)

Branchez à la prise AUX IN d'une autre enceinte Bromley de fête pour créer un système audio plus puissant.

4 ENTRÉES 1 ET 2

Branchez un instrument de musique ou un microphone à ces entrées XLR/TRS 6,3 mm. Le commutateur permet de basculer entre un gain de +4 dBm ou de +18 dBm.

INSTRUCTIONS FRANÇAIS

POUR COMMENCER

I. MISE EN MARCHE
Appuyez sur l'interrupteur d'alimentation pour allumer l'enceinte.

II. APPAIRAGE BLUETOOTH, SUR L'ENCEINTE
À l'aide du bouton SOURCE, sélectionnez Bluetooth, et maintenez le bouton enfoncé jusqu'à ce que le voyant clignote.

III. SÉLECTIONNEZ BROMLEY 150
Ouvrez la liste Bluetooth sur votre appareil source et sélectionnez BROMLEY 150.

Téléchargez l'application Marshall pour tirer le meilleur parti de votre enceinte.

Attention : assurez-vous que le volume est réglé à un niveau bas sur l'enceinte et sur la source audio avant d'utiliser l'enceinte.

ENTRÉE D'ALIMENTATION SECTEUR

Ouvrez le logement pour accéder à l'entrée d'alimentation. Branchez le câble d'alimentation à l'enceinte, puis à la prise murale pour alimenter l'enceinte et charger la batterie.

Le témoin à l'avant indique le niveau de charge de la batterie

Attention : débranchez toujours le câble d'alimentation de la prise murale avant de le déconnecter de l'enceinte.

LOGEMENT DE BATTERIE

Ouvrez le compartiment pour accéder à la batterie amovible. Saisissez et tirez la languette de la batterie pour la sortir du compartiment.

Insérez la batterie jusqu'à entendre un déclic qui confirme qu'elle est bien en place.

INSTRUCTIONS FRANÇAIS

CONNEXION D'UN INSTRUMENT OU D'UN MICRO

L'enceinte Bromley 150 est dotée de deux canaux d'entrée pour des microphones ou des instruments (en mono). Ces canaux peuvent être utilisés en même temps que n'importe quelle autre entrée, et conjointement avec les effets lumineux intégrés. Les entrées et les commutateurs de gain sont situés à l'arrière de l'enceinte.

Remarque : les instructions qui suivent valent pour l'entrée INPUT 1 comme pour l'entrée INPUT 2.

I. Réglez le gain d'entrée de votre canal, MIC pour un microphone ou INST pour un instrument.
II. Branchez le câble de votre micro ou instrument à l'entrée INPUT 1.
III. Augmentez progressivement le volume de l'entrée INPUT 1 en façade. Si le voyant rouge CLIP s'allume, baissez le volume de votre instrument jusqu'à ce que le voyant s'éteigne.

UTILISATION DES EFFETS INTÉGRÉS

Les entrées INPUT 1 et INPUT 2 peuvent chacune utiliser l'un des trois effets intégrés : réverbération, réverbération et délai, ou délai.

I. Appuyez sur le potentiomètre des effets pour sélectionner le canal d'entrée. Un voyant s'allume pour indiquer le canal sélectionné.
II. Tournez le potentiomètre de réglage des effets sur l'effet pour les essayer.

CHANGEMENT DES EFFETS LUMINEUX

Appuyez sur le bouton LIGHTS pour basculer entre les différents préréglages (1, 2, 3 et OFF).

UTILISATION DE L'ENTRÉE AUX

I. Branchez un câble avec fiche jack stéréo de 3,5 mm à l'entrée AUX IN située à l'arrière de l'enceinte.
II. Branchez l'autre extrémité du câble à la sortie audio de votre appareil audio source.
III. Sélectionnez « AUX » avec le bouton SOURCE de l'enceinte.

Remarque : les câbles audio ne sont pas fournis.

INSTRUCTIONS FRANÇAIS

CONNEXION D'UN CÂBLE AUDIO AU PORT USB-C

I. Branchez un câble USB-C audio au port USB-C situé à l'arrière de l'enceinte.
II. Branchez l'autre extrémité du câble à la sortie audio de votre appareil audio source.
III. Sélectionnez « USB-C » avec le bouton SOURCE de l'enceinte.

Remarque : les câbles audio ne sont pas fournis.

APPAIRAGE AVEC UN APPAREIL BLUETOOTH

Votre Bromley 150 peut être connectée à 2 appareils Bluetooth simultanément et elle mémorise jusqu'à 10 appareils appairés. Lorsque l'enceinte se trouve à portée, elle se reconnecte automatiquement au dernier appareil appairé.

I. Sélectionnez « Bluetooth » avec le bouton SOURCE de l'enceinte.
II. Maintenez le bouton de choix de la source enfoncé pendant 2 secondes jusqu'à ce que le voyant de la source Bluetooth clignote lentement.
III. Sélectionnez l'enceinte **Bromley 150** dans la liste Bluetooth de votre appareil audio.

BRANCHEMENT EN SÉRIE DE PLUSIEURS ENCEINTES BROMLEY

Vous pouvez brancher en série plusieurs enceintes Bromley grâce aux ports AUX OUT et AUX IN. Même lorsque les enceintes sont ainsi connectées, le volume doit être géré individuellement sur chaque enceinte.

I. Branchez un câble avec fiche jack stéréo de 3,5 mm à la sortie AUX OUT de la première enceinte.
II. Branchez l'autre extrémité du câble à l'entrée AUX IN de la deuxième enceinte.
III. Sélectionnez « AUX » avec le bouton SOURCE sur la deuxième enceinte.
IV. Procédez de même pour ajouter d'autres enceintes en faisant passer le signal de la deuxième à la troisième enceinte, et ainsi de suite.

VERROU ENFANT

La sécurité enfant est une fonction qui empêche l'utilisateur d'augmenter accidentellement le volume à des niveaux dangereux.

Appuyez simultanément sur le bouton SOURCE et le bouton LIGHTS pendant 2 secondes pour activer ou désactiver la sécurité enfant.

INSTRUCTIONS FRANÇAIS

BOUTON M PERSONNALISABLE

Appuyez sur le bouton M pour déclencher une salve de lumière stroboscopique. Le bouton M peut être personnalisé dans l'application Marshall.

MODES D'ALIMENTATION

La Bromley 150 bascule en mode veille ou veille réseau si elle n'est pas utilisée une fois le délai d'inactivité écoulé.

Réactivez l'enceinte par une connexion Bluetooth ou en appuyant sur n'importe quel bouton.

	Mode normal	Connectée au lecteur Heddon
Mode d'alimentation	Mode basse consommation	Veille réseau
Consommation	< 0,5 W	< 2 W
Délai d'inactivité*	≤ 20 minutes	≤ 20 minutes

Pour plus d'informations sur les réglementations de l'UE, voir la déclaration de conformité sur le site marshall.com.

NETTOYAGE DE L'ENCEINTE

Nettoyez régulièrement votre enceinte pour qu'elle reste propre et dure plus longtemps. Débranchez tous les câbles avant de nettoyer l'enceinte et veillez à ce qu'elle soit parfaitement sèche avant de la rebrancher.

Nettoyez délicatement l'enceinte ainsi que les câbles à l'aide d'un chiffon non pelucheux, légèrement humidifié avec, au choix :

- de l'eau,
- de l'alcool isopropylique à 70 %, ou
- de l'alcool éthylique à 75 %.

Remarque concernant le nettoyage de l'enceinte :

- N'utilisez pas d'objets pointus ou métalliques.
- N'utilisez pas d'air comprimé.
- N'utilisez pas de produits contenant de l'eau de Javel ou du peroxyde d'hydrogène.
- N'immergez pas l'enceinte dans des produits de nettoyage.
- Ne rincez pas l'enceinte à l'eau courante.

INSTRUCTIONS FRANÇAIS

RÉINITIALISATION DE L'ENCEINTE BROMLEY 150

La restauration de la configuration d'usine permet de rétablir les réglages d'origine de l'enceinte, à l'exception des mises à jour du firmware.

Remarque : tous les réglages utilisateur seront supprimés et vous devrez donc reconfigurer votre haut-parleur.

I. Supprimez « BROMELY 150 » (et « BROMELY 150 [LE] » le cas échéant) de la liste Bluetooth de votre appareil audio source.
II. Vérifiez que l'enceinte est allumée.
III. Maintenez les boutons SOURCE et M enfoncés pendant 10 secondes. Tous les voyants en façade commencent à clignoter et l'enceinte redémarre.

Les réglages d'usine de l'enceinte sont restaurés et vous pouvez à nouveau l'appairer (voir la section « Pour commencer »).

APPLI MARSHALL

Téléchargez l'application Marshall pour tirer le meilleur parti de votre enceinte et la maintenir à jour.

GET IT ON Google Play

Download on the App Store

DÉPANNAGE FRANÇAIS

PROBLÈME	ACTION
L'enceinte ne s'allume pas.	Branchez le câble d'alimentation à l'enceinte et à une prise murale en état de marche.
	Assurez-vous que la batterie de l'enceinte Bromley est chargée et installée.
Impossible de connecter ou d'appairer un appareil Bluetooth.	Activez la fonction Bluetooth sur votre appareil audio source.
	Assurez-vous que l'enceinte est allumée avant de la mettre en mode d'appairage. Voir « Appairage d'un nouvel appareil ».
Fonctionnement erratique	Téléchargez l'application Marshall et connectez-vous à l'enceinte. Suivez les instructions de l'application pour vous assurer que l'enceinte Bromley 150 dispose de la dernière version du firmware.
	Réinitialisez l'enceinte à sa configuration d'origine. Voir « Réinitialisation de l'enceinte ». L'enceinte Bromley 150 doit à nouveau être configurée.

DÉPANNAGE FRANÇAIS

PROBLÈME	ACTION
La connexion Bluetooth est interrompue.	Rapprochez les appareils les uns des autres de manière à ce qu'ils ne soient pas gênés par des obstacles tels que des murs ou des portes.
	Déplacez l'enceinte ou éteignez / déplacez l'appareil électronique à l'origine des interférences.
Il n'y a pas de son ou le son est trop faible	Vérifiez que vous avez choisi la bonne source d'entrée.
	Vérifiez le volume sur l'enceinte et sur l'appareil source.
Le son est déformé	Baissez le volume sur l'appareil source.

All intellectual property in the product and packaging (including the trade marks, copyright, designs, and patents) are owned by Marshall Group AB or Marshall Amplification PLC and may not be used without permission. © All rights reserved. The Bluetooth® wordmark and logos are registered trademarks owned by the Bluetooth SIG, Inc. and any use of such marks by Marshall Group AB is under license. Google Play is a trademark of Google LLC. App Store is a service mark of Apple Inc., registered in the U.S. and other countries Marshall Group AB, Centralplan 15, 111 20 Stockholm, Sweden. R1.0

Marshall

BROMLEY 150 – PARTY SPEAKER

VOLLSTÄNDIGES ONLINE-HANDBUCH

INHALT

INDEX

Geräteübersicht 003
Bedienfeld 005
Anschlusspanel 007
Erste Schritte 008
Netzanschluss 008
Akkufach 008
Instrument oder Mikrofon anschließen 009
Verwendung der eingebauten Effekte 009
Den Lichtmodus ändern 009
Mit dem AUX-Eingang verbinden 009
Über ein Audiokabel mit USB-C verbinden 010
Bluetooth-Gerät koppeln 010
Bromley-Lautsprecher zusammenschalten (Daisy Chain) 010
Kindersicherung 010
Individuell belegbare M-Taste 011
Betriebsmodi 011
Den Lautsprecher reinigen 011
Den Bromley 150 zurücksetzen 012
Fehlerbehebung 013

GERÄTEÜBERSICHT DEUTSCH

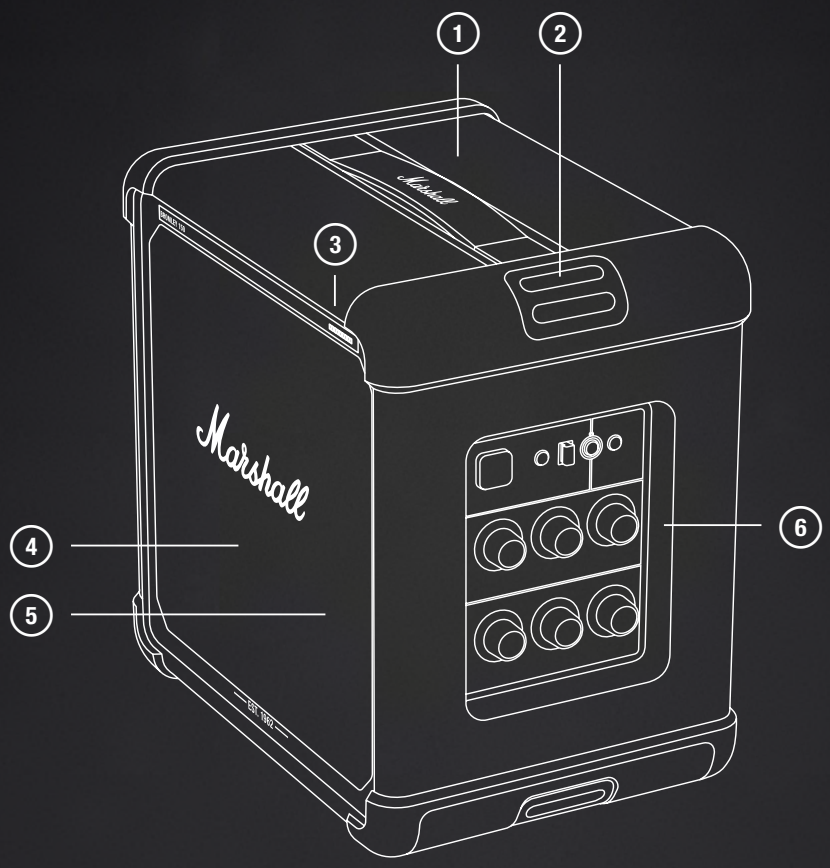

1. TRAGEGRIFF
2. BEFESTIGUNGSPUNKTE FÜR TRAGEGURT
3. ZEHNSTUFIGE AKKUSTANDSANZEIGE
4. FRONTSEITIGE TREIBER
5. LICHTPANEL
6. BEDIENFELD

BAUWEISE DES GERÄTS

DEUTSCH

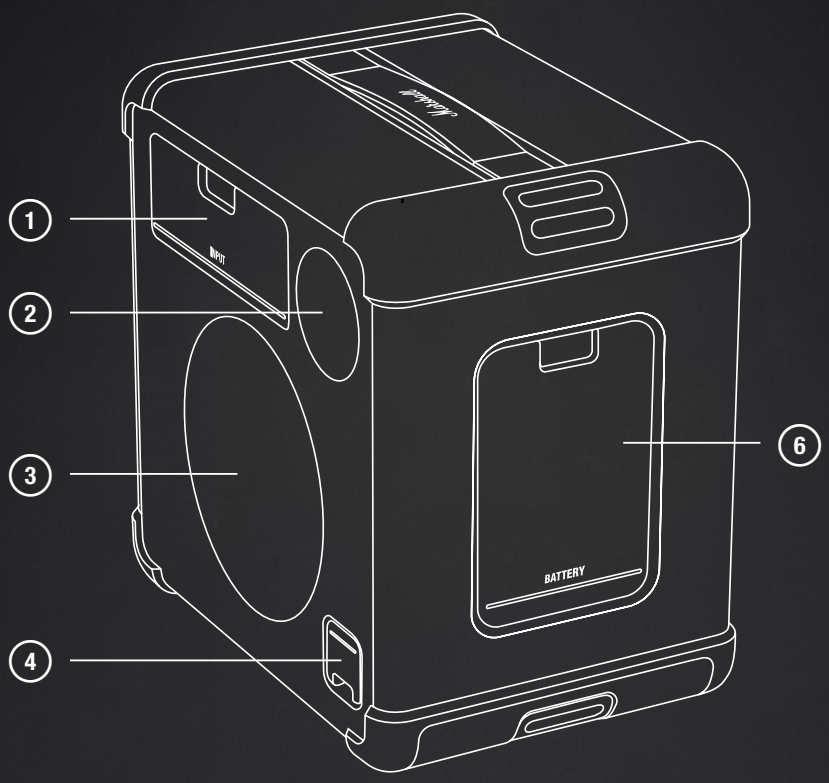

1. ANSCHLUSSPANEL
2. RÜCKSEITIGER TREIBER
3. PASSIVMEMBRAN
4. NETZANSCHLUSS
5. AKKUKLAPPE

BEDIENFELD

DEUTSCH

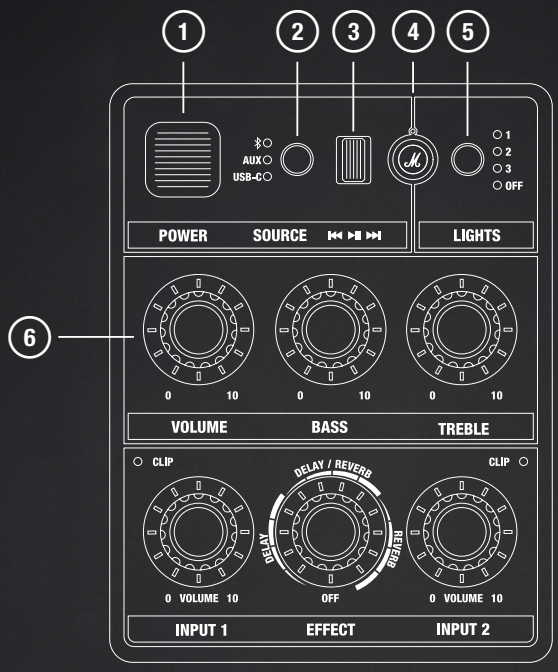

1 HAUPTSCHALTER

Schaltet den Lautsprecher ein oder aus.

2 QUELLAUSWAHL

Verwende die Quellauswahltaste, um Bluetooth auszuwählen. Halte sie anschließend gedrückt, bis die LED zu blinken beginnt.

Halte die Quellauswahl und die Lichtmodustaste 2 Sekunden lang gedrückt, um die Kindersicherung zu aktivieren oder zu deaktivieren.

3 MEDIENSTEUERUNG

Bei der Wiedergabe über Bluetooth kannst du Musik abspielen, pausieren oder den Song wechseln.

4 INDIVIDUELL BELEGBARE M-TASTE

Weise der M-Taste in der Marshall App eine benutzerdefinierte Aktion zu.

5 LICHTMODUSTASTE

Drücke die Taste, um den Lichtmodus auszuwählen.

6 KLANGREGLER

Passe Lautstärke, Bass und Höhen an.

BEDIENFELD

DEUTSCH

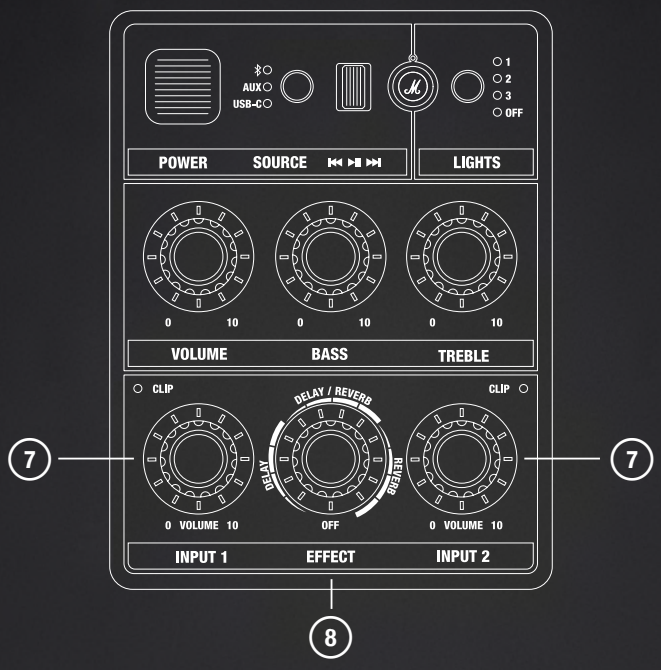

7 LAUTSTÄRKEREGLER FÜR EINGANG 1 UND EINGANG 2

Jeder Eingangskanal verfügt über einen eigenen Lautstärkeregler und eine Clip-Anzeige, die zeigt, wenn das Eingangssignal zu laut ist.

8 EFFEKTSTEUERUNG FÜR EINGANG 1 UND EINGANG 2

Drücke den Regler, um zwischen Eingang 1 und 2 zu wechseln. Drehe ihn anschließend, um den Effekt und dessen Intensität für den ausgewählten Eingang einzustellen.

ANSCHLUSSPANEL DEUTSCH

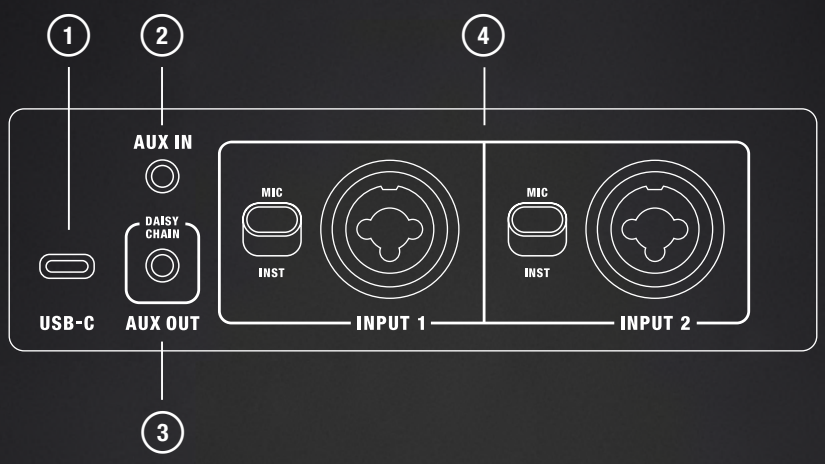

1 **USB-C-ANSCHLUSS**

Verbinde eine Audioquelle über ein USB-C-Audiokabel.

2 **AUX IN**

Schließe ein Audiogerät mit einem Analogausgang und einem 3,5-mm-Stereoklinkenstecker an.

3 **AUX OUT – REIHENSCHALTUNG**

Verbinde diesen Anschluss mit dem AUX IN eines zweiten Bromley-Party-Lautsprechers, um ein größeres Soundsystem zu schaffen.

4 **EINGANG 1 UND EINGANG 2**

Schließe ein Musikinstrument oder ein Mikrofon an die XLR/6,3 mm TRS Kombibuchse an. Mit dem Schalter lässt sich der Gain auf +4 dBm oder +18 dBm einstellen.

ANLEITUNGEN DEUTSCH

ERSTE SCHRITTE

I. EINSCHALTEN
Drücke den Hauptschalter, um den Lautsprecher einzuschalten.

II. KOPPLUNG STARTEN
Verwende die Quellauswahl, um Bluetooth auszuwählen. Halte sie anschließend gedrückt, bis die LED zu blinken beginnt.

III. BROMLEY 150 AUSWÄHLEN
Öffne die Bluetooth-Liste deines Audiogeräts und wähle „BROMLEY 150“ aus.

Lade die Marshall App herunter, um das volle Potenzial deines Lautsprechers auszuschöpfen.

Vorsicht: Stelle vor der Verwendung des Lautsprechers sicher, dass die Lautstärke sowohl am Lautsprecher als auch an der Audioquelle niedrig eingestellt ist.

NETZANSCHLUSS

Öffne die Abdeckung des Netzanschlusses, um den Anschluss freizulegen. Verbinde das Netzkabel zuerst mit dem Lautsprecher und anschließend mit einer Steckdose, um den Lautsprecher mit Strom zu versorgen und den Akku aufzuladen.

Die Akkustandsanzeige auf der Vorderseite zeigt den aktuellen Ladestand des Akkus an.

Vorsicht: Ziehe immer zuerst den Netzstecker aus der Steckdose, bevor du das Netzkabel vom Lautsprecher trennst.

AKKUFACH

Öffne die Klappe, um auf den herausnehmbaren Akku zuzugreifen. Greife die Akkulasche und ziehe daran, um den Akku zu entnehmen.

Setze den Akku ein und drücke ihn hinein, bis er mit einem Klicken einrastet.

ANLEITUNGEN DEUTSCH

INSTRUMENT ODER MIKROFON ANSCHLIESSEN

Der Bromley 150 verfügt über zwei Eingangskanäle für Mikrofone oder andere Mono-Instrumente. Diese Kanäle können mit jedem anderen ausgewählten Eingang gemischt werden und unterstützen die integrierten Effekte. Die Eingänge und Gain-Schalter befinden sich auf der Rückseite des Lautsprechers.

In der folgenden Anleitung wird EINGANG 1 verwendet. Die Schritte gelten jedoch ebenso für EINGANG 2.

I. Wähle die passende Gain-Einstellung für deinen Kanal. MIC für Mikrofone oder INST für Instrumente mit Line-Pegel.
II. Schließe dein Mikrofon- oder Instrumentenkabel an EINGANG 1 an.
III. Drehe die Lautstärke für EINGANG 1 am Bedienfeld an der Vorderseite vorsichtig auf. Wenn die rote CLIP-LED leuchtet, reduziere die Lautstärke deines Instruments, bis die LED erlischt.

VERWENDUNG DER EINGEBAUTEN EFFEKTE

EINGANG 1 und EINGANG 2 können jeweils einen der drei integrierten Effekte verwenden: Reverb, Reverb und Delay sowie Delay.

I. Drücke den Effektregler, um den Eingangskanal auszuwählen. Eine Leuchtanzeige zeigt an, welcher Kanal ausgewählt ist.
II. Drehe den Effektregler nach Belieben.

DEN LICHTMODUS ÄNDERN

Drücke die Lichttaste, um zwischen den Lichtvoreinstellungen (1, 2, 3 und Aus) umzuschalten.

MIT DEM AUX-EINGANG VERBINDEN

I. Schließe ein Kabel mit 3,5-mm-Stereoklinkenstecker an den AUX-Eingang auf der Rückseite des Lautsprechers an.
II. Verbinde das andere Ende des Kabels mit dem Audioausgang deiner Audioquelle.
III. Verwende die Quellauswahltaste, um AUX auszuwählen.

Hinweis: Audiokabel sind nicht im Lieferumfang enthalten.

ANLEITUNGEN DEUTSCH

ÜBER EIN AUDIOKABEL MIT USB-C VERBINDEN

I. Schließe ein USB-C-Audiokabel an den USB-C-Anschluss auf der Rückseite des Lautsprechers an.
II. Verbinde das andere Ende des Kabels mit dem Audioausgang deiner Audioquelle.
III. Verwende die Quellauswahltaste, um USB-C auszuwählen.

Hinweis: Audiokabel sind nicht im Lieferumfang enthalten.

BLUETOOTH-GERÄT KOPPELN

Der Bromley 150 kann mit bis zu 2 Bluetooth-Geräten gleichzeitig verbunden werden und merkt sich bis zu 10 zuvor gekoppelte Geräte. Der Lautsprecher versucht, sich erneut mit dem zuletzt verbundenen Gerät zu verbinden, sofern dieses sich in Reichweite befindet.

I. Verwende die Quellauswahltaste, um Bluetooth auszuwählen.
II. Halte die Quellauswahltaste 2 Sekunden lang gedrückt, bis die Bluetooth-LED langsam zu pulsieren beginnt.
III. Wähle „**Bromley 150**“ in der Bluetooth-Liste deines Audiogeräts aus.

BROMLEY-LAUTSPRECHER ZUSAMMENSCHALTEN (DAISY CHAIN)

Bromley-Lautsprecher können über die AUX-OUT- und AUX-IN-Anschlüsse in Reihe geschaltet (Daisy Chain) werden. Während die Lautsprecher in Reihe geschaltet sind, wird die Lautstärke an jedem Lautsprecher individuell geregelt.

I. Schließe ein Kabel mit einem 3,5-mm-Stereoklinkenstecker an den AUX-OUT-Anschluss des ersten Lautsprechers an.
II. Verbinde das andere Ende des Kabels mit dem AUX-IN-Anschluss des zweiten Lautsprechers.
III. Verwende die Quellauswahltaste, um AUX auf dem zweiten Lautsprecher auszuwählen.
IV. Um weitere Lautsprecher hinzuzufügen, wiederhole diesen Vorgang und leite das Signal vom zweiten Lautsprecher zum dritten Lautsprecher weiter (und so weiter).

KINDERSICHERUNG

Die Kindersicherung ist eine Sicherheitsfunktion, die verhindert, dass die Lautstärke versehentlich auf ein potenziell gefährliches Niveau erhöht wird.

Halte die Quellauswahl- und die Lichtmodustaste für 2 Sekunden lang gedrückt, um die Kindersicherung ein- oder auszuschalten.

ANLEITUNGEN DEUTSCH

INDIVIDUELL BELEGBARE M-TASTE

Drücke die M-Taste, um einen kurzen Stroboskop-Lichteffekt auszulösen. Die M-Taste kann in der Marshall App individuell belegt werden.

BETRIEBSMODI

Der Bromley 150 wechselt automatisch in den Standby oder Netzwerk-Standby, wenn er nach Ablauf der Inaktivitätszeit nicht benutzt wird.

Aktiviere den Lautsprecher wieder, indem du eine Verbindung über Bluetooth herstellst oder eine beliebige Taste oder einen Regler betätigst.

	Normalbetrieb	Mit Heddon verbunden
Betriebsmodus	Stromsparmodus	Netzwerk-Standby
Stromverbrauch	< 0,5 W	< 2,0 W
Inaktivitätszeit*	≤ 20 Minuten	≤ 20 Minuten

Informationen zur EU-Konformität findest du in der Konformitätserklärung, die auf marshall.com verfügbar ist.

DEN LAUTSPRECHER REINIGEN

Reinige deinen Lautsprecher regelmäßig, damit er lange im besten Zustand bleibt. Trenne vor der Reinigung alle Kabel vom Lautsprecher und stelle sicher, dass alles vollständig trocken ist, bevor du sie wieder anschließt. Reinige den Lautsprecher und die Kabel vorsichtig mit einem fusselfreien Tuch, das leicht befeuchtet ist mit entweder:

- Wasser,
- 70-prozentiger Isopropylalkohol oder
- 75-prozentiges Ethanol

Hinweise zur Reinigung des Lautsprechers:

- Verwende keine spitzen oder scharfen Gegenstände und keine Objekte aus Metall.
- Verwende keine Druckluft.
- Verwende keine Produkte, die Bleichmittel oder Wasserstoffperoxid enthalten.
- Tauche den Lautsprecher nicht in Reinigungsmittel.
- Spüle den Lautsprecher nicht unter fließendem Wasser ab.

ANLEITUNGEN DEUTSCH

DEN BROMLEY 150 ZURÜCKSETZEN

Durch das Zurücksetzen auf die Werkseinstellungen wird der Lautsprecher auf seine ursprünglichen Einstellungen zurückgesetzt. Firmware-Updates bleiben dabei erhalten.

Hinweis: Dadurch werden alle benutzerdefinierten Einstellungen gelöscht und der Lautsprecher muss neu eingerichtet werden.

I. Entferne „**BROMLEY 150**“ sowie gegebenenfalls „**BROMLEY 150 [LE]**“ aus der Bluetooth-Liste deines Audiogeräts.
II. Stelle sicher, dass der Lautsprecher eingeschaltet ist.
III. Halte sowohl die Quellauswahl- als auch die M-Taste gleichzeitig 10 Sekunden lang gedrückt. Alle Anzeigen auf der Vorderseite beginnen zu blinken und der Lautsprecher startet neu.

Der Lautsprecher wurde nun auf die Werkseinstellungen zurückgesetzt und kann jetzt erneut gekoppelt werden. Einzelheiten findest du im Abschnitt „Erste Schritte“.

MARSHALL APP

Lade die Marshall App herunter, damit du deinen Lautsprecher optimal nutzen kannst und stets über die neueste Software verfügst.

GET IT ON Google Play

Download on the App Store

FEHLERBEHEBUNG DEUTSCH

PROBLEM	KORREKTURMASSNAHME
Lautsprecher schaltet sich nicht ein	Schließe das Netzkabel an den Lautsprecher und eine funktionierende Wandsteckdose an.
	Stelle sicher, dass der Bromley-Akku geladen und installiert ist.
Lautsprecher kann nicht mit Bluetooth-Gerät verbunden oder gekoppelt werden	Aktiviere Bluetooth auf deinem Wiedergabegerät.
	Stelle sicher, dass der Lautsprecher eingeschaltet ist, bevor du ihn in den Kopplungs-Mode versetzt. Einzelheiten findest du unter „Koppeln eines neuen Geräts“.
Unerwartetes Verhalten	Lade die Marshall-App herunter und stelle eine Verbindung mit dem Lautsprecher her. Folge den Anweisungen in der App, um sicherzustellen, dass Bromley 150 über die neueste Firmware-Version verfügt.
	Setze das Gerät auf die Werkseinstellungen zurück. Einzelheiten findest du unter „Zurücksetzen des Lautsprechers“. Der Bromley 150 muss neu eingerichtet werden.

FEHLERBEHEBUNG DEUTSCH

PROBLEM	KORREKTURMASSNAHME
Bluetooth-Verbindung wird unterbrochen	Verringere den Abstand zwischen den Geräten und achte darauf, dass sich keine Hindernisse wie Wände oder Türen zwischen den Geräten befinden.
	Stelle den Lautsprecher oder das störende elektrische Gerät an einen anderen Ort oder schalte das elektrische Gerät aus.
Es ist kein Audio zu hören oder die Lautstärke ist zu niedrig.	Überprüfe, ob die richtige Eingangsquelle ausgewählt ist.
	Überprüfe die Lautstärke des Lautsprechers und des Wiedergabegeräts.
Die Audiowiedergabe klingt verzerrt.	Senke die Lautstärke am Wiedergabegerät!

All intellectual property in the product and packaging (including the trade marks, copyright, designs, and patents) are owned by Marshall Group AB or Marshall Amplification PLC and may not be used without permission. © All rights reserved. The Bluetooth® wordmark and logos are registered trademarks owned by the Bluetooth SIG, Inc. and any use of such marks by Marshall Group AB is under license. Google Play is a trademark of Google LLC. App Store is a service mark of Apple Inc., registered in the U.S. and other countries Marshall Group AB, Centralplan 15, 111 20 Stockholm, Sweden. R1.0

Marshall

BROMLEY 150 – PARTY SPEAKER

ΠΛΉΡΕΣ ΗΛΕΚΤΡΟΝΙΚΌ ΕΓΧΕΙΡΊΔΙΟ ΧΡΉΣΗΣ

ΠΕΡΙΕΧΌΜΕΝΑ

ΕΥΡΕΤΉΡΙΟ

Διάταξη συσκευής 003

Πίνακας ελέγχου 005

Πίνακας εισόδου 007

Αρχικά βήματα 008

Είσοδος ρεύματος 008

Υποδοχή μπαταρίας 008

Σύνδεση οργάνου ή μικροφώνου 009

Χρήση των ενσωματωμένων εφέ 009

Αλλαγή της λειτουργίας φωτισμού 009

Σύνδεση στην είσοδο AUX 009

Σύνδεση καλωδίου ήχου σε USB-C 010

Σύζευξη με συσκευή Bluetooth 010

Αλυσιδωτή σύνδεση ηχείων Bromley 010

Παιδικό κλείδωμα 011

Κουμπί M με δυνατότητα προσαρμογής 011

Τρόποι λειτουργίας 011

Καθαρισμός του ηχείου 012

Επαναφορά του Bromley 150 012

Αντιμετώπιση προβλημάτων 013

ΔΙΆΤΑΞΗ ΣΥΣΚΕΥΉΣ ΕΛΛΗΝΙΚΆ

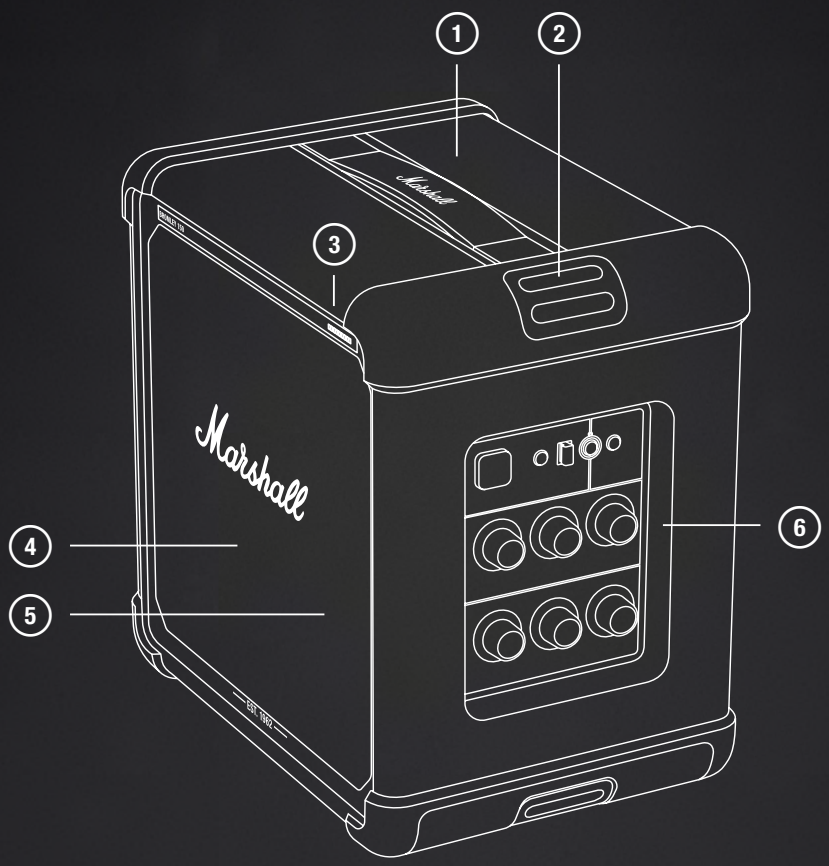

1. ΛΑΒΉ ΜΕΤΑΦΟΡΆΣ
2. ΣΗΜΕΊΑ ΤΟΠΟΘΈΤΗΣΗΣ ΙΜΆΝΤΑ ΜΕΤΑΦΟΡΆΣ
3. ΈΝΔΕΙΞΗ ΜΠΑΤΑΡΊΑΣ 10 ΤΜΗΜΆΤΩΝ
4. ΜΠΡΟΣΤΙΝΟΊ ΟΔΗΓΟΊ
5. ΦΏΤΑ
6. ΠΊΝΑΚΑΣ ΕΛΈΓΧΟΥ

ΔΙΆΤΑΞΗ ΣΥΣΚΕΥΉΣ

ΕΛΛΗΝΙΚΆ

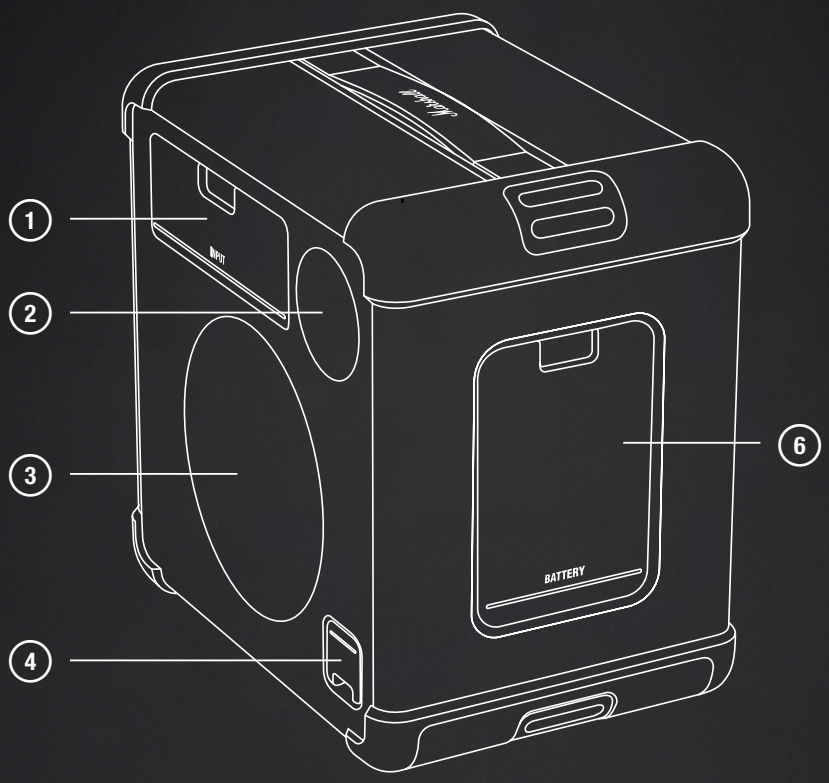

1. ΠΊΝΑΚΑΣ ΕΙΣΌΔΟΥ
2. ΠΊΣΩ ΟΔΗΓΌΣ
3. ΠΑΘΗΤΙΚΌΣ ΑΚΤΙΝΟΒΟΛΗΤΉΣ
4. ΕΊΣΟΔΟΣ ΡΕΎΜΑΤΟΣ
5. ΥΠΟΔΟΧΉ ΜΠΑΤΑΡΊΑΣ

ΠΊΝΑΚΑΣ ΕΛΈΓΧΟΥ

ΕΛΛΗΝΙΚΆ

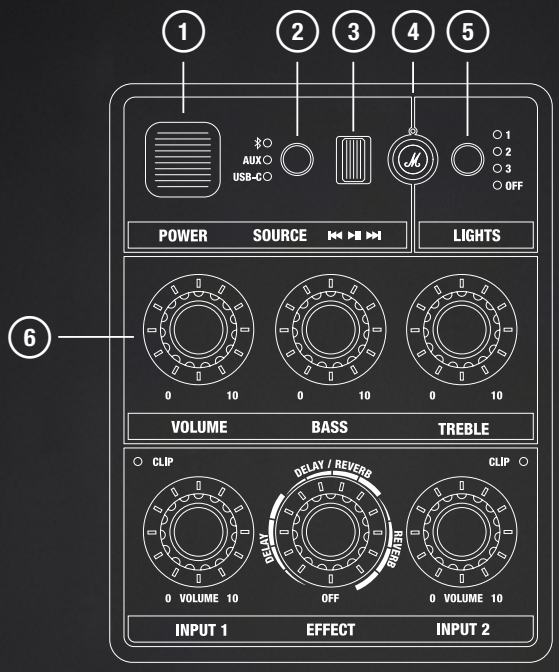

1 ΔΙΑΚΌΠΤΗΣ ΙΣΧΎΟΣ

Ενεργοποιεί ή απενεργοποιεί το ηχείο.

2 ΕΠΙΛΟΓΈΑΣ ΠΗΓΉΣ

Χρησιμοποιήστε το κουμπί επιλογής πηγής για να επιλέξετε Bluetooth και, στη συνέχεια, πατήστε το παρατεταμένα μέχρι να αρχίσει να αναβοσβήνει η λυχνία LED.

Πατώντας τον επιλογέα πηγής και τα κουμπιά της λειτουργίας φωτισμού για 2 δευτερόλεπτα, ενεργοποιείται ή απενεργοποιείται το κλείδωμα για παιδιά.

3 ΡΥΘΜΙΣΤΙΚΌ ΠΟΛΥΜΈΣΩΝ

Κάντε αναπαραγωγή, παύση ή αλλαγή κομματιού κατά την αναπαραγωγή μέσω Bluetooth.

4 ΚΟΥΜΠΊ M ΜΕ ΔΥΝΑΤΌΤΗΤΑ ΠΡΟΣΑΡΜΟΓΉΣ

Ανάθεση προσαρμοσμένης ενέργειας για το κουμπί M στην εφαρμογή Marshall.

5 ΚΟΥΜΠΊ ΛΕΙΤΟΥΡΓΊΑΣ ΦΩΤΙΣΜΟΎ

Πατήστε το κουμπί για να επιλέξετε τη λειτουργία φωτισμού.

6 ΡΥΘΜΙΣΤΙΚΆ ΉΧΟΥ

Ρυθμίστε την ένταση, τα μπάσα και τα πρίμα.

ΠΊΝΑΚΑΣ ΕΛΈΓΧΟΥ

ΕΛΛΗΝΙΚΆ

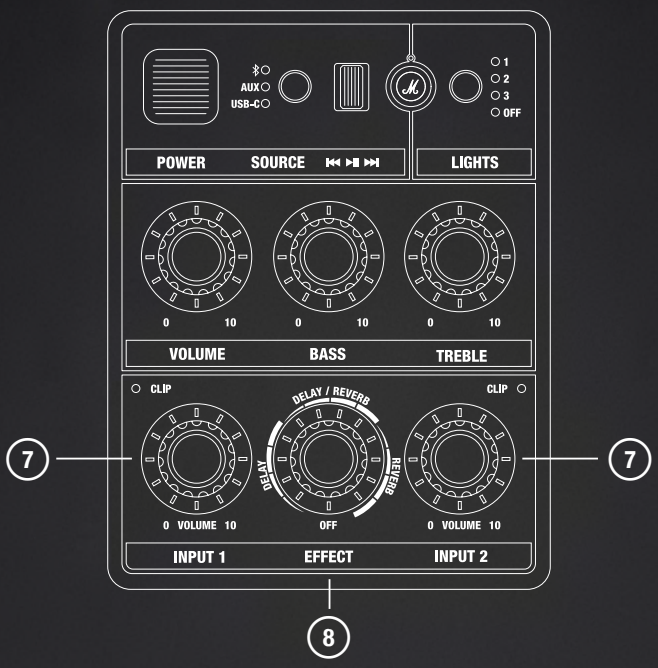

7 ΕΊΣΟΔΟΣ 1 ΚΑΙ ΕΊΣΟΔΟΣ 2 - ΡΥΘΜΙΣΤΙΚΆ ΈΝΤΑΣΗΣ ΉΧΟΥ

Κάθε κανάλι εισόδου διαθέτει αποκλειστικό έλεγχο έντασης και μια ένδειξη κλιπ που υποδεικνύει αν η είσοδος είναι πολύ δυνατή.

8 ΕΊΣΟΔΟΣ 1 ΚΑΙ ΕΊΣΟΔΟΣ 2 - ΈΛΕΓΧΟΣ ΕΦΈ

Πιέστε το κουμπί για εναλλαγή μεταξύ των εισόδων 1 και 2 και, στη συνέχεια, γυρίστε το για να επιλέξετε ένα εφέ και το επίπεδό του για την επιλεγμένη είσοδο.

ΠΊΝΑΚΑΣ ΕΙΣΌΔΟΥ ΕΛΛΗΝΙΚΆ

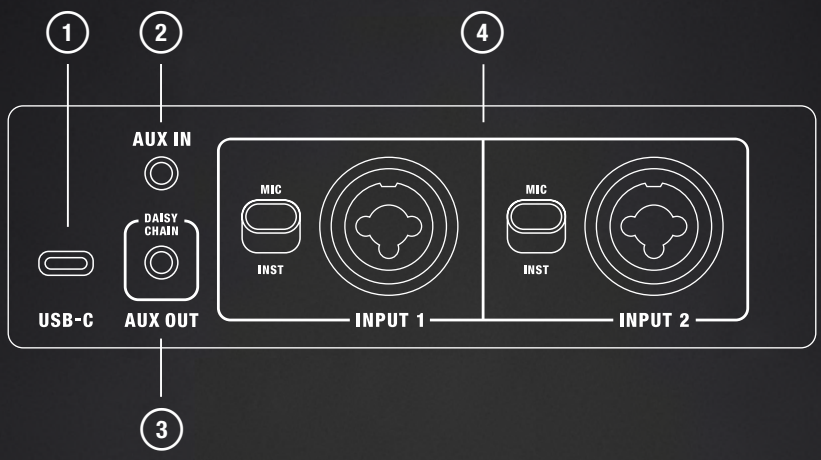

1 **ΘΎΡΑ USB-C**

Συνδέστε μια πηγή ήχου μέσω καλωδίου ήχου USB-C.

2 **ΕΙΣΟΔΟΣ AUX**

Συνδέστε μια συσκευή ήχου με αναλογική έξοδο και βύσμα στερεοφωνικού ήχου 3,5 mm.

3 **ΕΞΟΔΟΣ AUX - ΑΛΥΣΙΔΩΤΉ ΣΎΝΔΕΣΗ**

Κάντε σύνδεση στην ΕΙΣΟΔΟ AUX ενός δεύτερου ηχείου πάρτυ της Bromley για να δημιουργήσετε ένα μεγαλύτερο ηχοσύστημα.

4 **ΕΊΣΟΔΟΣ 1 ΚΑΙ ΕΊΣΟΔΟΣ 2**

Συνδέστε ένα μουσικό όργανο ή ένα μικρόφωνο στην υποδοχή combo XLR/6,3 mm TRS. Ο διακόπτης ρυθμίζει την απολαβή εισόδου σε +4 dBm ή +18 dBm.

ΟΔΗΓΊΕΣ ΕΛΛΗΝΙΚΆ

ΑΡΧΙΚΆ ΒΉΜΑΤΑ

I. ΕΝΕΡΓΟΠΟΊΗΣΗ
Πιέστε τον διακόπτη ισχύος για να ενεργοποιήσετε το ηχείο.

II. ΈΝΑΡΞΗ ΖΕΎΞΗΣ
Χρησιμοποιήστε τον επιλογέα πηγής για να επιλέξετε Bluetooth και, στη συνέχεια, πατήστε παρατεταμένα το κουμπί μέχρι να αρχίσει να αναβοσβήνει η λυχνία LED.

III. ΕΠΙΛΟΓΉ ΤΟΥ BROMLEY 150
Ανοίξτε τη λίστα Bluetooth της συσκευής ήχου σας και επιλέξτε BROMLEY 150.

Για να αξιοποιήσετε στο έπακρο το ηχείο σας, κατεβάστε την εφαρμογή Marshall.

Προσοχή: Βεβαιωθείτε ότι η ένταση του ήχου είναι ρυθμισμένη σε χαμηλή στάθμη τόσο στο ηχείο όσο και στην πηγή ήχου πριν χρησιμοποιήσετε το ηχείο.

ΕΊΣΟΔΟΣ ΡΕΎΜΑΤΟΣ

Ανοίξτε την υποδοχή εισόδου ρεύματος για πρόσβαση στην είσοδο ρεύματος. Συνδέστε το καλώδιο ρεύματος στο ηχείο και μετά στην πρίζα για να τροφοδοτήσετε το ηχείο και να φορτίσετε την μπαταρία.

Η ένδειξη μπαταρίας στο μπροστινό μέρος εμφανίζει το φορτίο της μπαταρίας.

Προσοχή: Αποσυνδέετε πάντα το καλώδιο ρεύματος από την πρίζα πριν το βγάλετε από το ηχείο.

ΥΠΟΔΟΧΉ ΜΠΑΤΑΡΊΑΣ

Ανοίξτε την υποδοχή για πρόσβαση στην αποσπώμενη μπαταρία. Πιάστε τη γλωττίδα της μπαταρίας και τραβήξτε για να την αφαιρέσετε.

Τοποθετήστε την μπαταρία και σπρώξτε την μέχρι να ακούσετε έναν χαρακτηριστικό ήχο κλικ που σημαίνει ότι έχει μπει στη θέση της.

ΟΔΗΓΊΕΣ ΕΛΛΗΝΙΚΆ

ΣΎΝΔΕΣΗ ΟΡΓΆΝΟΥ Ή ΜΙΚΡΟΦΏΝΟΥ

Το Bromley 150 διαθέτει δύο κανάλια εισόδου για μικρόφωνα ή άλλα μονοφωνικά όργανα. Αυτά τα κανάλια μπορούν να συνδυαστούν με οποιαδήποτε άλλη επιλεγμένη είσοδο και να χρησιμοποιήσουν τα ενσωματωμένα εφέ. Οι είσοδοι και οι διακόπτες ενίσχυσης βρίσκονται στο πίσω μέρος του ηχείου.

Στις οδηγίες που ακολουθούν χρησιμοποιείται η ΕΙΣΟΔΟΣ 1, αλλά ισχύει και για την ΕΙΣΟΔΟ 2.

I. Ρυθμίστε το gain εισόδου για το κανάλι σας. MIC για μικρόφωνο ή INST για όργανο σε επίπεδο γραμμής.
II. Συνδέστε το μικρόφωνο ή το καλώδιο του οργάνου σας στην ΕΙΣΟΔΟ 1.
III. Αυξήστε προσεκτικά την ένταση του ήχου για την ΕΙΣΟΔΟ 1 στον μπροστινό πίνακα. Εάν η κόκκινη ένδειξη CLIP είναι αναμμένη, μειώστε την ένταση στο όργανό σας μέχρι να σβήσει.

ΧΡΉΣΗ ΤΩΝ ΕΝΣΩΜΑΤΩΜΈΝΩΝ ΕΦΈ

Η ΕΙΣΟΔΟΣ 1 και η ΕΙΣΟΔΟΣ 2 μπορούν να χρησιμοποιήσουν το καθένα ένα από τα τρία ενσωματωμένα εφέ: αντήχηση, αντήχηση με καθυστέρηση και καθυστέρηση.

I. Γυρίστε το κουμπί εφέ για να επιλέξετε το κανάλι εισόδου. Μια φωτεινή ένδειξη δείχνει ποιο κανάλι έχει επιλεγεί.
II. Γυρίστε το κουμπί εφέ κατά βούληση.

ΑΛΛΑΓΉ ΤΗΣ ΛΕΙΤΟΥΡΓΊΑΣ ΦΩΤΙΣΜΟΎ

Πιέστε το κουμπί φωτισμού για εναλλαγή μεταξύ των προεπιλογών φωτισμού (1, 2, 3 και απενεργοποίηση).

ΣΎΝΔΕΣΗ ΣΤΗΝ ΈΙΣΟΔΟ AUX

I. Συνδέστε ένα καλώδιο με στερεοφωνική υποδοχή 3,5 mm στην είσοδο AUX στο πίσω μέρος του ηχείου.
II. Συνδέστε το άλλο άκρο του καλωδίου στην έξοδο ήχου της πηγής ήχου σας.
III. Χρησιμοποιήστε το κουμπί επιλογής πηγής για να επιλέξετε το AUX.

Σημείωση: Τα καλώδια ήχου δεν περιλαμβάνονται.

ΟΔΗΓΊΕΣ ΕΛΛΗΝΙΚΆ

ΣΎΝΔΕΣΗ ΚΑΛΩΔΊΟΥ ΉΧΟΥ ΣΕ USB-C

I. Συνδέστε καλώδιο ήχου USB-C στη θύρα USB-C στο πίσω μέρος του ηχείου.
II. Συνδέστε το άλλο άκρο του καλωδίου στην έξοδο ήχου της πηγής ήχου σας.
III. Χρησιμοποιήστε το κουμπί επιλογής πηγής για να επιλέξετε το USB-C.

Σημείωση: Τα καλώδια ήχου δεν περιλαμβάνονται.

ΣΎΖΕΥΞΗ ΜΕ ΣΥΣΚΕΥΉ BLUETOOTH

Το Bromley 150 μπορεί να συνδεθεί με 2 συσκευές Bluetooth ταυτόχρονα και απομνημονεύει έως 10 συσκευές με τις οποίες έχει συζευχθεί προηγουμένως. Όταν βρεθεί εντός εμβέλειας, θα επιχειρήσει να συνδεθεί ξανά με την τελευταία συσκευή με την οποία είχε συνδεθεί.

I. Χρησιμοποιήστε το κουμπί επιλογής πηγής για να επιλέξετε το Bluetooth.
II. Πατήστε το κουμπί επιλογής πηγής για 2 δευτερόλεπτα μέχρι η ένδειξη LED της πηγής Bluetooth να αρχίσει να αναβοσβήνει αργά.
III. Επιλέξτε το **Bromley 150** από τη λίστα Bluetooth της συσκευής ήχου σας.

ΑΛΥΣΙΔΩΤΉ ΣΎΝΔΕΣΗ ΗΧΕΊΩΝ BROMLEY

Τα ηχεία Bromley μπορούν να συνδεθούν αλυσιδωτά (σύνδεση σε σειρά) μέσω των θυρών AUX OUT και AUX IN. Ενώ τα ηχεία είναι συνδεδεμένα αλυσιδωτά, η ένταση ρυθμίζεται σε κάθε ηχείο ξεχωριστά.

I. Συνδέστε ένα καλώδιο με στερεοφωνικό βύσμα 3,5 mm στην έξοδο AUX του πρώτου ηχείου.
II. Συνδέστε το άλλο άκρο του καλωδίου στη θύρα εισόδου AUX του δεύτερου ηχείου.
III. Χρησιμοποιήστε το κουμπί επιλογής πηγής για να επιλέξετε το AUX στο δεύτερο ηχείο.
IV. Για να προσθέσετε περισσότερα ηχεία, επαναλάβετε τη διαδικασία περνώντας το σήμα από την αποστολή στο τρίτο ηχείο και ούτω καθεξής.

ΟΔΗΓΊΕΣ ΕΛΛΗΝΙΚΆ

ΠΑΙΔΙΚΌ ΚΛΕΊΔΩΜΑ

Το παιδικό κλείδωμα είναι ένα χαρακτηριστικό ασφαλείας που εμποδίζει τον χρήστη να αυξήσει κατά λάθος την ένταση του ήχου σε επικίνδυνα επίπεδα.

Πατήστε το κουμπί επιλογής πηγής και τα κουμπιά της λειτουργίας φωτισμού για 2 δευτερόλεπτα για να ενεργοποιήσετε ή να απενεργοποιήσετε το παιδικό κλείδωμα.

ΚΟΥΜΠΊ M ΜΕ ΔΥΝΑΤΌΤΗΤΑ ΠΡΟΣΑΡΜΟΓΉΣ

Πατήστε το κουμπί M για να ενεργοποιήσετε μια έκλαμψη στροβοσκοπικού φωτός. Η δυνατότητα προσαρμογής του κουμπιού M παρέχεται μέσω της εφαρμογής Marshall.

ΤΡΌΠΟΙ ΛΕΙΤΟΥΡΓΊΑΣ

Το Bromley 150 θα μεταβεί σε κατάσταση αναμονής ή αναμονής δικτύου εάν παραμείνει αχρησιμοποίητο μετά την παρέλευση του χρονικού ορίου αδράνειας. Αφυπνίστε το ηχείο πραγματοποιώντας σύνδεση μέσω Bluetooth ή χρησιμοποιώντας οποιοδήποτε κουμπί ή διακόπτη.

	Κανονική λειτουργία	Συνδέθηκε στο Heddon
Τρόπος λειτουργίας	Χαμηλή κατανάλωση ενέργειας	Δίκτυο σε αναμονή
Κατανάλωση ισχύος	<0,5 W	<2,0 W
Χρονικό όριο αδράνειας*	≤20 λεπτά	≤20 λεπτά

Για πληροφορίες σχετικά με τη συμμόρφωση ΕΕ, ανατρέξτε στη Δήλωση συμμόρφωσης, στη διεύθυνση marshall.com

ΟΔΗΓΊΕΣ ΕΛΛΗΝΙΚΆ

ΚΑΘΑΡΙΣΜΌΣ ΤΟΥ ΗΧΕΊΟΥ

Καθαρίζετε τακτικά το ηχείο σας, για να το διατηρείτε καινούργιο και να αυξήσετε τη διάρκεια ζωής του. Αποσυνδέστε όλα τα καλώδια πριν καθαρίσετε το ηχείο και βεβαιωθείτε ότι τα πάντα είναι εντελώς στεγνά πριν τα συνδέσετε ξανά. Καθαρίστε απαλά το ηχείο και τα καλώδια με ένα ελαφρώς νωπό πανί χωρίς χνούδι, με ένα από τα εξής:

- νερό,
- 70% ισοπροπυλική αλκοόλη ή
- 75% αιθυλική αλκοόλη

Σημείωση για τον καθαρισμό του ηχείου:

- Μη χρησιμοποιείτε αιχμηρά ή μεταλλικά αντικείμενα.
- Μη χρησιμοποιείτε πεπιεσμένο αέρα.
- Μη χρησιμοποιείτε προϊόντα που περιέχουν χλωρίνη ή υπεροξείδιο του υδρογόνου.
- Μην βυθίζετε το ηχείο σε προϊόντα καθαρισμού.
- Μην ξεπλένετε το ηχείο κάτω από τρεχούμενο νερό.

ΕΠΑΝΑΦΟΡΆ ΤΟΥ BROMLEY 150

Η επαναφορά εργοστασιακών ρυθμίσεων θα επαναφέρει το ηχείο στις αρχικές του ρυθμίσεις, εξαιρουμένων τυχόν ενημερώσεων υλικολογισμικού.

Σημείωση: Αυτό θα διαγράψει όλες τις ρυθμίσεις χρήστη και το ηχείο θα πρέπει να ρυθμιστεί εκ νέου.

I. Καταργήστε τα BROMELY 150 και **BROMLEY 150 [LE]** από τη λίστα Bluetooth της συσκευής ήχου σας, εάν εμφανίζονται σε αυτήν.
II. Βεβαιωθείτε ότι το ηχείο είναι ενεργοποιημένο.
III. Πατήστε παρατεταμένα τον επιλογέα πηγής και το κουμπί M για 10 δευτερόλεπτα. Όλες οι ενδείξεις στην πρόσοψη αρχίζουν να αναβοσβήνουν και το ηχείο επανεκκινείται.

Το ηχείο έχει επιστρέψει στις εργοστασιακές ρυθμίσεις του και είναι έτοιμο για σύζευξη. Ανατρέξτε στην ενότητα «Αρχικά βήματα».

ΕΦΑΡΜΟΓΉ MARSHALL

Κατεβάστε την εφαρμογή Marshall για να αξιοποιήσετε πλήρως το ηχείο σας και να το διατηρήσετε ενημερωμένο με το πιο πρόσφατο λογισμικό.

GET IT ON Google Play

Download on the App Store

ΑΝΤΙΜΕΤΏΠΙΣΗ ΠΡΟΒΛΗΜΆΤΩΝ ΕΛΛΗΝΙΚΆ

ΠΡΌΒΛΗΜΑ	ΕΝΈΡΓΕΙΑ
Το ηχείο δεν ενεργοποιείται	Συνδέστε το καλώδιο ρεύματος στο ηχείο και σε μια πρίζα που λειτουργεί.
	Βεβαιωθείτε ότι η μπαταρία Bromley είναι φορτισμένη και τοποθετημένη.
Δεν είναι δυνατή η σύνδεση ή η σύζευξη με μια συσκευή Bluetooth	Ενεργοποιήστε το Bluetooth στη συσκευή αναπαραγωγής σας.
	Βεβαιωθείτε ότι το ηχείο είναι ενεργοποιημένο πριν το θέσετε σε λειτουργία σύζευξης. Ανατρέξτε στην ενότητα «Σύζευξη με νέα συσκευή».
Ασταθής συμπεριφορά	Κατεβάστε την εφαρμογή Marshall και συνδεθείτε στο ηχείο. Ακολουθήστε τις οδηγίες στην εφαρμογή για να βεβαιωθείτε ότι το Bromley 150 διαθέτει την πιο πρόσφατη έκδοση υλικολογισμικού.
	Εκτελέστε επαναφορά στις εργοστασιακές ρυθμίσεις. Ανατρέξτε στην ενότητα «Επαναφορά εργοστασιακών ρυθμίσεων του ηχείου». Το Bromley 150 πρέπει να ρυθμιστεί ξανά.

ΑΝΤΙΜΕΤΏΠΙΣΗ ΠΡΟΒΛΗΜΆΤΩΝ ΕΛΛΗΝΙΚΆ

ΠΡΌΒΛΗΜΑ	ΕΝΈΡΓΕΙΑ
Η σύνδεση Bluetooth διακόπτεται	Μετακινήστε τις συσκευές πιο κοντά τη μία στην άλλη, ώστε να μην παρεμβαίνουν εμπόδια, όπως τοίχοι ή πόρτες.
	Μετακινήστε το ηχείο σε άλλο σημείο ή απενεργοποιήστε ή μετακινήστε την ηλεκτρονική συσκευή που προκαλεί την παρεμβολή.
Δεν υπάρχει ήχος ή ο ήχος είναι πολύ χαμηλός	Βεβαιωθείτε ότι έχει επιλεγεί η σωστή πηγή εισόδου.
	Ελέγξτε την ένταση του ήχου στο ηχείο και στη συσκευή αναπαραγωγής.
Ο ήχος είναι παραμορφωμένος	Χαμηλώστε την ένταση στη συσκευή αναπαραγωγής.

All intellectual property in the product and packaging (including the trade marks, copyright, designs, and patents) are owned by Marshall Group AB or Marshall Amplification PLC and may not be used without permission. © All rights reserved. The Bluetooth® wordmark and logos are registered trademarks owned by the Bluetooth SIG, Inc. and any use of such marks by Marshall Group AB is under license. Google Play is a trademark of Google LLC. App Store is a service mark of Apple Inc., registered in the U.S. and other countries Marshall Group AB, Centralplan 15, 111 20 Stockholm, Sweden. R1.0

Marshall

BROMLEY 150 – PARTY SPEAKER

מדריך מקוון מלא

תוכן עניינים

אינדקס

פריסת המכשיר..... 003
לוח בקרה..... 005
לוח כניסה.....007
תחילת השימוש..... 008
כניסת מתח 008
תא הסוללה 008
חיבור כלי נגינה או מיקרופון..... 009
שימוש באפקטים מובנים 009
שינוי מצב התאורה 009
חיבור לכניסת AUX..... 009
חיבור כבל שמע ל-USB-C 009
שיוך למכשיר Bluetooth 010
שרשור רמקולים של Bromley.....010
נעילת ילדים.....010
לחצן M להתאמה אישית.....010
מצבי צריכת חשמל.....011
ניקוי הרמקול 011
איפוס Bromley 150.....012
פתרון בעיות.....013

פריסת המכשיר עברית

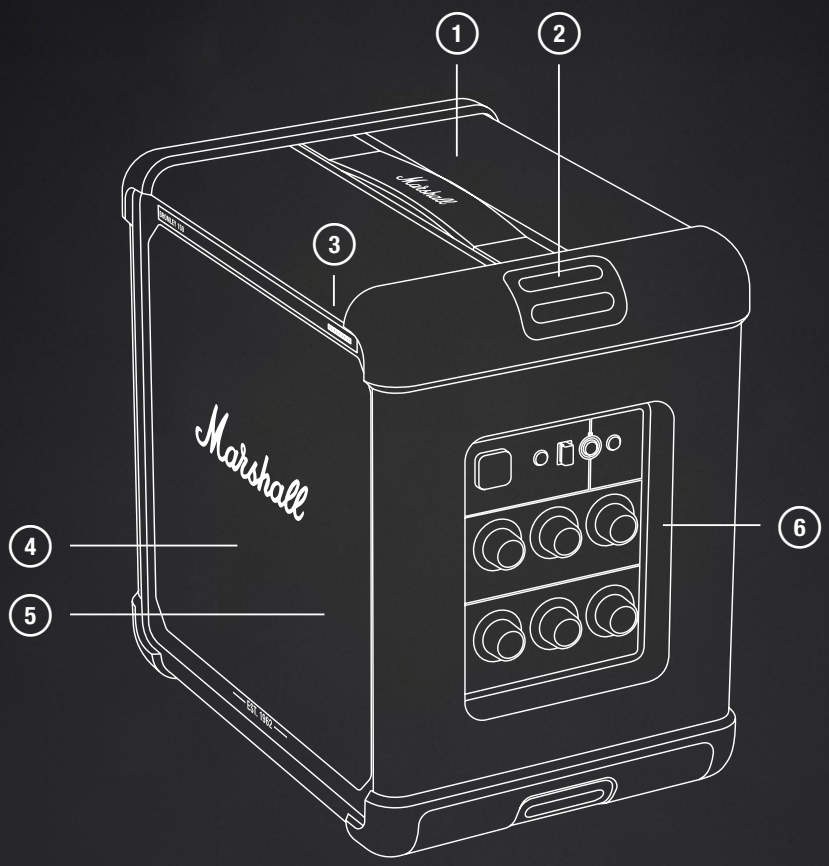

1. ידית נשיאה
2. עוגנים לרצועת נשיאה
3. מחוון סוללה, 10 רמות
4. דרייברים קדמיים
5. לוח תאורה
6. לוח בקרה

מפרט המכשיר

עברית

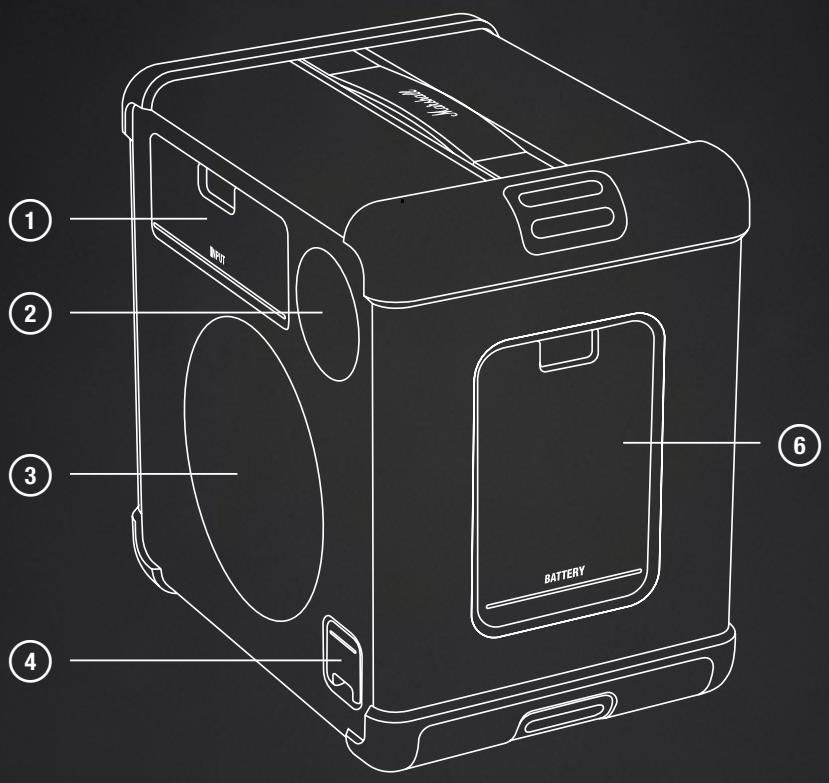

1. לוח כניסה
2. דרייבר אחורי
3. רדיאטור פסיבי
4. כניסת מתח
5. מכסה תא הסוללה

לוח בקרה

עברית

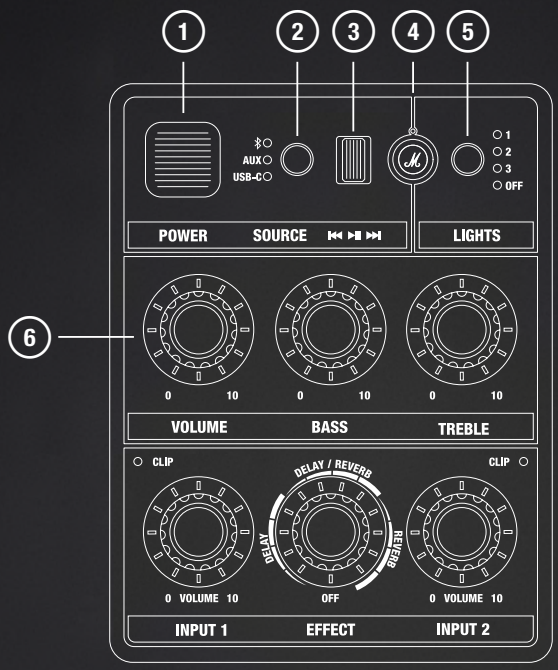

1 מתג הפעלה

מפעיל או מכבה את הרמקול.

2 בורר מקור

השתמשו בלחצן בורר המקור כדי לבחור ב-Bluetooth ולאחר מכן לחצו והחזיקו אותו עד שהנורית תתחיל להבהב.

לחיצה על בורר המקור ועל כפתורי מצב התאורה למשך 2 שניות תפעיל או תשבית את נעילת הילדים.

3 בקרת מדיה

הפעילו, השהו או החליפו רצועה בעת ניגון באמצעות Bluetooth.

4 לחצן M להתאמה אישית

הקצו פעולה מותאמת אישית עבור כפתור M באפליקציית Marshall.

5 לחצן מצב תאורה

לחצו על הלחצן כדי לבחור במצב תאורה.

6 בקרות שמע

התאימו את עוצמת הקול, הבס והטרבל.

BACK TO INDEX

לוח בקרה

עברית

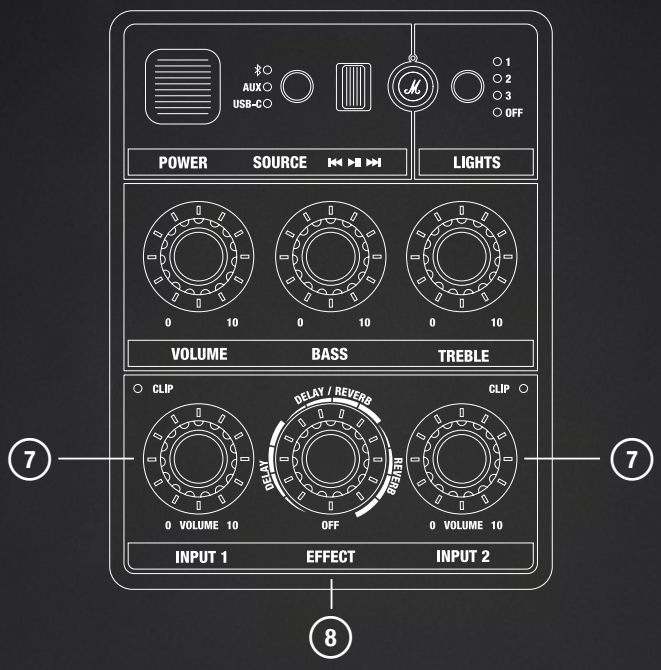

7 בקרת עוצמת הקול של קלט 1 וקלט 2

לכל ערוץ קלט יש בקרת עוצמת קול ייעודית ומחוון קליפ כדי לציין אם הקלט חזק מדי.

8 בקרת אפקט של קלט 1 ו-2

לחצו על הכפתור כדי לעבור בין קלט 1 ו-2, ואז סובבו אותו להגדיר את האפקט והרמה שלו עבור הקלט שנבחר.

לוח כניסה

עברית

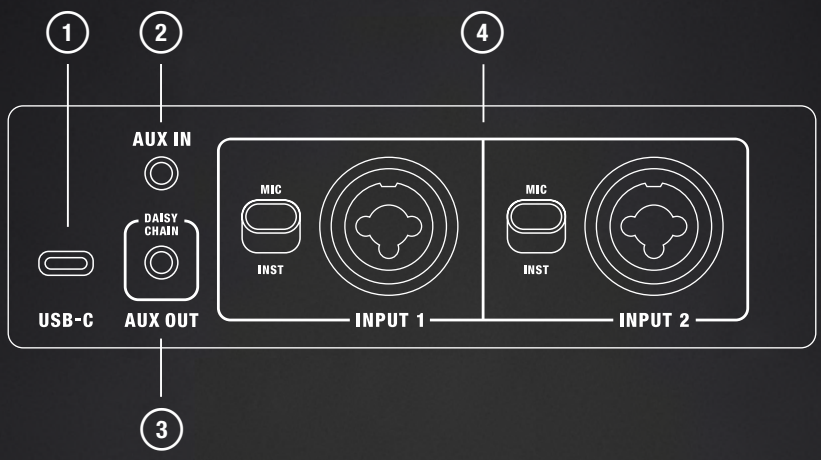

1 **יציאת USB-C**

חברו מקור שמע באמצעות כבל שמע מסוג USB-C.

2 **כניסת AUX**

חברו מכשיר שמע בעל יציאה אנלוגית ומחבר סטראופוני 3.5 מ"מ.

3 **יציאת AUX - לשרשור רמקולים**

התחברו ל-AUX IN ברמקול מסיבות של Bromley וצרו מערכת סאונד גדולה יותר.

4 **קלט 1 וקלט 2**

חברו כלי נגינה או מיקרופון לשקע XLR/6.3 מ"מ TRS המשולב. המתג מגדיר את הגבר הקלט 4+ dBm או 18+ dBm.

הוראות עברית

תחילת השימוש

I. הפעלה
לחצו על מתג ההפעלה כדי להפעיל את הרמקול.

II. התחלת שיוך
השתמשו בבורר המקור כדי לבחור ב-Bluetooth ולאחר מכן לחצו והחזיקו את הלחצן עד שהנורית תתחיל להבהב.

III. בחירה ב-BROMLEY 150
פתחו את רשימת ה-Bluetooth של מכשיר השמע שלכם ובחרו BROMLEY 150.

הורידו את אפליקציית Marshall כדי להפיק את המרב מהרמקול שלכם.

זהירות: לפני השימוש ברמקול, ודאו שעוצמת הקול מוגדרת לנמוכה גם ברמקול וגם במקור השמע.

כניסת מתח

פתחו את פתח הכניסה לרשת כדי לגשת לכניסת החשמל. חברו את כבל החשמל לרמקול ולאחר מכן לשקע בקיר כדי להפעיל את הרמקול ולטעון את הסוללה.

מחוון הסוללה שבחזית מציג את רמת הטעינה של הסוללה.

זהירות: יש להוציא את התקע מהשקע לפני ניתוק כבל החשמל מהרמקול.

תא הסוללה

פתחו את הצוהר כדי לגשת לסוללה הנשלפת. משכו את לשונית הסוללה כדי להוציא אותה.

הכניסו את הסוללה ודחפו אותה עד שתשמע נקישה כדי להתקין אותה.

הוראות עברית

חיבור כלי נגינה או מיקרופון

Bromley 150 כולל שני ערוצי כניסה עבור מיקרופונים או כלי נגינה אחרים עם יציאת מונו. ניתן לשלב ערוצים אלו עם כל קלט נבחר אחר ולהשתמש באפקטים המובנים. הכניסות ומתגי עוצמת הכניסה (gain) ממוקמים בחלק האחורי של הרמקול.

בהוראות הבאות נשתמש בכניסת INPUT 1 אך הן נכונות גם לגבי INPUT 2.

I. כוונו את עוצמת הכניסה של הערוץ שלכם. השתמשו ב-MIC למיקרופון או ב-INST לכלי נגינה עם פלט ברמת קו (line level).
II. חברו את תקע המיקרופון או כלי הנגינה לכניסת INPUT 1.
III. הגבירו בזהירות את עוצמת הקול של INPUT 1 בלוח הקדמי. אם נורית ה-LED האדומה דולקת, יש להנמיך את עוצמת הקול בכלי הנגינה עד שהיא תכבה.

שימוש באפקטים מובנים

כל אחת מכניסות INPUT 1 ו-INPUT 2 יכולה להשתמש באחד משלושת האפקטים המובנים: ריוורב, ריוורב ודיליי, ודיליי.

I. סובבו את חוגת האפקטים כדי לבחור ערוץ כניסה. נורית מאירה מראה איזה ערוץ נבחר.
II. סובבו את חוגת האפקטים למיקום הרצוי.

שינוי מצב התאורה

לחצו על כפתור התאורה כדי לעבור בין הגדרות התאורה הקבועות מראש (1, 2, 3 וכיבוי).

חיבור לכניסת AUX

I. חברו כבל עם תקע סטריאו בגודל 3.5 מ"מ לכניסת AUX IN בגב הרמקול.
II. חברו את הקצה השני של הכבל ליציאת השמע של מקור השמע.
III. העבירו את בורר המקור למצב AUX.

הערה: הערכה לא כוללת כבלי שמע.

חיבור כבל שמע ל-USB-C

I. חברו כבל שמע מסוג USB-C ליציאת ה-USB-C שבחלק האחורי של הרמקול.
II. חברו את הקצה השני של הכבל ליציאת השמע של מקור השמע.
III. העבירו את בורר המקור למצב USB-C.

הערה: הערכה לא כוללת כבלי שמע.

הוראות עברית

שיוך למכשיר BLUETOOTH

ניתן לחבר את Bromley 150 לשני מכשירי Bluetooth בו-זמנית, והוא זוכר עד 10 מכשירים ששויכו בעבר. כאשר הוא יהיה בטווח, המרמקול ינסה להתחבר למכשיר האחרון ששייכתם.

I. העבירו את בורר המקור למצב Bluetooth.
II. לחצו על בורר המקור במשך 2 שניות, עד שנורית ה-LED של מקור ה-Bluetooth תהבהב באיטיות.
III. בחרו **Bromley 150** ברשימת מכשירי ה-Bluetooth במכשיר השמע שלכם.

שרשור רמקולים של BROMLEY

ניתן לשרשר (לחבר בסדרה) רמקולים של Bromley דרך יציאות ה-AUX OUT ו-AUX IN. בזמן שהרמקולים משורשרים, עוצמת הקול נקבעת בכל רמקול בנפרד.

I. חברו כבל עם מחבר סטריאו בגודל 3.5 מ"מ ליציאת AUX OUT ברמקול הראשון.
II. חברו את הקצה השני של הכבל לכניסת AUX IN ברמקול השני.
III. העבירו את בורר המקור למצב AUX ברמקול השני.
IV. כדי להוסיף עוד רמקולים, יש לחזור על התהליך על-ידי העברת האות באותו אופן אל הרמקול השלישי, וכן הלאה.

נעילת ילדים

נעילת ילדים היא תכונת בטיחות שמונעת מהמשתמש להגביר בטעות את עוצמת הקול לרמות מסוכנות.

לחיצה על בורר המקור ועל כפתור מצב התאורה למשך 2 שניות תפעיל או תשבית את נעילת הילדים.

לחצן M להתאמה אישית

לחצו על כפתור M כדי להפעיל פרץ של אור מהבהב. ניתן להתאים אישית את לחצן ה-M באפליקציית Marshall.

הוראות עברית

מצבי צריכת חשמל

Bromley 150 יעבור למצב המתנה או למצב המתנה ברשת אם לא ייעשה בו שימוש לאחר שזמן ההמתנה חלף.

ניתן להעיר את הרמקול באמצעות חיבור ב-Bluetooth או על ידי שימוש בכל כפתור או בורר.

	פעולה רגילה	מחובר ל-Heddon
מצב הפעלה	מצב צריכת חשמל נמוכה	המתנה לרשת
צריכת חשמל	< 0.5 וואט	< 2.0 וואט
פסק זמן לסרק*	≥ 20 דקות	≥ 20 דקות

למידע על תאימות לתקן האיחוד האירופי, עיין בהצהרת התאימות, הזמינה באתר marshall.com

ניקוי הרמקול

נקו את הרמקול באופן סדיר כדי לשמור על המראה שלו ולהאריך את חייו.

יש לנתק את כל הכבלים לפני ניקוי הרמקול ולוודא שהכל יבש לגמרי לפני שמחברים אותם בחזרה.

נקו את הרמקול ואת הכבלים בעדינות עם מטלית נטולת מוך, לחה מעט באחד החומרים הבאים:

- מים,
- 70% איזופרופיל אלכוהול, או
- 75% אלכוהול אתילי

שימו לב, בעת ניקוי הרמקול:

- אין להשתמש בחפצים חדים או מתכתיים.
- אין להשתמש בלחץ אוויר.
- אין להשתמש במוצרים הכוללים אקונומיקה או מימן על-חמצני.
- אין לטבול את הרמקול בחומרי ניקוי כלשהם.
- אין לשטוף את הרמקול תחת מים זורמים.

הוראות עברית

איפוס BROMLEY 150

איפוס להגדרות היצרן יחזיר את הרמקול להגדרות המקוריות שלו, אלא אם בוצעו עדכוני קושחה.

הערה: פעולה זו תמחק את הגדרות המשתמש, ויהיה עליכם להגדיר את הרמקול מחדש.

I. הסירו את BROMELY 150, ואת **[BROMLEY 150 [LE** אם קיים, מרשימת מכשירי ה-Bluetooth שבמכשיר השמע שלכם.
II. ודאו שהרמקול מופעל.
III. לחצו לחיצה ממושכת על בורר המקור ועל כפתור ה-M בו-זמנית למשך 10 שניות. כל נוריות החיווי בחזית יתחילו להבהב והרמקול יופעל מחדש.

הרמקול יחזור להגדרות היצרן ויהיה מוכן לשיוך. עיינו בסעיף 'תחילת השימוש'.

אפליקציית MARSHALL

הורד את אפליקציית Marshall כדי להפיק את המרב מהרמקול שלך ולעדכן אותו בתוכנה העדכנית ביותר.

GET IT ON Google Play

Download on the App Store

פתרון בעיות עברית

בעיה	פעולה
הרמקול לא נדלק	חברו את כבל החשמל לרמקול ולשקע חשמל תקין.
	טעונה ומחוברת Bromley יש לוודא שסוללת.
לא ניתן לחבר או לשייך Bluetooth למכשיר	במכשיר השמע שלכם Bluetooth הפעילו.
	ודאו שהרמקול מופעל לפני הגדרתו למצב 'שיוך, ראו 'שיוך מכשיר חדש'.
התנהגות לא יציבה	וחברו אותה Marshall הורידו את אפליקציית לרמקול. בצעו את ההוראות באפליקציה כדי לוודא שגרסת הקושחה העדכנית ביותר מותקנת ב-Bromley 150.
	בצעו איפוס להגדרות היצרן, ראו 'איפוס הרמקול'. יש להגדיר מחדש את **Bromley 150.**
חיבור ה-Bluetooth מתנתק	קרבו את המכשירים זה לזה, כך שלא יהיו ביניהם מכשולים כגון קירות או דלתות.
	העבירו את הרמקול לנקודה אחרת, או כבו או הזיזו את המכשיר החשמלי הגורם להפרעה.

פתרון בעיות

עברית

בעיה	פעולה
הרמקול לא משמיע צלילים כלל או שעוצמת הקול נמוכה מאוד	ודאו שבחרתם את מקור הקלט הנכון.
	בדקו את עוצמת הקול ברמקול ובמכשיר המקור.
הצליל מעוות	הנמיכו את עוצמת הקול במכשיר המקור.

All intellectual property in the product and packaging (including the trade marks, copyright, designs, and patents) are owned by Marshall Group AB or Marshall Amplification PLC and may not be used without permission. © All rights reserved. The Bluetooth® wordmark and logos are registered trademarks owned by the Bluetooth SIG, Inc. and any use of such marks by Marshall Group AB is under license. Google Play is a trademark of Google LLC. App Store is a service mark of Apple Inc., registered in the U.S. and other countries Marshall Group AB, Centralplan 15, 111 20 Stockholm, Sweden. R1.0

Marshall

BROMLEY 150 – PARTY SPEAKER

TELJES ONLINE ÚTMUTATÓ

TARTALOMJEGYZÉK

TÁRGYMUTATÓ

Az eszköz elrendezése 003

Vezérlőpanel 005

Bemeneti panel 007

Az első lépések 008

Hálózati tápellátás-bemenet 008

Akkumulátorcsatlakozó 008

Hangszer vagy mikrofon csatlakoztatása 009

Beépített effektek használata 009

Fénymód váltása 009

Csatlakozás az AUX-bemenethez 009

Hangkábel csatlakoztatása USB-C-hez 009

Bluetooth-eszköz párosítása 010

Bromley-hangszórók soros összekapcsolása 010

Gyermekzár 010

Testreszabható M-gomb 010

Tápellátási módok 011

A hangszóró tisztítása 011

A Bromley 150 visszaállítása 012

Hibaelhárítás 013

AZ ESZKÖZ ELRENDEZÉSE

MAGYAR

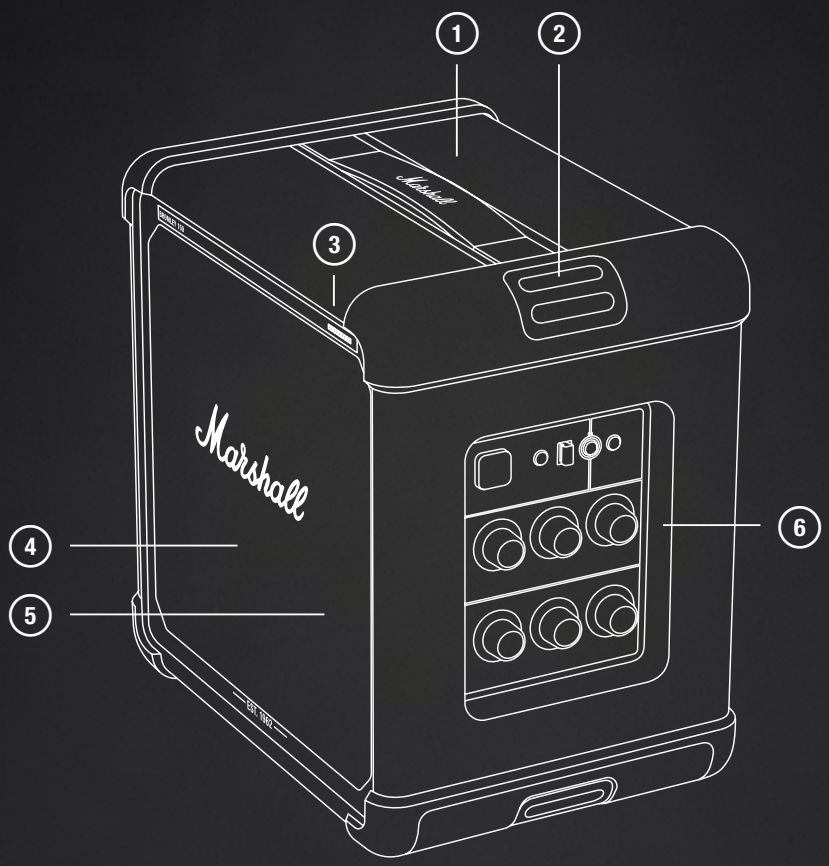

1. HORDOZÓFOGANTYÚ
2. RÖGZÍTÉSI PONTOK A HORDOZÓHEVEDERHEZ
3. 10 SZEGMENSES AKKUMULÁTORJELZŐ
4. ELÜLSŐ EGYSÉGEK
5. FÉNYPANEL
6. VEZÉRLŐPANEL

AZ ESZKÖZ KIALAKÍTÁSA

MAGYAR

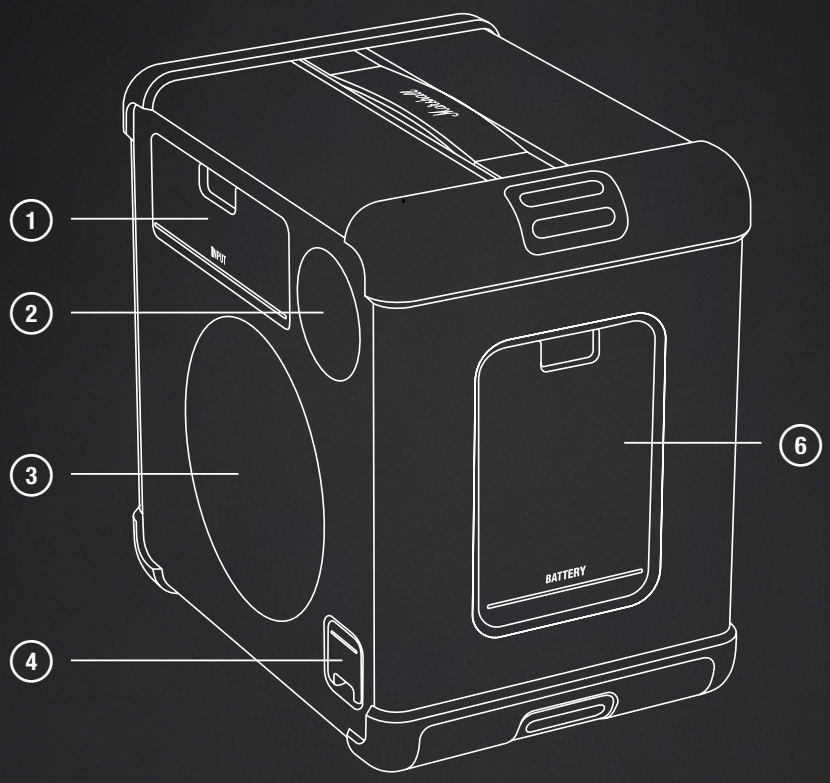

1. BEMENETI PANEL
2. HÁTSÓ EGYSÉG
3. PASSZÍV RADIÁTOR
4. HÁLÓZATI TÁPELLÁTÁS-BEMENET
5. AKKUMULÁTORFEDÉL

VEZÉRLŐPANEL MAGYAR

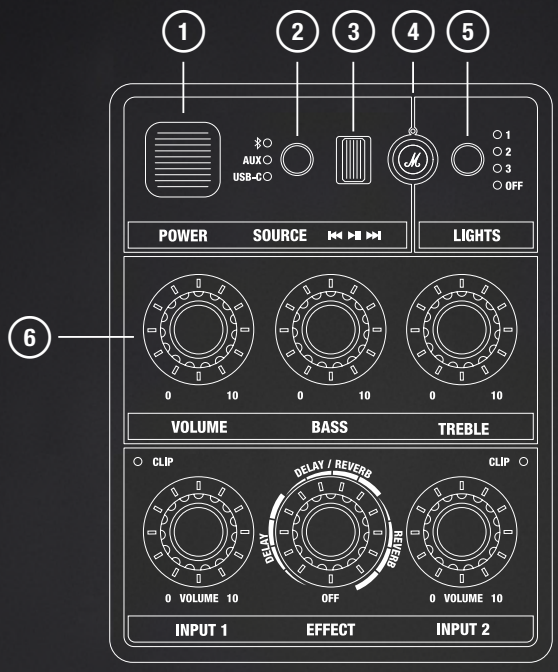

1 **BEKAPCSOLÓGOMB**

Be- vagy kikapcsolja a hangszórót.

2 **FORRÁSVÁLASZTÓ**

Használja a forrásválasztó gombot a Bluetooth kiválasztásához, majd nyomja meg és tartsa lenyomva, amíg a LED villogni nem kezd.

Ha 2 másodpercig lenyomva tartja a Forrásválasztó gombot és a Fénymód gombot, akkor a gyerekzár engedélyezhető vagy letiltható.

3 **MÉDIAVEZÉRLŐ**

Lejátszás, szüneteltetés vagy váltás Bluetooth funkción keresztül történő lejátszás közben.

4 **TESTRESZABHATÓ M-GOMB**

Rendeljen hozzá egyéni műveletet az M-gombhoz a Marshall alkalmazásban.

5 **FÉNYMÓD GOMB**

Nyomja meg a gombot a fénymód kiválasztásához.

6 **HANGVEZÉRLÉS**

Állítsa be a hangerőt, a basszust és a magas hangokat.

VEZÉRLŐPANEL

MAGYAR

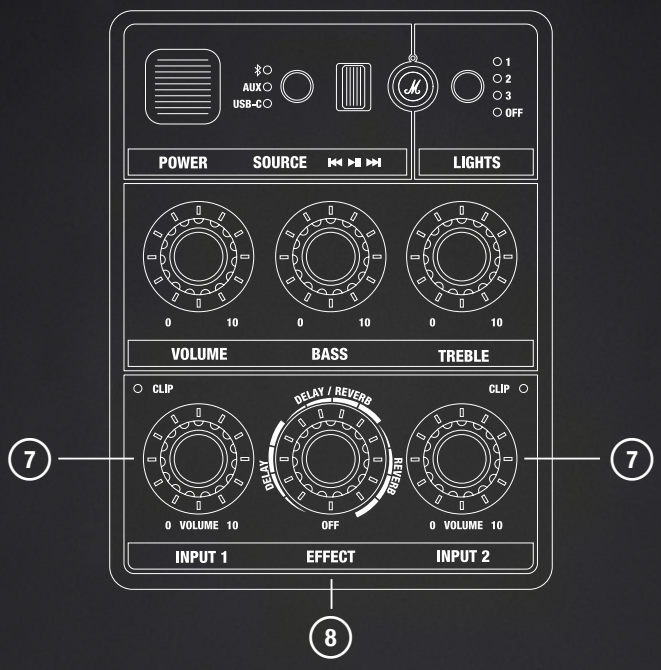

7 1. BEMENET ÉS 2. BEMENET – HANGERŐVEZÉRLÉS

Minden bemeneti csatorna rendelkezik dedikált hangerővezérléssel és klipjelzővel, amely jelzi, ha a bemenet túl hangos.

8 1. ÉS 2. BEMENET – EFFEKTUSVEZÉRLÉS

Nyomja meg a gombot az 1. és 2. bemenet közötti váltáshoz, majd forgassa el, és válasszon ki egy effektust és annak szintjét a kiválasztott bemenethez.

BEMENETI PANEL

MAGYAR

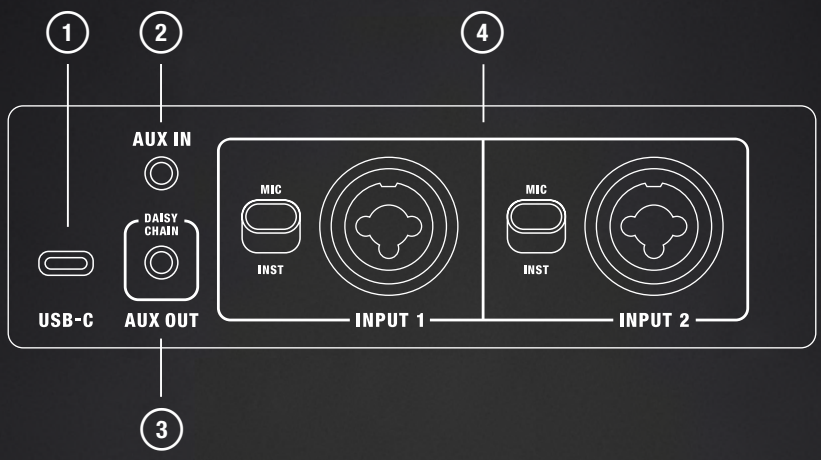

1 **USB-C-PORT**

Csatlakoztasson egy hangforrást egy USB-C-hangkábellel.

2 **AUX BE**

Csatlakoztasson egy analóg kimenettel és 3,5 mm-es sztereó csatlakozóval rendelkező hangeszközt.

3 **AUX KI – SOROS ÖSSZEKAPCSOLÁS**

Csatlakoztassa a második Bromley partihangszóró AUX IN bemenetéhez a nagyobb hangrendszer kialakítása érdekében.

4 **1. BEMENT ÉS 2. BEMENET**

Csatlakoztasson egy hangszert vagy mikrofont az XLR/6,3 mm-es TRS kombinált csatlakozóhoz. A kapcsoló +4 dBm vagy +18 dBm bemeneti erősítést állít be.

KEZELÉSI UTASÍTÁSOK MAGYAR

AZ ELSŐ LÉPÉSEK

I. BEKAPCSOLÁS
Nyomja meg a bekapcsológombot a hangszóró bekapcsolásához.

II. A PÁROSÍTÁS MEGKEZDÉSE
Használja a forrásválasztót a Bluetooth kiválasztásához, majd nyomja meg és tartsa lenyomva a gombot, amíg a LED villogni nem kezd.

III. A BROMLEY 150 KIVÁLASZTÁSA
Nyissa meg a hangeszköz Bluetooth-listáját, és válassza ki a BROMLEY 150 eszközt.

Töltse le a Marshall alkalmazást, hogy a legtöbbet hozza ki a hangszóróból.

Vigyázat: A hangszóró használata előtt győződjön meg arról, hogy a hangerő alacsonyra van állítva mind a hangszórón, mind a hangforráson.

HÁLÓZATI TÁPELLÁTÁS-BEMENET

Nyissa ki a tápellátás-bemenet fedelét, hogy hozzáférjen a tápellátás-bemenethez. Csatlakoztassa a hálózati vezetéket a hangszóróhoz, majd a fali aljzathoz a hangszóró tápellátásához és az akkumulátor feltöltéséhez.

Az előlapi akkumulátorjelző az akkumulátor töltöttségét jelzi.

Vigyázat: Mindig húzza ki a hálózati kábelt a fali aljzatból, mielőtt kihúzza a hangszóróból.

AKKUMULÁTORCSATLAKOZÓ

Nyissa ki a fedelet, hogy hozzáférjen az eltávolítható akkumulátorhoz. Fogja meg az akkumulátort, és húzza ki.

Helyezze be az akkumulátort, és nyomja be, amíg kattanást nem hall a behelyezéshez.

KEZELÉSI UTASÍTÁSOK MAGYAR

HANGSZER VAGY MIKROFON CSATLAKOZTATÁSA

A Bromley 150 két bemeneti csatornával rendelkezik mikrofonok vagy más mono hangszerek számára. Ezek a csatornák bármilyen más kiválasztott bemenettel keverhetők, és használják a beépített effekteket. A bemenetek és a jelerősítő kapcsolók a hangszóró hátoldalán találhatók.

Az alábbi utasításban az INPUT 1 szerepel, de az INPUT 2-re is vonatkozik.

I. Állítsa be a csatorna bemeneti erősítését. MIC a mikrofonhoz vagy INST a vonalszintű hangszerhez.
II. Csatlakoztassa a mikrofon vagy a hangszer vezetékét az INPUT 1-hez.
III. Óvatosan növelje az INPUT 1 hangerejét az elülső panelen. Ha a piros CLIP LED világít, csökkentse a hangszer hangerejét, amíg az el nem alszik.

BEÉPÍTETT EFFEKTEK HASZNÁLATA

Az INPUT 1 és az INPUT 2 mindegyike a három beépített effekt közül választhat: zengetés, zengetés és késleltetés, valamint késleltetés.

I. Az effektgomb elforgatásával választhatja ki a bemeneti csatornát. Egy világító jelző mutatja, hogy melyik csatorna van kiválasztva.
II. Állítsa be az effektgombot, ahogy szeretné.

FÉNYMÓD VÁLTÁSA

Nyomja meg a világítás gombot a világítási előbeállítások (1, 2, 3 és kikapcsolt állapot) közötti váltáshoz.

CSATLAKOZÁS AZ AUX-BEMENETHEZ

I. Csatlakoztasson egy 3,5 mm-es sztereó csatlakozót a hangszóró hátulján található AUX IN bemenethez.
II. Csatlakoztassa a kábel másik végét a hangforrás hangkimenetéhez.
III. Használja a forrásválasztó gombot az AUX kiválasztásához.

Megjegyzés: A hangkábeleket nem tartalmazza.

HANGKÁBEL CSATLAKOZTATÁSA USB-C-HEZ

I. Csatlakoztasson egy USB-C-hangvezetéket a hangszóró hátoldalán található USB-C-porthoz.
II. Csatlakoztassa a kábel másik végét a hangforrás hangkimenetéhez.
III. Használja a forrásválasztó gombot az USB-C kiválasztásához.

Megjegyzés: A hangkábeleket nem tartalmazza.

KEZELÉSI UTASÍTÁSOK MAGYAR

BLUETOOTH-ESZKÖZ PÁROSÍTÁSA

A Bromley 150 egyszerre 2 Bluetooth-eszközhöz csatlakoztatható, és legfeljebb 10 korábban párosított eszközt képes megjegyezni. Ha hatótávolságon belül van, megpróbál újra csatlakozni az utoljára csatlakoztatott eszközhöz.

I. A Forrásválasztó gombot használja a Bluetooth kiválasztásához.
II. A Forrásválasztó gombot tartsa lenyomva 2 másodpercig, amíg a Bluetooth forrás LED-je lassan villogni kezd.
III. Válassza ki a **Bromley 150**-et a hangeszköz Bluetooth-listájából.

BROMLEY-HANGSZÓRÓK SOROS ÖSSZEKAPCSOLÁSA

A Bromley-hangszórók az AUX OUT és AUX IN portokon keresztül sorba kapcsolhatók. Miközben a hangszórók sorba vannak összekapcsolva, a hangerőt minden hangszórón egyenként kell szabályozni.

I. Csatlakoztasson egy 3,5 mm-es sztereó csatlakozót a hangszóró AUX-kimenetéhez.
II. Csatlakoztassa a kábel másik végét a második hangszóró AUX IN portjához.
III. A forrásválasztó gombbal válassza ki az AUX-bemenetet a második hangszórón.
IV. További hangszórók hozzáadásához ismételje meg az eljárást, a jelet továbbítva a harmadik hangszóróra és így tovább.

GYERMEKZÁR

A gyermekzár egy biztonsági funkció, amely megakadályozza, hogy a felhasználó véletlenül veszélyes szintre növelje a hangerőt.

A gyerekzár be- vagy kikapcsolásához tartsa lenyomva a Forrásválasztó és a Fénymód gombokat 2 másodpercig.

TESTRESZABHATÓ M-GOMB

Az M-gomb megnyomásával aktiválható a stroboszkópos fényvillanás. Az M-gomb a Marshall alkalmazásban szabható személyre.

KEZELÉSI UTASÍTÁSOK MAGYAR

TÁPELLÁTÁSI MÓDOK

A Bromley 150 készenléti vagy hálózati készenléti módba kapcsol, ha a tétlenségi időkorlát lejárta után nem használják.

A hangszóró Bluetooth-kapcsolaton keresztül, illetve bármely gombbal vagy gombbal ébreszthető fel.

	Normál működés	Csatlakozva a Heddonhoz
Tápellátási mód	Alacsony energiafogyasztású mód	Hálózati készenlét
Energiafogyasztás	< 0,5 W	< 2,0 W
Tétlenségi időkorlát*	≤ 20 perc	≤ 20 perc

Az EU-megfelelőséggel kapcsolatos információkért lásd a megfelelőségi nyilatkozatot, amely a marshall.com webhelyen érhető el

A HANGSZÓRÓ TISZTÍTÁSA

Rendszeresen tisztítsa meg a hangszórót, hogy friss és hosszabb ideig használható maradjon.

Húzza ki az összes vezetéket a hangszóró tisztítása előtt, és győződjön meg arról, hogy minden teljesen száraz, mielőtt visszacsatlakoztatja őket.

Finoman tisztítsa meg a hangszórót és a vezetékeket egy szöszmentes, enyhén nedves ruhával és a következők valamelyikével:

- víz,
- 70%-os izopropil-alkohol, vagy
- 75%-os etil-alkohol

Ügyeljen a következőkre a hangszóró tisztításakor:

- Ne használjon éles vagy fémből készült tárgyat.
- Ne használjon sűrített levegőt.
- Ne használjon fehérítőt vagy hidrogén-peroxidot tartalmazó termékeket.
- Ne merítse a hangszórót tisztítószerbe.
- Ne öblítse le a hangszórót folyó víz alatt.

KEZELÉSI UTASÍTÁSOK MAGYAR

A BROMLEY 150 VISSZAÁLLÍTÁSA

A gyári beállítások visszaállításakor a hangszóró a firmware-frissítéseket kivéve az eredeti beállításokra áll vissza.

Megjegyzés: Ekkor az összes felhasználói beállítás törlődik, és a hangszórót újra be kell állítani.

I. Ha szerepel, távolítsa el a **BROMLEY 150** és a **BROMLEY 150 [LE]** elemeket a hangeszköz Bluetooth-listájáról.
II. Ellenőrizze, hogy be van-e kapcsolva a hangszóró.
III. Nyomja meg és tartsa lenyomva egyszerre a forrásválasztó gombot és az M-gombot 10 másodpercig. Az összes előlapi jelzőfény villogni kezd, és a hangszóró újraindul.

A hangszóró visszaállt a gyári beállításokra, és készen áll a párosításra, lásd „Az első lépések” című részt.

MARSHALL ALKALMAZÁS

Annak érdekében, hogy a hangszórót a lehető legnagyobb mértékben kihasználja, és a legújabb szoftverrel naprakészen tartsa, töltse le a Marshall alkalmazást.

GET IT ON Google Play

Download on the App Store

HIBAELHÁRÍTÁS MAGYAR

PROBLÉMA	MŰVELET
A hangszóró nem kapcsol be	Csatlakoztassa a hálózati kábelt a hangszóróhoz és egy működő fali aljzathoz.
	Győződjön meg róla, hogy a Bromley akkumulátora fel van töltve és csatlakoztatva van.
Nem csatlakoztatható vagy párosítható Bluetooth funkcióval rendelkező eszközzel	Kapcsolja be az lejátszóeszköz Bluetooth funkcióját.
	Győződjön meg arról, hogy a hangszóró be van kapcsolva, mielőtt párosítási módba állítaná, lásd: „Új eszköz párosítása”.
Kiszámíthatatlan működés	Töltse le a Marshall alkalmazást, és csatlakozzon a hangszóróhoz. Kövesse az alkalmazásban található utasításokat, hogy a Bromley 150 a legújabb firmware-verzióval rendelkezzen.
	Hajtsa végre a gyári beállítások visszaállítását „A fejhallgató visszaállítása” című rész szerint. A Bromley 150-et újra be kell állítani.

HIBAELHÁRÍTÁS MAGYAR

PROBLÉMA	MŰVELET
Megszakad a Bluetooth-kapcsolat	Vigye közelebb egymáshoz az eszközöket, hogy ne zavarják őket olyan akadályok, mint például a fal vagy az ajtó.
	Vigye át másik helyre a hangszórót, vagy a zavart okozó elektronikai eszközt kapcsolja ki vagy helyezze át.
Nincs hang, vagy a hang túl halk	Ellenőrizze, hogy a megfelelő bemeneti forrás van-e kiválasztva.
	Ellenőrizze a hangerőt a hangszórón és a lejátszó eszközön.
A hang el van torzulva	Csökkentse a lejátszó eszköz hangerejét.

All intellectual property in the product and packaging (including the trade marks, copyright, designs, and patents) are owned by Marshall Group AB or Marshall Amplification PLC and may not be used without permission. © All rights reserved. The Bluetooth® wordmark and logos are registered trademarks owned by the Bluetooth SIG, Inc. and any use of such marks by Marshall Group AB is under license. Google Play is a trademark of Google LLC. App Store is a service mark of Apple Inc., registered in the U.S. and other countries Marshall Group AB, Centralplan 15, 111 20 Stockholm, Sweden. R1.0

Marshall

BROMLEY 150 – PARTY SPEAKER

MANUAL ONLINE LENGKAP

ISI

INDEKS

Tata Letak Perangkat 003
Panel Kontrol 005
Panel input 007
Memulai 008
Input daya listrik 008
Soket baterai 008
Menghubungkan instrumen alat musik atau mikrofon ... 009
Menggunakan efek bawaan 009
Menghubungkan ke input AUX 009
Menghubungkan kabel audio ke USB-C 009
Memasangkan dengan perangkat Bluetooth 010
Menghubungkan Beberapa Speaker Bromley Secara Berantai (Daisy Chain) 010
Kunci anak 010
Tombol M yang Dapat Disesuaikan 010
Mode daya 011
Membersihkan speaker 011
Mereset Bromley 150 012
Penyelesaian masalah 013

TATA LETAK PERANGKAT

BAHASA INDONESIA

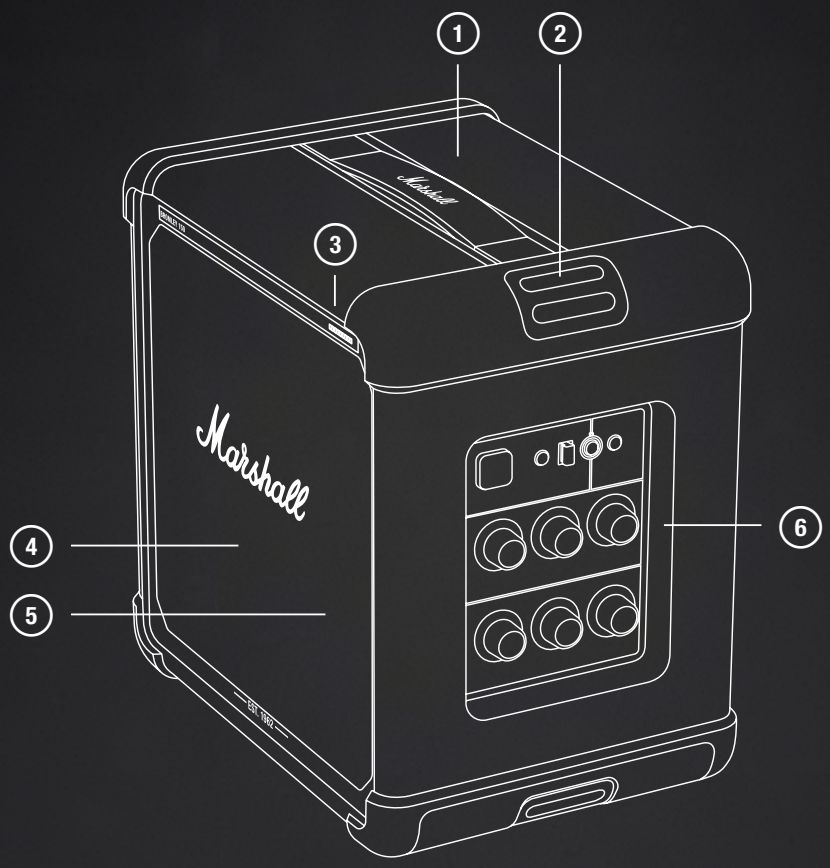

1. GAGANG PEMBAWA
2. PENAHAN UNTUK TALI PEMBAWA
3. INDIKATOR BATERAI 10-SEGMEN
4. DRIVER DEPAN
5. PANEL LAMPU
6. PANEL KONTROL

TATA LETAK PERANGKAT

BAHASA INDONESIA

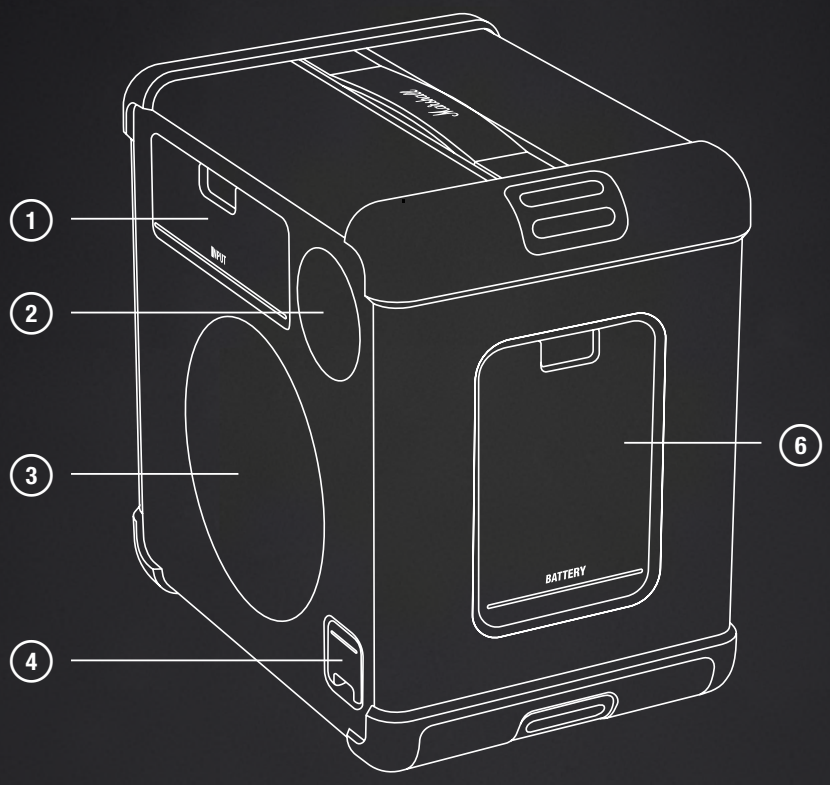

1. PANEL INPUT
2. DRIVER BELAKANG
3. RADIATOR PASIF
4. INPUT DAYA LISTRIK
5. PENUTUP BATERAI

PANEL KONTROL

BAHASA INDONESIA

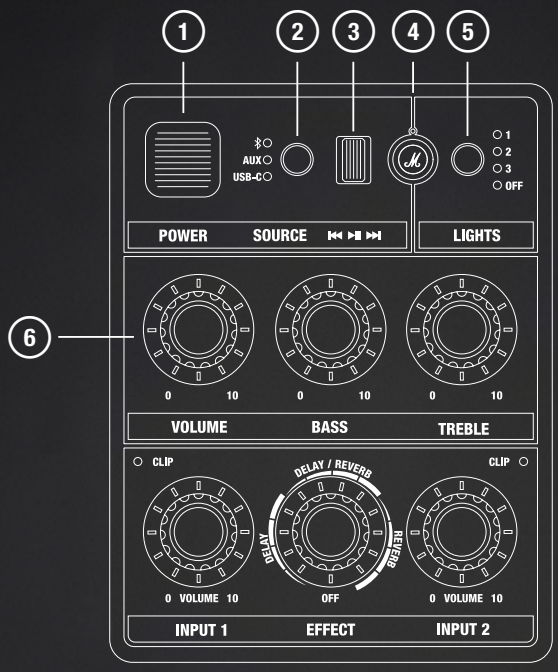

1 TOMBOL DAYA

Menyalakan atau mematikan speaker.

2 PEMILIH SUMBER

Gunakan tombol pemilih sumber untuk memilih Bluetooth lalu tekan dan tahan hingga LED mulai berkedip.

Menekan tombol pemilih sumber dan tombol mode lampu selama 2 detik akan mengaktifkan atau menonaktifkan kunci anak.

3 KONTROL MEDIA

Putar, jeda, atau ganti trek saat diputar melalui Bluetooth.

4 TOMBOL M YANG DAPAT DISESUAIKAN

Tentukan tindakan khusus untuk M-button di aplikasi Marshall.

5 TOMBOL MODE LAMPU

Tekan tombol untuk memilih mode lampu.

6 KONTROL AUDIO

Sesuaikan volume, bass, dan treble.

PANEL KONTROL

BAHASA INDONESIA

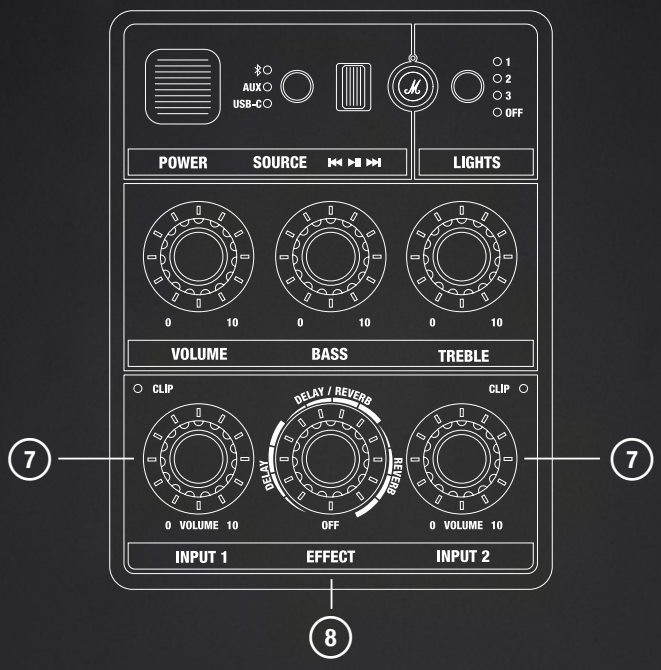

7 INPUT 1 DAN INPUT 2 - KONTROL VOLUME

Setiap saluran input memiliki kontrol volume khusus dan indikator klip untuk menunjukkan jika input terlalu keras.

8 INPUT 1 DAN 2 - KONTROL EFEK

Tekan kenop untuk beralih antara input 1 dan 2, lalu putar untuk memilih efek dan tingkatnya untuk input yang dipilih.

PANEL INPUT

BAHASA INDONESIA

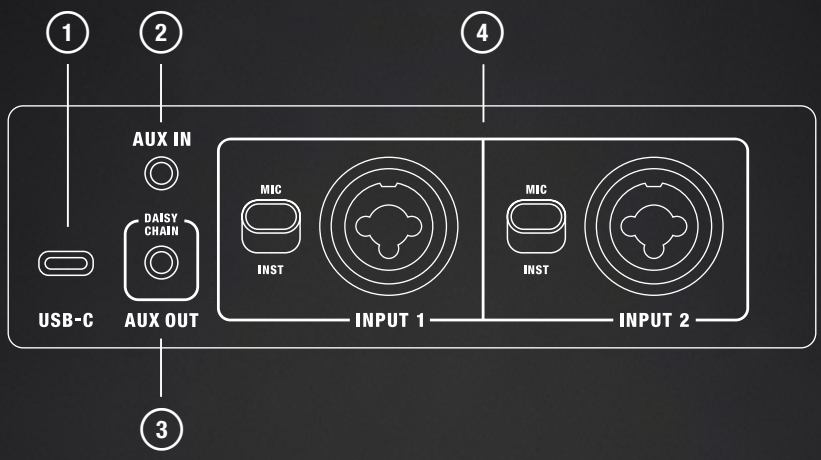

1 **PORT USB-C**

Hubungkan sumber audio melalui kabel audio USB-C.

2 **AUX IN**

Colokkan perangkat audio dengan output analog dan jack stereo 3,5 mm.

3 **AUX OUT - DAISY CHAIN**

Hubungkan ke AUX IN pada speaker pesta Bromley kedua untuk menciptakan sistem suara yang lebih besar.

4 **INPUT 1 DAN INPUT 2**

Hubungkan alat musik atau mikrofon ke jack kombo XLR/6,3 mm TRS. Sakelar mengatur gain input +4 dBm atau +18 dBm.

PETUNJUK BAHASA INDONESIA

MEMULAI

I. MENYALAKAN
Tekan sakelar daya listrik untuk menyalakan speaker.

II. MULAI MEMASANGKAN
Gunakan pemilih sumber untuk memilih Bluetooth lalu tekan dan tahan tombol hingga LED mulai berkedip.

III. PILIH BROMLEY 150
Buka daftar Bluetooth dari perangkat audio Anda dan pilih BROMLEY 150.

Unduh aplikasi Marshall untuk mendapatkan performa speaker terbaik.

Perhatian: Pastikan volume diatur ke rendah pada speaker dan sumber audio sebelum menggunakan speaker.

INPUT DAYA LISTRIK

Buka pintu input utama untuk mengakses input daya listrik. Hubungkan kabel listrik ke speaker dan kemudian ke stopkontak di dinding untuk menyalakan speaker dan mengisi daya baterai.

Indikator baterai di bagian depan menunjukkan daya baterai.

Perhatian: Selalu lepaskan steker kabel listrik dari stopkontak dinding sebelum melepaskannya dari speaker.

SOKET BATERAI

Buka penutup untuk mengakses baterai yang dapat dilepas. Pegang tab baterai lalu tarik untuk melepaskannya.

Masukkan baterai dan dorong hingga Anda mendengar bunyi klik untuk memasangnya.

PETUNJUK BAHASA INDONESIA

MENGHUBUNGKAN INSTRUMEN ALAT MUSIK ATAU MIKROFON

Bromley 150 dilengkapi dua saluran input untuk mikrofon atau instrumen mono lainnya. Saluran ini dapat dicampur dengan input lain yang dipilih dan menggunakan efek bawaan. Sakelar input dan gain terletak di bagian belakang speaker.

INPUT 1 digunakan dalam instruksi di bawah ini, tetapi juga berlaku untuk INPUT 2.

I. Atur gain input untuk saluran Anda. MIC untuk mikrofon atau INST untuk instrumen level line.
II. Hubungkan mikrofon atau kabel instrumen INPUT 1.
III. Naikkan volume INPUT 1 pada panel depan secara perlahan. Jika LED CLIP merah menyala, kecilkan volume instrumen Anda sampai lampu tidak lagi menyala

MENGGUNAKAN EFEK BAWAAN

INPUT 1 dan INPUT 2 masing-masing dapat menggunakan salah satu dari tiga efek bawaan, yaitu reverb, reverb dan delay, serta delay.

I. Tekan kenop efek untuk memilih saluran input. Lampu indikator yang menyala menandakan saluran input yang sedang aktif.
II. Putar kenop efek sesuai selera.

Mengubah mode lampu

Tekan tombol lampu untuk beralih antara preset lampu (1, 2, 3, dan mati).

MENGHUBUNGKAN KE INPUT AUX

I. Hubungkan kabel dengan jack stereo 3,5 mm ke port AUX IN di bagian belakang speaker.
II. Hubungkan ujung kabel lainnya ke output audio pada sumber audio Anda.
III. Gunakan tombol pemilih sumber untuk memilih AUX.

Catatan: Kabel audio tidak disertakan.

MENGHUBUNGKAN KABEL AUDIO KE USB-C

I. Hubungkan kabel audio USB-C ke port USB-C di bagian belakang speaker.
II. Hubungkan ujung kabel lainnya ke output audio pada sumber audio Anda.
III. Gunakan tombol pemilih sumber untuk memilih USB-C.

Catatan: Kabel audio tidak disertakan.

PETUNJUK BAHASA INDONESIA

MEMASANGKAN DENGAN PERANGKAT BLUETOOTH

Bromley 150 dapat terhubung ke 2 perangkat Bluetooth sekaligus dan menyimpan hingga 10 perangkat yang pernah dipasangkan sebelumnya. Saat berada di dalam jangkauan, perangkat akan mencoba terhubung kembali dengan perangkat terakhir yang terhubung.

I. Gunakan tombol pemilih Sumber untuk memilih Bluetooth.
II. Tekan tombol pemilih Sumber selama 2 detik hingga LED sumber Bluetooth berkedip perlahan.
III. Pilih **Bromley 150** dari daftar Bluetooth perangkat audio Anda.

MENGHUBUNGKAN BEBERAPA SPEAKER BROMLEY SECARA BERANTAI (DAISY CHAIN)

Speaker Bromley dapat dihubungkan secara berantai menggunakan port AUX OUT dan AUX IN. Saat speaker disambungkan secara berantai, volume diatur secara terpisah pada masing-masing speaker.

I. Hubungkan kabel dengan jack stereo 3,5 mm ke AUX OUT pada speaker pertama.
II. Hubungkan ujung kabel lainnya ke port AUX IN pada speaker kedua.
III. Gunakan tombol pemilih sumber untuk memilih AUX pada speaker kedua.
IV. Untuk menambahkan lebih banyak speaker, ulangi prosedur dengan meneruskan sinyal dari port send ke speaker ketiga dan seterusnya.

KUNCI ANAK

Child lock adalah fitur keamanan yang mencegah pengguna menaikkan volume secara tidak sengaja hingga ke tingkat yang berbahaya.

Tekan tombol pemilih Sumber dan tombol mode Lampu secara bersamaan selama 2 detik untuk mengaktifkan atau menonaktifkan kunci anak.

TOMBOL M YANG DAPAT DISESUAIKAN

Tekan tombol M untuk menampilkan kilatan cahaya strobo seketika. Tombol M dapat disesuaikan di aplikasi Marshall.

PETUNJUK BAHASA INDONESIA

MODE DAYA

Bromley 150 akan masuk ke mode standby atau network standby saat tidak digunakan setelah batas waktu diam berlalu.

Aktifkan speaker dengan menghubungkannya melalui Bluetooth atau menggunakan tombol atau kenop apa pun.

	Pengoperasian normal	Terhubung ke Heddon
Mode daya	Mode daya rendah	Network standby
Konsumsi daya	< 0,5 W	< 2,0 W
Waktu tidak aktif berakhir*	≤ 20 menit	≤ 20 menit

Untuk informasi tentang kepatuhan UE, lihat Pernyataan Kesesuaian, tersedia di marshall.com

MEMBERSIHKAN SPEAKER

Bersihkan speaker secara teratur agar selalu bersih dan tahan lama.

Cabut semua kabel sebelum membersihkan speaker dan pastikan semuanya sudah benar-benar kering sebelum mencolokkannya kembali.

Bersihkan speaker dan kabel dengan lembut menggunakan kain tanpa serabut yang sedikit dibasahi dengan salah satu dari berikut:

- air,
- 70% isopropil alkohol, atau
- 75% etil alkohol

Catatan saat membersihkan speaker:

- Jangan gunakan benda tajam atau yang terbuat dari logam.
- Jangan menggunakan udara bertekanan.
- Jangan menggunakan produk yang mengandung pemutih atau hidrogen peroksida.
- Jangan mencelupkan speaker ke dalam bahan pembersih.
- Jangan membasuh speaker di dalam air mengalir.

PETUNJUK BAHASA INDONESIA

MERESET BROMLEY 150

Reset pabrik akan mengembalikan speaker ke pengaturan awalnya, tetapi tidak menghapus pembaruan firmware yang telah diinstal.

Catatan: Hal ini akan menghapus semua pengaturan dari pengguna dan speaker perlu diatur lagi.

I. Hapus **BROMLEY 150**, dan **BROMLEY 150 [LE]** jika ada, dari daftar Bluetooth perangkat suara Anda.
II. Pastikan speaker dalam kondisi menyala.
III. Tekan dan tahan pemilih Sumber dan tombol M selama 10 detik. Semua indikator di bagian depan akan mulai berkedip, dan speaker akan menyala ulang.

Speaker telah kembali ke pengaturan pabrik dan siap untuk dipasangkan kembali, lihat bagian Memulai.

APLIKASI MARSHALL

Unduh aplikasi Marshall untuk memaksimalkan speaker Anda dan selalu perbarui dengan perangkat lunak terbaru.

GET IT ON Google Play

Download on the App Store

PENYELESAIAN MASALAH BAHASA INDONESIA

MASALAH	TINDAKAN
Speaker tidak mau menyala	Hubungkan kabel daya ke speaker dan stopkontak yang berfungsi.
	Pastikan baterai Bromley terpasang dan telah terisi daya.
Tidak dapat terhubung atau memasangkan dengan perangkat Bluetooth	Aktifkan Bluetooth pada perangkat pemutar Audio.
	Pastikan speaker dalam kondisi menyala sebelum masuk ke mode pemasangan, lihat bagian Memasangkan perangkat baru.
Beroperasi tidak menentu	Unduh aplikasi Marshall dan hubungkan ke speaker. Ikuti petunjuk dalam aplikasi untuk memastikan Bromley 150 menggunakan versi firmware terbaru.
	Lakukan reset pabrik, lihat bagian Mereset speaker. Setelahnya, Bromley 150 perlu disiapkan kembali.

PENYELESAIAN MASALAH BAHASA INDONESIA

MASALAH	TINDAKAN
Koneksi Bluetooth terputus	Dekatkan perangkat satu sama lain dan pastikan tidak terhalang benda seperti dinding atau pintu.
	Pindahkan speaker ke tempat lain, atau matikan/pindahkan perangkat elektronik yang mengganggu sinyal.
Tidak ada audio atau audio terlalu lemah.	Pastikan bahwa sumber input yang dipilih sudah benar.
	Periksa volume pada speaker dan perangkat pemutar.
Audio mengalami distorsi.	Kecilkan volume pada perangkat pemutar.

All intellectual property in the product and packaging (including the trade marks, copyright, designs, and patents) are owned by Marshall Group AB or Marshall Amplification PLC and may not be used without permission. © All rights reserved. The Bluetooth® wordmark and logos are registered trademarks owned by the Bluetooth SIG, Inc. and any use of such marks by Marshall Group AB is under license. Google Play is a trademark of Google LLC. App Store is a service mark of Apple Inc., registered in the U.S. and other countries Marshall Group AB, Centralplan 15, 111 20 Stockholm, Sweden. R1.0

Marshall

BROMLEY 150 – PARTY SPEAKER

MANUALE ONLINE COMPLETO

SOMMARIO

INDICE

Disposizione del dispositivo 003
Pannello di controllo 005
Pannello ingressi 007
Per iniziare 008
Ingresso alimentazione di rete 008
Alloggiamento batteria 008
Collegamento di uno strumento o di un microfono 009
Utilizzo degli effetti integrati 009
Modifica della modalità luci 009
Collegamento all'ingresso AUX 009
Collegamento del cavo audio a USB-C 009
Associazione con un dispositivo Bluetooth 010
Collegamento in serie dei diffusori Bromley 010
Blocco bambini 010
Pulsante M personalizzabile 010
Modalità energetiche 011
Pulizia del diffusore 011
Ripristino del Bromley 150 012
Risoluzione dei problemi 013

DISPOSIZIONE DEL DISPOSITIVO ITALIANO

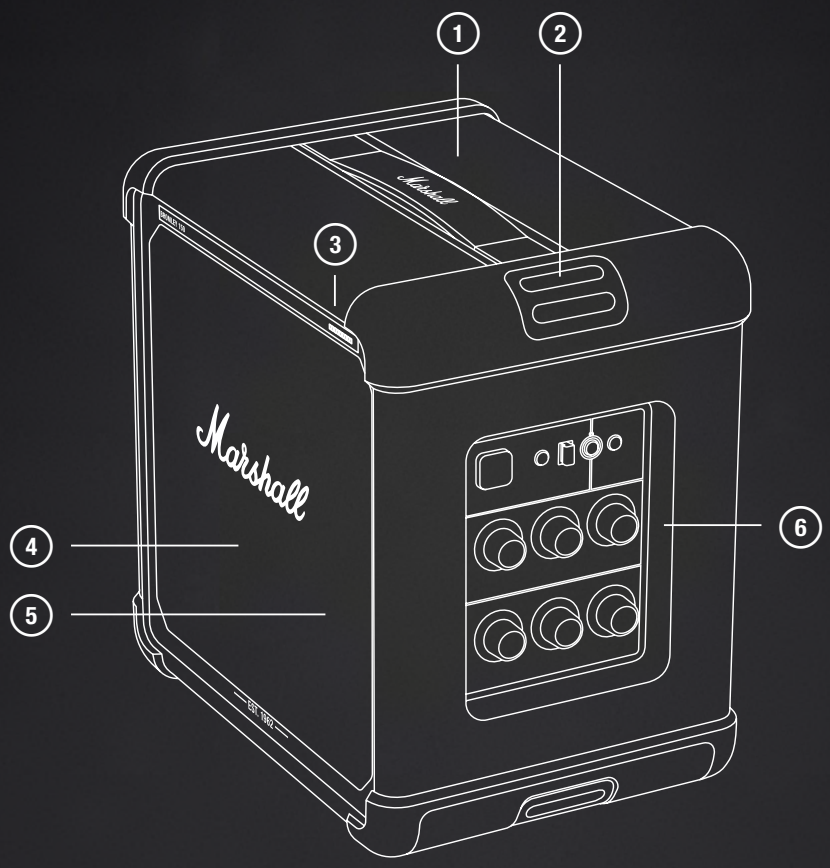

1. MANIGLIA DI TRASPORTO
2. ANCORAGGI PER LA CINGHIA DI TRASPORTO
3. INDICATORE DELLA BATTERIA A 10 SEGMENTI
4. DRIVER ANTERIORI
5. PANNELLO LUCI
6. PANNELLO DI CONTROLLO

DISPOSIZIONE DEL DISPOSITIVO ITALIANO

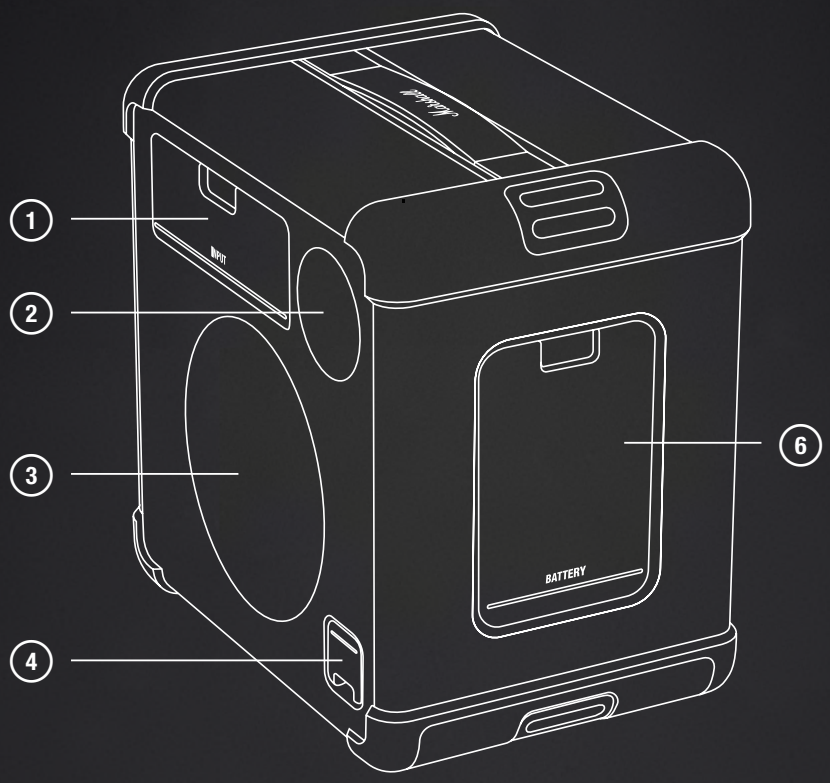

1. PANNELLO INGRESSI
2. DRIVER POSTERIORE
3. RADIATORE PASSIVO
4. INGRESSO ALIMENTAZIONE DI RETE
5. SPORTELLO BATTERIA

PANNELLO DI CONTROLLO ITALIANO

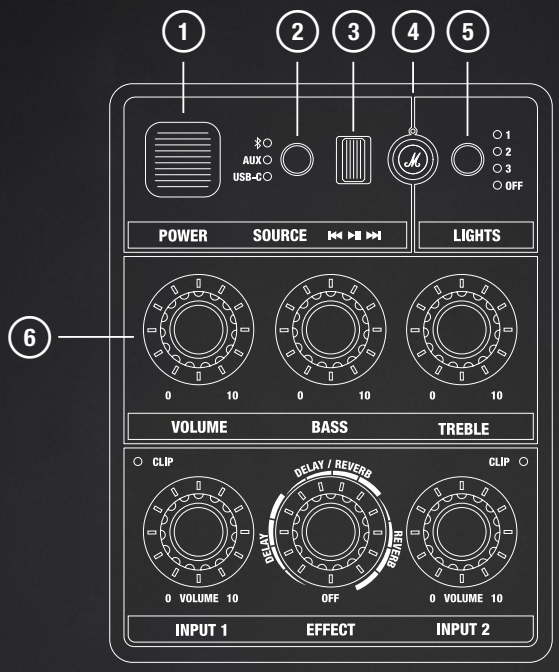

1 INTERRUTTORE DI ALIMENTAZIONE

Accende e spegne il diffusore.

2 SELETTORE SORGENTE

Usa il pulsante Source per selezionare Bluetooth, quindi tienilo premuto finché il LED non inizia a lampeggiare.

Premi i pulsanti Source e Lights per 2 secondi per attivare o disattivare il blocco bambini.

3 CONTROLLO DEGLI ELEMENTI MULTIMEDIALI

Riproduci, metti in pausa o cambia traccia durante la riproduzione tramite Bluetooth.

4 PULSANTE M PERSONALIZZABILE

Assegna un'azione personalizzata al pulsante M nell'app Marshall.

5 PULSANTE LIGHTS

Premi il pulsante per selezionare la modalità luci.

6 CONTROLLI AUDIO

Regola il volume, i bassi e gli alti.

PANNELLO DI CONTROLLO ITALIANO

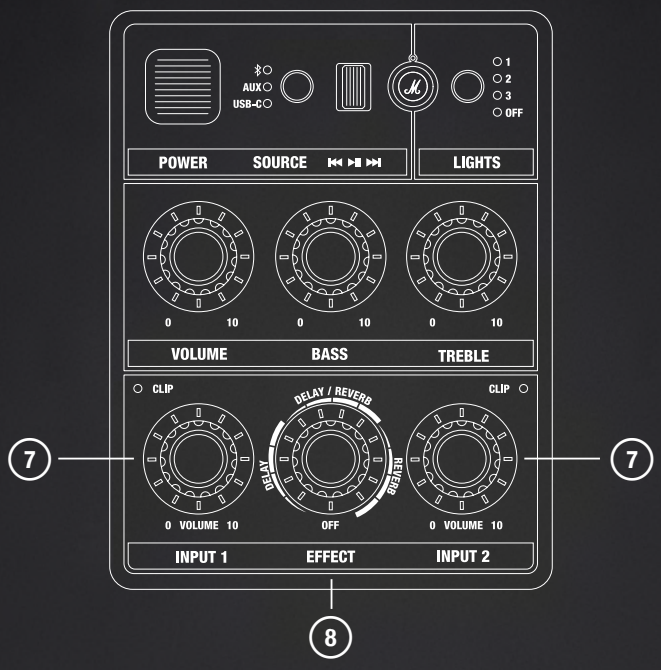

7 CONTROLLI VOLUME INGRESSO 1 E INGRESSO 2

Ogni canale di ingresso è dotato di un controllo del volume dedicato e di un indicatore clip che indica se il volume dell'ingresso è troppo alto.

8 CONTROLLO EFFETTI INGRESSI 1 E 2

Premi la manopola per selezionare l'ingresso 1 o 2, quindi ruotala per selezionare un effetto e il relativo livello per l'ingresso selezionato.

PANNELLO INGRESSI ITALIANO

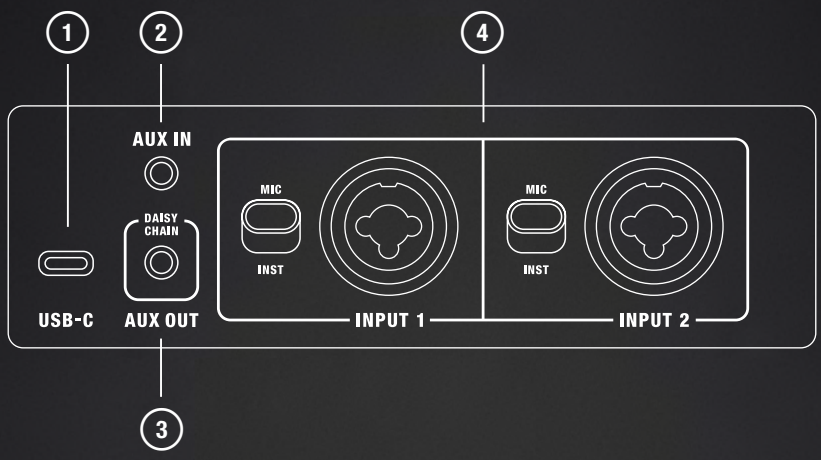

1 **PORTA USB-C**

Collega una sorgente audio tramite un cavo audio USB-C.

2 **AUX IN**

Collega un dispositivo audio con un'uscita analogica e un jack stereo da 3,5 mm.

3 **AUX OUT – COLLEGAMENTO IN SERIE**

Collegala all'ingresso AUX IN di un secondo diffusore Bromley per creare un sistema audio ampliato.

4 **INPUT 1 E INPUT 2**

Collega uno strumento musicale o un microfono al jack combo XLR/TRS da 6,3 mm. L'interruttore imposta il guadagno di ingresso a +4 dBm o +18 dBm.

ISTRUZIONI ITALIANO

PER INIZIARE

I. ACCENDI IL DIFFUSORE
Premi l'interruttore di alimentazione per accendere il diffusore.

II. AVVIA L'ASSOCIAZIONE
Usa il pulsante Source per selezionare Bluetooth, quindi tienilo premuto finché il LED non inizia a lampeggiare.

III. SELEZIONA BROMLEY 150
Apri l'elenco Bluetooth del tuo dispositivo audio e seleziona BROMLEY 150.

Scarica l'app Marshall per sfruttare tutte le potenzialità del diffusore.

Attenzione: verifica che il volume sia impostato su un livello basso sia sul diffusore che sulla sorgente audio prima di utilizzare il diffusore.

INGRESSO ALIMENTAZIONE DI RETE

Apri lo sportello per accedere all'ingresso di alimentazione. Collega il cavo elettrico al diffusore e poi alla presa di corrente per alimentare il diffusore e caricare la batteria.

L'indicatore della batteria sul lato anteriore mostra il livello di carica.

Attenzione: scollega sempre il cavo di alimentazione dalla presa a muro prima di scollegarlo dal diffusore.

ALLOGGIAMENTO BATTERIA

Apri lo sportello per accedere alla batteria rimovibile. Afferra la linguetta della batteria e tirala per rimuoverla.

Per installare la batteria, inseriscila e spingila fino a sentire un clic.

ISTRUZIONI ITALIANO

COLLEGAMENTO DI UNO STRUMENTO O DI UN MICROFONO

Il Bromley 150 è dotato di due canali di ingresso per microfoni o altri strumenti mono. Questi canali possono essere mixati con qualsiasi altro ingresso selezionato e utilizzare gli effetti integrati. Gli ingressi e gli interruttori di guadagno si trovano sul retro del diffusore.

Le istruzioni riportate di seguito riportano INPUT 1, ma si applicano anche a INPUT 2.

I. Imposta il guadagno di ingresso per il tuo canale. MIC per microfono o INST per strumento con presa diretta.
II. Collega il cavo del microfono o dello strumento all'INPUT 1.
III. Aumenta gradualmente il volume per INPUT 1 sul pannello anteriore. Se il LED rosso CLIP è acceso, abbassa il volume dello strumento finché non si spegne.

UTILIZZO DEGLI EFFETTI INTEGRATI

Sia INPUT 1 che INPUT 2 possono utilizzare uno dei tre effetti integrati: riverbero, riverbero e ritardo, ritardo.

I. Premi la manopola degli effetti per selezionare il canale di ingresso. Un indicatore luminoso mostra il canale selezionato.
II. Ruota la manopola fino a ottenere l'effetto desiderato.

MODIFICA DELLA MODALITÀ LUCI

Premi il pulsante Lights per cambiare la preimpostazione (1, 2, 3 e spente).

COLLEGAMENTO ALL'INGRESSO AUX

I. Collega un cavo con un jack stereo da 3,5 mm alla porta AUX IN sul retro del diffusore.
II. Collega l'altra estremità del cavo all'uscita audio della sorgente audio.
III. Usa il pulsante Source per selezionare AUX.

Nota: i cavi audio non sono inclusi.

COLLEGAMENTO DEL CAVO AUDIO A USB-C

I. Collega un cavo audio USB-C alla porta USB-C sul retro del diffusore.
II. Collega l'altra estremità del cavo all'uscita audio della sorgente audio.
III. Usa il pulsante Source per selezionare USB-C.

Nota: i cavi audio non sono inclusi.

ISTRUZIONI ITALIANO

ASSOCIAZIONE CON UN DISPOSITIVO BLUETOOTH

Il Bromley 150 può essere connesso a due dispositivi Bluetooth contemporaneamente e memorizza fino a dieci dispositivi associati in precedenza. Quando rientra nel campo di azione, tenta di connettersi nuovamente con l'ultimo dispositivo connesso.

I. Usa il pulsante Source per selezionare Bluetooth.
II. Premi il pulsante Source per 2 secondi fino a quando il LED della sorgente Bluetooth inizia a lampeggiare lentamente.
III. Seleziona **Bromley 150** nell'elenco Bluetooth del dispositivo audio.

COLLEGAMENTO IN SERIE DEI DIFFUSORI BROMLEY

I diffusori Bromley possono essere collegati in serie attraverso le porte AUX OUT e AUX IN. Quando i diffusori sono collegati in serie, il volume è gestito singolarmente su ciascun diffusore.

I. Collega un cavo con un jack stereo da 3,5 mm alla porta AUX OUT del primo diffusore.
II. Collega l'altra estremità del cavo alla porta AUX IN del secondo diffusore.
III. Usa il pulsante Source per selezionare AUX sul secondo diffusore.
IV. Per aggiungere altri diffusori, ripeti la procedura passando il segnale dal secondo al terzo e così via.

BLOCCO BAMBINI

Il blocco bambini è una funzione di sicurezza che impedisce all'utente di aumentare accidentalmente il volume a livelli pericolosi.

Premi i pulsanti Source e Lights per 2 secondi per attivare o disattivare il blocco bambini.

PULSANTE M PERSONALIZZABILE

Premi il pulsante M per attivare un impulso di luce stroboscopica. Il pulsante M può essere personalizzato nell'app Marshall.

ISTRUZIONI ITALIANO

MODALITÀ ENERGETICHE

In caso di inutilizzo, il Bromley 150 passerà in modalità standby o standby di rete alla scadenza del timeout di inattività.

Per riattivare il diffusore, connettiti tramite Bluetooth o usa un pulsante o una manopola qualsiasi.

	Funzionamento normale	Connesso a Heddon
Modalità energetica	Modalità a basso consumo	Standby di rete
Consumo energetico	< 0,5 W	< 2,0 W
Timeout di inattività*	≤ 20 minuti	≤ 20 minuti

Per informazioni sulla conformità alle norme UE, consulta la dichiarazione di conformità, disponibile su marshall.com

PULIZIA DEL DIFFUSORE

Pulisci periodicamente il diffusore per garantirne una maggiore durata.

Scollega tutti i cavi prima di pulire il diffusore e verifica che tutto sia completamente asciutto prima di ricollegarli.

Pulisci delicatamente il diffusore e i cavi con un panno senza pelucchi, leggermente inumidito con:

- acqua,
- alcool isopropilico al 70% o
- alcol etilico al 75%

Note sulla pulizia del diffusore:

- Non utilizzare oggetti appuntiti o metallici.
- Non utilizzare aria compressa.
- Non utilizzare prodotti contenenti candeggina o acqua ossigenata.
- Non immergere il diffusore in alcun detergente.
- Non sciacquare il diffusore sotto l'acqua corrente.

ISTRUZIONI ITALIANO

RIPRISTINO DEL BROMLEY 150

Un ripristino delle impostazioni di fabbrica riporta il diffusore alle impostazioni originali, esclusi eventuali aggiornamenti del firmware.

Nota: questa operazione comporta l'eliminazione di tutte le impostazioni utente e sarà necessario riconfigurare il diffusore.

I. Rimuovi BROMELY 150, nonché BROMELY 150 [LE] se presente, dall'elenco Bluetooth del dispositivo audio.
II. Verifica che il diffusore sia acceso.
III. Tieni premuti contemporaneamente il pulsante Source e il pulsante M per 10 secondi. Tutti gli indicatori sul lato anteriore inizieranno a lampeggiare e il diffusore verrà riavviato.

A questo punto, le impostazioni di fabbrica saranno state ripristinate e il diffusore sarà pronto per l'associazione, come da istruzioni nella sezione Per iniziare.

APP MARSHALL

Scarica l'app Marshall per sfruttare al massimo il diffusore e aggiornarlo costantemente con il software più recente.

GET IT ON Google Play

Download on the App Store

RISOLUZIONE DEI PROBLEMI ITALIANO

PROBLEMA	AZIONE
Il diffusore non si accende	Collega il cavo di alimentazione al diffusore e a una presa a muro funzionante.
	Assicurati che la batteria Bromley sia carica e installata.
Impossibile collegarsi a un dispositivo Bluetooth o associarlo	Attiva il Bluetooth sul dispositivo di riproduzione.
	Verifica che il diffusore sia acceso prima di impostarlo in modalità di associazione. Per ulteriori informazioni, consulta Associazione di un nuovo dispositivo.
Comportamento irregolare	Scarica l'app Marshall e attiva la connessione con il diffusore. Segui le istruzioni nell'app per verificare che Bromley 150 disponga dell'ultima versione del firmware.
	Esegui un ripristino delle impostazioni di fabbrica. Per ulteriori informazioni, consulta Ripristino del diffusore. Il Bromley 150 dovrà essere riconfigurato.

RISOLUZIONE DEI PROBLEMI ITALIANO

PROBLEMA	AZIONE
Il collegamento Bluetooth si interrompe	Avvicina i dispositivi in modo che non siano ostruiti da ostacoli come porte o pareti.
	Sposta il diffusore in un altro punto oppure spegni o sposta il dispositivo elettronico che interferisce.
Non c'è audio oppure l'audio è troppo basso	Verifica che sia selezionata la sorgente di ingresso corretta.
	Controlla il volume del diffusore e del dispositivo di riproduzione.
L'audio è distorto	Abbassa il volume del dispositivo di riproduzione.

All intellectual property in the product and packaging (including the trade marks, copyright, designs, and patents) are owned by Marshall Group AB or Marshall Amplification PLC and may not be used without permission. © All rights reserved. The Bluetooth® wordmark and logos are registered trademarks owned by the Bluetooth SIG, Inc. and any use of such marks by Marshall Group AB is under license. Google Play is a trademark of Google LLC. App Store is a service mark of Apple Inc., registered in the U.S. and other countries Marshall Group AB, Centralplan 15, 111 20 Stockholm, Sweden. R1.0

Marshall

BROMLEY 150 – PARTY SPEAKER

完全版オンラインマニュアル

目次

索引

デバイスの配置 003
コントロールパネル 005
入力パネル 007
ご使用になる前に 008
主電源入力 008
バッテリーソケット 008
楽器やマイクの接続 009
内蔵エフェクトを使用する 009
ライトモードの変更 009
AUX入力への接続 009
オーディオケーブルをUSB-Cに接続する 010
Bluetoothデバイスとのペアリング 010
ブロムリー・スピーカーのデイジーチェーン接続 010
チャイルドロック 010
カスタマイズ可能なMボタン 011
電力モード 011
スピーカーのクリーニング 011
Bromley 150のリセット 012
トラブルシューティング 013

デバイスの配置

日本語

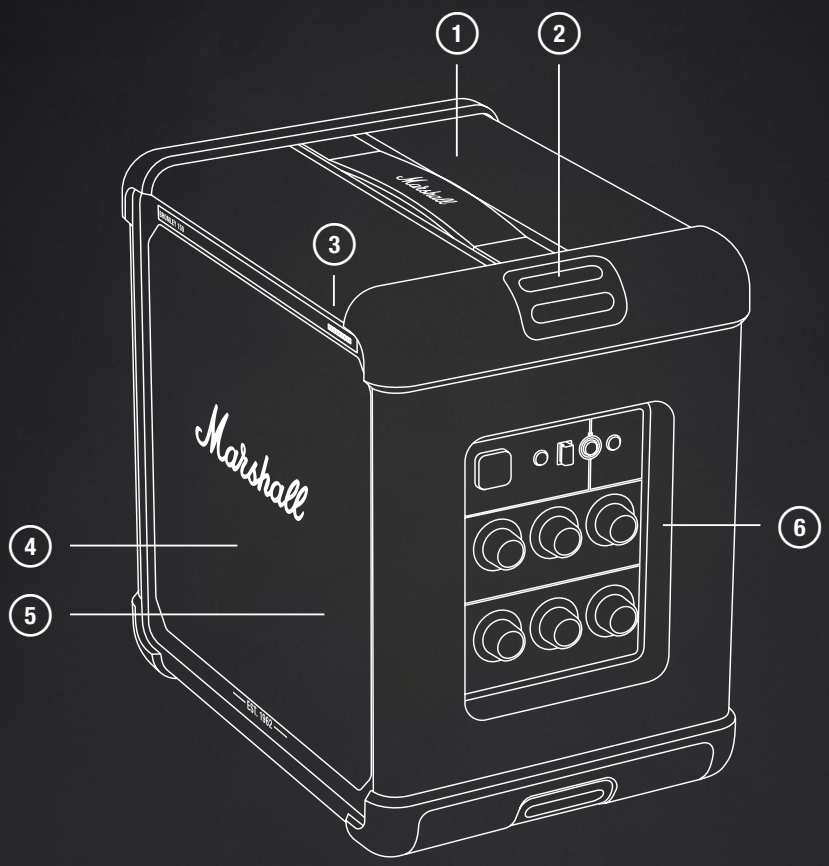

1. キャリングハンドル
2. キャリングストラップ用アンカー
3. 10段階バッテリーインジケーター
4. フロントドライバー
5. ライトパネル
6. コントロールパネル

デバイスの構成

日本語

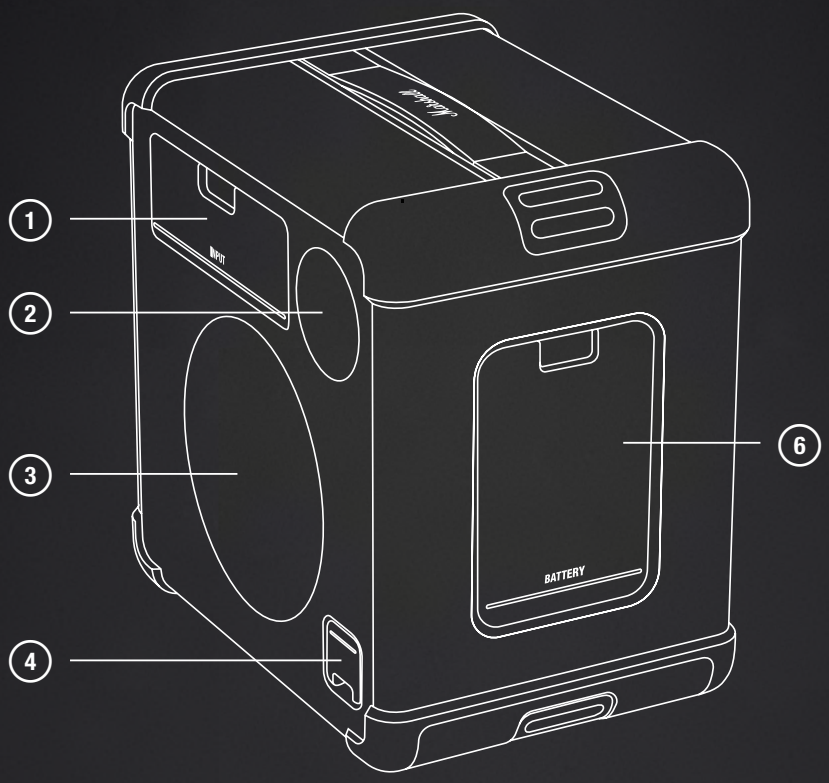

1. 入力パネル
2. リアドライバー
3. パッシブラジエーター
4. 主電源入力
5. バッテリーハッチ

コントロールパネル

日本語

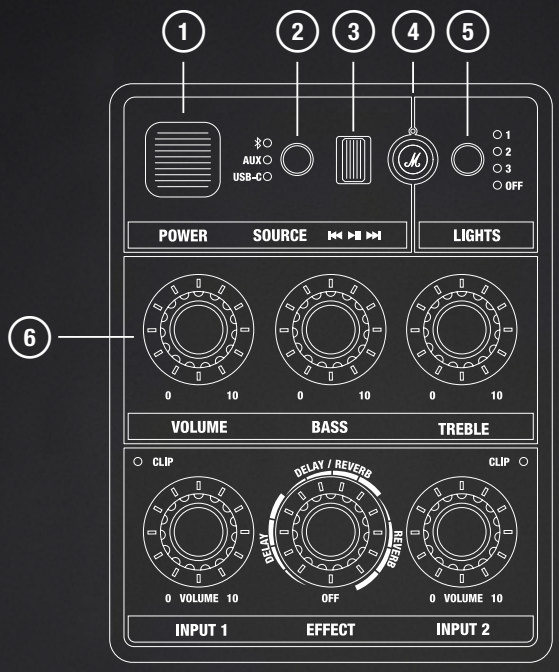

① **電源スイッチ**
スピーカーの電源をオン/オフします。

② **ソースセレクター**
音源セレクターボタンを使ってBluetoothを選択し、LEDが点滅し始めるまで押し続けます。
2秒間入力切替とライトモードボタンを押す事で、チャイルドロックの起動と停止ができます。

③ **メディアコントロール**
Bluetooth経由で再生する際に、音楽の再生や一時停止、変更を行います。

④ **カスタマイズ可能なMボタン**
MarshallアプリでMボタンのカスタムアクションを割り当てます。

⑤ **ライトモードボタン**
ボタンを押してライトモードを選択します。

⑥ **オーディオコントロール**
音量、低音、高音を調整します。

コントロールパネル

日本語

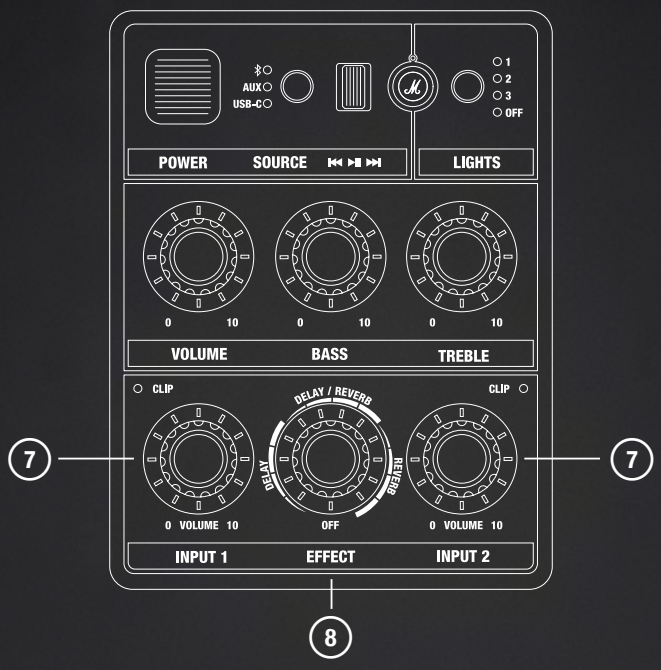

7 入力1と入力2 - 音量コントロール

各入力には専用の音量コントロールと入力が大きすぎないかを示すクリップインジケーターがあります。

8 入力1と入力2 - エフェクトコントロール

ノブを押して入力1と2を切り替え、回して選択された入力のエフェクトとそのレベルを設定します。

入力パネル

日本語

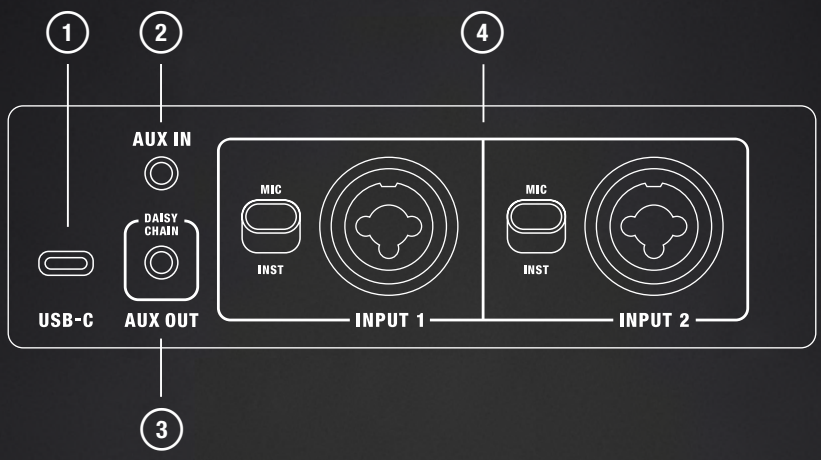

⑨ USB-Cポート

USB-Cオーディオケーブルを使用して、オーディオソースを接続します。

⑩ AUX入力

アナログ出力と3.5 mmステレオジャックを備えたオーディオデバイスを接続します。

⑪ AUX出力 - デイジーチェーン

別のBromleyパーティースピーカーのAUX入力に接続し、サウンドシステムを拡張できます。

⑫ 入力1と入力2

XLR/6.3 mm TRSコンボジャックに楽器やマイクを接続します。スイッチで入力ゲインを+4 dBmか+18 dBmに設定します。

操作方法 日本語

ご使用になる前に

I. 電源をオンにする
電源ボタンを押して、スピーカーを起動します。

II. ペアリングを開始する
入力切替を使ってBluetoothを選択し、LEDが点滅し始めるまで押し続けます。

III. BROMLEY 150を選択します
お使いのオーディオデバイスのBluetooth一覧を開き、BROMLEY 150を選択します。

Marshallアプリをダウンロードして、スピーカーの性能を最大限に引き出しましょう。

注意：スピーカーを使用する前に、スピーカーと音源の両方で音量が低く設定されていることを確認してください。

主電源入力

主電源入力ハッチを開いて電源入力にアクセスします。電源コードをスピーカーに接続し、壁コンセントに接続してスピーカーに電源を入れ、バッテリーを充電します。

前面のバッテリーインジケーターにバッテリー残量が表示されます。

注意：スピーカーから接続解除する前に、必ず電源コードを壁コンセントから外してください。

バッテリーソケット

ハッチを開いて取り外し可能なバッテリーにアクセスします。バッテリーのタブをつかみ、引いて取り外します。

バッテリーを差し込み、カチッという音が聞こえるまで押して装着します。

操作方法 日本語

楽器やマイクの接続

Bromley 150には、マイクや他のモノラル楽器用の2つの入力チャンネルが搭載されています。これらのチャンネルは、他の選択した入力とミックスし、内蔵エフェクトを使用することができます。入力とゲインスイッチはスピーカーの背面にあります。

以下の説明ではINPUT 1を使用していますが、INPUT 2にも適用されます。

I. チャンネルの入力ゲインを設定してください。MICはマイク用、INSTはラインレベルの楽器用です。
II. マイクまたは楽器のリードをINPUT 1に接続してください。
III. フロントパネルの INPUT 1 のボリュームを慎重に上げてください。赤いCLIP LEDが点灯している場合は、点灯しなくなるまで楽器の音量を下げてください。

内蔵エフェクトを使用する

INPUT 1とINPUT 2はそれぞれ、リバーブ、リバーブとディレイ、ディレイの3つの内蔵エフェクトのいずれかを使用できます。

I. エフェクトノブを押して、入力チャンネルを選択します。点灯しているインジケーターは、選択されたチャンネルを示します。
II. エフェクトノブをお好みに合わせて回してください。

ライトモードの変更

ライトボタンを押すと、ライトプリセット（1、2、3、オフ）が切り替わります。

AUX入力への接続

I. スピーカー背面にあるAUX入力に3.5 mmステレオジャック付きのリード線を接続します。
II. ケーブルのもう一方の端をオーディオソースのオーディオ出力に接続します。
III. ソースセレクターボタンを使用して、AUXを選択します。

注：オーディオのコードは付属していません。

操作方法 日本語

オーディオケーブルをUSB-Cに接続する

I. USB-Cオーディオケーブルをスピーカーの背面にあるUSB-Cポートに接続します。
II. ケーブルのもう一方の端をオーディオソースのオーディオ出力に接続します。
III. ソースセレクターボタンを使用して、USB-Cを選択します。

注：オーディオのコードは付属していません。

BLUETOOTHデバイスとのペアリング

Bromley 150は、同時に2台のBluetoothデバイスに接続でき、過去にペアリングしたデバイスを最大10台まで記憶します。接続可能な範囲にある場合は、最後に接続していたデバイスに再接続を試みます。

I. ソースセレクターボタンを使用して、Bluetoothを選択します。
II. BluetoothソースLEDがゆっくり点滅するまで、ソースセレクターボタンを2秒間押し続けてください。
III. オーディオデバイスのBluetoothリストから**Bromley 150**を選択してください。

ブロムリー・スピーカーのデイジーチェーン接続

Bromleyスピーカーは、AUX OUTとAUX INポートを通じてデイジーチェーン接続（直列接続）することができます。スピーカーがデイジーチェーン接続されている場合、音量は各スピーカーで個別に管理されます。

I. 最初のスピーカーのAUX OUTに3.5 mmステレオジャックのリードを接続します。
II. リード線のもう一方の端を2番目のスピーカーのAUX INポートに接続します。
III. ソースセレクターボタンを使って、2番目のスピーカーでAUXを選択します。
IV. スピーカーを追加するには、センドから3台目、4台目と信号を送る手順を繰り返してください。

チャイルドロック

チャイルドロックは、利用者が誤って危険なレベルまで音量を上げるのを防ぐ安全機能です。

音源セレクターとライトモードボタンを2秒間押すと、チャイルドロックをオンまたはオフに切り替えることができます。

操作方法 日本語

カスタマイズ可能なMボタン

Mボタンを押して、ストロボライトを点滅させてください。Mボタンは、Marshallアプリでカスタマイズできます。

電力モード

Bromley 150を使用せずにアイドルタイムアウト時間を経過すると、スタンバイまたはネットワークスタンバイ状態になります。

Bluetoothで接続するか、いずれかのボタンやノブを使用して、スピーカーを起動してください。

	通常運用	Heddonに接続
電力モード	省電力モード	ネットワーク・スタンバイ
消費電力	< 0.5 W	< 2.0 W
アイドルタイムアウト*	≤ 20分	≤ 20分

EUコンプライアンスの詳細については、marshall.comの適合宣言書をご覧ください。

スピーカーのクリーニング

スピーカーを清潔に保ち、長く使用できるように、定期的にクリーニングしてください。 スピーカーを掃除する前に、リード線をすべて外してください。そして、再び差し込む前にすべてが完全に乾いていることを確認してください。 糸くずの出ない布を使用し、次のいずれかで少し湿らせて、スピーカーとリード線をやさしくクリーニングします。

- 水
- 70%のイソプロピルアルコール、または
- 75%のエチルアルコール

スピーカーをクリーニングする際の注意点：

- 鋭利なものや金属製のものは使用しないでください。
- 圧縮空気は使用しないでください。
- 漂白剤や過酸化水素を含む製品は使用しないでください。
- スピーカーを洗浄剤に浸さないでください。
- スピーカーを流水ですすがないでください。

操作方法 日本語

BROMLEY 150のリセット

出荷時設定にリセットすると、ファームウェアの更新を除いて、スピーカーが初期設定に戻ります。

注：これを行うとユーザー設定がすべて削除され、スピーカーの再設定が必要になります。

I. サウンドデバイスのBluetoothリストから、**BROMELY 150**および**BROMLEY 150 [LE]**（表示されている場合）を削除します。
II. スピーカーの電源がオンになっていることを確認します。
III. ソースセレクターとMボタンの両方を10秒間長押しします。前面のすべてのインジケーターが点滅し、スピーカーが再起動します。

スピーカーが出荷時設定にリセットされ、ペアリングできるようになります。「ご使用になる前に」の説明を参照してください。

MARSHALLアプリ

Marshallアプリをダウンロードして、スピーカーの性能を最大限に発揮させましょう。常に最新版のソフトウェアを使用してください。

GET IT ON Google Play　Download on the App Store

トラブルシューティング 日本語

問題	対策
スピーカーの電源がオンにならない	メインのリード線をスピーカーと使用する壁コンセントに接続します。
	Bromleyのバッテリーが充電され、取り付けられていることを確認してください。
Bluetoothデバイスとの接続またはペアリングができない	お使いの再生デバイスでBluetoothを有効にしてください。
	スピーカーをペアリングモードに設定する前に、スピーカーの電源が入っていることを確認してください。「新しいデバイスのペアリング」を参照してください。
動作が不安定	Marshallアプリをダウンロードし、スピーカーに接続します。アプリの指示に従って、ファームウェアを最新にしてください。
	出荷時設定にリセットします。「スピーカーのリセット」を参照してください。 スピーカーを再設定する必要があります。

トラブルシューティング 日本語

問題	対策
Bluetooth接続が途切れる	壁やドアなどの障害物に妨げられないように、デバイス同士を近くに移動してください。
	スピーカーを別の場所に移動するか、原因となっている電子デバイスをオフにするか移動してください。
音が聞こえないか、音量が低すぎる	正しい入力ソースが選択されていることを確認する。
	テレビと再生デバイスの音量を確認してください。
音がひずんでいる	再生機器の音量を下げる。

All intellectual property in the product and packaging (including the trade marks, copyright, designs, and patents) are owned by Marshall Group AB or Marshall Amplification PLC and may not be used without permission. © All rights reserved. The Bluetooth® wordmark and logos are registered trademarks owned by the Bluetooth SIG, Inc. and any use of such marks by Marshall Group AB is under license. Google Play is a trademark of Google LLC. App Store is a service mark of Apple Inc., registered in the U.S. and other countries Marshall Group AB, Centralplan 15, 111 20 Stockholm, Sweden. R1.0

Marshall

BROMLEY 150 – PARTY SPEAKER

전체 버전 온라인 매뉴얼

목차

색인

제품 레이아웃 003
제어 패널 005
입력 패널 007
시작하기 008
주 전원 입력 008
배터리 소켓 008
악기 또는 마이크 연결하기 009
내장된 효과 사용하기 009
조명 모드 변경하기 009
AUX 입력에 연결하기 009
오디오 케이블을 USB-C에 연결하기 009
Bluetooth 기기와 페어링하기 010
Bromley 스피커 데이지 체인 연결 010
어린이 보호 잠금 010
맞춤 설정 가능한 M 버튼 010
전원 모드 011
스피커 청소 011
Bromley 150 초기화 012
문제 해결 013

제품 레이아웃

한국어

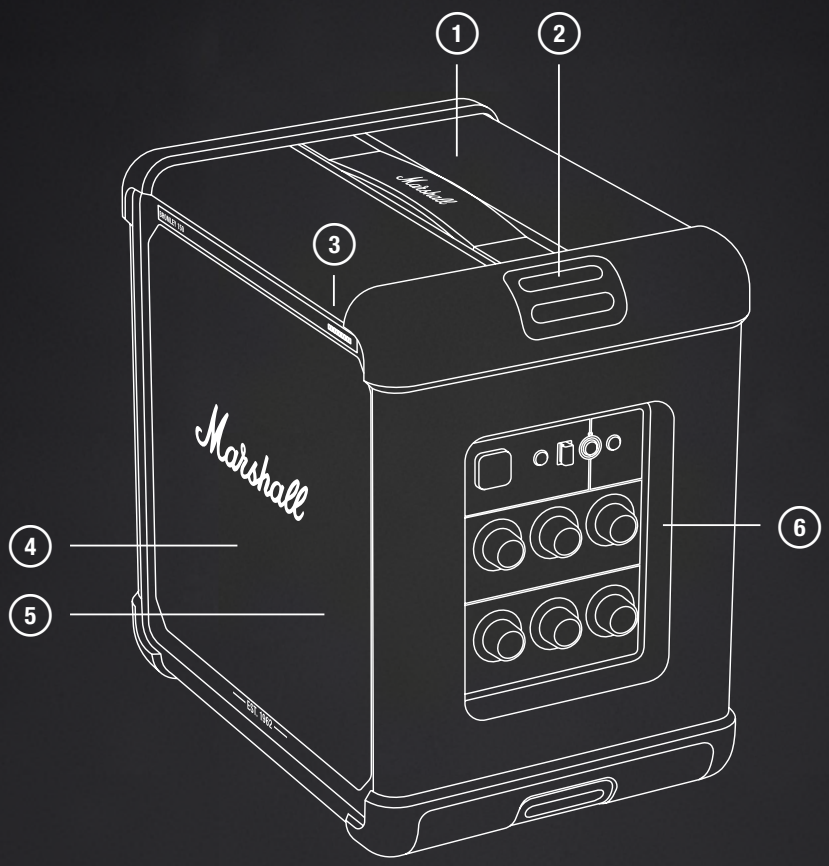

1. 운반용 손잡이
2. 휴대용 스트랩을 위한 앵커
3. 10단계 배터리 표시등
4. 전면 드라이버
5. 조명 패널
6. 제어 패널

장치 레이아웃

한국어

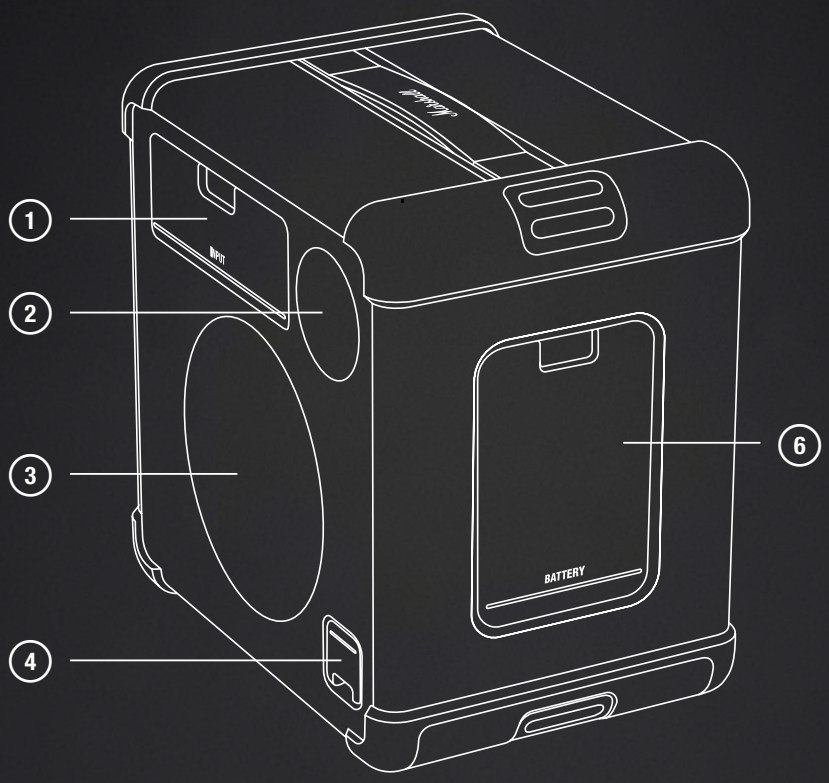

1. 입력 패널
2. 후면 드라이버
3. 패시브 라디에이터
4. 주 전원 입력
5. 배터리함 커버

제어 패널

한국어

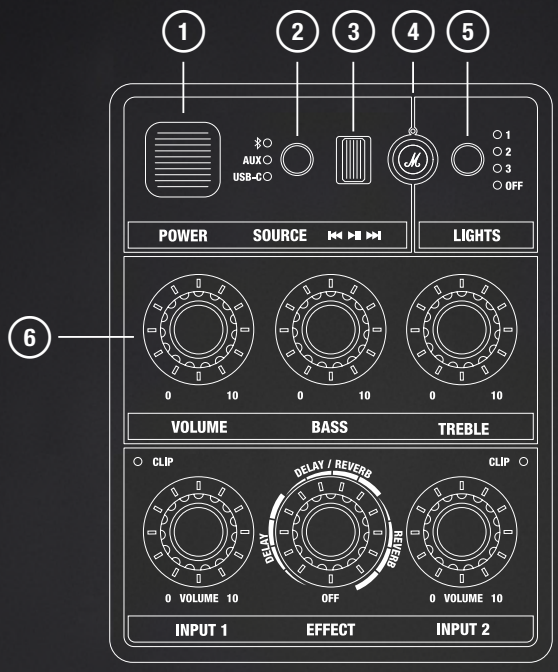

① **전원 스위치**
스피커를 켜거나 끈다.

② **소스 셀렉터**
소스 셀렉터 버튼으로 Bluetooth를 선택한 후 LED가 깜빡일 때까지 길게 누르기.
소스 셀렉터와 조명 모드 버튼을 2초간 눌러 어린이 보호 잠금 기능이 활성화 또는 비활성화된다.

③ **미디어 컨트롤**
Bluetooth를 통해 재생할 때 트랙 재생, 일시정지 또는 변경하기.

④ **맞춤 설정 가능한 M 버튼**
Marshall 앱에서 M 버튼 기능 설정하기.

⑤ **조명 모드 버튼**
버튼을 눌러 조명 모드 선택하기.

⑥ **오디오 컨트롤**
볼륨, 베이스 및 트레블 조절하기.

제어 패널

한국어

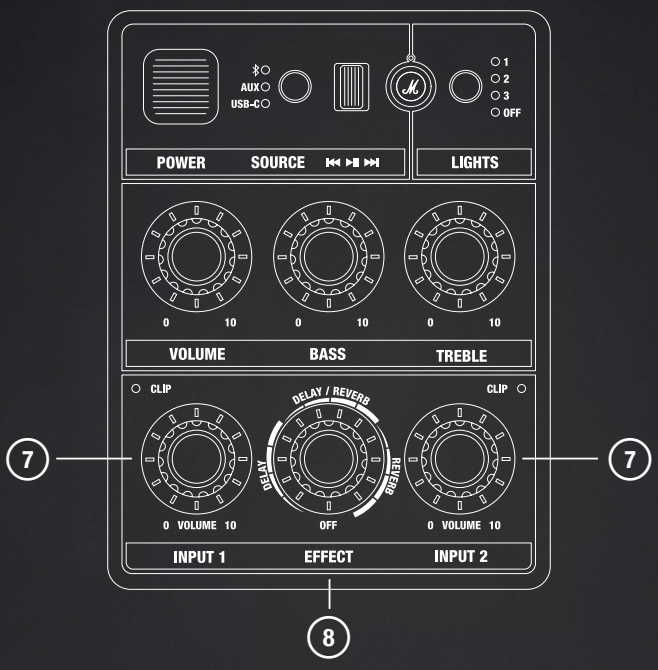

⑦ 입력 1 및 입력 2 - 볼륨 조절

각 입력 채널에는 전용 볼륨 컨트롤과 과입력을 알려주는 클리핑 표시등이 있다.

⑧ 입력 1과 2 - 이펙트 조절

노브를 눌러 입력 1과 2를 전환한 후 돌려 선택한 입력의 이펙트 및 레벨 설정하기.

입력 패널

한국어

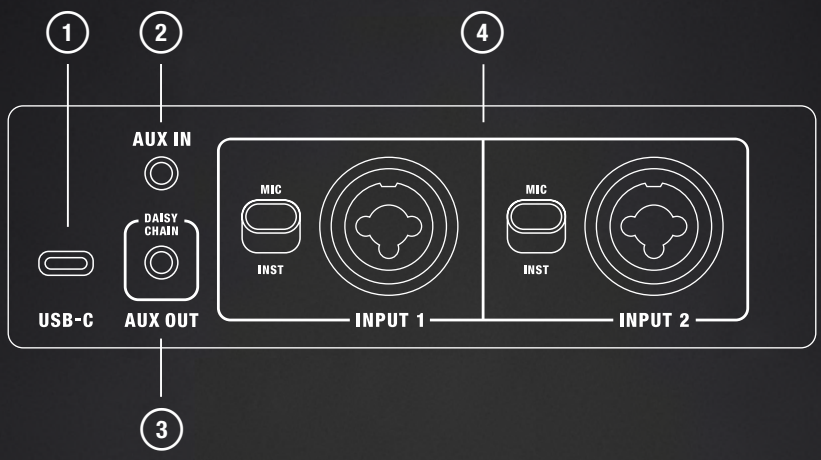

① **USB-C 포트**
USB-C 오디오 케이블로 오디오 소스를 연결하기.

② **AUX IN**
아날로그 출력과 3.5mm 스테레오 잭으로 오디오 장치를 연결하기.

③ **AUX OUT - 데이지 체인**
AUX IN으로 추가 Bromley 파티 스피커를 연결해 더 큰 규모의 사운드 시스템을 구성할 수 있다.

④ **입력 1 및 입력 2**
음악 기기 또는 마이크를 XLR/6.3mm TRS 콤보 잭에 연결하기. 스위치로 입력 게인을 +4 dBm 또는 +18 dBm로 설정하기.

지침 한국어

시작하기

I. 전원 켜기
전원 스위치를 눌러 스피커 켜기.

II. 페어링 시작
소스 셀렉터로 Bluetooth를 선택한 후 LED가 깜빡일 때까지 버튼을 길게 누르기.

III. BROMLEY 150 선택
오디오 장치에서 Bluetooth 목록을 열고 BROMLEY 150 선택하기.

Marshall 앱을 다운로드하고 스피커를 더욱 다양하게 활용할 수 있다.
주의: 사용하기 전에 스피커와 오디오 소스의 볼륨이 모두 낮게 설정되어 있는지 확인하기.

주 전원 입력

주 전원 입력부 커버를 열어 전원 단자에 접근하기. 전원 케이블을 스피커에 연결한 후 콘센트에 꽂아 전원 공급 및 배터리 충전하기.
전면의 배터리 표시등으로 배터리 잔량을 확인할 수 있다.
주의: 전선을 스피커에서 분리하기 전에 항상 콘센트에서 먼저 분리하기.

배터리 소켓

커버를 열어 교체 가능한 배터리에 접근하기. 배터리 탭을 잡고 당겨서 분리하기.
배터리를 넣고 클릭 소리가 날 때까지 밀어 장착하기.

지침 한국어

악기 또는 마이크 연결하기

Bromley 150에는 마이크 또는 기타 모노 악기 연결을 위한 2개의 입력 채널이 있다. 이 채널은 선택한 다른 입력과 믹스할 수 있으며, 내장 이펙트를 사용할 수 있다. 입력 단자와 게인 스위치는 스피커 뒷면에 위치해 있다.

아래 안내는 INPUT 1을 기준으로 사용하지만, INPUT 2에도 동일하게 적용된다.

I. 채널의 입력 게인 설정하기. MIC는 마이크, INST는 라인 레벨 악기용.
II. 마이크 또는 악기의 케이블을 INPUT 1에 연결하기.
III. 전면 패널에서 INPUT 1의 볼륨을 천천히 올리기. 빨간색 CLIP LED가 켜져 있으면 악기의 볼륨을 낮춰 LED가 꺼지도록 조절한다.

내장된 효과 사용하기

INPUT 1과 INPUT 2는 각각 리버브, 리버브+딜레이, 딜레이의 세 가지 내장 효과를 사용할 수 있다.

I. 효과 노브를 눌러 입력 채널 선택하기. 표시등이 선택된 채널을 알려준다.
II. 효과 노브를 돌려 취향에 맞게 조절할 수 있다.

조명 모드 변경하기

조명 버튼을 눌러 조명 프리셋(1, 2, 3, 끄기) 사이 전환하기.

AUX 입력에 연결하기

I. 3.5mm 스테레오 잭 케이블을 스피커 뒷면의 AUX IN에 연결하기.
II. 케이블의 다른 쪽을 오디오 소스의 출력 단자에 연결하기.
III. 소스 셀렉터 버튼으로 AUX 선택하기.

참고: 오디오 선은 제공되지 않는다.

오디오 케이블을 USB-C에 연결하기

I. USB-C 오디오 케이블을 스피커 뒷면의 USB-C 포트에 연결하기.
II. 케이블의 다른 쪽을 오디오 소스의 출력 단자에 연결하기.
III. 소스 셀렉터 버튼으로 USB-C를 선택하기.

참고: 오디오 선은 제공되지 않는다.

지침 한국어

BLUETOOTH 기기와 페어링하기

Bromley 150은 동시에 2대의 Bluetooth 기기에 연결할 수 있으며, 이전에 페어링한 기기를 최대 10대까지 저장한다. 마지막으로 연결한 기기가 범위 내에 있으면 자동으로 재연결을 시도한다.

I. 소스 셀렉터 버튼으로 Bluetooth를 선택하기.
II. 소스 셀렉터 버튼을 2초간 누르면 Bluetooth 소스 LED가 천천히 깜빡인다.
III. 오디오 기기의 Bluetooth 목록에서 **Bromley 150**을 선택하기.

BROMLEY 스피커 데이지 체인 연결

Bromley 스피커는 AUX OUT과 AUX IN 단자를 통해 데이지 체인(직렬 연결) 방식으로 연결할 수 있다. 스피커를 데이지 체인으로 연결한 상태에서는 각 스피커의 볼륨이 개별적으로 조절된다.

I. 첫 번째 스피커의 AUX OUT에 3.5mm 스테레오 잭 케이블을 연결하기.
II. 케이블의 다른 쪽을 두 번째 스피커의 AUX IN 단자에 연결하기.
III. 두 번째 스피커에서 소스 셀렉터 버튼으로 AUX 선택하기.
IV. 더 많은 스피커를 추가하려면 동일한 과정을 반복해 순차적으로 연결하기.

어린이 보호 잠금

어린이 보호 잠금은 사용자가 실수로 볼륨을 위험한 수준까지 높이는 것을 방지하기 위한 안전 기능이다.

소스 셀렉터와 조명 모드 버튼을 2초간 눌러 어린이 보호 잠금 기능을 켜거나 끌 수 있다.

맞춤 설정 가능한 M 버튼

M 버튼을 눌러 스트로브 라이트 실행하기. Marshall 앱에서 M 버튼을 맞춤 설정할 수 있다.

지침 한국어

전원 모드

Bromley 150은 유휴 상태가 일정 시간 지속되면 대기 모드 또는 네트워크 대기 모드로 들어간다.

Bluetooth로 연결하거나 버튼 또는 노브를 사용해 스피커를 다시 활성화하기.

		Heddon
	0.5W	2.0W
*	20	20

EU 적합성 정보는 www.marshall.com에서 제공되는 적합성 선언문에서 확인할 수 있다.

스피커 청소

스피커를 깨끗하고 오래 사용할 수 있도록 정기적으로 청소하기.

청소 전에 모든 케이블을 분리하고, 다시 연결하기 전에 모두 완전히 건조되었는지 확인하기.

보풀이 없는 천을 다음 중 하나로 약간 적셔 스피커와 케이블을 부드럽게 닦기:

- 물
- 70% 이소프로필 알코올 또는
- 75% 에틸 알코올

스피커를 청소할 때 주의해야 할 사항:

- 날카로운 물체나 금속 물체는 사용하지 않기.
- 압축 공기는 사용하지 않기.
- 표백제 또는 과산화수소가 함유된 제품은 사용하지 않기.
- 스피커를 세정제에 담그지 않기.
- 스피커를 흐르는 물에 헹구지 않기.

지침 한국어

BROMLEY 150 초기화

공장 초기화를 하면 펌웨어 업데이트를 제외한 모든 설정이 초기화된다.

참고: 이 과정에서 모든 사용자 설정이 삭제되며, 스피커를 새로 설정해야 한다.

I. 사운드 기기의 Bluetooth 목록에서 **BROMLEY 150** 또는 **BROMLEY 150 [LE]**(있는 경우)를 삭제하기.
II. 스피커가 켜져 있는지 확인하기.
III. 소스 셀렉터와 M 버튼을 동시에 10초 동안 길게 누르기. 전면의 모든 표시등이 깜박이고 스피커가 재시작된다.

스피커가 초기화되었으며 페어링할 준비가 완료됐다. 시작하기 섹션 참조하기.

MARSHALL 앱

Marshall 앱을 다운로드해 스피커를 더욱 다양하게 활용하고 최신 소프트웨어로 업데이트하기.

GET IT ON Google Play

Download on the App Store

문제 해결 한국어

문제	조치
스피커가 켜지지 않습니다.	메인 케이블을 스피커와 콘센트에 연결합니다.
	Bromley 배터리가 충전되어 설치되었는지 확인합니다.
Bluetooth 장치에 연결하거나 페어링할 수 없습니다.	재생 장치에서 Bluetooth를 켭니다.
	스피커를 켠 후 페어링 모드를 설정해야 합니다. 새 장치 페어링하기 항목을 참조하십시오.
동작이 불규칙합니다.	Marshall 앱을 다운로드하고 스피커에 연결합니다. 앱의 지침에 따라 Bromley 150의 펌웨어 버전을 최신 상태로 유지합니다.
	스피커 재설정하기 섹션에 따라 스피커를 공장 초기화합니다. Bromley 150을 다시 설정해야 합니다.
Bluetooth 연결이 끊어집니다.	벽이나 문과 같은 장애물로 방해를 받지 않도록 장치를 서로 가까이 둡니다.
	스피커를 다른 곳으로 옮기거나, 간섭하는 전자 장치를 끄거나 옮깁니다.

문제 해결 한국어

문제	조치
소리가 들리지 않거나 소리가 너무 작습니다.	올바른 입력 소스가 선택되었는지 확인합니다.
	스피커와 재생 기기의 볼륨을 확인합니다.
오디오가 왜곡되어 들립니다.	재생 장치의 볼륨을 낮춥니다.

All intellectual property in the product and packaging (including the trade marks, copyright, designs, and patents) are owned by Marshall Group AB or Marshall Amplification PLC and may not be used without permission. © All rights reserved. The Bluetooth® wordmark and logos are registered trademarks owned by the Bluetooth SIG, Inc. and any use of such marks by Marshall Group AB is under license. Google Play is a trademark of Google LLC. App Store is a service mark of Apple Inc., registered in the U.S. and other countries Marshall Group AB, Centralplan 15, 111 20 Stockholm, Sweden. R1.0

Marshall

BROMLEY 150 – PARTY SPEAKER

PILNĀ TIEŠSAISTES ROKASGRĀMATA

SATURS

SATURA RĀDĪTĀJS

Ierīces izkārtojums 003
Vadības panelis 005
Ieejas panelis 007
Darba sākšana 008
Strāvas padeve 008
Akumulatora ligzda 008
Instrumentu vai mikrofonu pieslēgšana 009
Iebūvēto efektu izmantošana 009
Gaismas režīma maiņa 009
Savienojuma izveide ar AUX ieeju 009
Audio vada savienošana ar USB-C 010
Savienošana pārī ar Bluetooth ierīci 010
Bromley skaļruņu savienošana virknē 010
Bērnu drošības slēdzis 010
Pielāgojamā M poga 011
Enerģijas režīmi 011
Skaļruņa tīrīšana 011
Bromley 150 atiestatīšana 012
Problēmu novēršana 013

IERĪCES IZKĀRTOJUMS

LATVIEŠU

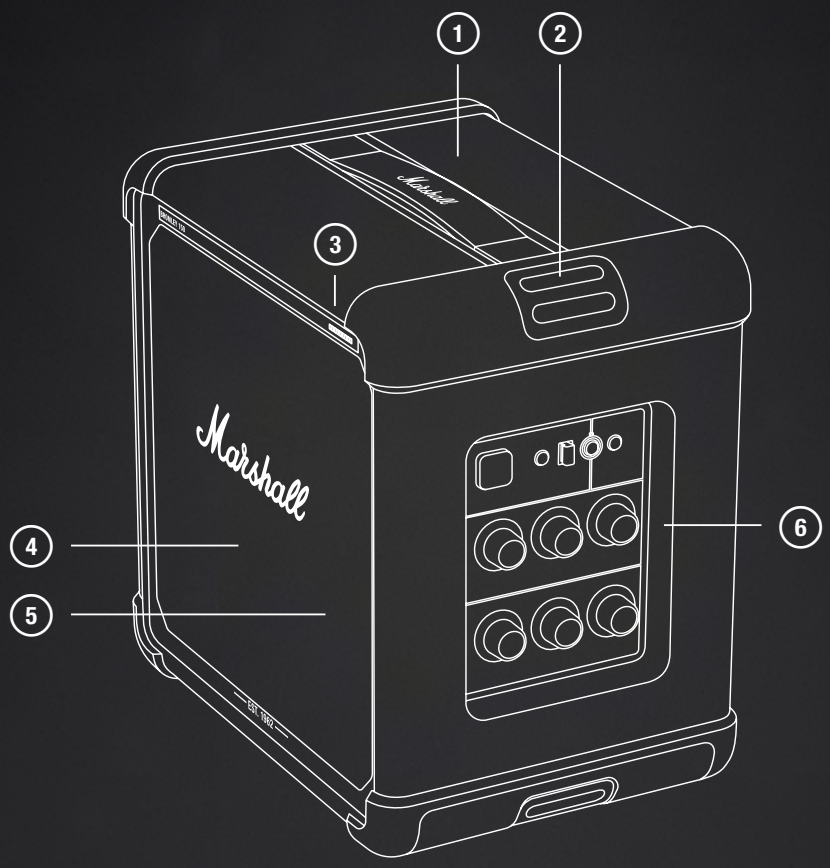

1. ROKTURIS PĀRNĒSĀŠANAI
2. ENKURI NĒSĀŠANAS SIKSNAI
3. AKUMULATORA INDIKATORS AR 10 IEDAĻĀM
4. PRIEKŠĒJAIS VADĪBAS PANELIS
5. GAISMAS PANELIS
6. VADĪBAS PANELIS

IERĪCES IZKĀRTOJUMS

LATVIEŠU

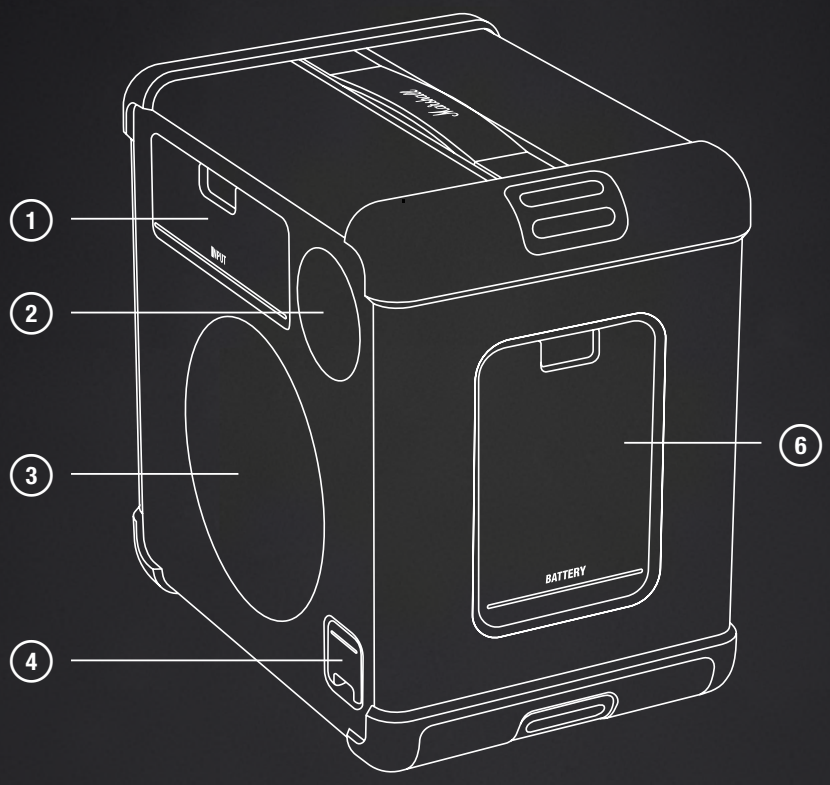

1. IEEJAS PANELIS
2. AIZMUGURĒJAIS VADĪBAS PANELIS
3. PASĪVAIS RADIATORS
4. STRĀVAS PADEVE
5. AKUMULATORA VĀCIŅŠ

VADĪBAS PANELIS

LATVIEŠU

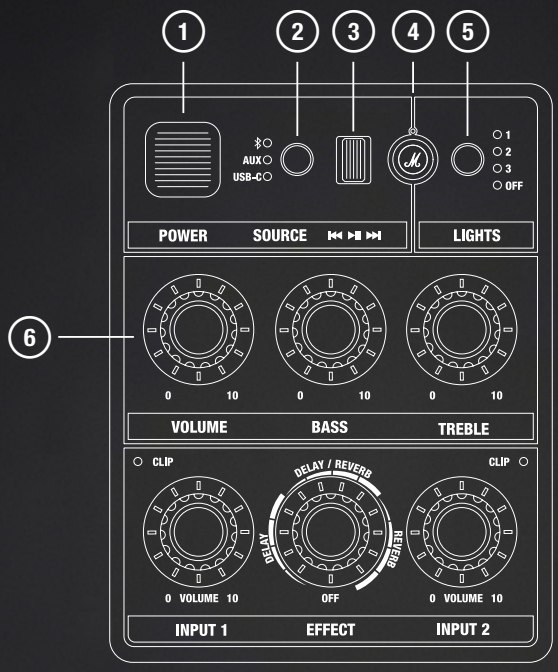

1 IESLĒGŠANAS/ IZSLĒGŠANAS SLĒDZIS

Ieslēdz vai izslēdz skaļruni.

2 AVOTA SELEKTORS

Ar avota selektora pogu atlasiet Bluetooth, pēc tam nospiediet un turiet nospiestu, līdz LED gaismas sāk mirgot.

2 sekundes turot nospiestu avota selektoru un gaismas režīma pogu, tiks iespējota un atspējota bērnu drošības funkcija.

3 MULTIVIDES VADĪBA

Atskaņojiet, apturiet vai mainiet skaņdarbus, izmantojot Bluetooth.

4 PIELĀGOJAMĀ M POGA

Lietotnē Marshall piešķiriet pielāgotu darbību M pogai.

5 GAISMAS REŽĪMA POGA

Nospiediet pogu, lai izvēlētos gaismas režīmu.

6 SKAŅAS VADĪBAS IERĪCES

Regulējiet skaļumu, zemās un augstās frekvences.

VADĪBAS PANELIS

LATVIEŠU

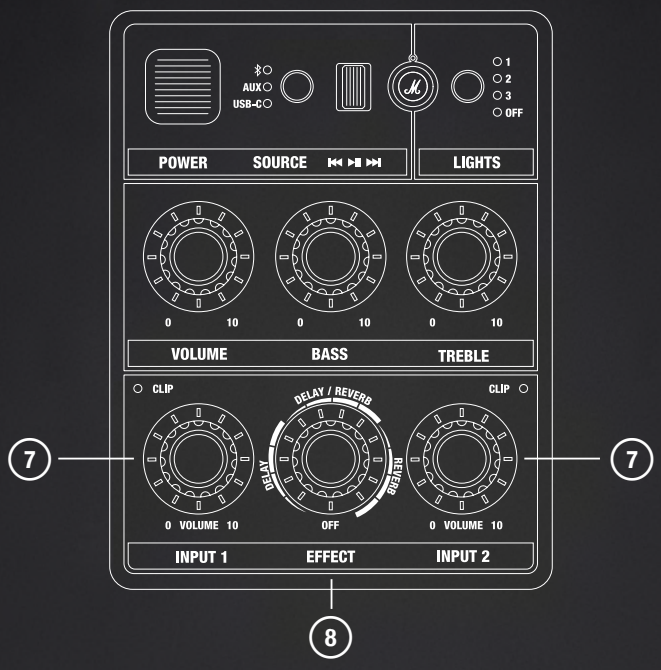

7 1. IEEJAS UN 2. IEEJAS SKAĻUMA VADĪBA

Katram ievades kanālam ir individuāla skaļuma vadība un pārslodzes indikators, kas liecina, ja ievade ir pārāk skaļa.

8 1. IEEJAS UN 2. IEEJAS EFEKTU VADĪBA

Nospiediet slēdzi, lai pārslēgtos starp 1. ieeju un 2. ieeju, pagrieziet to, lai iestatītu efektu un efekta līmeni izvēlētajai ieejai.

IEEJAS PANELIS

LATVIEŠU

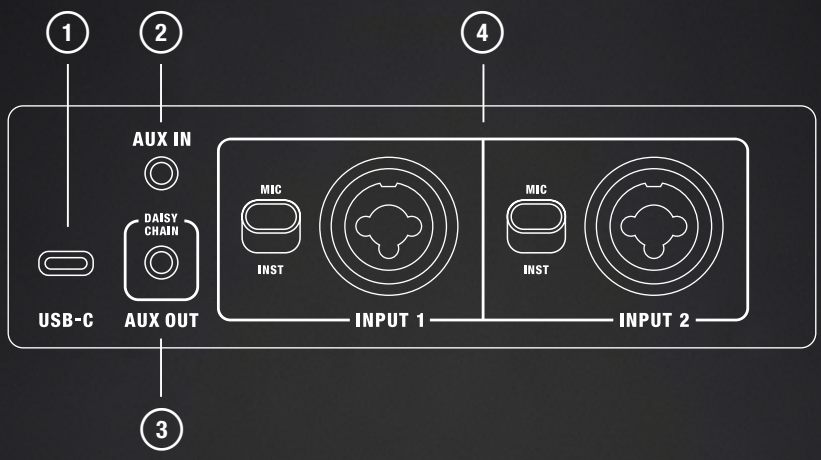

1 **USB C PIESLĒGVIETA**

Ar USB-C audio kabeli pievienojiet audio avotu.

2 **AUX IN IEEJA**

Pievienojiet audio ierīci ar analogo ievadi un 3,5 mm stereo spraudni.

3 **AUX OUT IZEJA, ZIEDLAPĶĒDE**

Pievienojiet cita Bromley ballīšu skaļruņa AUX IN ieejai, lai radītu lielāku skaņas sistēmu.

4 **1. IEEJA UN 2. IEEJA**

Pievienojiet mūzikas instrumentu vai mikrofonu XLR/6,3 mm TRS kombinētajai ligzdai. Slēdzis iestata ievades pastiprinājumu +4 dBm vai +18 dBm.

NORĀDĪJUMI LATVIEŠU

DARBA SĀKŠANA

I. IESLĒGŠANA
Nospiediet ieslēgšanas slēdzi, lai ieslēgtu skaļruni.

II. SĀCIET SAVIENOŠANU PĀRĪ
Ar avota selektoru atlasiet Bluetooth, pēc tam nospiediet pogu un turiet to nospiestu, līdz LED indikators sāk mirgot.

III. ATLASIET BROMLEY 150
Atveriet savas audio ierīces Bluetooth sarakstu un atlasiet BROMLEY 150.

Lejupielādējiet Marshall lietotni, lai izmantotu visas skaļruņa iespējas.

Uzmanību! Pirms skaļruņa lietošanas pārliecinieties, ka gan skaļrunī, gan audio avotā skaļums ir noregulēts zemā līmenī.

STRĀVAS PADEVE

Atveriet strāvas ievades lūku, lai piekļūtu strāvas ievadei. Pievienojiet strāvas vadu skaļrunim un pēc tam sienas kontaktligzdai, lai barotu skaļruni un lādētu akumulatoru.

Akumulatora indikators priekšpusē rāda akumulatora uzlādes stāvokli.

Uzmanību! Vienmēr vispirms atvienojiet strāvas vadu no sienas kontaktligzdas un tikai pēc tam atvienojiet to no skaļruņa.

AKUMULATORA LIGZDA

Atveriet lūku, lai piekļūtu izņemajam akumulatoram. Satveriet akumulatora noseguzlīmi un pavelciet, lai to noņemtu.

Ievietojiet akumulatoru un spiediet, līdz atskan klikšķis.

NORĀDĪJUMI LATVIEŠU

INSTRUMENTU VAI MIKROFONU PIESLĒGŠANA

Bromley 150 ir divi ieejas kanāli, kam var pievienot mikrofonus vai citus mono instrumentus. Šos kanālus var kombinēt ar jebkuru citu izvēlēto ieeju un izmantot iebūvētos efektus. Ieejas un pastiprinājuma slēdži atrodas skaļruņa aizmugurē.

INPUT 1 tiek izmantots instrukcijā tālāk, un tas attiecas arī uz INPUT 2.

I. Iestatiet kanāla ieejas pastiprinājumu. MIC mikrofonam vai INST līnijas līmeņa instrumentam.
II. Pieslēdziet mikrofona vai instrumenta vadu pie ieejas INPUT 1.
III. Uzmanīgi palieliniet skaļumu INPUT 1 uz priekšējā paneļa. Ja iedegas sarkanā CLIP gaismas diode, samaziniet instrumenta skaļumu, līdz tā nodziest.

IEBŪVĒTO EFEKTU IZMANTOŠANA

INPUT 1 un INPUT 2 var izmantot vienu no trim iebūvētajiem efektiem: reverberāciju, reverberāciju un aizkavi un aizkavi.

I. Pagrieziet efektu slēdzi, lai izvēlētos ievades kanālu. Gaismas indikators norāda, kurš kanāls ir atlasīts.
II. Pagrieziet efekta pogu pēc izvēles.

GAISMAS REŽĪMA MAIŅA

Nospiediet gaismas pogu, lai pārslēgtos starp gaismas iestatījumiem (1, 2, 3 un Izslēgts).

SAVIENOJUMA IZVEIDE AR AUX IEEJU

I. Savienojiet vadu ar 3,5 mm stereo spraudni ar AUX IN ligzdu skaļruņa aizmugurē.
II. Pievienojiet vada otru galu audio avota audio izvadei.
III. Izmantojiet avota atlasītāja pogu, lai atlasītu AUX.

Piezīme. Audio vadi nav ietverti komplektācijā.

NORĀDĪJUMI LATVIEŠU

AUDIO VADA SAVIENOŠANA AR USB-C

I. Savienojiet USB-C audio vadu ar USB-C pieslēgvietu skaļruņa aizmugurē.
II. Pievienojiet vada otru galu audio avota audio izvadei.
III. Izmantojiet avota atlases pogu, lai atlasītu USB-C.

Piezīme. Audio vadi nav ietverti komplektācijā.

SAVIENOŠANA PĀRĪ AR BLUETOOTH IERĪCI

Bromley 150 var izveidot savienojumu ar 2 Bluetooth ierīcēm vienlaikus un atmiņā saglabāt līdz 10 iepriekš pārī savienotām ierīcēm. Atrodoties diapazonā, tas mēģinās atjaunot savienojumu ar pēdējo pievienoto ierīci.

I. Izmantojiet avota atlases pogu, lai atlasītu Bluetooth.
II. Nospiediet avota atlases pogu 2 sekundes, līdz Bluetooth avota LED indikators sāk lēni pulsēt.
III. Audio ierīces Bluetooth sarakstā atlasiet **Bromley 150**.

BROMLEY SKAĻRUŅU SAVIENOŠANA VIRKNĒ

Bromley skaļruņus var savienot virknē (savienoti secīgi), izmantojot AUX OUT un AUX IN pieslēgvietas. Kamēr skaļruņi ir savienoti virknē, skaļumu var regulēt katram skaļrunim atsevišķi.

I. Savienojiet vadu ar 3,5 mm stereo spraudni pie AUX OUT pirmajā skaļrunī.
II. Savienojiet otru vada galu ar AUX IN pieslēgvietu otrajā skaļrunī.
III. Izmantojiet avota atlasīšanas pogu, lai otrajā skaļrunī atlasītu AUX.
IV. Lai pievienotu vairāk skaļruņu, atkārtojiet darbības, nododot signālu no otrās uz trešo un tā tālāk.

BĒRNU DROŠĪBAS SLĒDZIS

Bērnu drošības slēdzis ir drošības funkcija, kas neļauj lietotājam nejauši palielināt skaļumu līdz bīstamam līmenim.

Nospiediet avota atlasītāju un gaismas režīma pogu un turiet tās nospiestas 2 sekundes, lai ieslēgtu vai izslēgtu bērnu drošības funkciju.

NORĀDĪJUMI LATVIEŠU

PIELĀGOJAMĀ M POGA

Nospiediet M pogu, lai izraisītu stroboskopa gaismas zibšņus. M pogu var pielāgot lietotnē Marshall.

ENERĢIJAS REŽĪMI

Ja Bromley 150 netiek izmantots, pēc dīkstāves noildzes beigām tas pāriet gaidstāves vai tīkla gaidstāves režīmā.

Aktivizējiet skaļruni, izveidojot Bluetooth savienojumu vai izmantojot jebkuru pogu vai regulatoru.

	Normāla darbība	Savienots ar Heddon
Enerģijas režīms	Zemas enerģijas režīms	Tīkla gaidstāves režīms
Enerģijas patēriņš	< 0,5 W	< 2,0 W
Dīkstāves noildze*	≤ 20 minūtes	≤ 20 minūtes

Informāciju par ES atbilstību skatiet Atbilstības deklarācijā, kas pieejama marshall.com

SKAĻRUŅA TĪRĪŠANA

Regulāri tīriet skaļruni, lai tas būtu kārtībā un ilgāk kalpotu.

Pirms skaļruņa tīrīšanas atvienojiet visus vadus un pārliecinieties, ka viss ir pilnīgi nožuvis, pirms tos atkal pieslēdzat.

Uzmanīgi notīriet skaļruni un vadus, izmantojot bezplūksnu drānu, kas nedaudz samitrināta kādā no tālāk norādītajiem šķidrumiem:

- ūdenī;
- 70% izopropilspirtā; vai
- 75 % etilspirtā.

Piezīme, tīrot skaļruni:

- Neizmantojiet asus vai metāla objektus.
- Neizmantojiet saspiestu gaisu.
- Neizmantojiet produktus, kas satur balinātāju vai ūdeņraža peroksīdu.
- Neiegremdējiet skaļruni tīrīšanas līdzekļos.
- Neskalojiet skaļruni tekošā ūdenī.

NORĀDĪJUMI LATVIEŠU

BROMLEY 150 ATIESTATĪŠANA

Veicot rūpnīcas iestatījumu atiestatīšanu, skaļrunis tiks atiestatīts uz tā sākotnējiem iestatījumiem, izņemot aparātprogrammatūras atjauninājumus.

Piezīme. Tiks dzēsti visi lietotāja iestatījumi, un skaļrunis būs vēlreiz jāiestata.

I. Noņemiet **BROMLEY 150** un **BROMLEY 150 [LE]** no skaņas ierīces Bluetooth saraksta, ja tās tur ir.
II. Pārliecinieties, ka skaļrunis ir ieslēgts.
III. Nospiediet un 10 sekundes turiet gan avota atlasītāju, gan M pogu. Visi indikatori priekšpusē sāk mirgot, un skaļrunis restartējas.

Skaļrunim ir atjaunoti rūpnīcas iestatījumi, un tas ir gatavs savienošanai pārī; skatiet sadaļu “Darba sākšana”.

MARSHALL LIETOTNE

Lejupielādējiet Marshall lietotni, lai maksimāli izmantotu skaļruņa iespējas un saņemtu programmatūras atjauninājumus.

GET IT ON Google Play

Download on the App Store

PROBLĒMU NOVĒRŠANA LATVIEŠU

PROBLĒMA	RĪCĪBA
Skaļrunis neieslēdzas	Pievienojiet strāvas vadu skaļrunim un iespraudiet to sienas kontaktligzdā.
	Pārliecinieties, vai Bromley akumulators ir uzlādēts un uzstādīts.
Nevar izveidot savienojumu vai savienot pārī ar Bluetooth ierīci	Aktivizējiet Bluetooth atskaņošanas ierīcē.
	Pirms skaļruņa pārslēgšanas režīmā savienošanai pārī pārliecinieties, ka tas ir ieslēgts; skatiet sadaļu “Savienošana pārī ar jaunu ierīci”.
Kļūdaina darbība	Lejupielādējiet Marshall lietotni un izveidojiet savienojumu ar skaļruni. Izpildiet norādījumus lietotnē, lai pārliecinātos, ka Bromley 150 ir jaunākā programmaparatūras versija.
	Veiciet atiestatīšanu uz rūpnīcas iestatījumiem; skatiet sadaļu “Skaļruņa atiestatīšana”. Bromley 150 ir jāiestata vēlreiz.

PROBLĒMU NOVĒRŠANA

PROBLĒMA	RĪCĪBA
Bluetooth savienojums tiek pārtraukts	Pārvietojiet ierīces tuvāk vienu otrai, lai tām netraucētu šķēršļi, piemēram, sienas vai durvis.
	Pārvietojiet skaļruni uz citu vietu vai izslēdziet vai pārvietojiet elektronisko ierīci, kas rada traucējumus.
Nav skaņas vai tā ir pārāk klusa	Pārbaudiet, vai ir izvēlēts pareizais ievades avots.
	Pārbaudiet skaļuma līmeni skaļrunī un atskaņošanas ierīcē.
Skaņai ir traucējumi	Samaziniet atskaņošanas ierīces skaļumu.

All intellectual property in the product and packaging (including the trade marks, copyright, designs, and patents) are owned by Marshall Group AB or Marshall Amplification PLC and may not be used without permission. © All rights reserved. The Bluetooth® wordmark and logos are registered trademarks owned by the Bluetooth SIG, Inc. and any use of such marks by Marshall Group AB is under license. Google Play is a trademark of Google LLC. App Store is a service mark of Apple Inc., registered in the U.S. and other countries Marshall Group AB, Centralplan 15, 111 20 Stockholm, Sweden. R1.0

Marshall

BROMLEY 150 – PARTY SPEAKER

VISAS INTERNETINIS VADOVAS

TURINYS

RODYKLĖ

Įrenginio išdėstymas 003
Valdymo skydelis 005
Įvesčių plokštelė 007
Darbo pradžia 008
Maitinimo laido lizdas 008
Akumuliatoriaus lizdas 008
Instrumento arba mikrofono prijungimas 009
Integruotų efektų naudojimas 009
Šviesos režimo keitimas 009
Prijungimas prie AUX įvesties 009
Garso kabelio prijungimas prie USB-C 009
Susiejimas su „Bluetooth“ įrenginiu 010
„Bromley“ kolonėlių sujungimas grandine 010
Vaikų užraktas 010
Pagal poreikius pritaikomas M mygtukas 010
Maitinimo režimai 011
Kolonėlės valymas 011
„Bromley 150“ nustatymas iš naujo 012
Nesklandumų šalinimas 013

ĮRENGINIO IŠDĖSTYMAS LIETUVIŲ

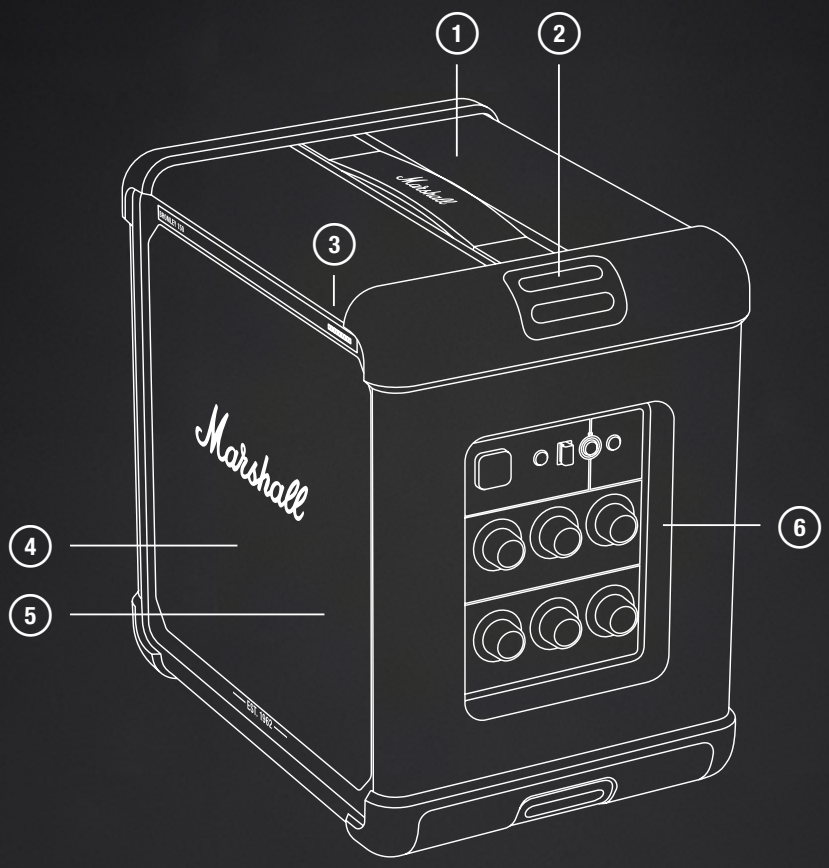

1. RANKENA NEŠIMUI
2. ANKERIAI NEŠIOJIMO DIRŽUI
3. 10 SEGMENTŲ AKUMULIATORIAUS INDIKATORIUS
4. PRIEKINIAI KOMPONENTAI
5. LEMPUČIŲ PLOKŠTELĖ
6. VALDYMO SKYDELIS

ĮRENGINIO IŠDĖSTYMAS

LIETUVIŲ

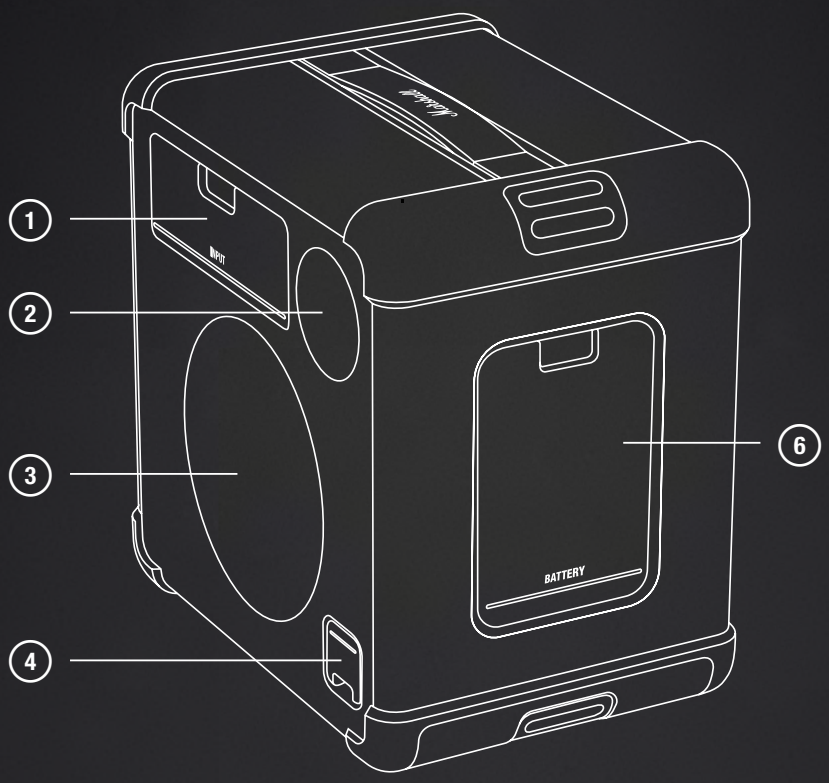

1. ĮVESČIŲ PLOKŠTELĖ
2. GALINIS KOMPONENTAS
3. PASYVUS RADIATORIUS
4. MAITINIMO LAIDO LIZDAS
5. AKUMULIATORIAUS LIUKAS

VALDYMO SKYDELIS

LIETUVIŲ

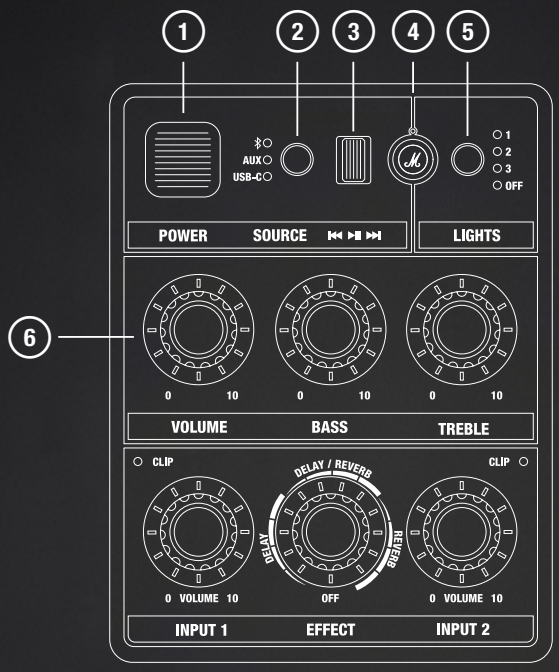

1 MAITINIMO SVIRTIS

Įjungia arba išjungia garsiakalbį.

2 ŠALTINIO PASIRINKIMO MYGTUKAS

Šaltinio pasirinkimo mygtuku pasirinkite „Bluetooth“, tada paspauskite jį ir palaikykite, kol LED pradės mirksėti.

Paspaudus ir palaikius šaltinio pasirinkimo ir šviesos režimo mygtukus 2 sekundes bus įjungtas arba išjungtas apsaugos nuo vaikų užraktas.

3 MEDIJOS VALDIKLIS

Klausydamiesi per „Bluetooth“ galite paleisti, pristabdyti arba perjungti įrašą.

4 PAGAL POREIKIUS PRITAIKOMAS M MYGTUKAS

Mygtukui M galima parinkti norimą veiksmą „Marshall“ programėleje.

5 ŠVIESOS REŽIMO MYGTUKAS

Paspauskite šį mygtuką, kad pasirinktumėte šviesos režimą.

6 GARSO VALDYMAS

Reguliuokite garsumą, žemuosius ir aukštuosius dažnius.

VALDYMO SKYDELIS

LIETUVIŲ

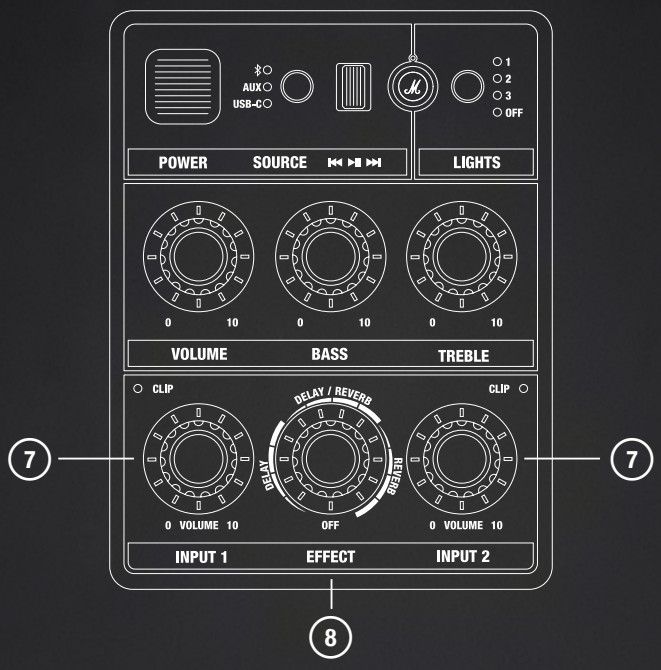

7 1 ĮVESTIES IR 2 ĮVESTIES GARSUMO VALDIKLIAI

Kiekvienas įvesties kanalas turi specialią garsumo valdymo rankenėlę ir iškraipymų indikatorių, rodantį, ar garsas per didelis.

8 1 ĮVESTIES IR 2 ĮVESTIES EFEKTŲ VALDYMAS

Paspauskite rankenėlę, kad įjungtumėte 1 arba 2 įvestį, tada pasukite ją, kad nustatytumėte pasirinktos įvesties efektą ir jo lygį.

ĮVESČIŲ PLOKŠTELĖ

LIETUVIŲ

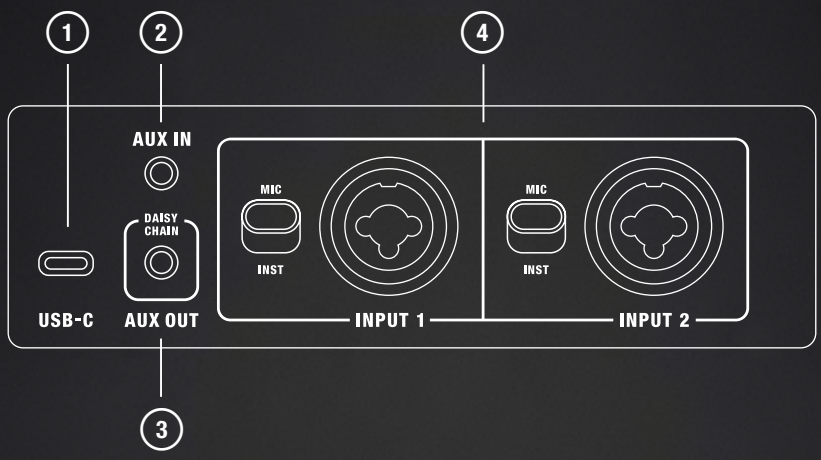

1 **USB-C LIZDAS**

Prijunkite garso šaltinį naudodami USB-C garso laidą.

2 **AUX IN**

Prijunkite garso įrenginį su analogine išvestimi ir 3,5 mm stereofoniniu kištuku.

3 **AUX OUT – GRANDININIS JUNGIMAS**

Prijunkite prie antrojo „Bromley“ vakarėlio garsiakalbio AUX IN įvesties ir sukurkite didesnę garso sistemą.

4 **1 ĮVESTIS IR 2 ĮVESTIS**

Prijunkite muzikos instrumentą arba mikrofoną prie XLR / 6,3 mm TRS jungties. Šiuo jungikliu įvesties signalas sustiprinamas +4 dBm arba +18 dBm.

INSTRUKCIJOS LIETUVIŲ

DARBO PRADŽIA

I. ĮJUNKITE
Paspauskite maitinimo svirtį, kad įjungtumėte garsiakalbį.

II. PRADĖKITE SUSIEJIMĄ
Šaltinio pasirinkimo mygtuku pasirinkite „Bluetooth“, tada paspauskite šį mygtuką ir palaikykite, kol LED pradės mirksėti.

III. PASIRINKITE „BROMLEY 150“
Atidarykite savo garso įrenginio „Bluetooth“ sąrašą ir pasirinkite BROMLEY 150.

Kad galėtumėte išnaudoti visas garsiakalbio galimybes, atsisiųskite „Marshall“ programėlę.

Dėmesio. Prieš naudodami kolonėlę pasirūpinkite, kad tiek kolonėlės, tiek garso šaltinio garsumas būtų nustatytas žemai.

MAITINIMO LAIDO LIZDAS

Atidarykite maitinimo įvesties liuką, kad pasiektumėte maitinimo įvestį. Prijunkite maitinimo laidą prie garsiakalbio, o tada prie sieninio elektros lizdo – garsiakalbis bus maitinamas, o akumuliatorius bus įkraunamas.

Akumuliatoriaus indikatorius priekyje rodo akumuliatoriaus įkrovą.

Dėmesio. Prieš atjungdami maitinimo laidą nuo kolonėlės, visada ištraukite jį iš elektros lizdo.

AKUMULIATORIAUS LIZDAS

Atidarykite liuką, kad galėtumėte pasiekti išimamą akumuliatorių. Norėdami ištraukti akumuliatorių, suimkite jo skirtuką.

Įdėkite akumuliatorių – stumkite jį, kol išgirsite spragtelėjimą.

INSTRUKCIJOS LIETUVIŲ

INSTRUMENTO ARBA MIKROFONO PRIJUNGIMAS

„Bromley 150“ teikiamas su dviem įvesties kanalais mikrofonams arba kitiems mono instrumentams. Šiuos kanalus galima derinti su bet kuria kita pasirinkta įvestimi ir naudoti integruotus efektus. Įvestys ir stiprinimo jungikliai yra kolonėlės galinėje dalyje.

Toliau pateiktoje instrukcijoje naudojama įvestis INPUT 1, tačiau tai galioja ir naudojant įvestį INPUT 2.

I. Nustatykite savo kanalo įvesties stiprumą. MIC mikrofonui arba INST linijinio lygio instrumentui.
II. Prijunkite mikrofoną arba instrumento laidą prie įvesties INPUT 1.
III. Atsargiai padidinkite įvesties INPUT 1 garsumą priekiniame skydelyje. Jei užsidega raudona CLIP lemputė, mažinkite instrumento garsumą, kol ji užges.

INTEGRUOTŲ EFEKTŲ NAUDOJIMAS

Įvestys INPUT 1 ir INPUT 2 gali naudoti vieną iš trijų integruotų efektų: „reverb“, „reverb and delay“ ir „delay“.

I. Paspauskite efektų rankenėlę, kad pasirinktumėte įvesties kanalą. Šviečiantis indikatorius parodo, kuris kanalas yra pasirinktas.
II. Pasukite efekto rankenėlę pagal savo skonį.

ŠVIESOS REŽIMO KEITIMAS

Paspauskite šviesos mygtuką, kad perjungtumėte šviesos nustatymus (1, 2, 3 ir išjungta).

PRIJUNGIMAS PRIE AUX ĮVESTIES

I. Prijunkite laidą su 3,5 mm stereojungtimi prie galinėje kolonėlės dalyje esančio lizdo AUX IN.
II. Kitą laido galą prijunkite prie muzikos leistuvo garso signalo išėjimo lizdo.
III. Naudokite šaltinio pasirinkimo mygtuką, kad pasirinktumėte AUX.

Pastaba. Laidai neįtraukti į komplektą.

GARSO KABELIO PRIJUNGIMAS PRIE USB-C

I. Prijunkite USB-C garso kabelį prie USB-C prievado, esančio kolonėlės gale.
II. Kitą laido galą prijunkite prie muzikos leistuvo garso signalo išėjimo lizdo.
III. Naudokite šaltinio pasirinkimo mygtuką, kad pasirinktumėte USB-C.

Pastaba. Laidai neįtraukti į komplektą.

INSTRUKCIJOS LIETUVIŲ

SUSIEJIMAS SU „BLUETOOTH“ ĮRENGINIU

„Bromley 150“ gali vienu metu prisijungti prie 2 „Bluetooth“ įrenginių ir prisimena iki 10 anksčiau susietų įrenginių. Aprėpties zonoje garsiakalbis bandys prisijungti prie paskutinio naudoto įrenginio.

I. Naudokite šaltinio pasirinkimo mygtuką, kad pasirinktumėte „Bluetooth“.
II. Paspauskite šaltinio pasirinkimo mygtuką ir palaikykite 2 sekundes, kol „Bluetooth“ šaltinio LED ims lėtai pulsuoti.
III. Garso įrenginių „Bluetooth“ sąraše pasirinkite „**Bromley 150**“.

„BROMLEY“ KOLONĖLIŲ SUJUNGIMAS GRANDINE

„Bromley“ kolonėles galima sujungti grandininiu būdu (nuosekliai), naudojant AUX OUT ir AUX IN lizdus. Kai kolonėlės yra sujungtos grandine, garsumas reguliuojamas kiekvienoje kolonėlėje atskirai.

I. Prijunkite laidą su 3,5 mm stereo jungtimi prie pirmosios kolonėlės AUX OUT lizdo.
II. Kitą laido galą prijunkite prie AUX IN lizdo antrojoje kolonėlėje.
III. Naudokite šaltinio pasirinkimo mygtuką ir pasirinkite AUX antrojoje kolonėlėje.
IV. Norėdami pridėti daugiau kolonėlių, pakartokite procedūrą, perduodami signalą iš siųstuvo į trečiąją ir taip toliau.

VAIKŲ UŽRAKTAS

Vaikų užraktas yra saugos funkcija, kuri apsaugo naudotoją nuo netyčinio garso padidinimo iki pavojingų lygių.

Paspauskite ir 2 sek. palaikykite šaltinio pasirinkimo ir šviesos režimo mygtukus, kad įjungtumėte arba išjungtumėte vaikų užraktą.

PAGAL POREIKIUS PRITAIKOMAS M MYGTUKAS

Paspauskite „M“ mygtuką, kad suaktyvintumėte stroboskopinės šviesos pliūpsnį. M mygtuko funkcijas galima pritaikyti „Marshall“ programėlėje.

INSTRUKCIJOS LIETUVIŲ

MAITINIMO REŽIMAI

„Bromley 150“ persijungs į budėjimo arba tinklo budėjimo režimą, jei pasibaigus neveikos laikui jis nebus naudojamas.

Pažadinkite garsiakalbį prisijungę per „Bluetooth“ arba naudodami bet kurį mygtuką ar rankenėlę.

	Įprastas veikimas	Prisijungta prie „Heddon“
Maitinimo režimas	Energijos taupymo režimas	Tinklo budėjimo režimas
Energijos suvartojimas	< 0,5 W	< 2,0 W
Nenaudojimo laikas*	≤ 20 minučių	≤ 20 minučių

Informacijos apie ES atitiktį rasite atitikties deklaracijoje, kuri pateikiama svetainėje marshall.com

KOLONĖLĖS VALYMAS

Reguliariai valykite kolonėlę, kad ji būtų švari ir veiktų ilgiau.

Prieš valydami kolonėlę atjunkite visus laidus ir įsitikinkite, kad viskas yra visiškai sausa prieš prijungdami juos atgal.

Kolonėlę ir laidus valykite nesipūkuojančia šluoste, šiek tiek sudrėkinta šiomis medžiagomis:

- vandeniu;
- 70 % izopropilo alkoholio valikliu; arba
- 75 % etilo alkoholio valikliu.

Į ką reikia atkreipti dėmesį valant garsiakalbį:

- Nenaudokite jokių aštrių ar metalinių daiktų.
- Nenaudokite suslėgtojo oro.
- Nenaudokite produktų, kurių sudėtyje yra baliklio ar vandenilio peroksido.
- Nemerkite kolonėlės į jokias valymo priemones.
- Neskalaukite kolonėlės po tekančiu vandeniu.

INSTRUKCIJOS LIETUVIŲ

„BROMLEY 150“ NUSTATYMAS IŠ NAUJO

Atlikus gamyklinę atstatą bus nustatyti pradiniai kolonėlės nustatymai, išskyrus programinės aparatinės įrangos atnaujinimus.

Pastaba. Bus pašalinti visi naudotojo nustatymai ir kolonėlę reikės nustatyti iš naujo.

I. Pašalinkite „**BROMLEY 150**“ ir „**BROMLEY 150 [LE]**“ (jei yra) iš garso įrenginio „Bluetooth“ sąrašo.
II. Įsitikinkite, kad kolonėlė įjungta.
III. Paspauskite ir 10 sekundžių palaikykite abu – šaltinio parinkiklį ir „M“ mygtuką. Visi priekiniai indikatoriai pradeda mirksėti ir kolonėlė paleidžiama iš naujo.

Kolonėlėje atkurti gamykliniai nustatymai ir įrenginys paruoštas susieti, žr. skyrių „Prijungimas“.

„MARSHALL“ PROGRAMĖLĖ

Atsisiųskite „Marshall“ programėlę, kad galėtumėte išnaudoti visas pailgojo garsiakalbio galimybes ir atnaujinti jį atsisiųsdami naujausią programinę įrangą.

GET IT ON Google Play

Download on the App Store

NESKLANDUMŲ ŠALINIMAS LIETUVIŲ

PROBLEMA	VEIKSMAS
Nepavyksta įjungti kolonėlės	Prijunkite maitinimo laidą prie kolonėlės ir veikiančio sieninio lizdo.
	Įsitikinkite, kad Bromley akumuliatorius yra įkrautas ir įdėtas.
Nepavyksta prisijungti ar susieti su „Bluetooth“ įrenginiu	Suaktyvinkite „Bluetooth“ savo šaltinio įrenginyje.
	Prieš nustatydami susiejimo režimą įsitikinkite, kad kolonėlė įjungta, žr. skyrių „Naujo įrenginio susiejimas“.
Netinkamas veikimas	Atsisiųskite „Marshall“ programėlę ir prijunkite kolonėlę. Vadovaukitės programėlės instrukcijomis, kad „Bromley 150“ turėtų naujausią programinės įrangos versiją.
	Atkurkite gamyklinius nustatymus, žr. skyrių „Kolonėlės nustatymas iš naujo“. „Bromley 150“ reikia nustatyti iš naujo.
Nutrūksta „Bluetooth“ ryšys	Perkelkite įrenginius arčiau vienas kito, kad tarp jų nebūtų kliūčių, pvz., sienų ar durų.
	Perkelkite kolonėlę į kitą vietą arba išjunkite ar perkelkite trikdžius skleidžiantį elektroninį įrenginį.

NESKLANDUMŲ ŠALINIMAS LIETUVIŲ

PROBLEMA	VEIKSMAS
Nėra garso arba jis yra per žemas	Įsitikinkite, kad pasirinktas tinkamas įvesties šaltinis.
	Patikrinkite kolonėlės ir atkūrimo įrenginio garsumą.
Garsas yra iškraipytas	Sumažinkite atkūrimo įrenginio garsumą.

All intellectual property in the product and packaging (including the trade marks, copyright, designs, and patents) are owned by Marshall Group AB or Marshall Amplification PLC and may not be used without permission. © All rights reserved. The Bluetooth® wordmark and logos are registered trademarks owned by the Bluetooth SIG, Inc. and any use of such marks by Marshall Group AB is under license. Google Play is a trademark of Google LLC. App Store is a service mark of Apple Inc., registered in the U.S. and other countries Marshall Group AB, Centralplan 15, 111 20 Stockholm, Sweden. R1.0

Marshall

BROMLEY 150 – PARTY SPEAKER

FULLSTENDIG HÅNDBOK, NETTVERSJON

INNHOLD

INDEKS

Enhetsoppsett 003
Kontrollpanel 005
Inngangspanel 007
Kom i gang 008
Nettstrøminngang 008
Batterikontakt 008
Koble til et instrument eller en mikrofon 009
Bruke de innebygde effektene 009
Endre lysmodus 009
Koble til AUX-inngangen 009
Koble en lydkabel til USB-C 009
Koble sammen med en Bluetooth-enhet 010
Seriekoble Bromley-høyttalere 010
Barnesikring 010
Egendefinerbar M-knapp 010
Strømmoduser 011
Rengjøre høyttaleren 011
Nullstille Bromley 150 012
Feilsøking 013

ENHETSOPPSETT NORSK

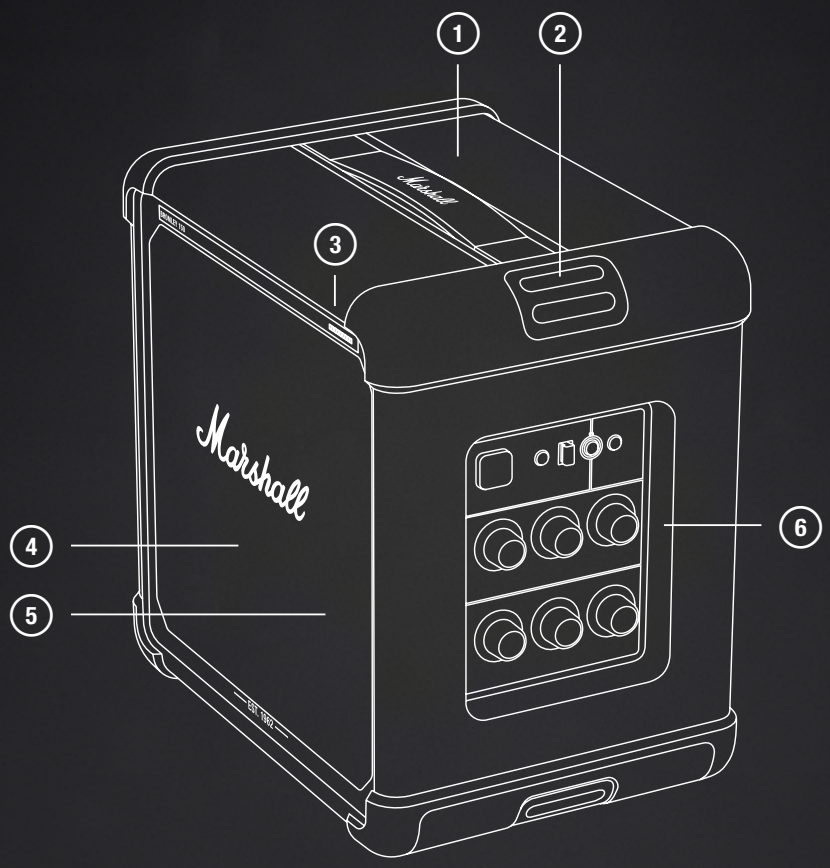

1. BÆREHÅNDTAK
2. FESTER FOR BÆRESTROPP
3. BATTERIINDIKATOR MED 10 SEGMENTER
4. FRONTDRIVERE
5. LYSPANEL
6. KONTROLLPANEL

ENHETSOPPSETT NORSK

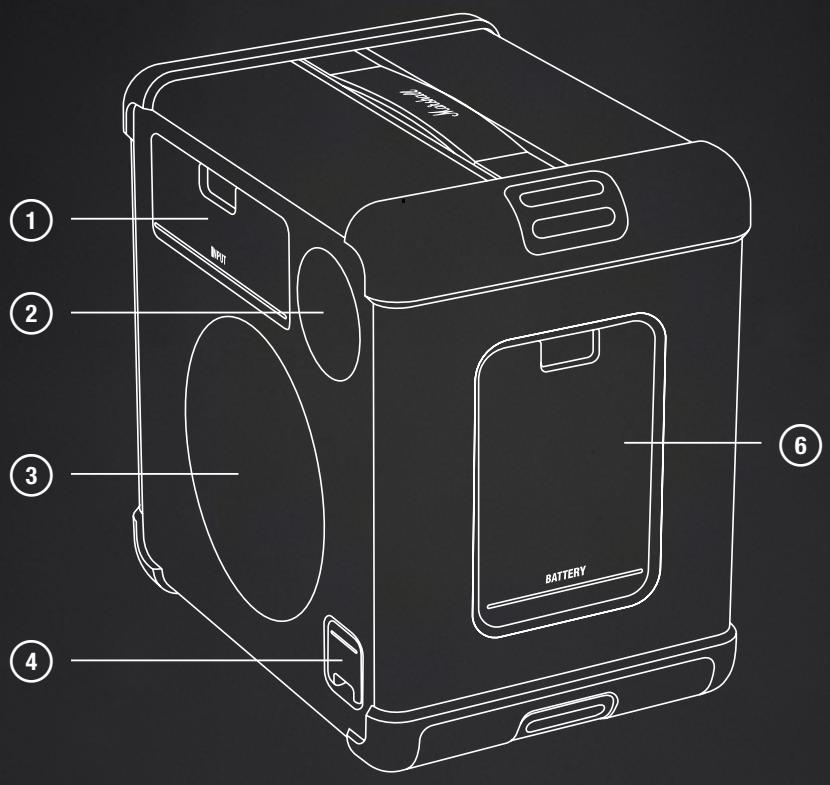

1. INNGANGSPANEL
2. BAKRE DRIVER
3. PASSIV STRÅLINGSKILDE
4. NETTSTRØMINNGANG
5. BATTERILUKE

KONTROLLPANEL NORSK

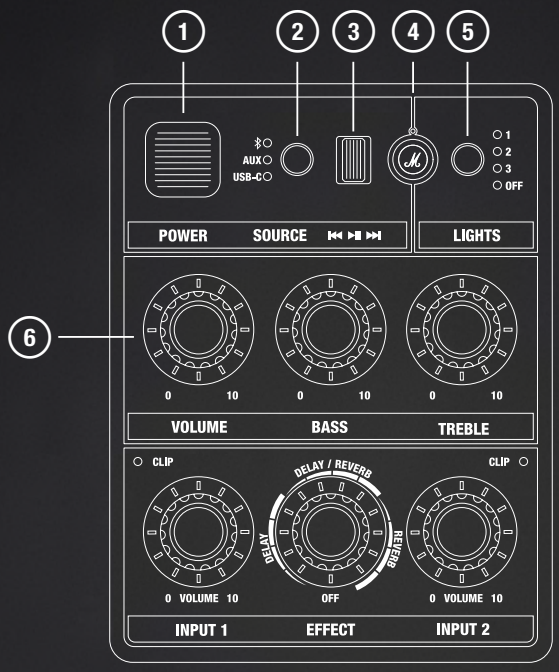

1 STRØMBRYTER

Slår høyttaleren på eller av.

2 KILDEVELGER

Bruk kildevelgerknappen til å velge Bluetooth, og hold den deretter nede til LED-lampen begynner å blinke.

Barnesikringen aktiveres eller deaktiveres hvis du trykker på kildevelgeren og knappene for lysmodus i 2 sekunder.

3 MEDIEKONTROLL

Spill av, sett på pause eller bytt spor når du spiller via Bluetooth.

4 EGENDEFINERBAR M-KNAPP

Tilordne en tilpasset handling for M-knappen i Marshall-appen.

5 KNAPP FOR LYSMODUS

Trykk på knappen for å velge lysmodus.

6 LYDKONTROLLER

Juster volum, bass og diskant.

KONTROLLPANEL NORSK

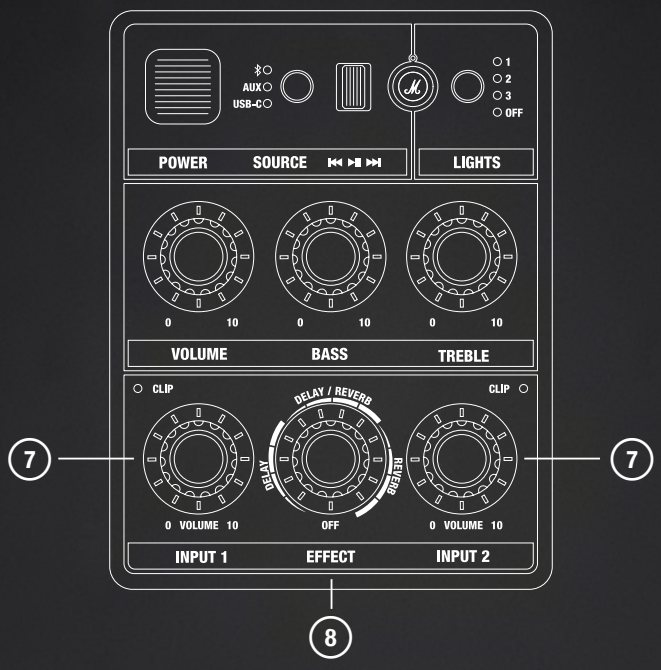

7 VOLUMKONTROLLER FOR INNGANG 1 OG INNGANG 2

Hver inngangskanal har en egen volumkontroll og en klippindikator som angir om inngangen er for høy.

8 EFFEKTKONTROLL FOR INNGANG 1 OG INNGANG 2

Trykk på knappen for å veksle mellom inngang 1 og 2, og vri den deretter for å velge effekt og nivå for den valgte inngangen.

INNGANGSPANEL NORSK

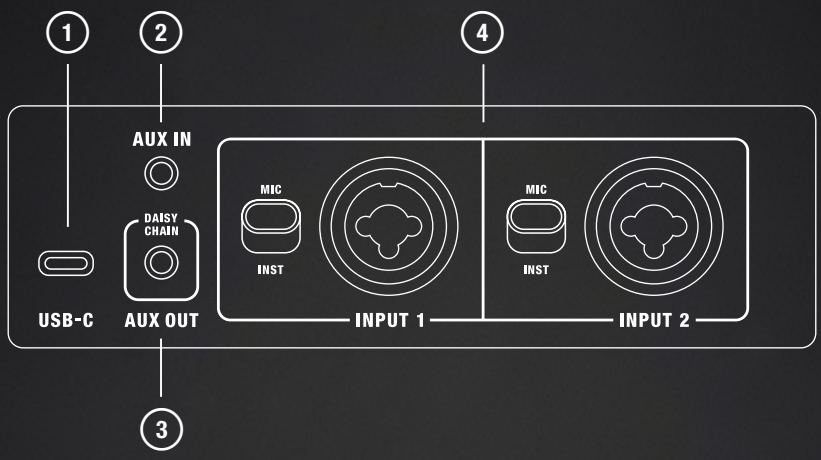

1 **USB-C-PORT**
Koble til en lydkilde via en USB-C-lydkabel.

2 **AUX IN**
Koble til en lydenhet med en analog utgang og en 3,5 mm stereokontakt.

3 **AUX OUT – SERIEFORBINDELSE**
Koble til AUX IN på en andre Bromley partyhøyttaler for å skape et større lydsystem.

4 **INNGANG 1 OG INNGANG 2**
Koble et musikkinstrument eller en mikrofon til XLR/6,3 mm TRS-kombinasjonskontakten. Bryteren stiller inn inngangsforsterkningen på +4 dBm eller +18 dBm.

INSTRUKSJONER NORSK

KOM I GANG

I. SLÅ PÅ
Trykk på strømbryteren for å slå på høyttaleren.

II. START SAMMENKOBLING
Bruk kildevelgeren for å velge Bluetooth, og trykk deretter på knappen og hold den nede til LED-lampen begynner å blinke.

III. VELG BROMLEY 150
Åpne Bluetooth-listen på lydenheten din, og velg BROMLEY 150.

Last ned Marshall-appen for å få mest mulig ut av høyttaleren.

Forsiktig: Sørg for at volumet er stilt inn på lavt lydnivå på både høyttaleren og lydenheten før du bruker høyttaleren.

NETTSTRØMINNGANG

Åpne luken til nettstrøminngangen for å få tilgang til strøminngangen. Koble strømledningen til høyttaleren og deretter til stikkontakten for å få strøm til høyttaleren og lade batteriet.

Batteriindikatoren foran viser batterinivået.

Forsiktig: Trekk alltid strømledningen ut av stikkontakten før du kobler den fra høyttaleren.

BATTERIKONTAKT

Åpne luken for å få tilgang til det uttakbare batteriet. Ta tak i batterifliken og trekk for å ta det ut.

Sett inn batteriet, og trykk til du hører et klikk.

INSTRUKSJONER NORSK

KOBLE TIL ET INSTRUMENT ELLER EN MIKROFON

Bromley 150 leveres med to inngangskanaler til mikrofoner eller andre monoinstrumenter. Disse kanalene kan mikses med alle andre valgte innganger og bruke de innebygde effektene. Inngangene og forsterkningsbryterne er plassert på baksiden av høyttaleren.

INPUT 1 brukes i instruksjonene nedenfor, men gjelder også for INPUT 2.

I. Still inn inngangsforsterkning for kanalen. MIC for mikrofon eller INST for linjenivåinstrument.
II. Koble mikrofonen eller instrumentledningen til INPUT 1.
III. Juster forsiktig volumet for INPUT 1 på frontpanelet. Hvis den røde CLIP-dioden lyser, senker du volumet på instrumentet til den slutter å lyse.

BRUKE DE INNEBYGDE EFFEKTENE

INPUT 1 og INPUT 2 kan bruke én hver av de tre innebygde effektene: romklang, romklang med forsinkelse, og forsinkelse.

I. Trykk på effektknotten for å velge inngangskanal. En tent indikator viser hvilken kanal som er valgt.
II. Juster effektknappen til ønsket nivå.

ENDRE LYSMODUS

Trykk på lysknappen for å veksle mellom lysforhåndsinnstillingene (1, 2, 3 og av).

KOBLE TIL AUX-INNGANGEN

I. Koble en ledning med 3,5 mm stereojack-kontakt til AUX IN på baksiden av høyttaleren.
II. Koble den andre enden av kabelen til lydutgangen på lydkilden.
III. Bruk kildevelgerknappen for å velge AUX.

Merk: Lydledninger er ikke inkludert.

KOBLE EN LYDKABEL TIL USB-C

I. Koble en USB-C-lydledning til USB-C-porten på baksiden av høyttaleren.
II. Koble den andre enden av kabelen til lydutgangen på lydkilden.
III. Bruk kildevelgerknappen til å velge USB-C.

Merk: Lydledninger er ikke inkludert.

INSTRUKSJONER NORSK

KOBLE SAMMEN MED EN BLUETOOTH-ENHET

Bromley 150 kan være tilkoblet 2 Bluetooth-enheter om gangen, og den husker opptil 10 tidligere sammenkoblede enheter. Den vil prøve å koble til den sist tilkoblede enheten hvis denne er innenfor rekkevidde.

I. Bruk kildevelgerknappen for å velge Bluetooth.
II. Trykk og hold inne kildevelgerknappen i 2 sekunder til LED-lampen for Bluetooth-kilden begynner å pulsere sakte.
III. Velg **Bromley 150** fra Bluetooth-listen på lydenheten din.

SERIEKOBLE BROMLEY-HØYTTALERE

Bromley-høyttalere kan seriekobles gjennom AUX OUT- og AUX IN-portene. Når høyttalerne er seriekoblet, styres volumet på hver enkelt høyttaler individuelt.

I. Koble en ledning med en 3,5 mm stereokontakt til AUX OUT på den første høyttaleren.
II. Koble den andre enden av ledningen til AUX IN-porten på den andre høyttaleren.
III. Bruk kildevelgerknappen til å velge AUX på den andre høyttaleren.
IV. For å legge til flere høyttalere gjentar du prosedyren ved å sende signalet fra den andre til den tredje høyttaleren og så videre.

BARNESIKRING

Barnesikring er en sikkerhetsfunksjon som forhindrer at brukeren ved et uhell øker volumet til farlige nivåer.

Trykk og hold inne kildevelgeren og lysmodusknappene i 2 sekunder for å slå barnesikringen av eller på.

EGENDEFINERBAR M-KNAPP

Trykk på M-knappen for å utløse en serie med strobelys. M-knappen kan tilpasses i Marshall-appen.

INSTRUKSJONER NORSK

STRØMMODUSER

Bromley 150 vil gå i standby eller standby for nettverket når den ikke brukes etter at tidsavbruddet for inaktivitet er utløpt.

Vekk høyttaleren ved å koble til via Bluetooth eller ved å bruke en hvilken som helst knapp eller kontroll.

	Normal drift	Koblet til Heddon
Strømmodus	Strømsparingsmodus	Standby for nettverket
Strømforbruk	< 0,5 W	< 2,0 W
Tidsavbrudd ved inaktivitet*	≤ 20 minutter	≤ 20 minutter

Du finner informasjon om EU-samsvar i samsvarserklæringen som er tilgjengelig på marshall.com

RENGJØRE HØYTTALEREN

Rengjør høyttaleren regelmessig for at den skal fungere bra og holde lenger.

Trekk ut alle ledninger før du rengjør høyttaleren, og sørg for at alt er helt tørt før du kobler dem til igjen.

Rengjør høyttaleren og ledningene forsiktig med en lofri klut, lett fuktet med en av følgende:

- vann
- 70 % isopropylalkohol
- 75 % etylalkohol

Merknad ved rengjøring av høyttaleren:

- Ikke bruk skarpe gjenstander eller metallgjenstander.
- Ikke bruk trykkluft.
- Ikke bruk produkter som inneholder blekemiddel eller hydrogenperoksid.
- Ikke dynk høyttaleren i rengjøringsmidler.
- Ikke skyll høyttaleren under rennende vann.

INSTRUKSJONER NORSK

NULLSTILLE BROMLEY 150

Tilbakestilling til fabrikkinnstillinger gjenoppretter de opprinnelige innstillingene på høyttaleren, unntatt eventuelle fastvareoppdateringer.

Merk: Dette vil slette alle brukerinnstillinger, og høyttaleren må konfigureres på nytt.

I. Fjern BROMELY 150, og eventuelt **BROMLEY 150 [LE]**, fra Bluetooth-listen på lydenheten din.
II. Kontroller at høyttaleren er på.
III. Trykk på og hold inne både kildevelgeren og M-knappen i 10 sekunder. Alle indikatorene på fremsiden begynner å blinke, og høyttaleren starter opp på nytt.

Høyttaleren er tilbakestilt til fabrikkinnstillinger og klar til å sammenkobles. Se avsnittet Kom i gang.

MARSHALL-APP

Last ned Marshall-appen for å få mest mulig ut av høyttaleren og holde den oppdatert med den nyeste programvaren.

GET IT ON Google Play

Download on the App Store

FEILSØKING NORSK

PROBLEM	TILTAK
Høyttaleren slår seg ikke på.	Koble strømledningen til høyttaleren og en fungerende veggkontakt.
	Kontroller at Bromley-batteriet er ladet og satt inn.
Kan ikke koble til eller pare med en Bluetooth-enhet	Aktiver Bluetooth på avspillingsenheten.
	Kontroller at høyttaleren er slått på før du setter den i sammenkoblingsmodus, se Sammenkoble en ny enhet.
Uberegnelig oppførsel	Last ned Marshall-appen og koble til høyttaleren. Følg instruksjonene i appen for å sikre at Bromley 150 har den nyeste fastvareversjonen.
	Tilbakestill til fabrikkinnstillingene. Se Nullstille høyttaleren. Bromley 150 må konfigureres på nytt.
Bluetooth-tilkoblingen faller ut	Flytt enhetene nærmere hverandre slik at de ikke blir påvirket av hindringer som vegger eller dører.
	Flytt høyttaleren til et annet sted eller slå av eller flytt den elektroniske enheten som forårsaker forstyrrelsene.

FEILSØKING NORSK

PROBLEM	TILTAK
Det er ingen lyd, eller lyden er for lav	Kontroller at den riktige inngangskilden er valgt.
	Kontroller volumet på høyttaleren og avspillingsenheten.
Lyden er forvrengt	Senk volumet på avspillingsenheten.

All intellectual property in the product and packaging (including the trade marks, copyright, designs, and patents) are owned by Marshall Group AB or Marshall Amplification PLC and may not be used without permission. © All rights reserved. The Bluetooth® wordmark and logos are registered trademarks owned by the Bluetooth SIG, Inc. and any use of such marks by Marshall Group AB is under license. Google Play is a trademark of Google LLC. App Store is a service mark of Apple Inc., registered in the U.S. and other countries Marshall Group AB, Centralplan 15, 111 20 Stockholm, Sweden. R1.0

Marshall

BROMLEY 150 – PARTY SPEAKER

PEŁNA INSTRUKCJA ONLINE

SPIS TREŚCI

INDEKS

Układ urządzenia 003
Panel sterowania 005
Panel wejściowy 007
Pierwsze użycie 008
Wejście zasilania sieciowego 008
Gniazdo baterii 008
Podłączanie instrumentu lub mikrofonu 009
Korzystanie z wbudowanych efektów 009
Zmiana trybu oświetlenia 009
Podłączanie do wejścia AUX 009
Podłączanie kabla audio do portu USB-C 009
Parowanie z urządzeniem Bluetooth 010
Łączenie szeregowe głośników Bromley 010
Blokada rodzicielska 010
Przycisk konfigurowalny M 010
Tryby zasilania 011
Czyszczenie głośnika 011
Resetowanie urządzenia Bromley 150 012
Rozwiązywanie problemów 013

UKŁAD URZĄDZENIA

POLSKI

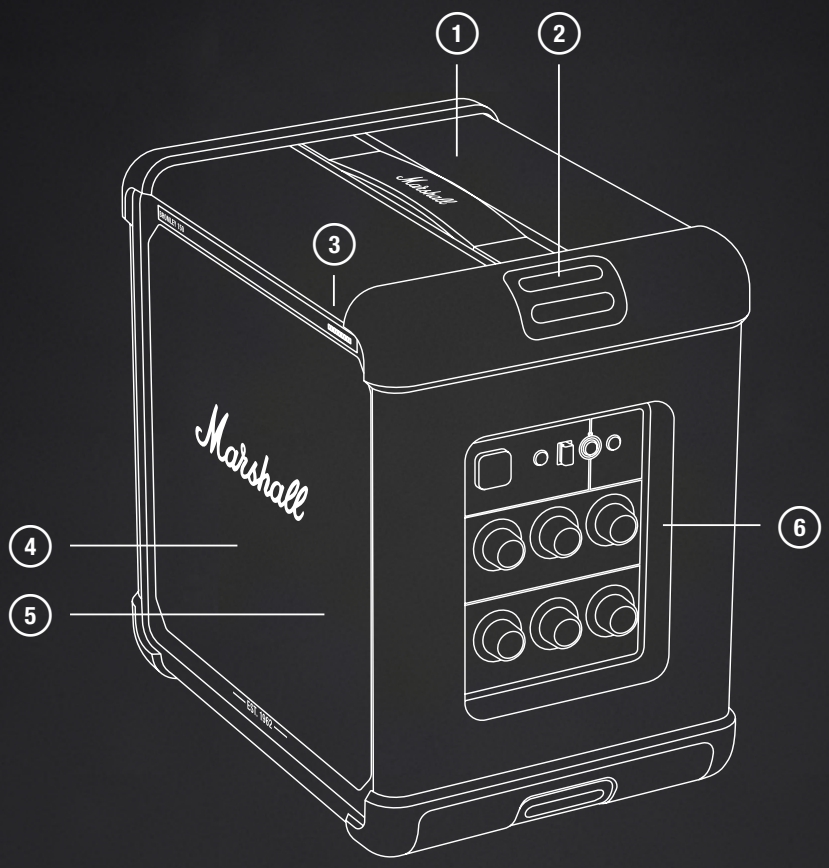

1. UCHWYT DO PRZENOSZENIA
2. UCHWYTY DO PASKA NOŚNEGO
3. 10-SEGMENTOWY WSKAŹNIK BATERII
4. GŁOŚNIKI PRZEDNIE
5. PANEL ŚWIETLNY
6. PANEL STEROWANIA

ROZMIESZCZENIE ELEMENTÓW POLSKI

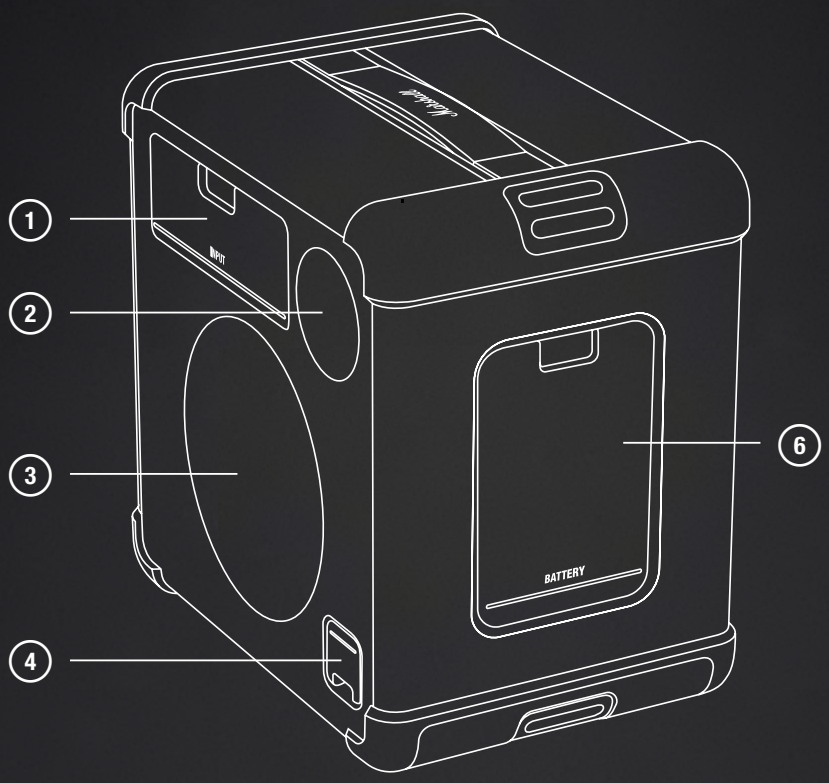

1. PANEL WEJŚCIOWY
2. GŁOŚNIK TYLNY
3. RADIATOR PASYWNY
4. WEJŚCIE ZASILANIA SIECIOWEGO
5. POKRYWA BATERII

PANEL STEROWANIA POLSKI

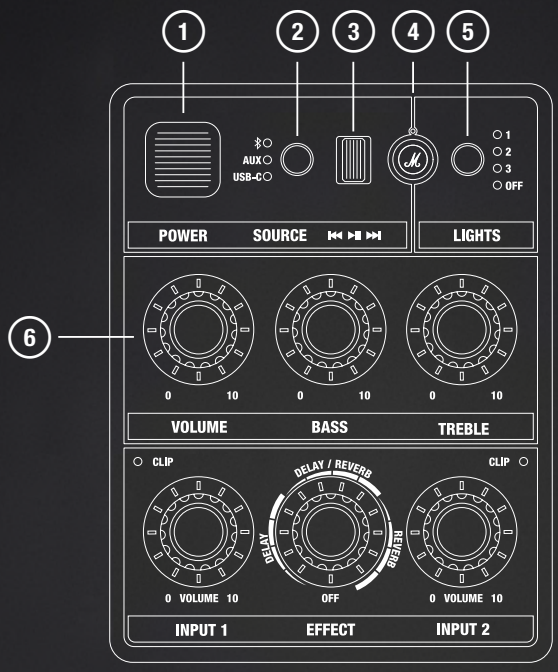

1 PRZEŁĄCZNIK ZASILANIA

Włącza i wyłącza głośnik.

2 SELEKTOR ŹRÓDŁA

Wybierz Bluetooth przy użyciu selektora źródła, a następnie naciśnij i przytrzymaj selektor, aż dioda LED zacznie migać.

Naciśnięcie selektora źródła i przycisku trybu oświetlenia przez 2 sekundy spowoduje włączenie lub wyłączenie blokady rodzicielskiej.

3 STEROWANIE ODTWARZANIEM

Odtwarzanie, wstrzymywanie lub zmiana utworu podczas odtwarzania przez Bluetooth.

4 PRZYCISK KONFIGUROWALNY M

Do przycisku M można przypisać niestandardową akcję w aplikacji Marshall.

5 PRZYCISK TRYBU OŚWIETLENIA

Naciśnij przycisk, aby wybrać tryb oświetlenia.

6 USTAWIENIA DŹWIĘKU

Regulacja głośności oraz tonów niskich i wysokich.

PANEL STEROWANIA

POLSKI

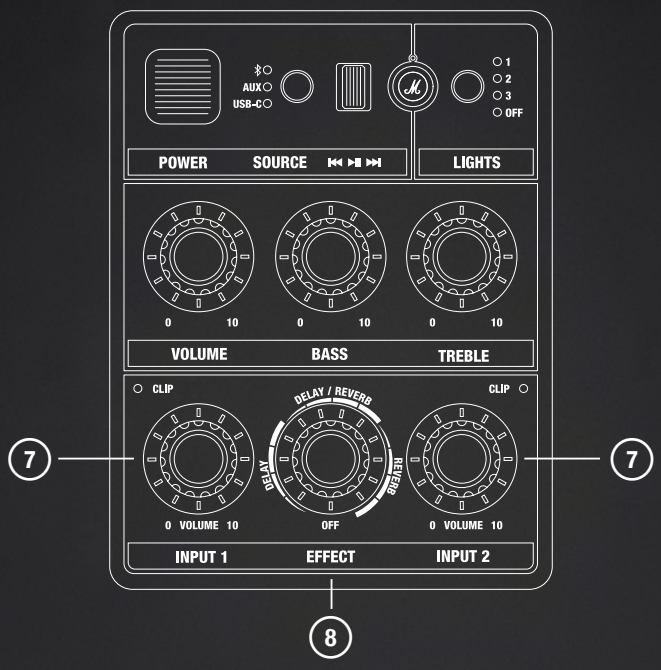

7 ELEMENTY DO STEROWANIA GŁOŚNOŚCIĄ WEJŚCIA 1 I WEJŚCIA 2

Każdy kanał wejściowy ma oddzielną regulację głośności i wskaźnik przycięcia określający, czy wejście jest zbyt głośne.

8 REGULACJA EFEKTÓW WEJŚCIA 1 I WEJŚCIA 2

Naciśnij pokrętło, aby przełączać między wejściem 1 i 2, a następnie obróć je, aby wybrać efekt i jego poziom dla wybranego wejścia.

PANEL WEJŚCIOWY POLSKI

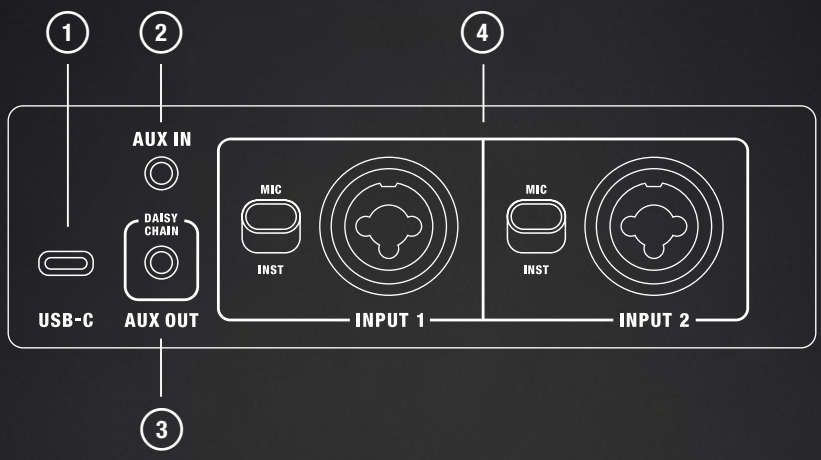

1 **GNIAZDO USB-C**

Podłącz źródło audio za pomocą przewodu audio USB-C.

2 **WEJŚCIE AUX**

Umożliwia podłączenie urządzenia audio z wyjściem analogowym przy użyciu wtyczki stereo typu mini-jack (3,5 mm).

3 **WYJŚCIE AUX – SZEREGOWE**

Umożliwia podłączenie do WEJŚCIA AUX drugiego głośnika imprezowego Bromley w celu stworzenia większego systemu dźwiękowego.

4 **WEJŚCIE 1 I WEJŚCIE 2**

Umożliwia podłączenie instrumentu muzycznego lub mikrofonu do gniazda combo XLR / 6,3 mm TRS. Przełącznik zapewnia wzmocnienie wejściowe +4 dBm lub +18 dBm.

INSTRUKCJE POLSKI

PIERWSZE UŻYCIE

I. WŁĄCZANIE ZASILANIA
Naciśnij przełącznik zasilania, aby włączyć głośnik.

II. ROZPOCZNIJ PAROWANIE
Użyj selektora źródła, aby wybrać Bluetooth, a następnie naciśnij i przytrzymaj przycisk, aż dioda LED zacznie migać.

III. WYBIERZ URZĄDZENIE BROMLEY 150
Otwórz listę Bluetooth urządzenia audio i wybierz pozycję BROMLEY 150.

Pobierz aplikację Marshall, aby w pełni wykorzystać wszystkie możliwości głośnika.

Uwaga: Przed użyciem głośnika upewnij się, że poziom głośności jest ustawiony na niski zarówno w głośniku, jak i w źródle dźwięku.

WEJŚCIE ZASILANIA SIECIOWEGO

Otwórz pokrywę wejścia zasilania, aby uzyskać dostęp do wejścia zasilania. Podłącz przewód zasilający do głośnika, a następnie do gniazdka ściennego, aby zapewnić zasilanie głośnikowi i naładować baterię.

Wskaźnik baterii z przodu informuje o poziomie naładowania baterii.

Uwaga: Zawsze najpierw odłączaj przewód zasilania od gniazdka sieci elektrycznej, a dopiero potem od głośnika.

GNIAZDO BATERII

Otwórz pokrywę, aby uzyskać dostęp do wyjmowanej baterii. Złap za wypustkę baterii i pociągnij, aby ją wyciągnąć.

Aby zainstalować baterię, włóż ją do środka i wciśnij, aż usłyszysz kliknięcie.

INSTRUKCJE POLSKI

PODŁĄCZANIE INSTRUMENTU LUB MIKROFONU

Głośnik Bromley 150 jest wyposażony w dwa kanały wejściowe dla mikrofonów lub innych instrumentów mono. Kanały te można miksować z dowolnym innym wybranym wejściem i korzystać z wbudowanych efektów. Wejścia i przełączniki wzmocnienia są umieszczone z tyłu głośnika.

W poniższej instrukcji stosowane jest wejście INPUT 1, ale polecenia odpowiadają również INPUT 2.

I. Ustaw wzmocnienie wejściowe dla swojego kanału. MIC dla mikrofonu lub INST dla instrumentu liniowego.
II. Podłącz mikrofon lub instrument do wejścia INPUT 1.
III. Ostrożnie zwiększ głośność wejścia INPUT 1 na panelu przednim. Jeśli czerwona dioda CLIP jest zapalona, zmniejsz głośność instrumentu, aż przestanie się świecić.

KORZYSTANIE Z WBUDOWANYCH EFEKTÓW

Wejścia INPUT 1 i INPUT 2 mogą korzystać z jednego z trzech wbudowanych efektów: pogłosu, pogłosu z opóźnieniem oraz opóźnienia.

I. Naciśnij pokrętło efektów, aby wybrać kanał wejściowy. Świecąca kontrolka pokazuje, który kanał wybrano.
II. Przekręć pokrętło efektu według uznania.

ZMIANA TRYBU OŚWIETLENIA

Naciśnij przycisk oświetlenia, aby przełączać się między ustawieniami oświetlenia (1, 2, 3 i wyłączone).

PODŁĄCZANIE DO WEJŚCIA AUX

I. Podłącz przewód z wtyczką stereo 3,5 mm do gniazda AUX IN znajdującego się z tyłu głośnika.
II. Podłącz drugi koniec przewodu do wyjścia audio urządzenia audio.
III. Użyj przycisku wyboru źródła, aby wybrać AUX.

Uwaga: Przewody audio nie znajdują się w zestawie.

PODŁĄCZANIE KABLA AUDIO DO PORTU USB-C

I. Podłącz kabel audio USB-C do portu USB-C z tyłu głośnika.
II. Podłącz drugi koniec przewodu do wyjścia audio urządzenia audio.
III. Użyj przycisku wyboru źródła, aby wybrać USB-C.

Uwaga: Przewody audio nie znajdują się w zestawie.

INSTRUKCJE POLSKI

PAROWANIE Z URZĄDZENIEM BLUETOOTH

Głośnik Bromley 150 można połączyć z 2 urządzeniami Bluetooth jednocześnie, pamięta też do 10 uprzednio sparowanych urządzeń. Gdy głośnik znajdzie się w zasięgu, będzie próbować ponownie połączyć się z ostatnio połączonym urządzeniem.

I. Użyj przycisku wyboru źródła, aby wybrać Bluetooth.
II. Naciśnij przycisk wyboru źródła przez 2 sekundy, aż dioda LED źródła Bluetooth zacznie powoli pulsować.
III. Z listy urządzeń Bluetooth na urządzeniu audio wybierz „**Bromley 150**”.

ŁĄCZENIE SZEREGOWE GŁOŚNIKÓW BROMLEY

Głośniki Bromley można połączyć szeregowo za pomocą portów AUX OUT i AUX IN. Gdy głośniki są połączone szeregowo, głośność jest regulowana indywidualnie na każdym z nich.

I. Podłącz przewód stereo 3,5 mm do wyjścia AUX w pierwszym głośniku.
II. Podłącz drugi koniec przewodu do portu AUX IN na drugim głośniku.
III. Użyj przycisku wyboru źródła, aby wybrać opcję AUX na drugim głośniku.
IV. Aby dodać więcej głośników, powtórz procedurę, przekazując sygnał z nadajnika do trzeciego urządzenia i tak dalej.

BLOKADA RODZICIELSKA

Blokada rodzicielska to funkcja bezpieczeństwa, która zapobiega przypadkowemu zwiększeniu głośności do niebezpiecznego poziomu.

Naciśnięcie selektora źródła i przycisku trybu oświetlenia przez 2 sekundy spowoduje włączenie lub wyłączenie blokady rodzicielskiej.

PRZYCISK KONFIGUROWALNY M

Naciśnij przycisk M, aby wyzwolić błysk światła stroboskopowego. Przycisk M można spersonalizować w aplikacji Marshall.

INSTRUKCJE POLSKI

TRYBY ZASILANIA

Bromley 150 przejdzie w tryb gotowości lub sieciowy tryb gotowości, jeśli nie będzie używany po upływie czasu bezczynności.

Wybudź głośnik, łącząc się przez Bluetooth lub używając dowolnego przycisku lub pokrętła.

	Normalne działanie	Połączono z Heddon
Tryb zasilania	Tryb niskiego poboru mocy	Tryb czuwania sieciowego
Zużycie energii	< 0,5 W	< 2,0 W
Limit czasu bezczynności*	≤ 20 minut	≤ 20 minut

Informacje na temat zgodności z przepisami UE można znaleźć w Deklaracji zgodności dostępnej na stronie marshall.com.

CZYSZCZENIE GŁOŚNIKA

Regularnie czyść głośnik, aby zachować jego świeżość i wydłużyć trwałość.

Przed przystąpieniem do czyszczenia głośnika odłącz wszelkie przewody i upewnij się, że wszystkie elementy są całkowicie suche.

Do czyszczenia głośnika i przewodów używaj niepozostawiającej włókien ściereczki lekko zwilżonej jednym z następujących środków:

- wodą,
- alkoholem izopropylowym 70% lub
- alkoholem etylowym 75%.

Uwaga podczas czyszczenia głośnika:

- Nie używaj żadnych ostrych ani metalowych przedmiotów.
- Nie używaj sprężonego powietrza.
- Nie używaj produktów zawierających wybielacz lub nadtlenek wodoru.
- Nie zanurzaj głośnika w żadnych środkach czyszczących.
- Nie przepłukuj głośnika pod bieżącą wodą.

INSTRUKCJE POLSKI

RESETOWANIE URZĄDZENIA BROMLEY 150

Przywrócenie ustawień fabrycznych spowoduje zresetowanie głośnika do jego oryginalnych ustawień, z wyjątkiem ewentualnych aktualizacji oprogramowania sprzętowego.

Uwaga: Spowoduje to skasowanie wszystkich ustawień użytkownika i konieczne będzie ponowne skonfigurowanie głośnika.

I. Usuń urządzenie **BROMLEY 150** oraz urządzenie **BROMLEY 150 [LE]**, jeśli takie występuje, z listy urządzeń Bluetooth na urządzeniu wysyłającym dźwięk.
II. Upewnij się, że głośnik jest włączony.
III. Naciśnij i przytrzymaj jednocześnie selektor źródła oraz przycisk M przez 10 sekund. Wszystkie wskaźniki z przodu zaczną migać, a głośnik uruchomi się ponownie.

Głośnik ma teraz przywrócone ustawienia fabryczne i jest gotowy do sparowania — patrz część „Pierwsze użycie”.

APLIKACJA MARSHALL

Pobierz aplikację Marshall, aby wykorzystać wszystkie możliwości głośnika oraz mieć pewność, że jego

GET IT ON Google Play

Download on the App Store

ROZWIĄZYWANIE PROBLEMÓW POLSKI

PROBLEM	SUGEROWANE DZIAŁANIE
Głośnik nie włącza się	Podłącz przewód zasilania do głośnika oraz do działającego gniazdka sieciowego.
	Upewnij się, że bateria urządzenia Bromley jest naładowana i prawidłowo zainstalowana.
Nie można połączyć się lub wykonać parowania z urządzeniem Bluetooth	Włącz funkcję Bluetooth w swoim urządzeniu odtwarzającym dźwięk.
	Przed ustawieniem w głośniku trybu parowania (patrz część „Parowanie nowego urządzenia”) upewnij się, że głośnik jest włączony.
Nieprawidłowe działanie	Pobierz aplikację Marshall i połącz się z głośnikiem. Postępuj zgodnie z instrukcjami w aplikacji, aby upewnić się, że głośnik Bromley 150 dysponuje najnowszą wersją oprogramowania sprzętowego.
	Wykonaj przywrócenie ustawień fabrycznych zgodnie z instrukcjami zamieszczonymi w części „Resetowanie głośnika”. Konieczne jest ponowne skonfigurowanie głośnika Bromley 150.

ROZWIĄZYWANIE PROBLEMÓW POLSKI

PROBLEM	SUGEROWANE DZIAŁANIE
Połączenie Bluetooth jest przerywane	Ustaw urządzenia bliżej siebie lub w taki sposób, aby nie dzieliły ich żadne przeszkody, na przykład ściany lub drzwi.
	Ustaw głośnik w innym miejscu lub wyłącz albo przestaw urządzenie elektroniczne powodujące zakłócenia.
Nie słychać dźwięku lub dźwięk jest zbyt cichy	Sprawdź, czy wybrano właściwe źródło sygnału wejściowego.
	Sprawdź głośność głośnika i urządzenia odtwarzającego.
Dźwięk jest zniekształcony	Zmniejsz głośność na urządzeniu odtwarzającym.

All intellectual property in the product and packaging (including the trade marks, copyright, designs, and patents) are owned by Marshall Group AB or Marshall Amplification PLC and may not be used without permission. © All rights reserved. The Bluetooth® wordmark and logos are registered trademarks owned by the Bluetooth SIG, Inc. and any use of such marks by Marshall Group AB is under license. Google Play is a trademark of Google LLC. App Store is a service mark of Apple Inc., registered in the U.S. and other countries Marshall Group AB, Centralplan 15, 111 20 Stockholm, Sweden. R1.0

Marshall

BROMLEY 150 – PARTY SPEAKER

MANUAL ONLINE COMPLETO

ÍNDICE

ÍNDICE REMISSIVO

Esquema do dispositivo.....003
Painel de controlo.....005
Painel de entrada.....007
Introdução.....008
Entrada de energia elétrica.....008
Compartimento da bateria.....008
Ligar um instrumento ou microfone.....009
Utilização dos efeitos incorporados.....009
Alterar o modo de luz.....009
Ligar à entrada AUX.....009
Ligar o cabo de áudio à entrada USB-C.....009
Emparelhar com um dispositivo Bluetooth.....010
Ligação em série de colunas Bromley.....010
Bloqueio para crianças.....010
Botão M personalizável.....011
Limpar a coluna.....011
Repor a Bromley 150.....012
Resolução de problemas.....013

ESQUEMA DO DISPOSITIVO

PORTUGUÊS

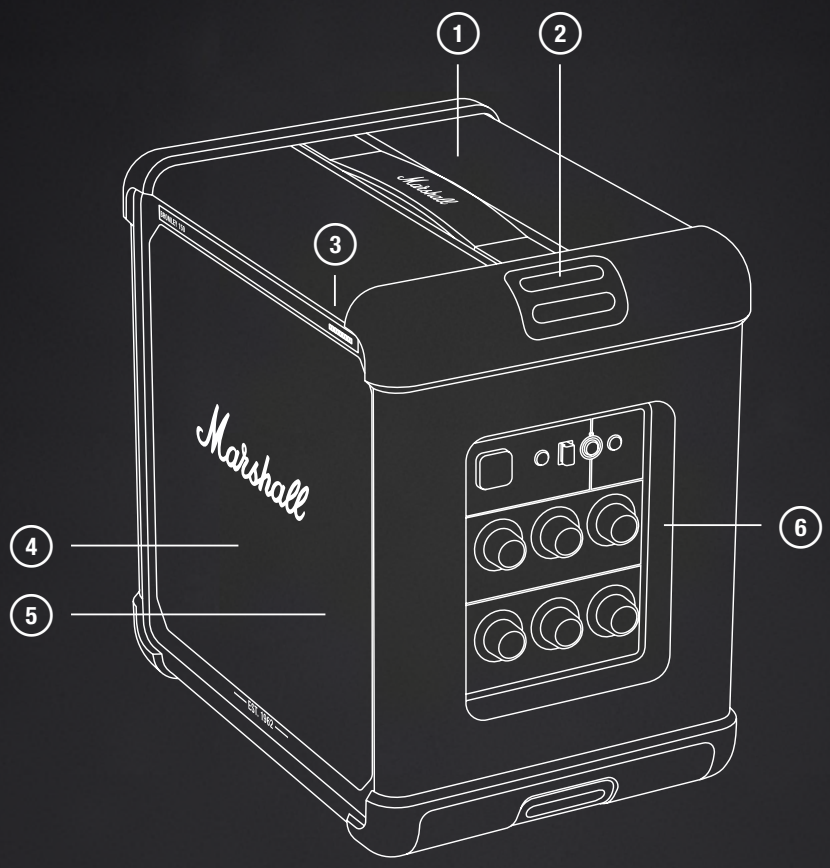

1. PEGA DE TRANSPORTE
2. ÂNCORAS PARA A CORREIA DE TRANSPORTE
3. INDICADOR DE CARGA DA BATERIA DE 10 SEGMENTOS
4. CONTROLADORES FRONTAIS
5. PAINEL DE LUZES
6. PAINEL DE CONTROLO

ESQUEMA DO DISPOSITIVO

PORTUGUÊS

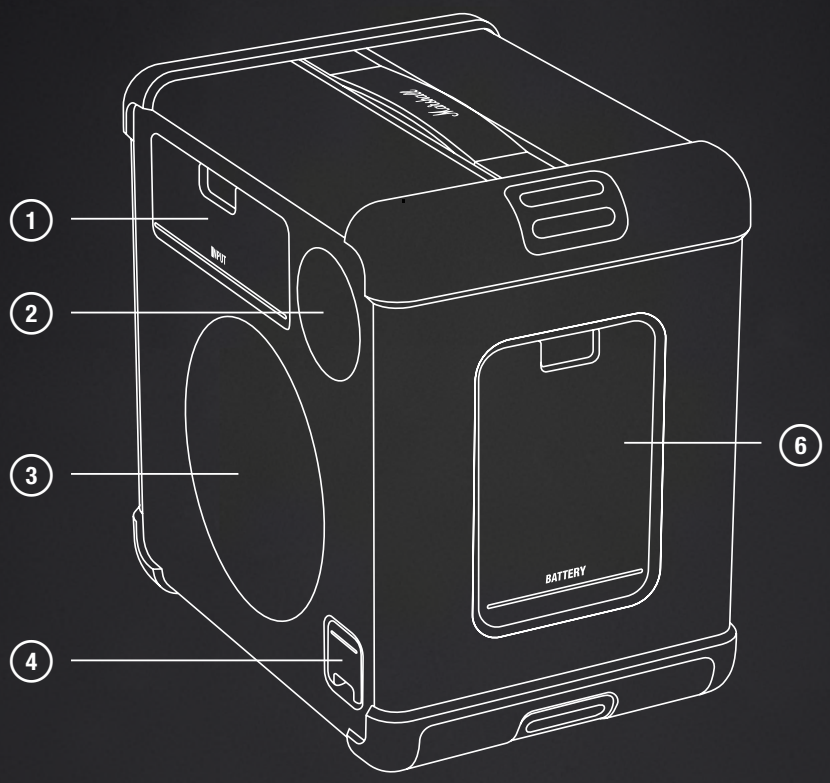

1. PAINEL DE ENTRADA
2. CONTROLADOR TRASEIRO
3. RADIADOR PASSIVO
4. ENTRADA DE ENERGIA ELÉTRICA
5. TAMPA DA BATERIA

PAINEL DE CONTROLO

PORTUGUÊS

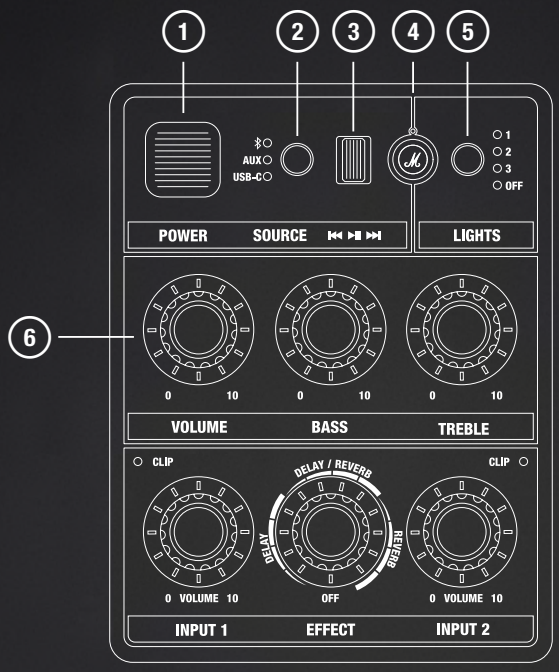

1 **INTERRUPTOR DE ALIMENTAÇÃO**

Liga ou desliga a coluna.

2 **SELETOR DA FONTE**

Utilize o botão de seleção da fonte para selecionar Bluetooth e, em seguida, mantenha-o premido até o LED começar a piscar.

Premir os botões do seletor da fonte e do modo de iluminação durante 2 segundos ativa ou desativa o bloqueio para crianças.

3 **CONTROLO DE MULTIMÉDIA**

Reproduza, coloque em pausa ou mude de faixa ao reproduzir através de Bluetooth.

4 **BOTÃO M PERSONALIZÁVEL**

Atribua uma ação personalizada ao botão M na aplicação Marshall.

5 **BOTÃO DO MODO DE ILUMINAÇÃO**

Prima o botão para selecionar o modo de iluminação.

6 **CONTROLOS DE ÁUDIO**

Ajuste o volume, os graves e os agudos.

PAINEL DE CONTROLO

PORTUGUÊS

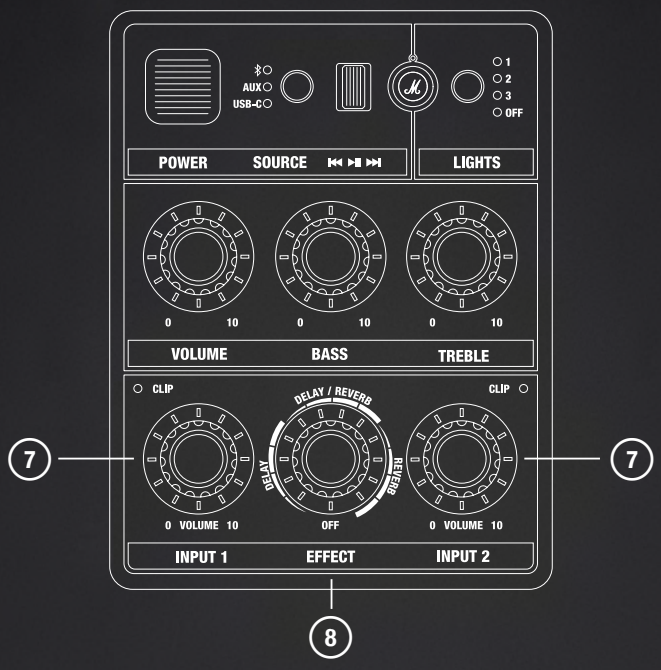

7 CONTROLOS DO VOLUME DAS ENTRADAS 1 E 2

Cada canal de entrada possui o seu próprio controlo de volume e um indicador de clipe para indicar se a entrada está demasiado alta.

8 CONTROLO DE EFEITOS DAS ENTRADAS 1 E 2

Prima o botão para alternar entre as entradas 1 e 2, e, em seguida, rode-o para selecionar um efeito e o respetivo nível para a entrada selecionada.

PAINEL DE ENTRADA

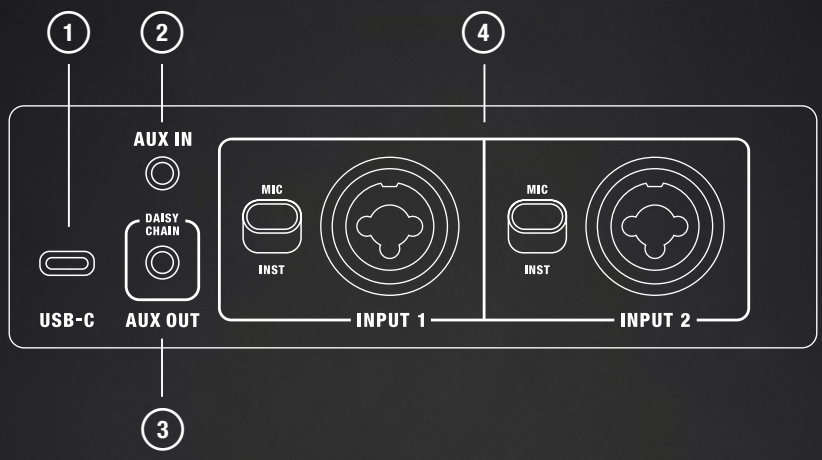

1 **PORTA USB-C**

Ligue uma fonte de áudio através de um cabo de áudio USB-C.

2 **PORTA AUX IN**

Ligue um dispositivo áudio com uma saída analógica e uma porta jack estéreo de 3,5 mm.

3 **PORTA AUX OUT — LIGAÇÃO EM SÉRIE**

Ligue à porta AUX IN de uma segunda coluna de festa Bromley para criar um sistema de som superior.

4 **ENTRADA 1 E ENTRADA 2**

Ligue um instrumento musical ou microfone ao jack combinado XLR/TRS de 6,3 mm. O interruptor define o ganho de entrada em +4 dBm ou +18 dBm.

INSTRUÇÕES PORTUGUÊS

INTRODUÇÃO

I. LIGUE
Prima o interruptor de alimentação para ligar a coluna.

II. INICIE O EMPARELHAMENTO
Utilize o seletor da fonte para selecionar Bluetooth e, em seguida, mantenha premido o botão até o LED começar a piscar.

III. SELECIONAR BROMLEY 150
Abra a lista de Bluetooth do seu dispositivo de áudio e selecione BROMLEY 150.

Transfira a aplicação Marshall para tirar o máximo partido da sua coluna.

Cuidado: certifique-se de que o volume esteja baixo tanto na coluna quanto na fonte de áudio antes de utilizar a coluna.

ENTRADA DE ENERGIA ELÉTRICA

Abra a tampa de entrada de corrente para aceder à entrada de energia. Ligue o cabo de alimentação à coluna e, em seguida, à tomada para alimentar a coluna e carregar a bateria.

O indicador de carga da bateria na parte dianteira mostra a carga da bateria.

Cuidado: Desligue sempre o cabo de alimentação da tomada antes de o desligar da coluna.

COMPARTIMENTO DA BATERIA

Abra a tampa para aceder à bateria amovível. Segure na patilha da bateria e puxe-a para a retirar.

Para instalar a bateria, insira-a e empurre-a até ouvir um clique.

INSTRUÇÕES PORTUGUÊS

LIGAR UM INSTRUMENTO OU MICROFONE

A Bromley 150 vem com dois canais de entrada para microfones ou outros instrumentos monofónicos. Estes canais podem ser misturados com qualquer outra entrada selecionada e usar os efeitos integrados. As entradas e os interruptores de ganho estão localizados na parte traseira da coluna.

INPUT 1 é utilizado na instrução abaixo, mas aplica-se também ao INPUT 2.

I. Ajuste o ganho de entrada para o seu canal. MIC para microfone ou INST para instrumento de nível de linha.
II. Ligue o microfone ou o cabo do instrumento a INPUT 1.
III. Aumente cuidadosamente o volume de INPUT 1 no painel frontal. Se o LED vermelho CLIP estiver aceso, reduza o volume do seu instrumento até que ele se apague.

UTILIZAÇÃO DOS EFEITOS INCORPORADOS

INPUT 1 e INPUT 2 podem utilizar um dos três efeitos incorporados: reverberação, reverberação e atraso, e atraso.

I. Pressione o botão de efeitos para selecionar o canal de entrada. Um indicador luminoso mostra qual o canal que está selecionado.
II. Rode o botão de efeitos conforme desejado.

ALTERAR O MODO DE LUZ

Pressione o botão de luz para alternar entre as predefinições de luz (1, 2, 3 e desligado).

LIGAR À ENTRADA AUX

I. Ligue um cabo com um conector estéreo de 3,5 mm à entrada AUX IN na parte traseira da coluna.
II. Ligue a outra extremidade do cabo à saída de áudio da sua fonte de áudio.
III. Utilize o botão seletor de fonte para escolher AUX.

Nota: Os cabos de áudio não estão incluídos.

LIGAR O CABO DE ÁUDIO À ENTRADA USB-C

I. Ligue um cabo de áudio USB-C à porta USB-C na parte traseira da coluna.
II. Ligue a outra extremidade do cabo à saída de áudio da sua fonte de áudio.
III. Utilize o botão seletor de fonte para escolher USB-C.

Nota: Os cabos de áudio não estão incluídos.

INSTRUÇÕES PORTUGUÊS

EMPARELHAR COM UM DISPOSITIVO BLUETOOTH

A Bromley 150 pode ligar-se a 2 dispositivos Bluetooth de cada vez e memoriza até 10 dispositivos emparelhados anteriormente. Se estiver ao alcance, a coluna tenta ligar-se novamente ao último dispositivo ligado.

I. Utilize o botão seletor de fonte para escolher Bluetooth.
II. Pressione o botão seletor de fonte durante 2 segundos até que o LED da fonte Bluetooth comece a pulsar lentamente.
III. Selecione **Bromley 150** na lista Bluetooth do seu dispositivo de áudio.

LIGAÇÃO EM SÉRIE DE COLUNAS BROMLEY

As colunas Bromley podem ser ligadas via “Daisy-chain” (em série) através das portas AUX OUT e AUX IN. Enquanto as colunas estão ligadas em série, o volume é gerido individualmente em cada uma.

I. Ligue um cabo com um conector estéreo de 3,5 mm à porta AUX OUT na primeira coluna.
II. Ligue a outra extremidade do cabo à porta AUX IN na segunda coluna.
III. Utilize o botão seletor de fonte para escolher AUX na segunda coluna.
IV. Para adicionar mais colunas, repita o procedimento, passando o sinal da saída para a terceira e assim sucessivamente.

BLOQUEIO PARA CRIANÇAS

O bloqueio para crianças é uma funcionalidade de segurança que impede o utilizador de aumentar acidentalmente o volume para níveis perigosos.

Pressione o seletor de fonte e os botões do modo de luz durante 2 segundos para ativar ou desativar o bloqueio para crianças.

INSTRUÇÕES PORTUGUÊS

BOTÃO M PERSONALIZÁVEL

Pressione o botão M para ativar um impulso de luz estroboscópica. O botão M pode ser personalizado na aplicação Marshall.

Modos de potência

A Bromley 150 entrará no modo de espera ou no modo de espera de rede quando não for utilizada depois de decorrido o tempo limite de inatividade.

Ative a coluna ligando-a através de Bluetooth ou utilizando qualquer botão ou botão rotativo.

	Funcionamento normal	Ligada ao Heddon
Modo de potência	Modo de baixo consumo	Espera de rede
Consumo de energia	<0,5 W	<2,0 W
Tempo limite de inatividade*	≤20 minutos	≤20 minutos

Para obter informações sobre a conformidade com a UE, consulte a Declaração de conformidade, disponível em marshall.com

LIMPAR A COLUNA

Limpe regularmente a sua coluna para a manter sem resíduos e durar mais tempo.

Desligue quaisquer cabos antes de limpar a coluna e certifique-se de que tudo esteja completamente seco antes de os voltar a ligar.

Limpe cuidadosamente a coluna e os cabos com um pano sem pelos, ligeiramente humedecido com:

- água,
- álcool isopropílico a 70% ou
- álcool etílico a 75%

Nota ao limpar a coluna:

- Não utilize quaisquer objetos afiados ou metálicos.
- Não utilize ar comprimido.
- Não utilize produtos que contenham lixívia ou peróxido de hidrogénio.
- Não submerja a coluna em qualquer agente de limpeza.
- Não limpe a coluna em água a correr.

INSTRUÇÕES PORTUGUÊS

REPOR A BROMLEY 150

A reposição de fábrica repõe as definições originais na coluna, excluindo eventuais atualizações do firmware.

Nota: Este procedimento elimina todas as definições do utilizador e a coluna de som terá de ser novamente configurada.

I. Remova **BROMLEY 150** e **BROMLEY 150 [LE]**, se presente, da lista de dispositivos Bluetooth do seu equipamento de som.
II. Certifique-se de que a coluna está ligada.
III. Mantenha premidos o seletor de fonte e o botão M durante 10 segundos. Todos os indicadores na parte frontal começam a piscar e a coluna reinicia.

A coluna foi reposta para as definições de fábrica e está pronta a ser emparelhada. Consulte a secção Introdução.

APLICAÇÃO MARSHALL

Transfira a aplicação Marshall para tirar o máximo partido da sua coluna e mantenha-a atualizada com o software mais recente.

GET IT ON Google Play

Download on the App Store

RESOLUÇÃO DE PROBLEMAS PORTUGUÊS

PROBLEMA	AÇÃO
A coluna de som não se liga	Ligue o cabo de alimentação à coluna e a uma tomada.
	Certifique-se de que a bateria Bromley está carregada e instalada.
Não é possível ligar a ou emparelhar com um dispositivo Bluetooth	Ative o Bluetooth no seu dispositivo de reprodução.
	Certifique-se de que a coluna está ligada antes de a colocar no modo de emparelhamento; consulte Emparelhar um novo dispositivo.
Comportamento errático	Transfira a aplicação Marshall e ligue à coluna. Siga as instruções na aplicação para garantir que a Bromley 150 tem a versão mais recente do firmware.
	Execute uma reposição de fábrica. Consulte a secção Repor a coluna. A Bromley 150 precisa de ser configurada novamente.

RESOLUÇÃO DE PROBLEMAS PORTUGUÊS

PROBLEMA	AÇÃO
A ligação Bluetooth é interrompida	Aproxime os dispositivos uns dos outros de modo a não ficarem obstruídos por obstáculos como paredes ou portas.
	Desloque a coluna de som para outro local ou desligue ou desloque o aparelho eletrónico interferente.
Não há áudio ou o áudio está demasiado baixo	Certifique-se de que a fonte de entrada correta está selecionada.
	Verifique o volume da coluna e do dispositivo de reprodução.
O áudio está distorcido	Reduza o volume do dispositivo de reprodução.

All intellectual property in the product and packaging (including the trade marks, copyright, designs, and patents) are owned by Marshall Group AB or Marshall Amplification PLC and may not be used without permission. © All rights reserved. The Bluetooth® wordmark and logos are registered trademarks owned by the Bluetooth SIG, Inc. and any use of such marks by Marshall Group AB is under license. Google Play is a trademark of Google LLC. App Store is a service mark of Apple Inc., registered in the U.S. and other countries Marshall Group AB, Centralplan 15, 111 20 Stockholm, Sweden. R1.0

Marshall

BROMLEY 150 – PARTY SPEAKER

MANUAL ONLINE COMPLET

CUPRINS

INDEX

Aspectul dispozitivului 003
Panou de control 005
Panou de intrare 007
Primii pași 008
Intrarea de alimentare de la priză 008
Compartimentul bateriei 008
Conectarea unui instrument sau a unui microfon ... 009
Utilizarea efectelor integrate 009
Schimbarea modului de iluminare 009
Conectare la intrarea AUX 009
Conectarea cablului audio la USB-C 009
Asocierea cu un dispozitiv Bluetooth 010
Conectarea în lanț a difuzoarelor Bromley 010
Sistem de blocare pentru copii 010
Moduri de alimentare 011
Curățarea difuzorului 011
Resetarea Bromley 150 012
Depanare 013

ASPECTUL DISPOZITIVULUI

ROMÂNĂ

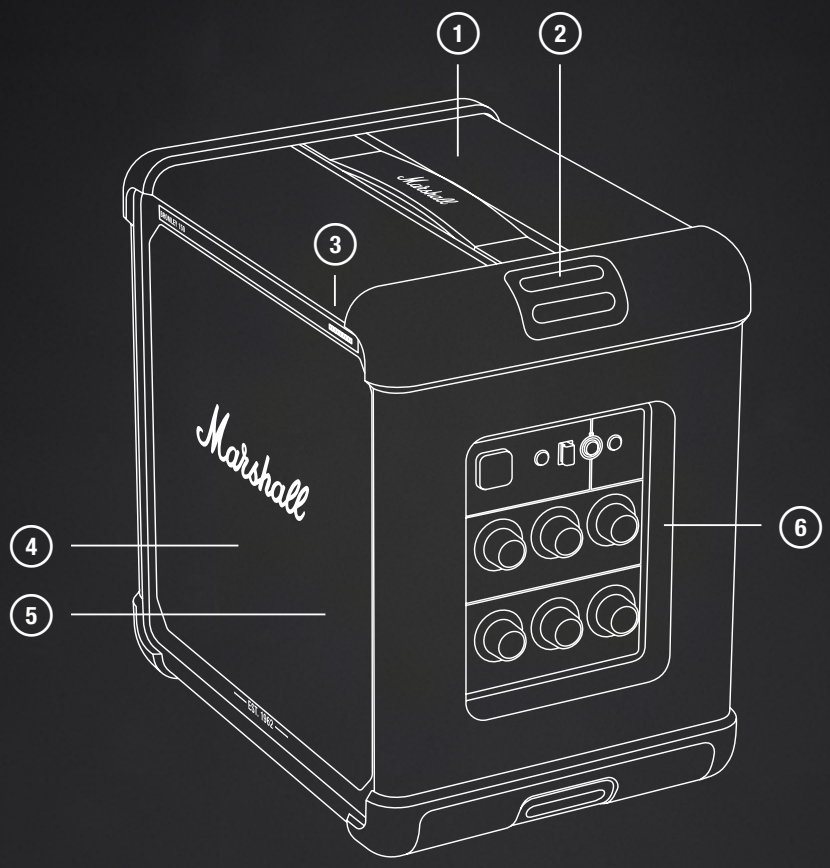

1. MÂNER DE TRANSPORT
2. ANCORE PENTRU CUREAUA DE TRANSPORT
3. INDICATORUL BATERIEI CU 10 SEGMENTE
4. DRIVERE FRONTALE
5. PANOUL LUMINOS
6. PANOU DE CONTROL

COMPONENTELE DISPOZITIVULUI ROMÂNĂ

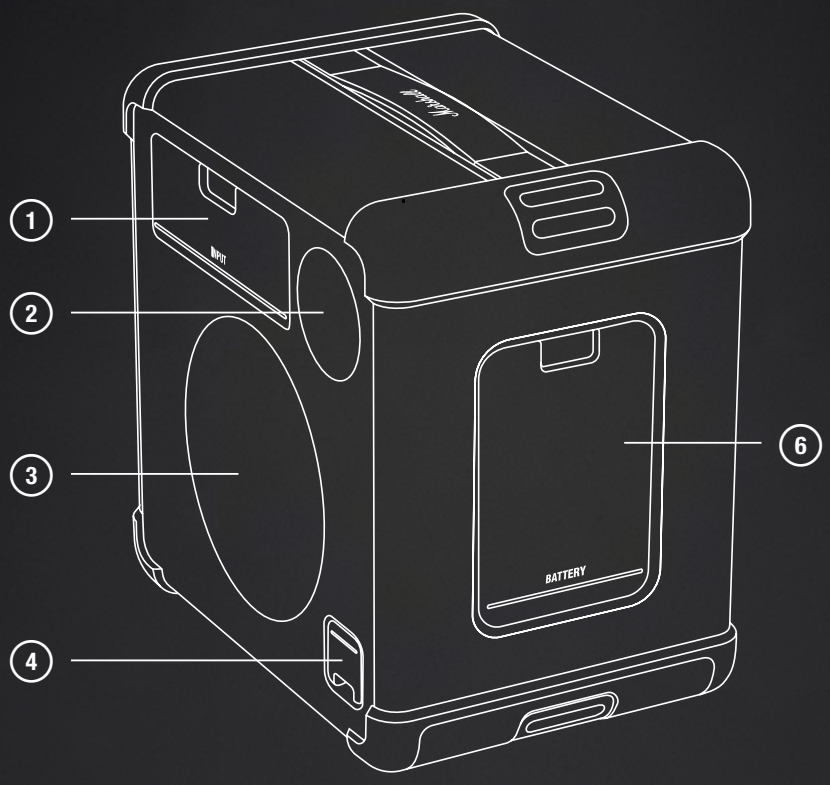

1. PANOU DE INTRARE
2. DRIVER POSTERIOR
3. RADIATOR PASIV
4. INTRAREA DE ALIMENTARE DE LA PRIZĂ
5. CAPAC BATERIE

PANOU DE CONTROL

ROMÂNĂ

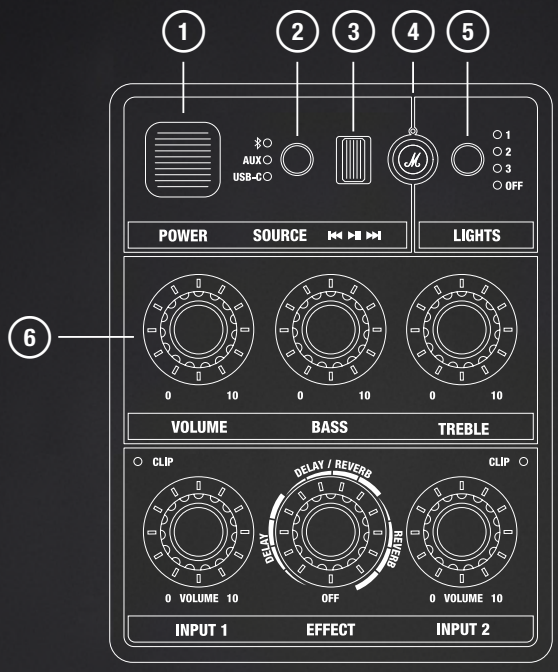

1 **COMUTATORUL DE ALIMENTARE**

Pornește sau oprește difuzorul.

2 **SELECTORUL SURSEI**

Folosiți butonul de selectare a sursei pentru a selecta Bluetooth, apoi mențineți apăsat până când lampa led începe să clipească.

Apăsarea butoanelor Selectorul sursei și Modul de lumină timp de 2 secunde va activa sau dezactiva blocarea accesului copiilor.

3 **CONTROLUL MEDIA**

Redați, opriți temporar sau schimbați piesa în timp ce redați prin Bluetooth.

4 **BUTON M PERSONALIZABIL**

Atribuiți o acțiune personalizată butonului M din aplicația Marshall.

5 **BUTONUL PENTRU MODUL DE LUMINĂ**

Apăsați butonul pentru a selecta modul de lumină.

6 **COMENZILE AUDIO**

Ajustați volumul, bașii și sunetele înalte.

PANOU DE CONTROL

ROMÂNĂ

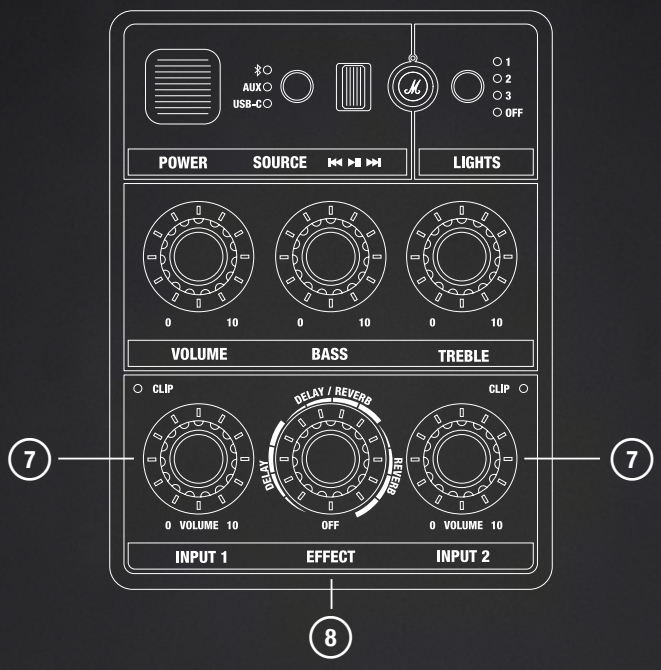

7 CONTROLUL VOLUMULUI PENTRU INTRAREA 1 ȘI INTRAREA 2

Fiecare canal de intrare are un control dedicat al volumului și un indicator de distorsiune, dacă intrarea este prea zgomotoasă.

8 CONTROLUL EFECTULUI PENTRU INTRAREA 1 ȘI INTRAREA 2

Apăsați butonul rotativ pentru a comuta între intrarea 1 și intrarea 2, apoi rotiți-l pentru a selecta un efect și nivelul său pentru intrarea selectată.

PANOU DE INTRARE

ROMÂNĂ

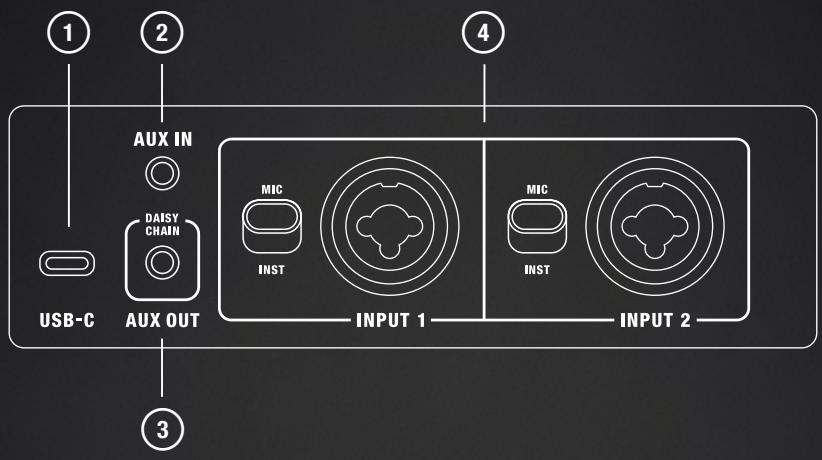

1 **PORTUL USB-C**

Conectați o sursă audio printr-un cablu audio USB-C.

2 **INTRARE AUX**

Cuplați un dispozitiv audio cu ieșire analogică și mufă stereo de 3,5 mm.

3 **IEȘIRE AUX - CONECTARE ÎN SERIE**

Conectați la intrarea AUX de pe al doilea difuzor pentru petrecere Bromley pentru a crea un sistem sonor mai extins.

4 **INTRAREA 1 ȘI INTRAREA 2**

Conectați un instrument muzical sau un microfon la mufa combinată XLR/6,3 mm TRS. Comutatorul setează amplificarea intrării la +4 dBm sau +18 dBm.

INSTRUCȚIUNI ROMÂNĂ

PRIMII PAȘI

I. PORNIȚI
Apăsați butonul de alimentare pentru a porni difuzorul.

II. ÎNCEPEȚI ASOCIEREA
Folosiți selectorul sursei pentru a selecta Bluetooth, apoi mențineți apăsat butonul până când lampa led începe să lumineze intermitent.

III. SELECTAȚI BROMLEY 150
Deschideți lista Bluetooth a dispozitivului dvs. audio și selectați BROMLEY 150.

Descărcați aplicația Marshall pentru a profita la maximum de difuzorul dvs.

Atenție: Asigurați-vă că volumul este setat la un nivel redus atât pe boxă, cât și pe sursa audio înainte de a utiliza boxa.

INTRAREA DE ALIMENTARE DE LA PRIZĂ

Deschideți capacul alimentării pentru a accesa zona de alimentare. Conectați cablul de alimentare la difuzor și apoi la priza de perete pentru a alimenta difuzorul și a încărca bateria.

Indicatorul bateriei de pe partea frontală arată nivelul de încărcare al bateriei.

Atenție: Decuplați întotdeauna cablul de alimentare de la priza de perete înainte de a îl deconecta de la boxă.

COMPARTIMENTUL BATERIEI

Deschideți capacul pentru a accesa bateria detașabilă. Prindeți clapeta bateriei și trageți pentru a o scoate.

Pentru a o instala, introduceți bateria și împingeți-o până ce auziți un clic.

INSTRUCȚIUNI ROMÂNĂ

CONECTAREA UNUI INSTRUMENT SAU A UNUI MICROFON

Bromley 150 este prevăzut cu două canale de intrare pentru microfoane sau alte instrumente mono. Aceste canale pot fi combinate cu orice altă intrare selectată și pot folosi efectele încorporate. Intrările și comutatoarele de amplificare sunt situate pe partea din spate a difuzorului.

INPUT 1 (INTRARE 1) este utilizată în instrucțiunile de mai jos, dar se aplică și pentru INPUT 2 (INTRARE 2).

I. Reglați amplificarea de intrare pentru canalul dvs. MIC pentru microfon sau INST pentru instrument la nivel de linie.
II. Conectați microfonul sau cablul pentru instrument la INPUT 1.
III. Creșteți cu atenție volumul pentru INPUT 1 pe panoul frontal. Dacă ledul roșu CLIP este aprins, reduceți volumul instrumentului dvs. până când nu mai este aprins.

UTILIZAREA EFECTELOR INTEGRATE

INPUT 1 și INPUT 2 pot utiliza fiecare unul dintre cele trei efecte încorporate: reverberație, reverberație și întârziere și întârziere.

I. Apăsați butonul rotativ de efecte pentru a selecta canalul de intrare. Un indicator luminos arată ce canal este selectat.
II. Rotiți butonul de efecte după preferință.

SCHIMBAREA MODULUI DE ILUMINARE

Apăsați butonul pentru lumină pentru a comuta între setările predefinite de lumină (1, 2, 3 și oprit).

CONECTARE LA INTRAREA AUX

I. Conectați un cablu cu o mufă stereo de 3,5 mm la intrarea AUX IN de pe spatele difuzorului.
II. Conectați celălalt capăt al cablului la ieșirea audio de la sursa audio.
III. Folosiți butonul selector de sursă pentru a selecta AUX.

Notă: Cablurile audio nu sunt incluse.

CONECTAREA CABLULUI AUDIO LA USB-C

I. Conectați un cablu audio USB-C la portul USB-C din spatele difuzorului.
II. Conectați celălalt capăt al cablului la ieșirea audio de la sursa audio.
III. Utilizați butonul selectorului de sursă pentru a selecta USB-C.

Notă: Cablurile audio nu sunt incluse.

INSTRUCȚIUNI ROMÂNĂ

ASOCIEREA CU UN DISPOZITIV BLUETOOTH

Bromley 150 se poate conecta la 2 dispozitive Bluetooth simultan și poate reține până la 10 dispozitive asociate anterior. Când este în aria de acoperire, va încerca să se reconecteze cu ultimul dispozitiv asociat.

I. Folosiți butonul de selecție a sursei pentru a selecta Bluetooth.
II. Apăsați butonul de selecție a sursei 2 secunde, până când ledul sursei Bluetooth începe să pulseze lent.
III. Selectați **Bromley 150** din lista Bluetooth a dispozitivului audio.

CONECTAREA ÎN LANȚ A DIFUZOARELOR BROMLEY

Boxele Bromley pot fi conectate în lanț (în serie) prin porturile AUX OUT și AUX IN. În timp ce difuzoarele sunt conectate în lanț, volumul este administrat pe fiecare difuzor în parte.

I. Conectați un cablu cu mufă stereo de 3,5 mm la ieșirea AUX de pe primul difuzor.
II. Conectați celălalt capăt al cablului la portul AUX IN de pe al doilea difuzor.
III. Utilizați butonul de selectare a sursei pentru a selecta AUX pe al doilea difuzor.
IV. Pentru a adăuga mai multe difuzoare, repetați procedura trecând semnalul de la ieșire de la al doilea la al treilea și așa mai departe.

SISTEM DE BLOCARE PENTRU COPII

Sistemul de blocare pentru copii este o caracteristică de siguranță care împiedică utilizatorul să crească accidental volumul la niveluri periculoase.

Apăsați butoanele Selectorul sursei și Modul de lumină 2 secunde pentru a activa sau dezactiva blocarea accesului copiilor.

Buton M personalizabil

Apăsați butonul M pentru a declanșa o serie de lumini stroboscopice. Butonul M poate fi personalizat în aplicația Marshall.

INSTRUCȚIUNI ROMÂNĂ

MODURI DE ALIMENTARE

Bromley 150 va intra în modul standby sau network standby atunci când nu este utilizat după expirarea timpului de inactivitate.

Activați boxa prin conectare prin Bluetooth sau prin utilizarea oricărui buton sau buton rotativ.

	Funcționare normală	Conectat la Heddon
Modul de alimentare	Mod de alimentare redusă	Mod rețea în așteptare
Consum de energie electrică	< 0,5 W	< 2,0 W
Timp de expirare a inactivității*	≤ 20 de minute	≤ 20 de minute

Pentru informații despre conformitatea cu prevederile UE, consultați Declarația de conformitate, disponibilă pe site-ul marshall.com.

CURĂȚAREA DIFUZORULUI

Curățați difuzorul în mod regulat pentru a-l menține în stare bună și a-i prelungi durata de viață.

Decuplați toate cablurile înainte de a curăța difuzorul și asigurați-vă că totul este complet uscat înainte de a le reconecta.

Curățați delicat difuzorul și cablurile cu o lavetă fără scame, ușor îmbibată cu una dintre următoarele:

- apă,
- alcool izopropilic de concentrație 70% sau
- alcool etilic de concentrație 75%.

Notă când curățați difuzorul:

- Nu utilizați obiecte ascuțite sau metalice.
- Nu utilizați aer comprimat.
- Nu utilizați produse care conțin înălbitor sau apă oxigenată.
- Nu scufundați difuzorul în niciun fel de agent de curățare.
- Nu clătiți difuzorul în apă curentă.

INSTRUCȚIUNI ROMÂNĂ

RESETAREA BROMLEY 150

Prin readucerea la setările din fabrică, difuzorul va reveni la setările inițiale, exceptând eventualele actualizări de firmware.

Notă: Prin aceasta toate setările utilizatorului vor fi șterse și difuzorul va trebui configurat din nou.

I. Eliminați **BROMLEY 150** și **BROMLEY 150 [LE]**, dacă sunt prezente, din lista de dispozitive Bluetooth a dispozitivului dvs. audio.
II. Asigurați-vă că difuzorul este pornit.
III. Apăsați și mențineți apăsate atât selectorul de sursă, cât și butonul M timp de 10 secunde. Toți indicatorii de pe partea frontală încep să clipească și difuzorul repornește.

Difuzorul a revenit la setările sale din fabrică și este gata să fie asociat – consultați secțiunea Primii pași.

APLICAȚIA MARSHALL

Descărcați aplicația Marshall pentru a profita la maximum de difuzorul dvs. și a-l menține la zi cu cel mai recent software.

GET IT ON Google Play

Download on the App Store

DEPANARE ROMÂNĂ

PROBLEMĂ	ACȚIUNE
Difuzorul nu pornește	Conectați cablul de alimentare la boxă și la o priză de perete funcțională.
	Asigurați-vă că bateria Bromley este încărcată și instalată.
Nu este posibilă conectarea sau asocierea cu un dispozitiv Bluetooth	Activați Bluetooth pe dispozitivul de redare.
	Asigurați-vă că difuzorul este pornit, înainte de a-l seta în modul de asociere – consultați Asocierea unui dispozitiv nou.
Comportament instabil	Descărcați aplicația Marshall și conectați difuzorul. Urmați instrucțiunile din aplicație pentru a vă asigura că Bromley 150 are cea mai recentă versiune de firmware.
	Realizați o readucere la setările din fabrică – consultați secțiunea Resetarea difuzorului. Bromley 150 trebuie configurat din nou.
Conexiunea Bluetooth se întrerupe	Mutați dispozitivele mai aproape unul de altul, astfel încât să nu fie obstrucționate de obstacole, cum ar fi pereți sau uși.
	Mutați difuzorul în alt loc sau opriți ori mutați dispozitivul electric care produce interferențe.

DEPANARE ROMÂNĂ

PROBLEMĂ	ACȚIUNE
Nu se aude sunet sau nivelul sunetului este prea redus	Verificați dacă sursa de intrare corectă este selectată.
	Verificați volumul difuzorului și al dispozitivului de redare.
Sunetul este distorsionat	Reduceți volumul pe dispozitivul de redare.

All intellectual property in the product and packaging (including the trade marks, copyright, designs, and patents) are owned by Marshall Group AB or Marshall Amplification PLC and may not be used without permission. © All rights reserved. The Bluetooth® wordmark and logos are registered trademarks owned by the Bluetooth SIG, Inc. and any use of such marks by Marshall Group AB is under license. Google Play is a trademark of Google LLC. App Store is a service mark of Apple Inc., registered in the U.S. and other countries Marshall Group AB, Centralplan 15, 111 20 Stockholm, Sweden. R1.0

Marshall

BROMLEY 150 – PARTY SPEAKER

ПОЛНОЕ ОНЛАЙН-РУКОВОДСТВО

СОДЕРЖАНИЕ

УКАЗАТЕЛЬ

Внешний вид устройства.....003
Панель управления.....005
Панель входов.....007
Начало работы.....008
Вход питания от сети.....008
Батарейный отсек.....008
Подключение инструмента или микрофона.....008
Использование встроенных эффектов.....009
Изменение светового режима.....009
Подключение ко входу AUX.....009
Подключение аудиокабеля к USB-C.....009
Сопряжение с устройством Bluetooth.....010
Последовательное подключение колонок Bromley..010
Блокировка от детей.....010
Индивидуально настраиваемая M-кнопка.....010
Режимы энергопотребления.....011
Очистка колонки.....011
Сброс настроек Bromley 150.....012
Устранение неполадок.....013

ВНЕШНИЙ ВИД УСТРОЙСТВА

РУССКИЙ

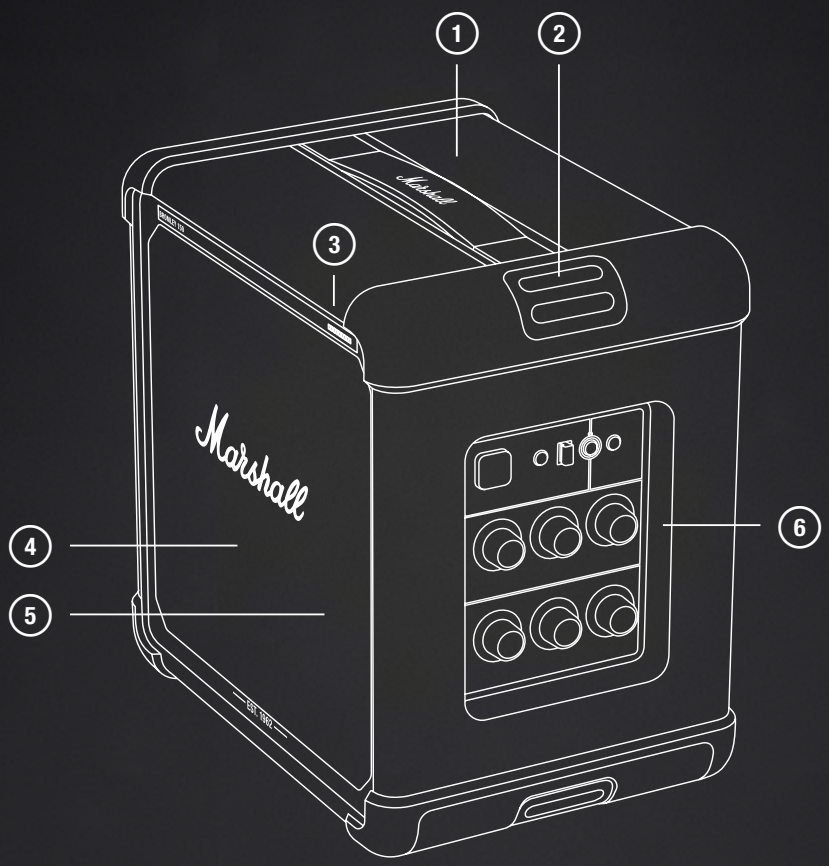

1. РУЧКА ДЛЯ ПЕРЕНОСКИ
2. КРЕПЛЕНИЯ РЕМНЯ ДЛЯ ПЕРЕНОСКИ
3. 10-СЕГМЕНТНЫЙ ИНДИКАТОР ЗАРЯДА БАТАРЕИ
4. ПЕРЕДНИЕ ДИНАМИКИ
5. СВЕТОВАЯ ПАНЕЛЬ
6. ПАНЕЛЬ УПРАВЛЕНИЯ

СХЕМА УСТРОЙСТВА

РУССКИЙ

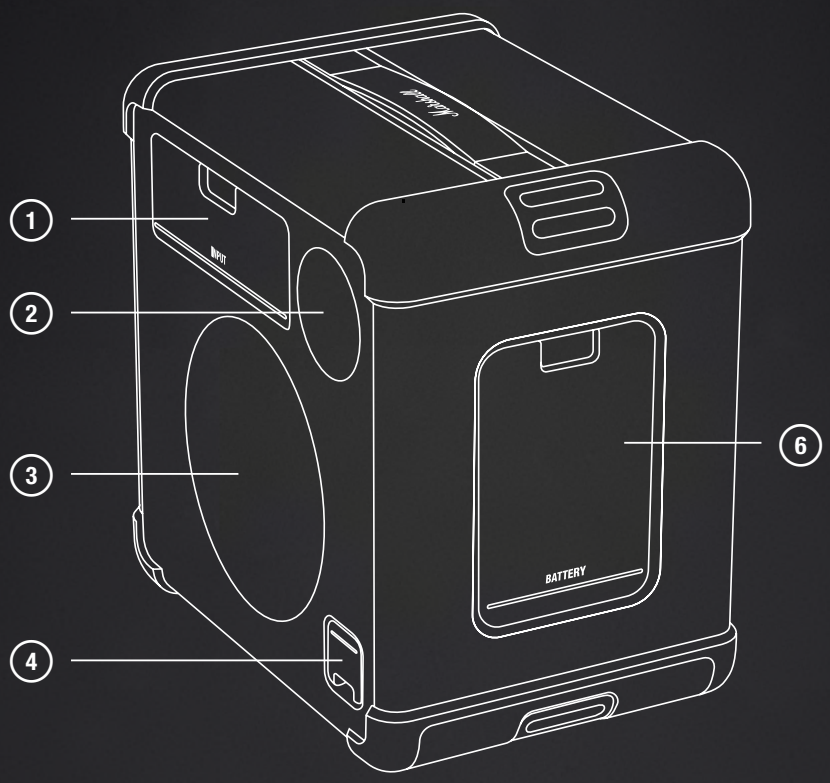

1. ПАНЕЛЬ ВХОДОВ
2. ЗАДНИЙ ДИНАМИК
3. ПАССИВНЫЙ ИЗЛУЧАТЕЛЬ
4. ВХОД ПИТАНИЯ ОТ СЕТИ
5. ДВЕРЦА БАТАРЕЙНОГО ОТСЕКА

ПАНЕЛЬ УПРАВЛЕНИЯ

РУССКИЙ

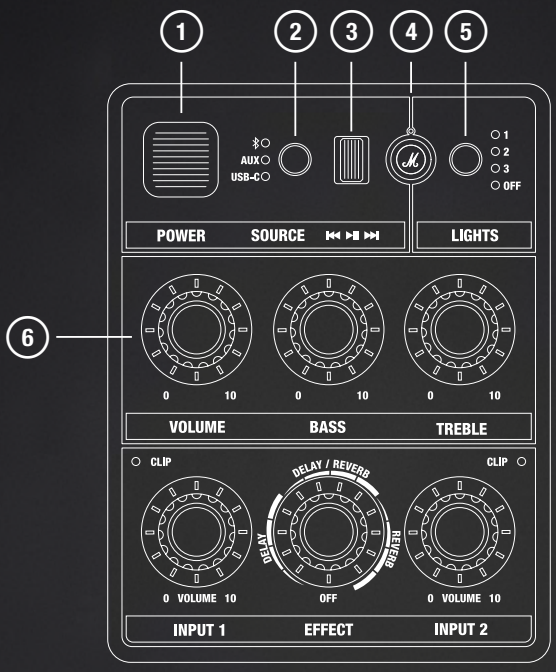

1 КНОПКА ПИТАНИЯ

Служит для включения и выключения колонки.

2 КНОПКА ВЫБОРА ИСТОЧНИКА

С помощью этой кнопки выберите Bluetooth, а затем нажмите и держите ее, пока светодиодный индикатор не начнет мигать.

Нажатие кнопки выбора источника и кнопки светового режима и их удерживание в течение 2 секунд включает или выключает блокировку от детей.

3 УПРАВЛЕНИЕ МУЛЬТИМЕДИЙНЫМИ УСТРОЙСТВАМИ

Запуск воспроизведения, пауза и переключение дорожки при воспроизведении через Bluetooth.

4 ИНДИВИДУАЛЬНО НАСТРАИВАЕМАЯ M-КНОПКА

В приложении Marshall для M-кнопки можно задать определенное действие.

5 КНОПКА СВЕТОВОГО РЕЖИМА

Служит для выбора светового режима.

6 НАСТРОЙКА ЗВУКА

Регулировка громкости, высоких и низких частот.

ПАНЕЛЬ УПРАВЛЕНИЯ

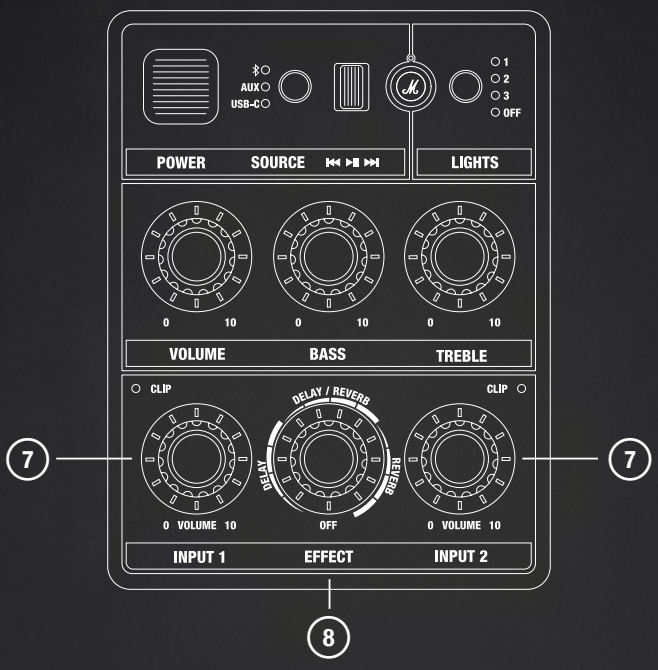

7 РЕГУЛИРОВКА ГРОМКОСТИ ДЛЯ ВХОДА 1 И ВХОДА 2

У каждого входного канала своя регулировка громкости и индикатор отсечения, сигнализирующий о слишком громком входном сигнале.

8 РЕГУЛИРОВКА ЭФФЕКТОВ ДЛЯ ВХОДА 1 И ВХОДА 2

Нажатием этой кнопки выбирается вход (1 или 2), а поворотом устанавливаются эффекты и их уровень для выбранного входа.

ПАНЕЛЬ ВХОДОВ

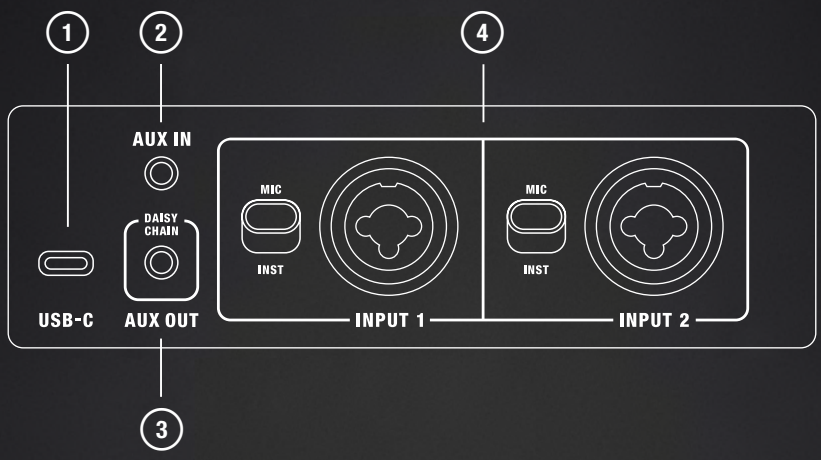

1 РАЗЪЕМ USB-C

Служит для подключения источника аудиосигнала через аудиокабель USB-C.

2 ВХОД AUX

Позволяет подключать аудиоустройства с аналоговым выходом и стереоразъемом 3,5 мм.

3 ВЫХОД AUX (ПОСЛЕДОВАТЕЛЬНОЕ ПОДКЛЮЧЕНИЕ)

Служит для подключения к входу AUX на второй клубной колонке Bromley для их объединения в одну большую систему.

4 ВХОД 1 И ВХОД 2

Служат для подключения музыкальных инструментов или микрофона к комбинированному разъему TRS XLR/6,3 мм. Переключатель устанавливает уровень входного усиления +4 дБм или +18 дБм.

ИНСТРУКЦИИ РУССКИЙ

НАЧАЛО РАБОТЫ

I. ВКЛЮЧЕНИЕ ПИТАНИЯ
Нажмите кнопку включения, чтобы включить колонку.

II. СОПРЯЖЕНИЕ
С помощью кнопки выбора источника выберите Bluetooth, а затем нажмите и держите ее, пока светодиодный индикатор не начнет мигать.

III. ВЫБОР BROMLEY 150
Откройте список устройств Bluetooth на своем аудиоустройстве и выберите BROMLEY 150.

Скачайте приложение Marshall, чтобы максимально эффективно использовать возможности колонки.

Внимание! Перед использованием колонки установите низкий уровень громкости на колонке и на аудиоустройстве.

ВХОД ПИТАНИЯ ОТ СЕТИ

Откройте дверцу входа питания. Подключите кабель питания к колонке и вставьте вилку в розетку, чтобы подать питание на колонку и начать зарядку батареи.

Индикатор заряда батареи на передней панели показывает уровень заряда.

Внимание! Обязательно выньте штепсель из розетки, прежде чем отсоединить его от колонки.

БАТАРЕЙНЫЙ ОТСЕК

Откройте дверцу батарейного отсека. Потяните за язычок на батарее, чтобы извлечь ее.

Чтобы установить батарею, вставьте ее и надавите до щелчка.

ПОДКЛЮЧЕНИЕ ИНСТРУМЕНТА ИЛИ МИКРОФОНА

Колонка Bromley 150 оснащена двумя входными каналами для микрофонов или других монофонических инструментов. Можно сочетать эти каналы с любыми другими выбранными входами и использовать встроенные эффекты. Входы и переключатели усиления расположены на задней панели колонки.

ИНСТРУКЦИИ РУССКИЙ

В инструкции ниже указан вход INPUT 1, но она также применима ко входу INPUT 2.

I. Установите входное усиление для выбранного канала. MIC для микрофона или INST для инструментов линейного уровня.
II. Подключите кабель микрофона или инструмента ко входу INPUT 1.
III. Осторожно увеличьте громкость для входа INPUT 1 на передней панели. Если загорелся красный индикатор CLIP, уменьшайте громкость инструмента до тех пор, пока он не погаснет.

ИСПОЛЬЗОВАНИЕ ВСТРОЕННЫХ ЭФФЕКТОВ

Входы INPUT 1 и INPUT 2 могут использовать один из трех встроенных эффектов: реверберация, реверберация с задержкой и задержка.

I. Нажмите на ручку эффектов, чтобы выбрать входной канал. Светящийся индикатор показывает, какой канал выбран.
II. Поверните ручку эффекта по своему усмотрению.

ИЗМЕНЕНИЕ СВЕТОВОГО РЕЖИМА

Нажимая кнопку освещения, можно переключаться между предустановками света (1, 2, 3 и «выключено»).

ПОДКЛЮЧЕНИЕ КО ВХОДУ AUX

I. Подключите кабель со стереоразъемом 3,5 мм к разъему AUX IN на задней панели колонки.
II. Подключите другой конец кабеля к аудиовыходу источника аудиосигнала.
III. С помощью кнопки выбора источника выберите AUX.

Примечание. Аудиокабели не входят в комплект.

ПОДКЛЮЧЕНИЕ АУДИОКАБЕЛЯ К USB-C

I. Подключите аудиокабель USB-C к порту USB-C на задней панели колонки.
II. Подключите другой конец кабеля к аудиовыходу источника аудиосигнала.
III. С помощью кнопки выбора источника выберите USB-C.

Примечание. Аудиокабели не входят в комплект.

ИНСТРУКЦИИ РУССКИЙ

СОПРЯЖЕНИЕ С УСТРОЙСТВОМ BLUETOOTH

Bromley 150 можно подключить к двум устройствам Bluetooth одновременно; запоминаются не более 10 ранее сопряженных устройств. Находясь в радиусе действия, колонка попытается подключиться к последнему подключенному устройству.

I. С помощью кнопки выбора источника выберите Bluetooth.
II. Нажмите на кнопку выбора источника и удерживайте ее нажатой в течение 2 секунд, пока индикатор источника Bluetooth не начнет медленно мигать.
III. В списке Bluetooth на своем аудиоустройстве выберите **Bromley 150**.

ПОСЛЕДОВАТЕЛЬНОЕ ПОДКЛЮЧЕНИЕ КОЛОНОК BROMLEY

Колонки Bromley можно соединять в последовательную цепь через порты AUX OUT и AUX IN. При последовательном соединении колонок громкость регулируется для каждой колонки отдельно.

I. Подключите кабель со стереоразъемом 3,5 мм к разъему AUX OUT на первой колонке.
II. Подключите другой конец кабеля к разъему AUX IN на второй колонке.
III. С помощью кнопки выбора источника выберите AUX на второй колонке.
IV. Чтобы добавить еще колонки, повторите процедуру, направив сигнал со второй на третью колонку и так далее.

БЛОКИРОВКА ОТ ДЕТЕЙ

Блокировка от детей — это функция безопасности, предотвращающая случайное увеличение громкости до опасного уровня.

Нажмите и удерживайте кнопки выбора источника и светового режима в течение 2 секунд, чтобы включить или отключить блокировку от детей.

ИНДИВИДУАЛЬНО НАСТРАИВАЕМАЯ M-КНОПКА

Нажмите M-кнопку, чтобы вызвать вспышку стробоскопического света. M-кнопку можно настроить в приложении Marshall.

ИНСТРУКЦИИ РУССКИЙ

РЕЖИМЫ ЭНЕРГОПОТРЕБЛЕНИЯ

Bromley 150 переходит в режим ожидания или сетевой режим ожидания, если не используется в течение определенного времени.

Чтобы вывести колонку из режима ожидания, подключитесь к ней по Bluetooth или воспользуйтесь любой кнопкой или ручкой на колонке.

	Обычный рабочий режим	Подключена к Heddon
Режим энергопотребления	Режим низкого энергопотребления	Сетевой режим ожидания
Энергопотребление	< 0,5 Вт	< 2,0 Вт
Период простоя*	≤ 20 минут	≤ 20 минут

Сведения о соответствии требованиям ЕС см. в заявлении о соответствии на сайте marshall.com.

ОЧИСТКА КОЛОНКИ

Регулярно чистите колонку, чтобы поддерживать ее в опрятном состоянии и продлить срок ее службы.

Перед чисткой колонки отсоедините все провода и убедитесь, что все полностью высохло, прежде чем снова подключать их.

Осторожно протрите колонку и провода безворсовой тканью, слегка смоченной любым из следующих средств:

- водой;
- 70%-м изопропиловым спиртом; или
- 75%-м этиловым спиртом.

Примечания по чистке колонки

- Не используйте острые или металлические предметы.
- Не применяйте сжатый воздух.
- Не используйте вещества, содержащие отбеливатель или перекись водорода.
- Не погружайте колонку в чистящие вещества.
- Не промывайте колонку струей воды.

ИНСТРУКЦИИ РУССКИЙ

СБРОС НАСТРОЕК BROMLEY 150

В результате сброса к заводским настройкам будут восстановлены первоначальные настройки колонки (обновления прошивки останутся).

Примечание. При этом будут удалены все пользовательские настройки — колонку нужно будет настроить заново.

I. Удалите **BROMLEY 150** и **BROMLEY 150 [LE]** (при наличии) из списка Bluetooth аудиоустройства.
II. Включите колонку.
III. Нажмите и удерживайте одновременно кнопку выбора источника и M-кнопку в течение 10 секунд. Все индикаторы на передней панели начнут мигать, и колонка перезапустится.

Колонка возвращена к заводским настройкам и готова к сопряжению. См. раздел «Начало работы».

ПРИЛОЖЕНИЕ MARSHALL

Скачайте приложение Marshall: оно поможет использовать все возможности колонки и будет регулярно обновлять ее программное обеспечение.

GET IT ON Google Play

Download on the App Store

УСТРАНЕНИЕ НЕПОЛАДОК РУССКИЙ

НЕПОЛАДКА	СПОСОБ УСТРАНЕНИЯ
Колонка не включается	Подключите шнур питания к колонке и вставьте штепсель в розетку.
	Убедитесь, что аккумулятор Bromley заряжен и установлен.
Не удается подключиться к устройству Bluetooth или выполнить сопряжение с ним	Включите Bluetooth на устройстве воспроизведения.
	Прежде чем активировать режим сопряжения, убедитесь, что колонка включена. См. раздел «Сопряжение с новым устройством».
Ошибки в работе	Скачайте приложение Marshall и подключите к нему колонку. Следуйте инструкциям в приложении, чтобы убедиться, что в Bromley 150 установлена самая последняя версия прошивки.
	Выполните сброс к заводским настройкам, см. раздел «Сброс настроек колонки». Потребуется заново настроить Bromley 150.

УСТРАНЕНИЕ НЕПОЛАДОК

НЕПОЛАДКА	СПОСОБ УСТРАНЕНИЯ
Соединение по Bluetooth разрывается	Расположите устройства ближе друг к другу, чтобы они не были разделены такими препятствиями, как стены или двери.
	Установите колонку в другом месте либо выключите или переместите электронное устройство, создающее помехи.
Звук не воспроизводится или громкость слишком низкая	Убедитесь, что выбран правильный источник входного сигнала.
	Проверьте уровень громкости на колонке и устройстве воспроизведения.
Искажения звука	Уменьшите громкость на устройстве воспроизведения.

All intellectual property in the product and packaging (including the trade marks, copyright, designs, and patents) are owned by Marshall Group AB or Marshall Amplification PLC and may not be used without permission. © All rights reserved. The Bluetooth® wordmark and logos are registered trademarks owned by the Bluetooth SIG, Inc. and any use of such marks by Marshall Group AB is under license. Google Play is a trademark of Google LLC. App Store is a service mark of Apple Inc., registered in the U.S. and other countries Marshall Group AB, Centralplan 15, 111 20 Stockholm, Sweden. R1.0

Marshall

BROMLEY 150 – PARTY SPEAKER

KOMPLETNÝ ONLINE MANUÁL

OBSAH

REGISTER

Usporiadanie zariadenia 003
Ovládací panel 005
Panel vstupov 007
Začíname 008
Vstup pre napájací kábel 008
Priestor pre batériu 008
Pripojenie nástroja alebo mikrofónu 009
Používanie vstavaných efektov 009
Zmena svetelného režimu 009
Pripojenie k vstupu AUX 009
Pripojenie audio kábla k USB-C 009
Spárovanie s Bluetooth zariadením 010
Reťazové prepojenie reproduktorov Bromley 010
Detská poistka 010
Prispôsobiteľné tlačidlo M 010
Režimy napájania 011
Čistenie reproduktora 011
Resetovanie Bromley 150 012
Riešenie problémov 013

USPORIADANIE ZARIADENIA SLOVENČINA

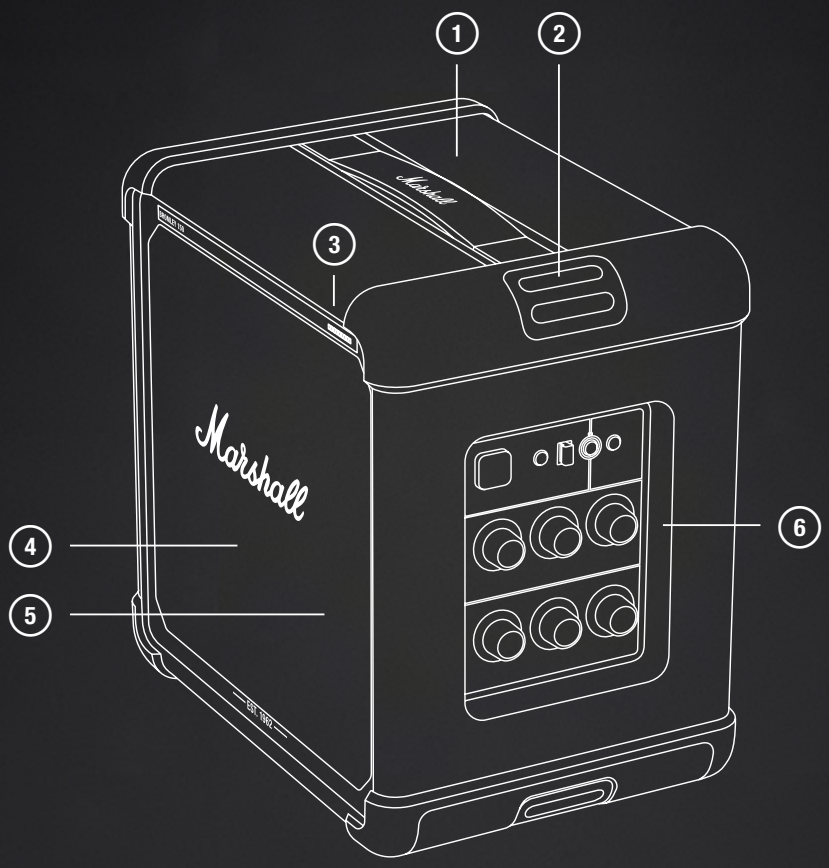

1. RUKOVÄŤ NA PRENÁŠANIE
2. ÚCHYTY PRE NOSNÝ POPRUH
3. 10-SEGMENTOVÝ INDIKÁTOR BATÉRIE
4. PREDNÉ MENIČE
5. SVETELNÝ PANEL
6. OVLÁDACÍ PANEL

USPORIADANIE ZARIADENIA SLOVENČINA

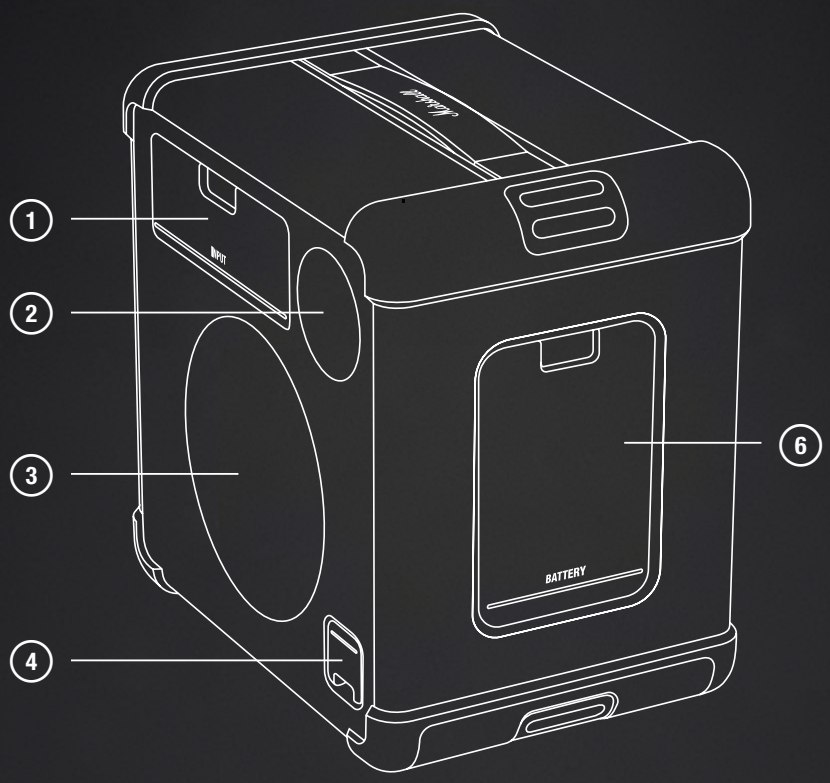

1. PANEL VSTUPOV
2. ZADNÝ MENIČ
3. PASÍVNY CHLADIČ
4. VSTUP PRE NAPÁJACÍ KÁBEL
5. KRYT BATÉRIE

OVLÁDACÍ PANEL

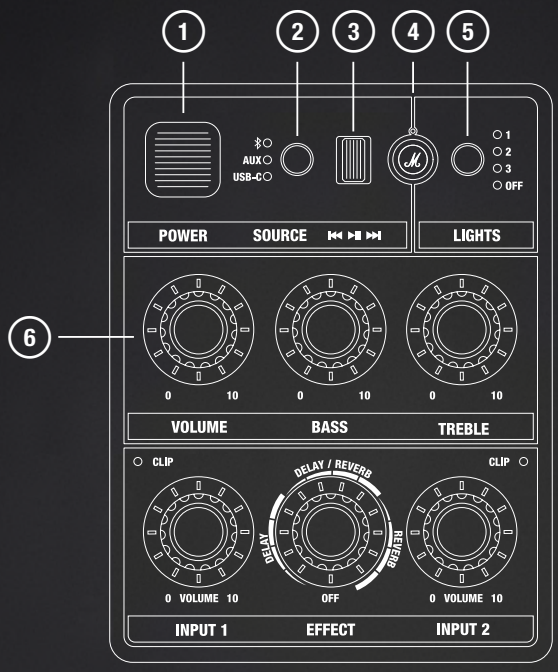

1 VYPÍNAČ

Slúži na zapnutie alebo vypnutie reproduktora.

2 TLAČIDLO NA VOĽBU ZDROJA

Pomocou tlačidla na voľbu zdroja zvoľte možnosť Bluetooth a potom ho stlačte a podržte, kým nezačne blikať LED kontrolka.

Stlačením tlačidla na voľbu zdroja a tlačidla režimu osvetlenia na 2 sekundy aktivujete alebo deaktivujete detskú poistku.

3 OVLÁDACIE PRVKY MÉDIÍ

Prehrávanie, pozastavenie alebo zmena skladby počas prehrávania cez Bluetooth.

4 PRISPÔSOBITEĽNÉ TLAČIDLO M

V aplikácii Marshall môžete tlačidlu M priradiť vlastnú funkciu.

5 TLAČIDLO REŽIMU OSVETLENIA

Stlačením tlačidla zvoľte režim osvetlenia.

6 OVLÁDACIE PRVKY ZVUKU

Slúžia na úpravu hlasitosti, basov a výšok.

OVLÁDACÍ PANEL

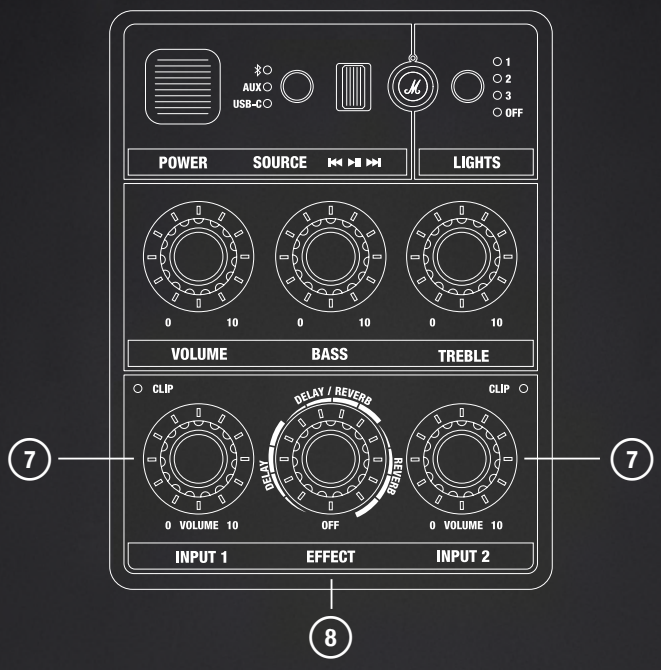

7 OVLÁDAČE HLASITOSTI PRE VSTUPY 1 A 2

Každý vstupný kanál má vlastný ovládač hlasitosti a indikátor limitovania, ktorý signalizuje príliš hlasný vstupný signál.

8 OVLÁDANIE EFEKTOV PRE VSTUPY 1 A 2

Stlačením ovládača môžete prepínať medzi vstupom 1 a 2. Otáčaním môžete zvoliť efekt aj jeho úroveň pre zvolený vstup.

PANEL VSTUPOV

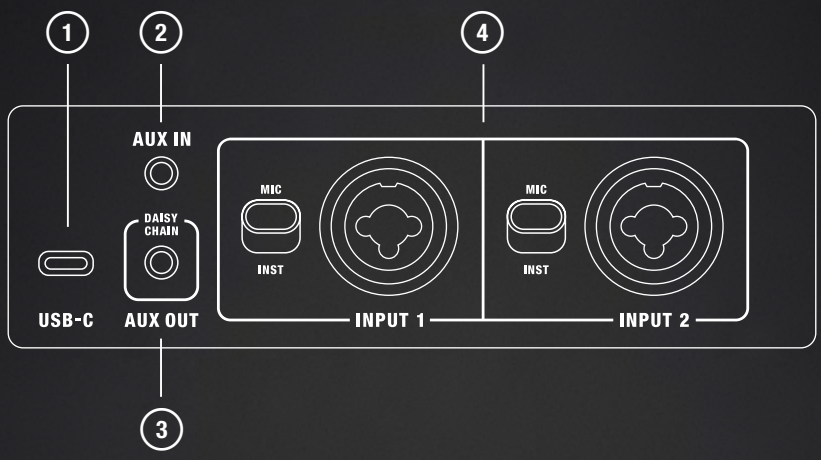

1 **PORT USB-C**

Pripojte zdroj zvuku pomocou audio kábla USB-C.

2 **EXTERNÝ VSTUP AUX IN**

Pripojte zvukové zariadenie s analógovým výstupom a s 3,5 mm stereo konektorom typu „jack“.

3 **EXTERNÝ VÝSTUP AUX OUT – REŤAZOVÉ PREPOJENIE**

Tento výstup môžete pripojiť k vstupu AUX IN na druhom párty reproduktore Bromley, a vytvoriť tak väčší zvukový systém.

4 **VSTUP 1 A VSTUP 2**

Do kombinovaného konektora XLR/6,3 mm TRS môžete pripojiť hudobný nástroj alebo mikrofón. Prepínač slúži na nastavenie vstupného zosilnenia na +4 dBm alebo +18 dBm.

POKYNY SLOVENČINA

ZAČÍNAME

I. ZAPNUTIE
Stlačením vypínača zapnite reproduktor.

II. SPUSTENIE PÁROVANIA
Pomocou tlačidla na voľbu zdroja zvoľte možnosť Bluetooth a potom ho stlačte a podržte, kým nezačne blikať LED kontrolka.

III. ZVOĽTE MOŽNOSŤ BROMLEY 150
Prejdite do zoznamu Bluetooth na vašom audio zariadení a zvoľte možnosť BROMLEY 150.

Stiahnite si aplikáciu Marshall a využívajte reproduktor naplno.

Upozornenie: Pred použitím reproduktora skontrolujte, či je hlasitosť na reproduktore aj na zdroji zvuku nastavená na nízku úroveň.

VSTUP PRE NAPÁJACÍ KÁBEL

Otvorte kryt pre napájací kábel, aby ste získali prístup k napájaciemu vstupu. Napájací kábel pripojte k reproduktoru a potom do elektrickej zásuvky, aby ste zaistili napájanie reproduktora a nabíjanie batérie.

Indikátor batérie na prednej strane zobrazuje stav nabitia batérie.

Upozornenie: Pred odpojením kábla od reproduktora vždy odpojte elektrický kábel zo zásuvky.

PRIESTOR PRE BATÉRIU

Otvorte kryt, aby ste získali prístup k vymeniteľnej batérii. Uchopte jazýček batérie a potiahnutím ju vyberte.

Vložte batériu a potlačte ju, aby ste počuli cvaknutie, čo znamená, že je nainštalovaná.

POKYNY SLOVENČINA

PRIPOJENIE NÁSTROJA ALEBO MIKROFÓNU

Bromley 150 je vybavený dvoma vstupnými kanálmi pre mikrofóny alebo iné mono nástroje. Tieto kanály možno mixovať s akýmkoľvek iným vybraným vstupom a používať vstavané efekty. Prepínače vstupov a zosilnenia sa nachádzajú na zadnej strane reproduktora.

V nižšie uvedených pokynoch sa používa vstup INPUT 1, ale pokyny platia aj pre vstup INPUT 2.

I. Nastavenie vstupného zosilnenia pre daný kanál. MIC pre mikrofón alebo INST pre nástroj linkovej úrovne.
II. Pripojte kábel mikrofónu alebo nástroja do vstupu INPUT 1.
III. Opatrne zvýšte hlasitosť pre vstup INPUT 1 na prednom paneli. Ak svieti červená kontrolka CLIP, znížte hlasitosť na nástroji, kým kontrolka nezhasne.

POUŽÍVANIE VSTAVANÝCH EFEKTOV

INPUT 1 a INPUT 2 môžu každý používať jeden z troch zabudovaných efektov: reverb, reverb a delay, a delay.

I. Stlačením ovládača efektov vyberte vstupný kanál. Rozsvietený indikátor ukazuje, ktorý kanál je vybraný.
II. Otočte ovládač efektov podľa svojich preferencií.

ZMENA SVETELNÉHO REŽIMU

Stlačením tlačidla osvetlenia prepínate medzi predvoľbami osvetlenia (1, 2, 3 a vypnuté).

PRIPOJENIE K VSTUPU AUX

I. Pripojte kábel s 3,5 mm stereo konektorom k vstupu AUX na zadnej strane reproduktora.
II. Druhý koniec kábla pripojte k zvukovému výstupu na zvukovom zdroji.
III. Pomocou tlačidla na voľbu zdroja vyberte AUX.

Poznámka: Audio káble nie sú súčasťou balenia.

PRIPOJENIE AUDIO KÁBLA K USB-C

I. Audio kábel USB-C pripojte k portu USB-C na zadnej strane reproduktora.
II. Druhý koniec kábla pripojte k zvukovému výstupu na zvukovom zdroji.
III. Pomocou tlačidla na výber zdroja vyberte USB-C.

Poznámka: Audio káble nie sú súčasťou balenia.

POKYNY SLOVENČINA

SPÁROVANIE S BLUETOOTH ZARIADENÍM

Bromley 150 možno pripojiť k dvom Bluetooth zariadeniam naraz a pamätá si až desať predtým spárovaných zariadení. Keď sú v dosahu, pokúsi sa znovu pripojiť k poslednému pripojenému zariadeniu.

I. Pomocou tlačidla na výber zdroja vyberte Bluetooth.
II. Stlačte na dve sekundy tlačidlo na výber zdroja, kým LED kontrolka zdroja Bluetooth nezačne pomaly pulzovať.
III. Zo zoznamu Bluetooth na audio zariadení vyberte **Bromley 150**.

REŤAZOVÉ PREPOJENIE REPRODUKTOROV BROMLEY

Reproduktory Bromley možno reťaziť (zapojiť do série) prostredníctvom portov AUX OUT a AUX IN. Keď sú reproduktory reťazovo zapojené, hlasitosť sa nastavuje na každom reproduktore samostatne.

I. K výstupu AUX OUT na prvom reproduktore pripojte kábel s 3,5 mm stereo konektorom.
II. Druhý koniec kábla pripojte k výstupu na vašom zvukovom zdroji.
III. Na druhom reproduktore vyberte pomocou tlačidla na výber zdroja možnosť AUX.
IV. Ak chcete pridať ďalšie reproduktory, zopakujte postup, pri ktorom sa signál z vysielača prenesie do tretieho reproduktora atď.

DETSKÁ POISTKA

Detská poistka je bezpečnostná funkcia, ktorá zabraňuje používateľom náhodne zvýšiť hlasitosť na nebezpečnú úroveň.

Stlačením tlačidla na výber zdroja a tlačidla režimu osvetlenia na 2 sekundy sa aktivuje alebo deaktivuje detská poistka.

PRISPÔSOBITEĽNÉ TLAČIDLO M

Stlačením tlačidla M sa aktivuje výboj stroboskopického svetla. Tlačidlo M si môžete prispôsobiť v aplikácii Marshall.

POKYNY SLOVENČINA

REŽIMY NAPÁJANIA

Ak reproduktor Bromley 150 nepoužívate, po uplynutí časového limitu nečinnosti prejde do pohotovostného režimu alebo do pohotovostného režimu pripojenia k sieti.

Reproduktor prebudíte pripojením cez Bluetooth alebo stlačením ľubovoľného tlačidla či otočením ovládacieho gombíka.

	Normálna prevádzka	Pripojené k rozbočovaču Heddon
Režim napájania	Režim nízkej spotreby	Pohotovostný režim siete
Spotreba energie	< 0,5 W	< 2,0 W
Časový limit nečinnosti*	≤ 20 minút	≤ 20 minút

Informácie o zhode s predpismi EÚ nájdete vo vyhlásení o zhode, ktoré je k dispozícii na stránke marshall.com.

ČISTENIE REPRODUKTORA

Reproduktor čistite pravidelne, aby ste ho zachovali v dobrom stave a slúžil vám dlhšie.

Pred čistením reproduktora odpojte všetky káble a pred ich opätovným zapojením sa uistite, že je všetko úplne suché.

Reproduktor a káble jemne očistite handričkou, ktorá nepúšťa vlákna a je mierne navlhčená:

- vodou,
- 70 % izopropylalkoholom alebo
- 75 % etylalkoholom.

Pri čistení reproduktora dodržujte nasledujúce pokyny:

- Nepoužívajte ostré ani kovové predmety.
- Nepoužívajte stlačený vzduch.
- Nepoužívajte produkty s obsahom bielidla alebo peroxidu vodíka.
- Reproduktor neponárajte do žiadnych čistiacich prostriedkov.
- Reproduktor neoplachujte pod tečúcou vodou.

POKYNY SLOVENČINA

RESETOVANIE BROMLEY 150

Pri obnovení továrenských nastavení sa obnovia pôvodné nastavenia reproduktora, s výnimkou aktualizácií firmvéru.

Poznámka: Pri tomto procese sa odstránia všetky používateľské nastavenia a reproduktor bude potrebné znova nastaviť.

I. Odstráňte položky **BROMLEY 150** a **BROMLEY 150 [LE]**, ak sa nachádzajú v zozname zariadení Bluetooth na vašom audio zariadení.
II. Reproduktor musí byť zapnutý.
III. Stlačte a 10 sekúnd podržte tlačidlo na výber zdroja a tlačidlo M. Všetky indikátory na prednej strane začnú blikať a reproduktor sa reštartuje.

Reproduktor sa vrátil na továrenské nastavenia a je pripravený na spárovanie, pozrite si časť Začíname.

APLIKÁCIA MARSHALL

Stiahnite si aplikáciu Marshall, aby ste z reproduktora vyťažili maximum a vždy využívali aktuálny a najnovší softvér.

GET IT ON Google Play

Download on the App Store

RIEŠENIE PROBLÉMOV SLOVENČINA

PROBLÉM	ČINNOSŤ
Reproduktor sa nezapne	Napájací kábel pripojte k reproduktoru a funkčnej elektrickej zásuvke.
	Uistite sa, že batéria Bromley je nabitá a nainštalovaná.
Nie je možné pripojiť alebo spárovať s Bluetooth zariadením	Aktivujte Bluetooth na zariadení, z ktorého prehrávate.
	Pred nastavením do režimu párovania skontrolujte, či je reproduktor zapnutý, pozrite si časť Párovanie nového zariadenia.
Nepredvídateľné správanie	Stiahnite si aplikáciu Marshall a pripojte sa k reproduktoru. Postupujte podľa pokynov v aplikácii, aby ste sa uistili, že Bromley 150 má najnovšiu verziu firmvéru.
	Prečítajte si časť Reštart reproduktora a vykonajte obnovenie výrobných nastavení. Bromley 150 sa musí znovu nastaviť.
Bluetooth pripojenie vypadáva	Presuňte zariadenia bližšie k sebe tak, aby im neprekážali prekážky, napríklad steny alebo dvere.
	Reproduktor presuňte na iné miesto, prípadne rušiace elektronické zariadenie vypnite alebo premiestnite.

RIEŠENIE PROBLÉMOV SLOVENČINA

PROBLÉM	ČINNOSŤ
Neprehráva sa žiadny zvuk alebo zvuk je príliš slabý	Skontrolujte, či je vybraný správny vstupný zdroj.
	Skontrolujte hlasitosť na reproduktore a prehrávacom zariadení.
Zvuk je skreslený	Znížte hlasitosť na prehrávacom zariadení.

All intellectual property in the product and packaging (including the trade marks, copyright, designs, and patents) are owned by Marshall Group AB or Marshall Amplification PLC and may not be used without permission. © All rights reserved. The Bluetooth® wordmark and logos are registered trademarks owned by the Bluetooth SIG, Inc. and any use of such marks by Marshall Group AB is under license. Google Play is a trademark of Google LLC. App Store is a service mark of Apple Inc., registered in the U.S. and other countries Marshall Group AB, Centralplan 15, 111 20 Stockholm, Sweden. R1.0

Marshall

BROMLEY 150 – PARTY SPEAKER

CELOTEN SPLETNI PRIROČNIK

VSEBINA

KAZALO

Pregled naprave 003
Nadzorna plošča 005
Priključna plošča 007
Pred uporabo 008
Vhod za napajanje 008
Vtičnica za baterijo 008
Priključitev inštrumenta ali mikrofona 009
Uporaba vgrajenih učinkov 009
Spreminjanje načina osvetlitve 009
Povezava z vhodom AUX 009
Priključitev zvočnega kabla na USB-C 009
Seznanitev z napravo Bluetooth 010
Verižna povezava zvočnikov Bromley 010
Blokada za otroke 010
Nastavljivi gumb M 010
Načini napajanja 011
Čiščenje zvočnika 011
Ponastavitev zvočnika Bromley 150 012
Odpravljanje težav 013

PREGLED NAPRAVE

SLOVENŠČINA

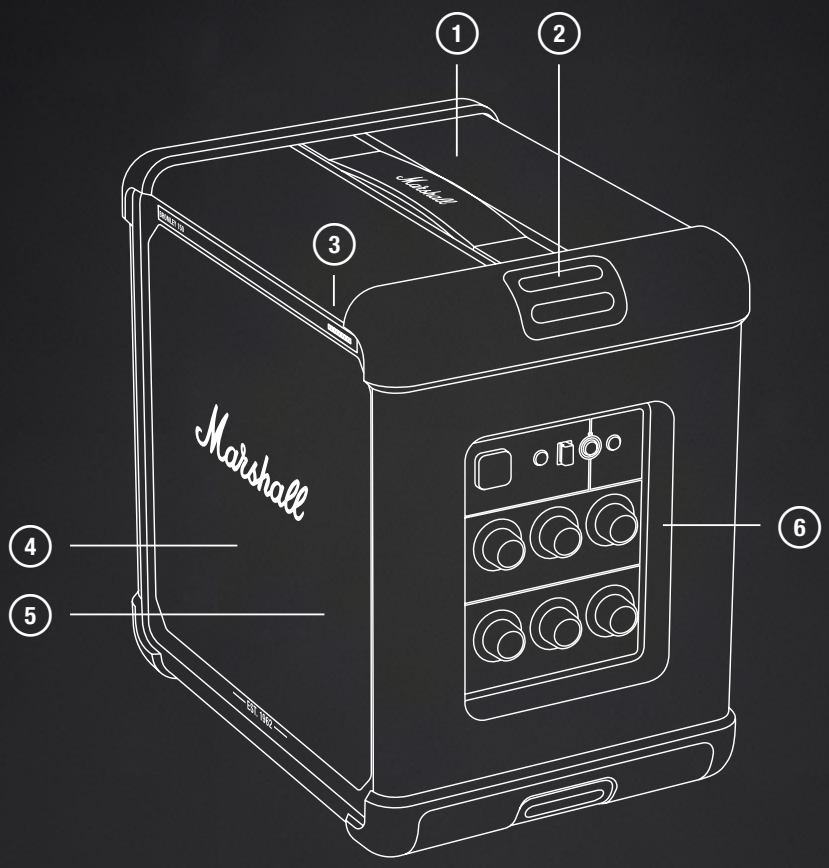

1. NOSILNI ROČAJ
2. SIDRA ZA NOSILNI TRAK
3. KAZALNIK BATERIJE Z 10 SEGMENTI
4. SPREDNJI GONILNIKI
5. SVETLOBNA PLOŠČA
6. NADZORNA PLOŠČA

PREGLED NAPRAVE SLOVENŠČINA

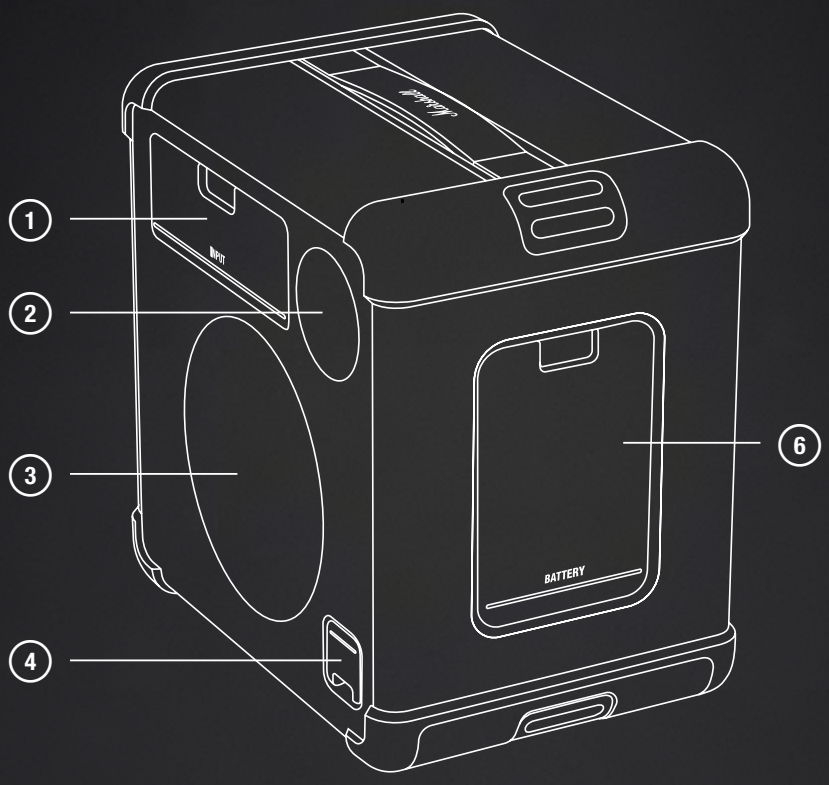

1. PRIKLJUČNA PLOŠČA
2. ZADNJI ZVOČNIK
3. PASIVNI ZVOČNIK
4. VHOD ZA NAPAJANJE
5. POKROV BATERIJE

NADZORNA PLOŠČA SLOVENŠČINA

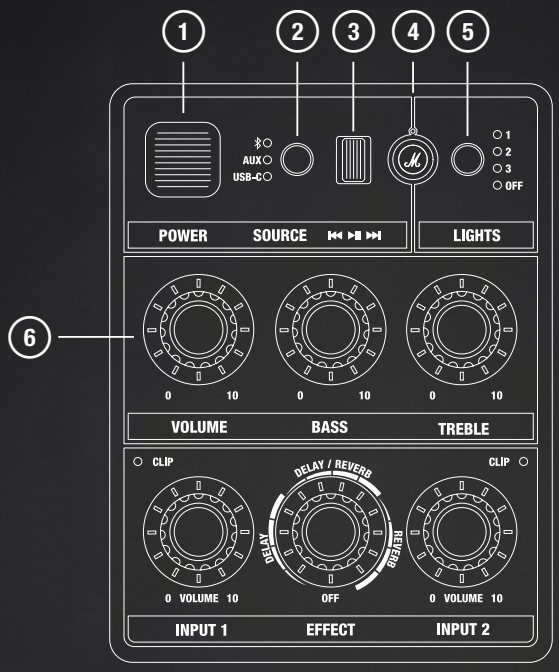

1 **STIKALO ZA NAPAJANJE**

Vklop in izklop zvočnika.

2 **GUMB ZA IZBIRANJE VIRA**

Z gumbom za izbiranje vira izberite Bluetooth, nato pa ga pritisnite in držite, dokler lučka LED ne začne utripati.

Če hkrati pritisnete gumb za izbiranje vira in gumb za način osvetlitve ter ju držite 2 sekundi, omogočite ali onemogočite blokado za otroke.

3 **UPRAVLJANJE PREDVAJANJA**

Pri predvajanju prek povezave Bluetooth upravlja predvajanje, premor in preskok na naslednji posnetek.

4 **NASTAVLJIVI GUMB M**

Gumbu M lahko v aplikaciji Marshall dodelite funkcijo po meri.

5 **GUMB ZA NAČIN OSVETLITVE**

Za izbiro načina osvetlitve pritisnite gumb.

6 **GUMBI ZA NASTAVITEV ZVOKA**

Nastavitev glasnosti ter nizkih in visokih tonov.

NADZORNA PLOŠČA SLOVENŠČINA

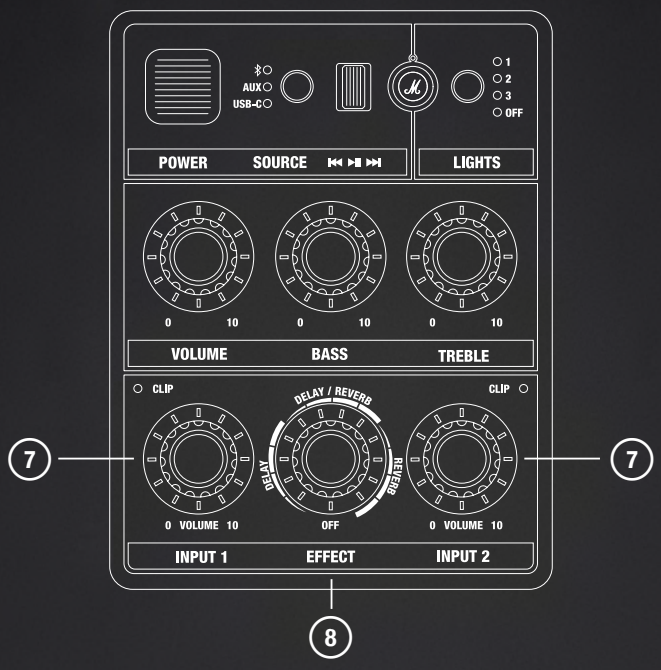

7 UPRAVLJANJE GLASNOSTI VHODOV INPUT 1 IN INPUT 2

Vsak vhodni kanal ima poseben regulator glasnosti in indikator, ki kaže, ali je vhodni kanal preglasen.

8 UPRAVLJANJE UČINKOV ZA VHODA INPUT 1 IN INPUT 2

S pritiskom gumba preklopite med vhodoma INPUT 1 in INPUT 2, z vrtenjem pa nastavite učinek in njegovo raven za izbrani vhod.

PRIKLJUČNA PLOŠČA SLOVENŠČINA

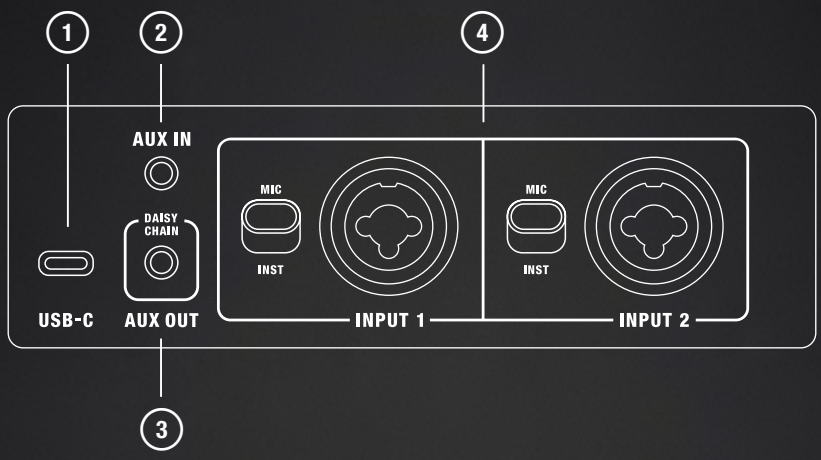

1 **VHOD USB-C**

Izvor zvoka priklopite z avdio kablom USB-C.

2 **VHOD AUX IN**

Za priključitev zvočne naprave z analognim izhodom in 3,5-mm stereo priključkom.

3 **AUX OUT – VERIŽENJE ZVOČNIKOV**

Priključite ta izhod v vhod AUX IN na drugem zvočniku za zabavo Bromley, da ustvarite večji zvočni sistem.

4 **VHODA 1 IN 2**

V kombinirani priključek XLR/6,3 mm TRS lahko priključite glasbeni instrument ali mikrofon. S stikalom nastavite vhodno ojačitev glasnosti +4 dBm oziroma +18 dBm.

NAVODILA SLOVENŠČINA

PRED UPORABO

I. VKLOP NAPAJANJA
Za vklop zvočnika pritisnite stikalo za napajanje.

II. ZAŽENITE SEZNANJANJE
Z gumbom za izbiro vira izberite Bluetooth, nato pa ga pritisnite in držite, dokler lučka LED ne začne utripati.

III. IZBERITE BROMLEY 150
Odprite seznam Bluetooth na svoji napravi za predvajanje zvoka in izberite BROMLEY 150.

Prenesite aplikacijo Marshall, da boste lahko kar najbolje izkoristili svoj zvočnik.

Pozor: Pred uporabo zvočnika se prepričajte, da je glasnost na zvočniku in na zvočnem viru nastavljena na nizko.

VHOD ZA NAPAJANJE

Za dostop do napajalnega priključka odprite pokrov električnega priključka. Napajalni kabel priključite v zvočnik in nato v stensko vtičnico, da vzpostavite napajanje zvočnika in polnjenje baterije.

Kazalnik baterije na sprednji strani prikazuje napolnjenost baterije.

Pozor: Napajalni kabel vedno najprej odklopite iz električne vtičnice, šele nato ga odklopite iz zvočnika.

VTIČNICA ZA BATERIJO

Za dostop do odstranljive baterije odprite pokrov. Primite jeziček baterije in ga povlecite, da ga odstranite.

Baterijo namestite tako, da jo vstavite in jo potisnete do konca, dokler ne zaslišite klika.

NAVODILA SLOVENŠČINA

PRIKLJUČITEV INŠTRUMENTA ALI MIKROFONA

Bromley 150 ima dva vhodna kanala za mikrofone ali druge monofonske instrumente. Te kanale je mogoče mešati s katerim koli drugim izbranim vhodom in uporabljati vgrajene učinke. Vhodi in stikala za ojačitev so na zadnji strani zvočnika.

V spodnjih navodilih je uporabljen VHOD 1, vendar veljajo tudi za VHOD 2.

I. Nastavite vhodno ojačenje za svoj kanal. MIC za mikrofon ali INST za linijski nivo instrumenta.
II. Priključite mikrofon ali instrumentni kabel na VHOD 1.
III. Previdno povečajte glasnost za VHOD 1 na sprednji plošči. Če rdeča LED lučka CLIP sveti, zmanjšajte glasnost na instrumentu, dokler ne ugasne.

UPORABA VGRAJENIH UČINKOV

VHOD 1 in VHOD 2 lahko vsak uporablja enega od treh vgrajenih učinkov: odmev, odmev in zakasnitev ter zakasnitev.

I. Zavrtite gumb za učinke, da izberete vhodni kanal. Svetleča indikatorska lučka prikazuje, kateri kanal je izbran.
II. Obrnite gumb za učinek, da dosežete želeni učinek.

SPREMINJANJE NAČINA OSVETLITVE

S pritiskom na gumb za osvetlitev preklapljate med prednastavitvami osvetlitve (1, 2, 3 in izklop).

POVEZAVA Z VHODOM AUX

I. Priključite kabel s 3,5-mm stereo priključkom na vhod AUX na zadnji strani zvočnika.
II. Drugi konec kabla priključite na zvočni izhod na zvočnem viru.
III. Z gumbom za izbiro vira izberite AUX.

Opomba: Zvočni kabli niso priloženi.

PRIKLJUČITEV ZVOČNEGA KABLA NA USB-C

I. Priključite avdio kabel USB-C v vhod USB-C na zadnji strani zvočnika.
II. Drugi konec kabla priključite na zvočni izhod na zvočnem viru.
III. Uporabite gumb za izbiro vira, da izberete USB-C.

Opomba: Zvočni kabli niso priloženi.

NAVODILA SLOVENŠČINA

SEZNANITEV Z NAPRAVO BLUETOOTH

Zvočnik Bromley 150 lahko povežete z 2 napravama Bluetooth hkrati in si zapomni do 10 predhodno seznanjenih naprav. Ko je v dosegu, poskuša ponovno vzpostaviti povezavo z zadnjo povezano napravo.

I. Uporabite gumb za izbiro vira, da izberete Bluetooth.
II. Pritisnite gumb za izbiro vira in ga držite 2 sekundi, dokler LED-lučka Bluetooth vira ne začne počasi utripati.
III. Na seznamu zvočnih naprav Bluetooth izberite **Bromley 150**.

VERIŽNA POVEZAVA ZVOČNIKOV BROMLEY

Zvočnike Bromley lahko povežete v verigo (zaporedno) prek izhoda AUX OUT in vhoda AUX IN. Ko so zvočniki povezani v verigo, se glasnost upravlja na vsakem zvočniku posebej.

I. Priključite kabel s 3,5-mm stereo priključkom na izhod AUX na prvem zvočniku.
II. Drugi konec kabla priključite na vhod AUX IN na drugem zvočniku.
III. Uporabite gumb za izbiro vira, da na drugem zvočniku izberete AUX.
IV. Če želite dodati več zvočnikov, ponovite postopek, tako da signal iz oddajnika prenesete do tretjega in nato naprej.

BLOKADA ZA OTROKE

Funkcija otroške ključavnice je varnostni ukrep, ki preprečuje, da bi uporabnik po nesreči povečal glasnost na nevarno raven.

Pritisnite gumb za izbiranje vira in gumb za način osvetlitve ter ju držite 2 sekundi, da vklopite ali izklopite blokado za otroke.

NASTAVLJIVI GUMB M

Pritisnite gumb M, da sprožite bliskanje stroboskopske svetlobe. Gumb M lahko nastavite v aplikaciji Marshall.

NAVODILA SLOVENŠČINA

NAČINI NAPAJANJA

Bromley 150 preide v stanje pripravljenosti ali omrežno stanje pripravljenosti, če ga po preteku časovne omejitve mirovanja ne uporabljate.

Zvočnik prebudite tako, da vzpostavite povezavo Bluetooth ali uporabite kateri koli gumb ali vrtljivi gumb.

	Normalno delovanje	Povezano z napravo Heddon
Način napajanja	Način nizke porabe energije	Stanje pripravljenosti omrežja
Električna poraba	< 0,5 W	< 2,0 W
Časovna omejitev mirovanja*	≤ 20 minut	≤ 20 minut

Informacije o skladnosti s predpisi EU so na voljo v Izjavi o skladnosti, ki je na voljo na spletnem mestu marshall.com.

ČIŠČENJE ZVOČNIKA

Redno čistite zvočnik, da bo čist in bo dolgo deloval.

Pred čiščenjem zvočnika odklopite vse priključke in se prepričajte, da je zvočnik povsem suh, preden ga ponovno priključite.

Nežno očistite zvočnik in kable s krpo, ki se ne kosmiči, in je rahlo navlažena z:

- vodo,
- 70-odstotnim izopropanolom ali
- 75-odstotnim etanolom.

Pri čiščenju zvočnika bodite pozorni na naslednje:

- Ne uporabljajte ostrih ali kovinskih predmetov.
- Ne uporabljajte stisnjenega zraka.
- Ne uporabljajte izdelkov, ki vsebujejo belilo ali vodikov peroksid.
- Zvočnika ne potapljajte v čistila.
- Zvočnika ne spirajte pod tekočo vodo.

NAVODILA SLOVENŠČINA

PONASTAVITEV ZVOČNIKA BROMLEY 150

Tovarniška ponastavitev bo zvočnik ponastavila na prvotne nastavitve, razen posodobitev vdelane programske opreme.

Opomba: S tem boste izbrisali vse uporabniške nastavitve in zvočnik bo treba znova nastaviti.

I. Odstranite zvočnika **BROMLEY 150** in **BROMLEY 150 [LE]** s seznama naprav Bluetooth v zvočni napravi, če sta prisotna.
II. Prepričajte se, da je zvočnik vklopljen.
III. Hkrati pritisnite in 10 sekund pridržite gumb za izbiro vira in gumb M. Vsi indikatorji na sprednji strani začnejo utripati in zvočnik se ponovno zažene.

Zvočnik je povrnjen na tovarniške nastavitve in pripravljen za seznanitev; glejte poglavje Pred uporabo.

APLIKACIJA MARSHALL

Prenesite aplikacijo Marshall, da boste zvočnik lahko čim bolje izkoristili in ga redno posodabljali z najnovejšo programsko opremo.

GET IT ON Google Play

Download on the App Store

ODPRAVLJANJE TEŽAV SLOVENŠČINA

TEŽAVA	UKREP
Zvočnik se ne vklopi	Priključite napajalni kabel na zvočnik in v delujočo električno vtičnico.
	Prepričajte se, da je baterija Bromley napolnjena in nameščena.
Ni se mogoče povezati oziroma seznaniti z napravo Bluetooth	Vklopite funkcijo Bluetooth na napravi za predvajanje.
	Preden nastavite zvočnik v način seznanjanja, se prepričajte, da je zvočnik vklopljen; glejte Seznanjanje nove naprave.
Nepravilno delovanje	Prenesite aplikacijo Marshall in povežite zvočnik. Sledite navodilom v aplikaciji, da zagotovite, da ima Bromley 150 najnovejšo različico vdelane programske opreme.
	Izvedite tovarniško ponastavitev, glejte Ponastavitev zvočnika. Zvočnik Bromley 150 je treba znova nastaviti.
Povezava Bluetooth se prekinja	Napravi približajte, tako da ju ne ovirajo stene ali vrata.
	Zvočnik pomaknite na drugo mesto ali ga izklopite ali pa premaknite elektronsko napravo, ki povzroča motnje.

ODPRAVLJANJE TEŽAV SLOVENŠČINA

TEŽAVA	UKREP
Zvoka ni ali pa je pretih	Preverite, ali je izbran pravilen vhodni vir.
	Preverite glasnost na zvočniku in predvajalni napravi.
Zvok je popačen	Zmanjšajte glasnost na napravi za predvajanje.

All intellectual property in the product and packaging (including the trade marks, copyright, designs, and patents) are owned by Marshall Group AB or Marshall Amplification PLC and may not be used without permission. © All rights reserved. The Bluetooth® wordmark and logos are registered trademarks owned by the Bluetooth SIG, Inc. and any use of such marks by Marshall Group AB is under license. Google Play is a trademark of Google LLC. App Store is a service mark of Apple Inc., registered in the U.S. and other countries Marshall Group AB, Centralplan 15, 111 20 Stockholm, Sweden. R1.0

Marshall

BROMLEY 150 – PARTY SPEAKER

MANUAL EN LÍNEA COMPLETO

CONTENIDO

ÍNDICE

Esquema del dispositivo.....003
Panel de control.....005
Panel de conexiones.....007
Primeros pasos.....008
Entrada de alimentación.....008
Compartimento de la batería.....008
Cómo conectar un instrumento o micrófono.....009
Cómo usar los efectos integrados.....009
Cómo cambiar el modo de iluminación.....009
Cómo conectarse a la entrada AUX.....009
Cómo conectarse a la entrada USB-C.....010
Cómo emparejar un dispositivo Bluetooth.....010
Cómo conectar en cadena varios altavoces Bromley..010
Bloqueo infantil.....010
Botón M personalizable.....010
Modos de energía.....011
Cómo limpiar el altavoz.....011
Cómo restablecer el Bromley 150.....012
Resolución de problemas.....013

ESQUEMA DEL DISPOSITIVO ESPAÑOL

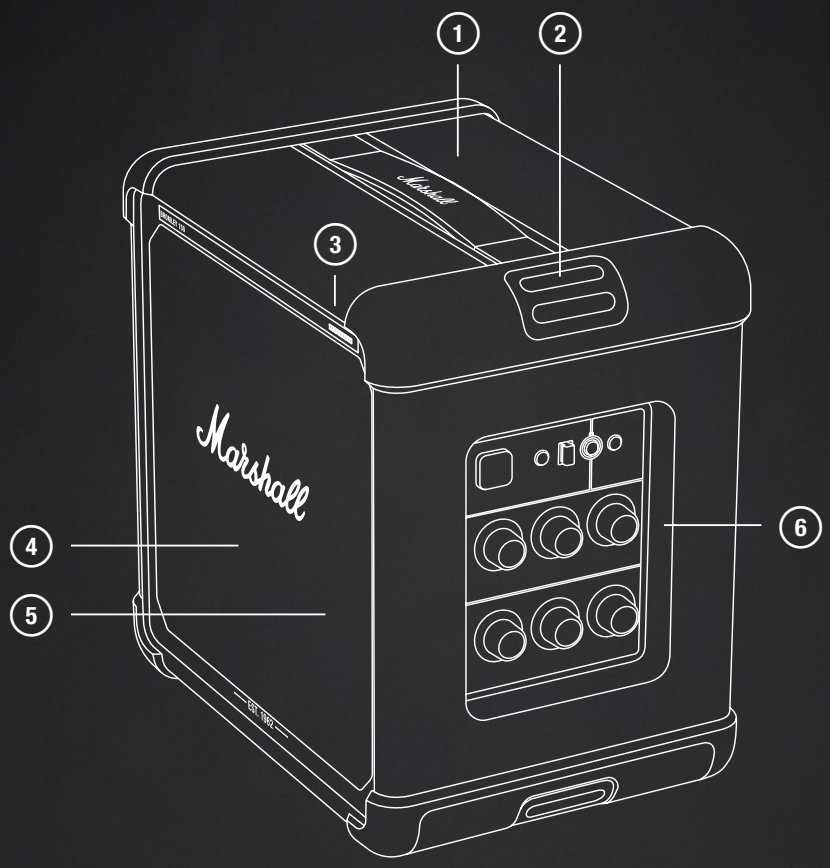

1. ASA DE TRANSPORTE
2. ANCLAJES PARA LA CORREA DE TRANSPORTE
3. INDICADOR DE BATERÍA DE 10 SEGMENTOS
4. DRIVERS FRONTALES
5. PANEL DE ILUMINACIÓN
6. PANEL DE CONTROL

DISPOSICIÓN DEL DISPOSITIVO ESPAÑOL

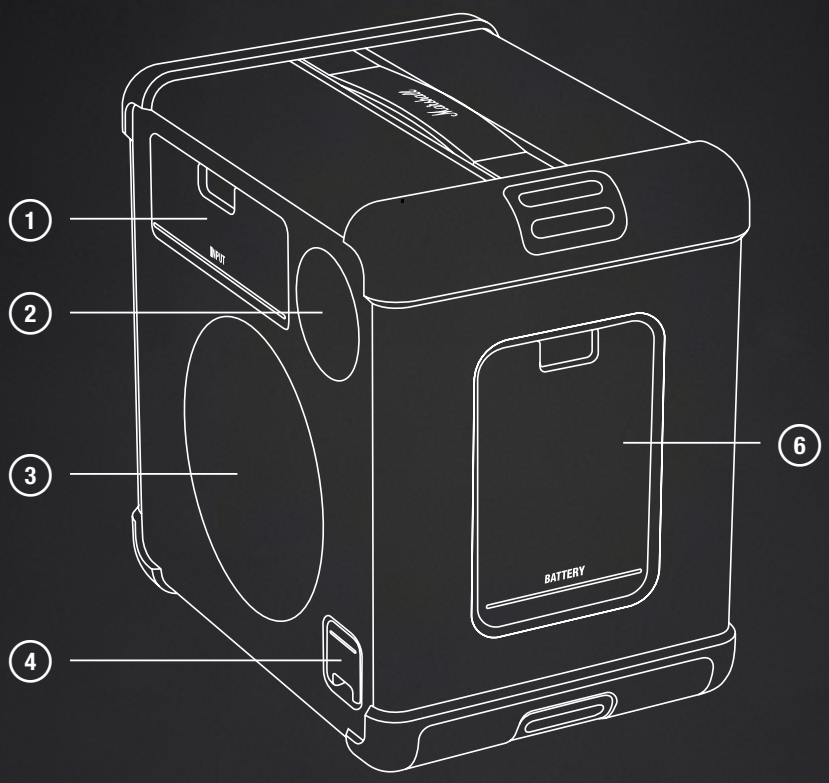

1. PANEL DE CONEXIONES
2. DRIVER TRASERO
3. RADIADOR PASIVO
4. ENTRADA DE ALIMENTACIÓN
5. TAPA DE LA BATERÍA

PANEL DE CONTROL

ESPAÑOL

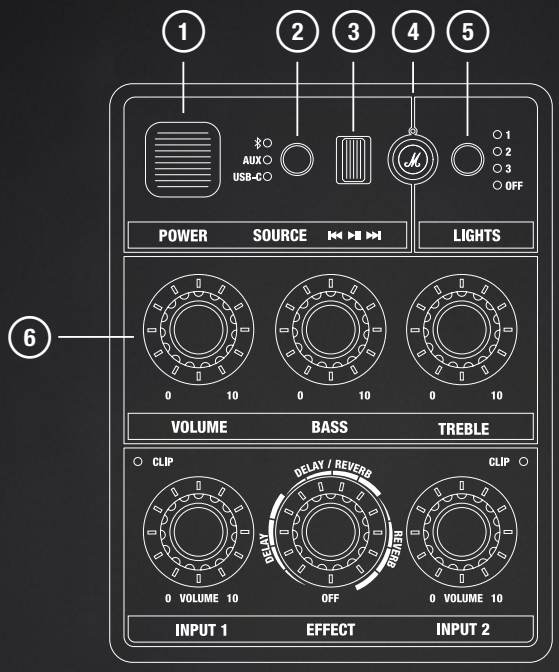

1 INTERRUPTOR DE ENCENDIDO

Enciende o apaga el altavoz.

2 SELECTOR DE FUENTE

Usa el selector de fuente para seleccionar Bluetooth y, a continuación, mantenlo pulsado hasta que el led empiece a parpadear.

Mantén pulsados el selector de fuente y el botón de modo de iluminación durante 2 segundos para activar o desactivar el bloqueo de seguridad infantil.

3 CONTROL MULTIMEDIA

Reproduce, pausa o cambia de pista cuando reproduzcas a través de Bluetooth.

4 BOTÓN M PERSONALIZABLE

Asigna una función personalizada al botón M en la app Marshall.

5 BOTÓN DE MODO DE ILUMINACIÓN

Pulsa el botón para seleccionar un modo de iluminación.

6 CONTROLES DE AUDIO

Ajusta el volumen, los graves y los agudos.

PANEL DE CONTROL

ESPAÑOL

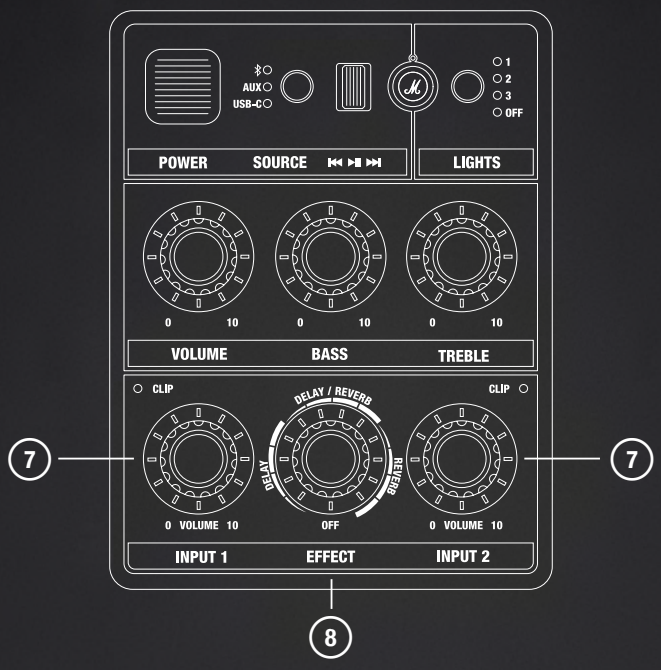

7 CONTROLES DE VOLUMEN: ENTRADA 1 Y ENTRADA 2

Cada canal de entrada tiene su control de volumen específico y un indicador de saturación que muestra si el nivel de entrada es demasiado alto.

8 CONTROL DE EFECTOS: ENTRADA 1 Y ENTRADA 2

Pulsa el botón para alternar entre las entradas 1 y 2 y, a continuación, gíralo para seleccionar un efecto y ajustar su nivel para la entrada seleccionada.

PANEL DE CONEXIONES ESPAÑOL

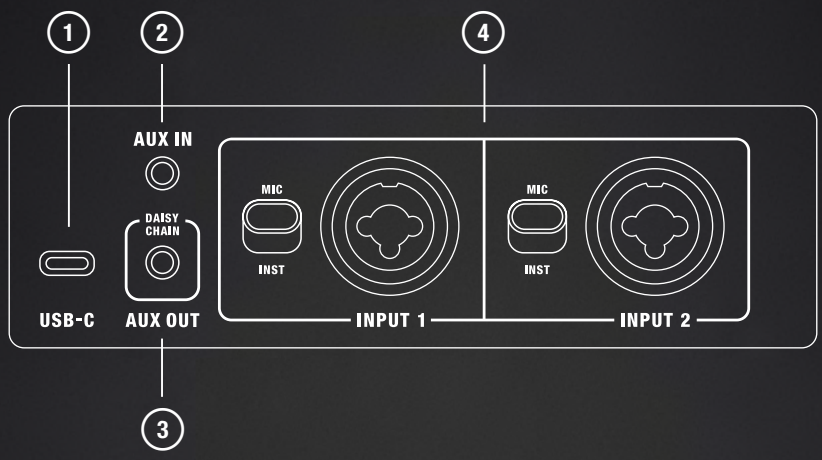

1 **PUERTO USB-C**

Conecta una fuente de audio mediante un cable de audio USB-C.

2 **AUX IN**

Conecta un dispositivo de audio con salida analógica y con un conector jack estéreo de 3,5 mm.

3 **AUX OUT: CONEXIÓN EN CADENA**

Conecta la salida AUX OUT a la entrada AUX IN de un segundo altavoz Bromley para crear un sistema de sonido más potente.

4 **ENTRADA 1 Y ENTRADA 2**

Conecta un instrumento musical o un micrófono a la toma de jack combo XLR/TRS de 6,3 mm. El selector permite ajustar la ganancia de entrada a +4 dBm o +18 dBm.

INSTRUCCIONES ESPAÑOL

PRIMEROS PASOS

I. ENCENDIDO
Pulsa el interruptor para encender el altavoz.

II. INICIA EL EMPAREJAMIENTO
Usa el selector de fuente para seleccionar Bluetooth y, a continuación, mantenlo pulsado hasta que el led empiece a parpadear.

III. SELECCIONAR BROMLEY 150
Abre la lista de Bluetooth de tu dispositivo de audio y selecciona BROMLEY 150.

Descarga la app Marshall para sacar el máximo partido a tu altavoz.

Precaución: Antes de usar el altavoz, comprueba que el volumen esté bajo tanto en el altavoz como en la fuente de audio.

ENTRADA DE ALIMENTACIÓN

Abre la tapa para acceder a la entrada de alimentación eléctrica. Para alimentar el altavoz y cargar la batería, primero conecta el cable de alimentación al altavoz y luego enchúfalo a una toma de corriente de pared.

El indicador de batería de la parte frontal muestra la carga de la batería.

Precaución: Desenchufa el cable de alimentación de la toma de corriente de pared antes de desconectarlo del altavoz.

COMPARTIMENTO DE LA BATERÍA

Abre la tapa para acceder a la batería extraíble. Para extraer la batería, sujeta la lengüeta y tira de ella.

Para instalar la batería, insértala y empújala hasta que oigas un clic.

INSTRUCCIONES ESPAÑOL

CÓMO CONECTAR UN INSTRUMENTO O MICRÓFONO

El Bromley 150 cuenta con dos canales de entrada para micrófonos u otros instrumentos en mono. Estos canales se pueden mezclar con cualquier otra entrada seleccionada y utilizar los efectos incorporados. Las entradas y los interruptores de ganancia se encuentran en la parte posterior del altavoz.

En las siguientes instrucciones se utiliza la ENTRADA 1 como ejemplo, pero también aplican a la ENTRADA 2.

I. Ajusta la ganancia de entrada para tu canal. Selecciona MIC para micrófono o INST para instrumento de nivel de línea.
II. Conecta el micrófono o el instrumento a la ENTRADA 1.
III. Sube con cuidado el volumen de la ENTRADA 1 en el panel frontal. Si el led rojo CLIP está encendido, baja el volumen del instrumento hasta que la luz se apague.

CÓMO USAR LOS EFECTOS INTEGRADOS

La ENTRADA 1 y la ENTRADA 2 pueden utilizar cualquiera de los tres efectos integrados: reverb; reverb y delay, o delay.

I. Presiona el botón de efectos para seleccionar el canal de entrada. Un indicador luminoso muestra qué canal está seleccionado.
II. Gira el botón de efectos hasta dar con el sonido que buscas.

CÓMO CAMBIAR EL MODO DE ILUMINACIÓN

Pulsa el botón de iluminación para alternar entre los preajustes ambientales (1, 2, 3 y apagado).

CÓMO CONECTARSE A LA ENTRADA AUX

I. Conecta un cable con jack estéreo de 3,5 mm a la entrada AUX IN de la parte posterior del altavoz.
II. Conecta el otro extremo del cable a la salida de la fuente de audio.
III. Usa el botón de fuente para seleccionar AUX.

Nota: Los cables de audio no están incluidos.

INSTRUCCIONES ESPAÑOL

CÓMO CONECTARSE A LA ENTRADA USB-C

I. Conecta un cable de audio USB-C al puerto USB-C de la parte posterior del altavoz.
II. Conecta el otro extremo del cable a la salida de la fuente de audio.
III. Usa el botón de fuente para seleccionar USB-C.

Nota: Los cables de audio no están incluidos.

CÓMO EMPAREJAR UN DISPOSITIVO BLUETOOTH

El Bromley 150 puede conectarse con dos dispositivos Bluetooth a la vez y recuerda hasta 10 dispositivos previamente emparejados. Intentará volver a conectarse con el último dispositivo conectado cuando esté a su alcance.

I. Usa el botón de fuente para seleccionar Bluetooth.
II. Mantén pulsado el botón de fuente durante dos segundos, hasta que el indicador led de Bluetooth parpadee lentamente.
III. Selecciona **Bromley 150** en la lista de Bluetooth de tu dispositivo de audio.

CÓMO CONECTAR EN CADENA VARIOS ALTAVOCES BROMLEY

Los altavoces Bromley se pueden conectar en cadena (en serie) a través de los puertos AUX OUT y AUX IN. Cuando los altavoces están conectados en cadena, el volumen se controla individualmente en cada altavoz.

I. Conecta un cable con un jack estéreo de 3,5 mm a la salida AUX OUT del primer altavoz.
II. Conecta el otro extremo del cable al puerto AUX IN del segundo altavoz.
III. Usa el botón de fuente para seleccionar AUX en el segundo altavoz.
IV. Para añadir más altavoces, repite el procedimiento conectando la señal desde la salida del segundo altavoz al tercero y así sucesivamente.

BLOQUEO INFANTIL

El bloqueo infantil es una función de seguridad que impide subir accidentalmente el volumen hasta niveles peligrosos.

Manten pulsados el botón de fuente y el botón de modo de iluminación durante 2 segundos para activar o desactivar el bloqueo infantil.

BOTÓN M PERSONALIZABLE

Pulsa el botón M para lanzar una ráfaga de luz estroboscópica. El botón M se puede personalizar en la app Marshall.

INSTRUCCIONES ESPAÑOL

MODOS DE ENERGÍA

El Bromley 150 entrará en modo de espera o de espera de red si no se utiliza durante el tiempo de inactividad establecido.

Reactiva el altavoz conectándolo por Bluetooth o utilizando cualquier botón o control.

	Funcionamiento normal	Conectado a Heddon
Modo de energía	Modo de bajo consumo	Espera de red
Consumo de energía	< 0,5 W	< 2,0 W
Tiempo de inactividad*	≤ 20 minutos	≤ 20 minutos

Para más información sobre el cumplimiento de las directivas de la UE, consulta la Declaración de conformidad, disponible en marshall.com

CÓMO LIMPIAR EL ALTAVOZ

Limpia el altavoz con regularidad para mantenerlo en buen estado y prolongar su vida útil.

Desenchufa los cables antes de limpiar el altavoz y asegúrate de que todo esté completamente seco antes de volver a conectarlos.

Limpia suavemente el altavoz y los cables con un paño que no suelte pelusa, ligeramente humedecido con:

- agua,
- alcohol isopropílico al 70 %, o
- alcohol etílico al 75 %.

Nota sobre la limpieza del altavoz:

- No utilices objetos afilados o metálicos.
- No utilices aire comprimido.
- No utilices productos que contengan lejía o peróxido de hidrógeno.
- No sumerjas el altavoz en productos de limpieza.
- No enjuagues el altavoz bajo un chorro de agua.

INSTRUCCIONES ESPAÑOL

CÓMO RESTABLECER EL BROMLEY 150

Si restableces los valores de fábrica, el altavoz volverá a la configuración original, excepto las actualizaciones de firmware.

Nota: Esto eliminará todos los ajustes de usuario y el altavoz tendrá que configurarse de nuevo.

I. Elimina **BROMLEY 150** y **BROMLEY 150 [LE]** (en caso de que aparezca) de la lista de Bluetooth de tu dispositivo de sonido.
II. Asegúrate de que el altavoz esté encendido.
III. Mantén pulsados el botón de fuente y el botón M durante 10 segundos. Todos los indicadores del panel frontal comenzarán a parpadear y el altavoz se reiniciará.

El altavoz recuperará su configuración de fábrica y estará listo para ser emparejado. Consulta el apartado Primeros pasos.

APP MARSHALL

Descarga la app Marshall para sacar el máximo partido a tu altavoz y mantenerlo actualizado con el software más reciente.

GET IT ON Google Play

Download on the App Store

RESOLUCIÓN DE PROBLEMAS ESPAÑOL

PROBLEMA	SOLUCIÓN
El altavoz no se enciende	Conecta el cable de alimentación al altavoz y a una toma de corriente que funcione.
	Asegúrate de que la batería del Bromley esté cargada e instalada.
El dispositivo Bluetooth no se conecta o empareja	Activa el Bluetooth en el dispositivo de audio.
	Asegúrate de que el altavoz esté encendido antes de ponerlo en modo de emparejamiento. Consulta el apartado Cómo emparejar un nuevo dispositivo.
Comportamiento errático	Descarga la app Marshall y conéctate al altavoz. Sigue las instrucciones de la aplicación para asegurarte de que el Bromley 150 dispone de la última versión del firmware.
	Restablece los valores de fábrica. Consulta el apartado Cómo restablecer el Bromley 150. Tendrás que volver a configurar el altavoz.
El Bluetooth se desconecta	Acerca los dispositivos para que no haya obstáculos entre ellos, como paredes o puertas.
	Mueve el altavoz a otro lugar o apaga o traslada cualquier dispositivo electrónico que provoque interferencias.

RESOLUCIÓN DE PROBLEMAS ESPAÑOL

PROBLEMA	SOLUCIÓN
No se escucha o se escucha demasiado bajo	Asegúrate de que has seleccionado la fuente de entrada correcta.
	Comprueba el volumen del altavoz y del dispositivo de reproducción.
El sonido está distorsionado	Baja el volumen del dispositivo de reproducción.

All intellectual property in the product and packaging (including the trade marks, copyright, designs, and patents) are owned by Marshall Group AB or Marshall Amplification PLC and may not be used without permission. © All rights reserved. The Bluetooth® wordmark and logos are registered trademarks owned by the Bluetooth SIG, Inc. and any use of such marks by Marshall Group AB is under license. Google Play is a trademark of Google LLC. App Store is a service mark of Apple Inc., registered in the U.S. and other countries Marshall Group AB, Centralplan 15, 111 20 Stockholm, Sweden. R1.0

Marshall

BROMLEY 150 – PARTY SPEAKER

FULLSTÄNDIG ONLINE-MANUAL

INNEHÅLL

INDEX

Produktöversikt 003
Kontrollpanel 005
Ingångspanel 007
Komma igång 008
Ingång för strömkabel 008
Batterianslutning 008
Ansluta ett instrument eller en mikrofon 009
Använda de inbyggda effekterna 009
Ändra effektljusläge 009
Ansluta till AUX-ingången 009
Ansluta ljudkabeln till USB-C 009
Parkoppla en Bluetooth-enhet 010
Seriekoppla Bromley-högtalare 010
Barnlås 010
Anpassningsbar M-knapp 010
Strömlägen 011
Rengöra högtalaren 011
Återställa Bromley 150 012
Felsökning 013

PRODUKTÖVERSIKT SVENSKA

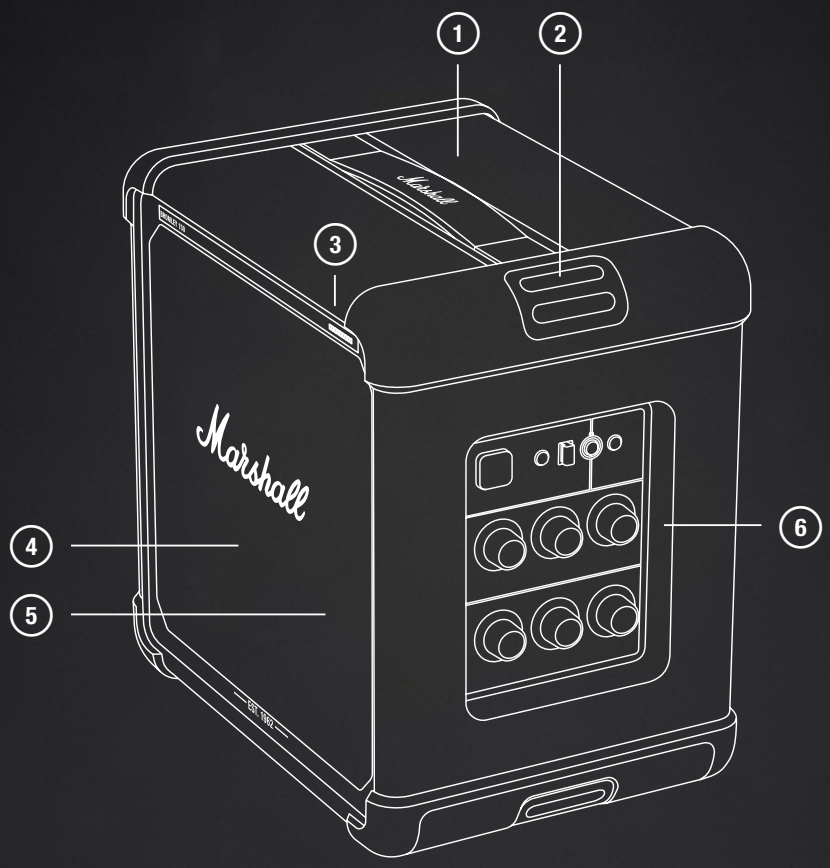

1. BÄRHANDTAG
2. FÄSTEN FÖR BÄRREM
3. INDIKATOR FÖR 10-SEGMENTSBATTERI
4. FRONTHÖGTALARE
5. EFFEKTLJUSPANEL
6. KONTROLLPANEL

PRODUKTÖVERSIKT SVENSKA

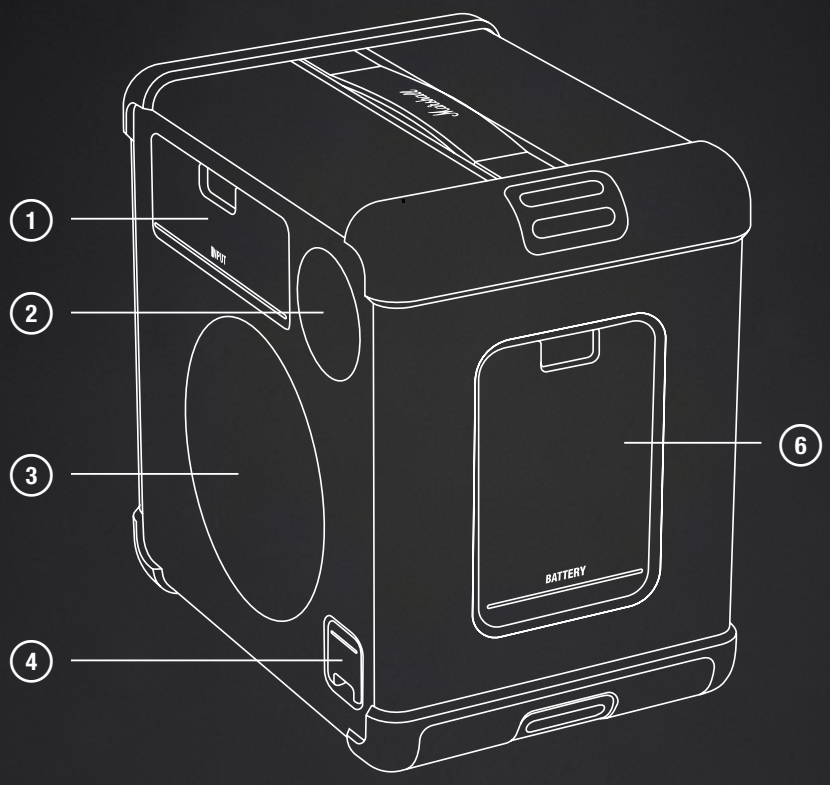

1. INGÅNGSPANEL
2. BAKRE HÖGTALARE
3. PASSIV RADIATOR
4. INGÅNG FÖR STRÖMKABEL
5. BATTERILUCKA

KONTROLLPANEL SVENSKA

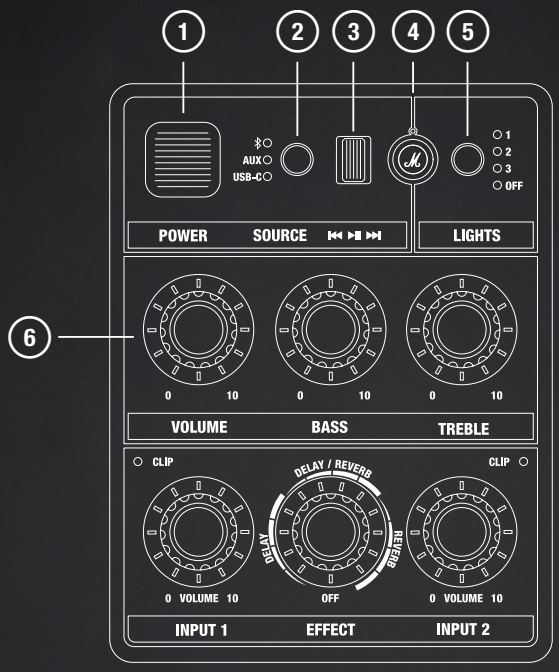

1 STRÖMBRYTARE

Sätter på eller stänger av högtalaren.

2 KÄLLKNAPP

Använd ingångsväljaren för att välja Bluetooth, tryck sedan in knappen och håll inne till indikatorlampan blinkar.

Att trycka ner ingångsväljaren och knappen för ljuseffekter tillsammans i två sekunder aktiverar eller avaktiverar barnlåset.

3 UPPSPELNING

Tryck play, paus eller byt spår när du spelar upp via Bluetooth.

4 ANPASSNINGSBAR M-KNAPP

M-knappen kan konfigureras i Marshall-appen.

5 KNAPP FÖR LJUSEFFEKTER

Tryck in knappen för att välja ljuseffekter.

6 LJUDKONTROLLER

Justera volym, bas och diskant.

KONTROLLPANEL

SVENSKA

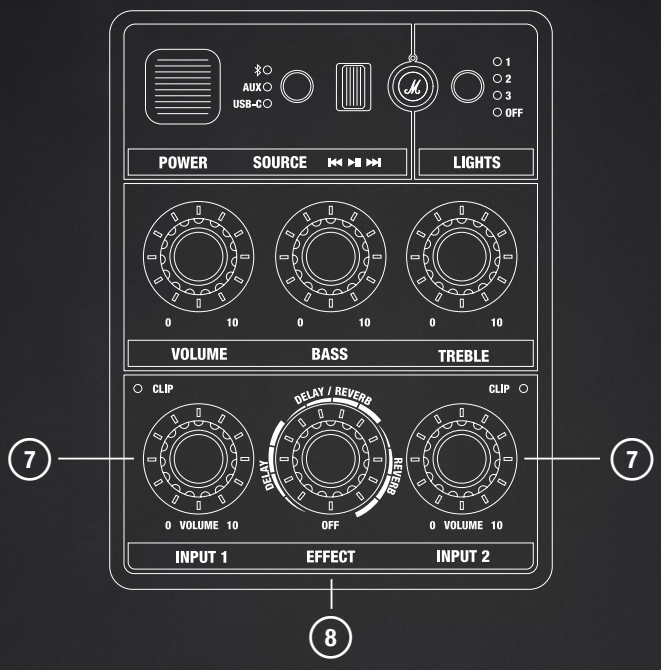

7 VOLYMKONTROLLER FÖR INGÅNG 1 OCH INGÅNG 2

Varje ingångskanal har en egen volymkontroll och en klippindikator som visar om ingångssignalen är för stark.

8 EFFEKTKONTROLL FÖR INGÅNG 1 OCH INGÅNG 2

Tryck in kontrollen för att växla mellan ingång 1 och 2, vrid den sedan för att välja effekt och nivå för vald ingång.

INGÅNGSPANEL SVENSKA

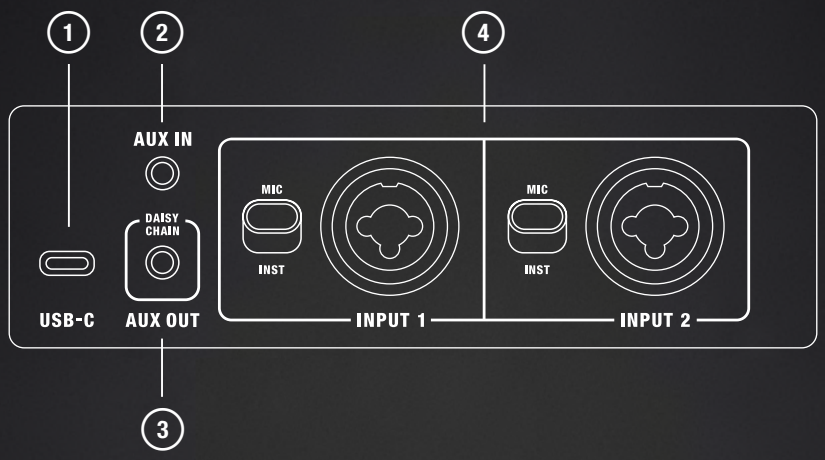

1 **USB-C-INGÅNG**
Anslut en ljudkälla via en USB-C-ljudkabel.

2 **AUX IN**
Koppla in en ljudenhet med analog utgång och 3,5 mm:s stereokontakt.

3 **AUX UT – KEDJEKOPPLING**
Anslut till AUX IN på en annan Bromley-högtalare för att få ett större ljud.

4 **INGÅNG 1 OCH INGÅNG 2**
Anslut ett musikinstrument eller en mikrofon med XLR/6,3 mm TRS-kabel. Omkopplaren förstärker ingångssignalen med +4 dBm eller +18 dBm.

INSTRUKTIONER SVENSKA

KOMMA IGÅNG

I. SLÅ PÅ STRÖMBRYTAREN
Använd strömbrytaren för att slå på högtalaren.

II. STARTA PARKOPPLING
Använd ingångsväljaren för att välja Bluetooth, tryck sedan in knappen och håll inne till indikatorlampan blinkar.

III. VÄLJ BROMLEY 150
Öppna din ljudenhets Bluetooth-lista och välj BROMLEY 150.

Ladda ner appen Marshall för att få ut det mesta av din högtalare.

Varning: Se till att volymen är inställd på låg nivå både på högtalaren och ljudkällan innan du använder högtalaren.

INGÅNG FÖR STRÖMKABEL

Öppna luckan för att komma åt ingången för strömkabeln. Anslut nätkabeln till högtalaren och sedan till ett vägguttag för att ladda batteriet.

Batteriindikatorn på framsidan visar batteriets laddningsnivå.

Varning: Dra alltid ur strömkabeln ur vägguttaget innan du kopplar bort den från högtalaren.

BATTERIANSLUTNING

Öppna luckan för att komma åt det borttagbara batteriet. Ta tag i batteriets flik och dra för att ta bort det.

För att installera batteriet sätter du det på plats och trycker tills det hörs ett klick.

INSTRUKTIONER SVENSKA

ANSLUTA ETT INSTRUMENT ELLER EN MIKROFON

Bromley 150 har två ingångar för mikrofoner eller andra mono-instrument. Kanalerna kan mixas med alla andra valda ingångar och använda de inbyggda effekterna. Ingångarna och gain-omkopplarna sitter på högtalarens baksida.

Användningen av INPUT 1 visas i instruktionen nedan, men gäller även för INPUT 2.

I. Justera ingångsförstärkningen för din kanal. MIC för mikrofon eller INST för instrument på linjenivå.
II. Anslut din mikrofon eller instrumentkabel till INPUT 1.
III. Vrid försiktigt upp volymen för INPUT 1 på frontpanelen. Om den röda CLIP-indikering tänds, sänk volymen på ditt instrument tills den slocknar.

ANVÄNDA DE INBYGGDA EFFEKTERNA

INPUT 1 och INPUT 2 kan var och en använda en av de tre inbyggda effekter: reverb, reverb och delay, och delay.

I. Tryck på effektratten för att välja ingångskanal. En indikatorlampa visar vilken kanal som är vald.
II. Vrid effektratten tills du får den effekt du vill ha.

ÄNDRA EFFEKTLJUSLÄGE

Tryck på effektljusknappen för att växla mellan effektljusinställningarna (1, 2, 3 och av).

ANSLUTA TILL AUX-INGÅNGEN

I. Anslut en kabel med 3,5 mm stereokontakt till AUX IN på högtalarens baksida.
II. Anslut den andra änden av kabeln till ljuduttaget på din källenhet.
III. Använd källknappen för att välja AUX.

Obs! Ljudkablar ingår inte.

ANSLUTA LJUDKABELN TILL USB-C

I. Anslut en USB-C-ljudkabel till USB-C-porten på baksidan av högtalaren.
II. Anslut den andra änden av kabeln till ljuduttaget på din källenhet.
III. Använd källknappen för att välja USB-C.

Obs! Ljudkablar ingår inte.

INSTRUKTIONER SVENSKA

PARKOPPLA EN BLUETOOTH-ENHET

Bromley 150 kan ansluta till två Bluetooth-enheter samtidigt och minnas upp till 10 tidigare parkopplade enheter. När de befinner sig inom räckvidd kommer den att försöka återansluta till den senast anslutna enheten.

I. Använd källknappen för att välja Bluetooth.
II. Tryck på och håll inne källknappen i 2 sekunder tills Bluetooth-lampan långsamt blinkar.
III. Välj **Bromley 150** från din ljudenhets Bluetooth-lista.

SERIEKOPPLA BROMLEY-HÖGTALARE

Flera Bromley-högtalare kan seriekopplas via AUX OUT- och AUX IN-portarna. När högtalarna är seriekopplade regleras volymen individuellt på varje högtalare.

I. Anslut en kabel med en 3,5 mm stereokontakt till AUX OUT på den första högtalaren.
II. Anslut den andra änden av kabeln till AUX IN-porten på den andra högtalaren.
III. Använd källknappen för att välja AUX på den andra högtalaren.
IV. För att lägga till fler högtalare, upprepa proceduren genom att koppla vidare signalen från utgången på den andra högtalaren till den tredje och så vidare.

BARNLÅS

Barnlåset är en säkerhetsfunktion som förhindrar användaren från att oavsiktligt öka volymen till skadliga nivåer.

Tryck samtidigt på källknappen och effektljusknappen i två sekunder för att aktivera eller avaktivera barnlåset.

ANPASSNINGSBAR M-KNAPP

Tryck på M-knappen för att aktivera en stroboskopblixt. M-knappen kan anpassas i appen Marshall.

INSTRUKTIONER SVENSKA

STRÖMLÄGEN

Bromley 150 går över till standby eller nätverks-standby om den inte används efter att tidsgränsen för standby har passerats.

Väck högtalaren genom att ansluta via Bluetooth eller genom att använda valfri knapp eller ratt.

	Normal användning	Ansluten till Heddon
Strömläge	Strömsparläge	Nätverks-standby
Strömförbrukning	< 0,5 W	< 2,0 W
Standby-tidsgräns*	≤ 20 minuter	≤ 20 minuter

För information om EU-överensstämmelse, se försäkran om överensstämmelse som finns tillgänglig på marshall.com

RENGÖRA HÖGTALAREN

Rengör din högtalare regelbundet för att hålla den fräsch och göra så att den håller längre.

Koppla ur alla sladdar innan du rengör högtalaren och se till att allt är helt torrt innan du ansluter dem igen.

Rengör högtalaren och sladdarna med en luddfri trasa, lätt fuktad med antingen:

- vatten,
- 70 % isopropylalkohol, eller
- 75 % etylalkohol

Observera vid rengöring av högtalaren:

- Använd inga vassa föremål eller metallföremål.
- Använd inte tryckluft.
- Använd inte produkter som innehåller blekmedel eller väteperoxid.
- Sänk inte ner högtalaren i något rengöringsmedel.
- Skölj inte högtalaren under rinnande vatten.

INSTRUKTIONER SVENSKA

ÅTERSTÄLLA BROMLEY 150

En fabriksåterställning återställer högtalaren till dess originalinställningar, exklusive uppdateringar av fast programvara.

Obs! Detta kommer att radera alla användarinställningar och högtalaren måste sedan konfigureras om.

I. Ta bort BROMELY 150 och **BROMLEY 150 [LE]**, om den finns, från din ljudenhets Bluetooth-lista.
II. Säkerställ att högtalaren är på.
III. Håll både källknappen och M-knappen intryckta i tio sekunder. Alla indikatorlampor på framsidan blinkar och högtalaren startar om.

Högtalaren har nu blivit fabriksåterställd och kan parkopplas igen, se avsnittet Komma igång.

APPEN MARSHALL

Ladda ner appen Marshall för att få ut det mesta av din Heston 60 och hålla den uppdaterad med den senaste programvaran.

GET IT ON Google Play

Download on the App Store

FELSÖKNING SVENSKA

PROBLEM	ÅTGÄRD
Högtalaren slås inte på	Anslut nätkabeln till högtalaren och ett fungerande vägguttag.
	Se till att Bromley-batteriet är laddat och installerat.
Kan inte anslutas eller parkopplas med en Bluetooth-enhet	Aktivera Bluetooth på din källenhet.
	Se till att din högtalare är påslagen innan du sätter den i parkopplingsläge, se avsnittet Parkoppla en ny enhet.
Felaktigt beteende	Ladda ner appen Marshall och anslut högtalaren. Följ instruktionerna i appen för att säkerställa att Bromley 150 har den senaste firmwareversionen.
	Gör en fabriksåterställning, se avsnittet Återställa Bromley 150. Bromley 150 behöver konfigureras på nytt.
Bluetooth-anslutningen faller bort	Flytta enheterna närmare varandra så att det inte finns något hinder mellan dem som t.ex. väggar eller dörrar.
	Flytta högtalaren till ett annat ställe, stäng av eller flytta den störande elektriska enheten.

FELSÖKNING SVENSKA

PROBLEM	ÅTGÄRD
Det kommer inget ljud eller ljudet är för lågt	Kontrollera att korrekt ingångskälla är vald.
	Kontrollera volymen på högtalaren och källenheten.
Ljudet är förvrängt	Sänk volymen på källenheten.

All intellectual property in the product and packaging (including the trade marks, copyright, designs, and patents) are owned by Marshall Group AB or Marshall Amplification PLC and may not be used without permission. © All rights reserved. The Bluetooth® wordmark and logos are registered trademarks owned by the Bluetooth SIG, Inc. and any use of such marks by Marshall Group AB is under license. Google Play is a trademark of Google LLC. App Store is a service mark of Apple Inc., registered in the U.S. and other countries Marshall Group AB, Centralplan 15, 111 20 Stockholm, Sweden. R1.0

Marshall

BROMLEY 150 – PARTY SPEAKER

คู่มือออนไลน์ฉบับเต็ม

สารบัญ

ดัชนี

ส่วนประกอบของอุปกรณ์ 003
แผงควบคุม 005
เริ่มต้นใช้งาน 008
ช่องรับไฟหลัก 008
ช่องใส่แบตเตอรี่ 008
การเชื่อมต่ออุปกรณ์หรือไมโครโฟน 008
การใช้งานเอฟเฟกต์ที่มีอยู่ในตัวเครื่อง 009
การเปลี่ยนโหมดไฟ 009
การเชื่อมต่อกับอินพุต AUX 009
การเชื่อมต่อสายสัญญาณเสียงกับ USB-C 009
การจับคู่กับอุปกรณ์ Bluetooth 009
การเชื่อมต่อแบบลูกโซ่ของลำโพง Bromley 010
ล็อกป้องกันเด็ก 010
ปุ่ม M แบบปรับแต่งได้ 010
โหมดพลังงาน 010
การทำความสะอาดลำโพง 011
การรีเซ็ต Bromley 150 011
การแก้ไขปัญหา 013

ส่วนประกอบของอุปกรณ์

ภาษาไทย

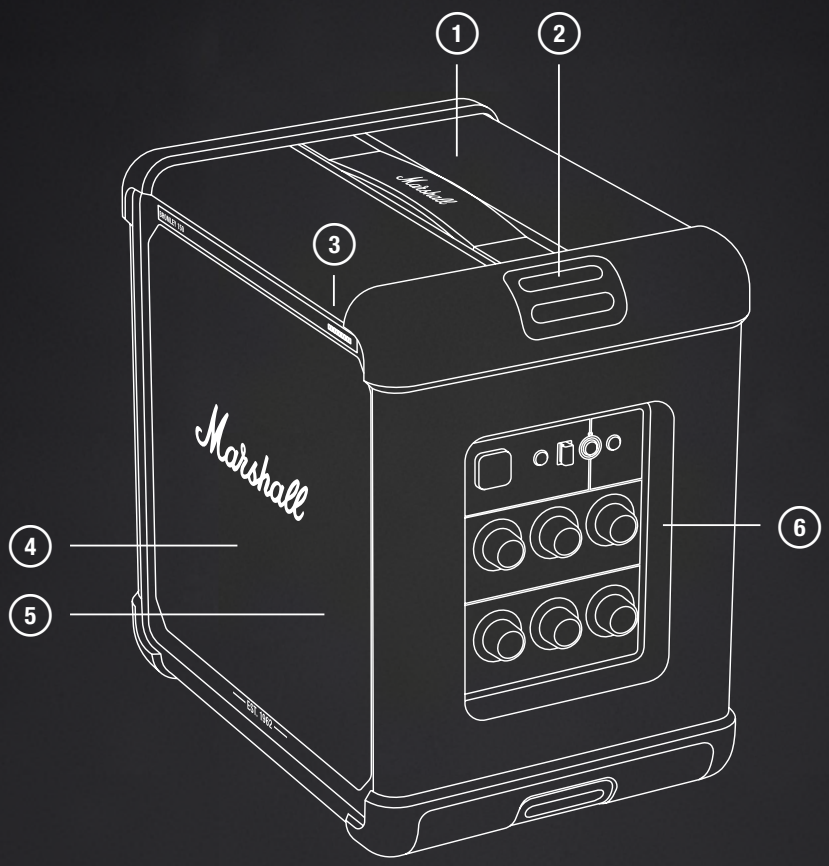

1. ด้ามจับสำหรับพกพา
2. จุดยึดสำหรับสายสะพาย
3. ไฟแสดงระดับแบตเตอรี่ 10 ระดับ
4. ไดร์เวอร์ด้านหน้า
5. แผงไฟ
6. แผงควบคุม

ส่วนประกอบของอุปกรณ์

ภาษาไทย

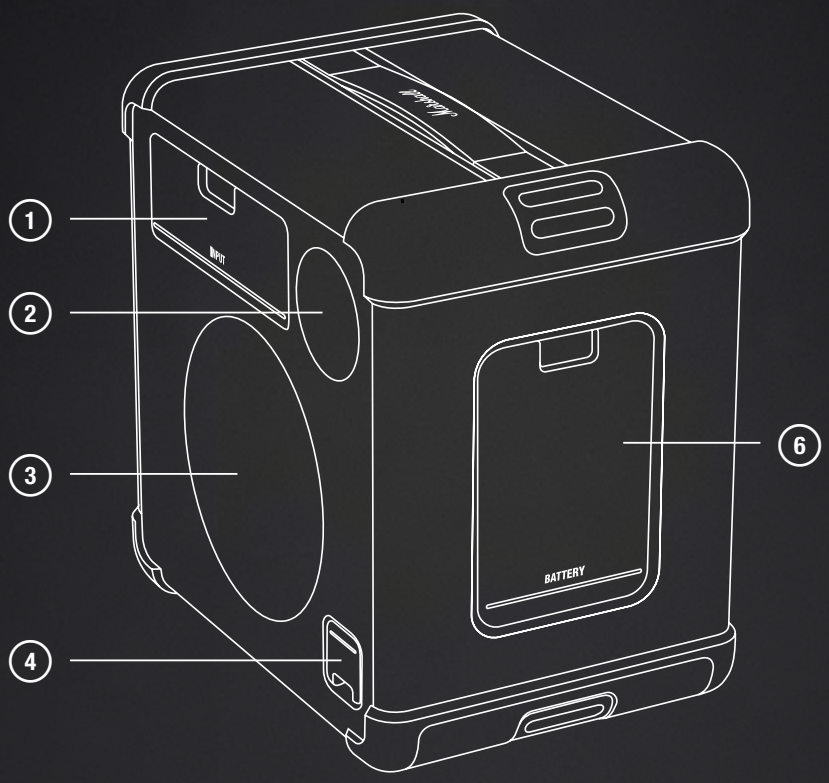

1. แผงอินพุต
2. ดร์เวอร์ด้านหลัง
3. หม้อน้ำแบบพาสซีฟ
4. ช่องรับไฟหลัก
5. ฝาครอบแบตเตอรี่

แผงควบคุม

ภาษาไทย

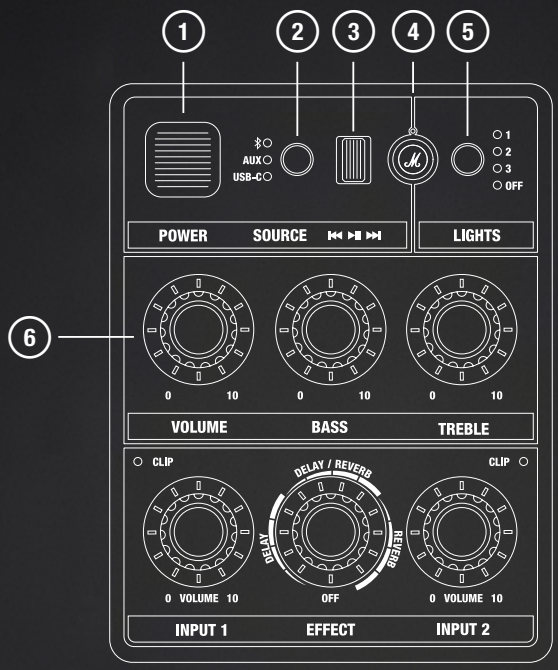

1. **สวิตช์ไฟ**
   เปิดหรือปิดลำโพง

2. **ตัวเลือกแหล่งสัญญาณ**
   ใช้ปุ่มตัวเลือกแหล่งสัญญาณเพื่อเลือกบลูทูธ แล้วกดค้างไว้จนกว่าไฟ LED จะเริ่มกะพริบ

   การกดปุ่มตัวเลือกแหล่งสัญญาณและปุ่มโหมดไฟค้างไว้ 2 วินาที จะเป็นการเปิดหรือปิดฟังก์ชันล็อกป้องกันเด็ก

3. **ปุ่มควบคุมสื่อ**
   เล่น หยุดชั่วคราว หรือเปลี่ยนเพลงเมื่อเล่นผ่านบลูทูธ

4. **ปุ่ม M แบบปรับแต่งได้**
   กำหนดการทำงานแบบกำหนดเองสำหรับปุ่ม M ในแอป Marshall

5. **ปุ่มโหมดไฟ**
   กดปุ่มเพื่อเลือกโหมดไฟ

6. **ปุ่มควบคุมเสียง**
   ปรับระดับเสียง เสียงเบส และเสียงแหลม

แผงควบคุม

ภาษาไทย

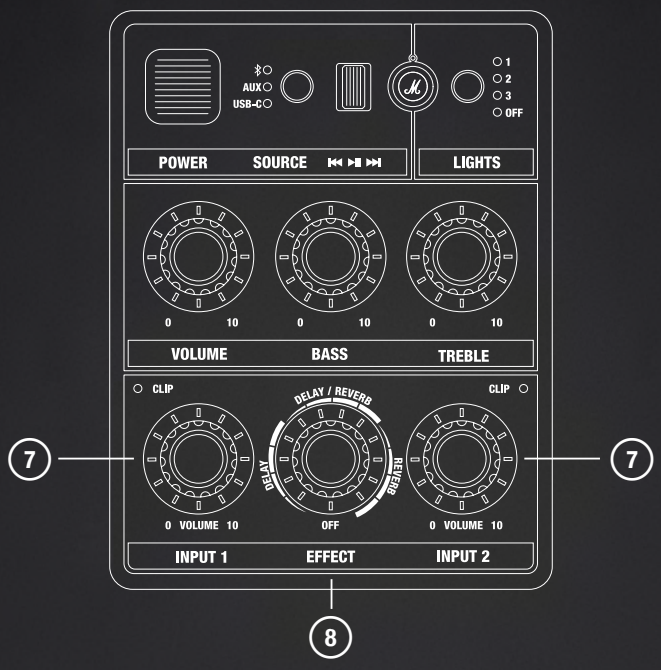

7 อินพุต 1 และอินพุต 2 - ปุ่มควบคุมระดับเสียง

แต่ละช่องอินพุตมีปุ่มควบคุมระดับเสียงเฉพาะและมีตัวบ่งชี้คลิปเพื่อแสดงว่าอินพุตดังเกินไปหรือไม่

8 อินพุต 1 และ 2- ปุ่มควบคุมเอฟเฟกต์

กดปุ่มหมุนเพื่อสลับระหว่างอินพุต 1 และ 2 จากนั้นหมุนปุ่มเพื่อเลือกเอฟเฟกต์และระดับสำหรับอินพุตที่เลือก

แผงอินพุต

ภาษาไทย

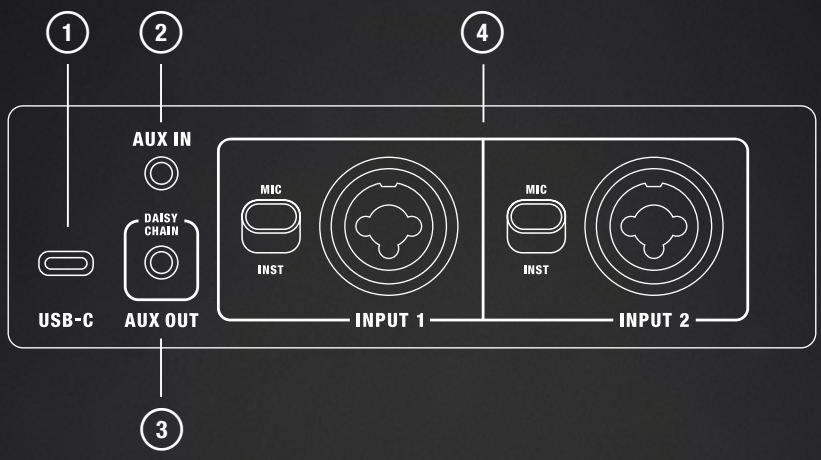

1 **พอร์ต USB-C**
เชื่อมต่อแหล่งสัญญาณเสียงผ่านสายสัญญาณเสียง USB-C

2 **AUX IN**
เสียบอุปกรณ์เสียงที่มีเอาต์พุตอนาล็อกและแจ็กสเตอริโอ 3.5 มม.

3 **AUX OUT - เชื่อมต่อลำโพงแบบเดซี่เชน**
เชื่อมต่อกับ AUX IN บนลำโพงปาร์ตี้ Bromley เครื่องที่สองเพื่อสร้างระบบเสียงที่ใหญ่ขึ้น

4 **อินพุต 1 และอินพุต 2**
เชื่อมต่อเครื่องดนตรีหรือไมโครโฟนกับแจ็กคอมโบ XLR/6.3 มม. TRS สวิตช์นี้ตั้งค่าการขยายสัญญาณอินพุตเป็น +4 dBm หรือ +18 dBm

คำแนะนำ ภาษาไทย

เริ่มต้นใช้งาน

I. เปิดเครื่อง
กดสวิตช์ไฟเพื่อเปิดลำโพง

II. เริ่มจับคู่
ใช้ปุ่มตัวเลือกแหล่งสัญญาณเพื่อเลือกบลูทูธ แล้วกดค้างไว้จนกว่าไฟ LED จะเริ่มกะพริบ

III. เลือก BROMLEY 150
เปิดรายการบลูทูธของอุปกรณ์เสียงของคุณและเลือก BROMLEY 150

ดาวน์โหลดแอป Marshall เพื่อใช้งานลำโพงของคุณอย่างคุ้มค่าที่สุด

คำเตือน: ตรวจสอบให้แน่ใจว่าได้ตั้งระดับเสียงไว้ที่ต่ำทั้งในลำโพงและแหล่งเสียงก่อนใช้งานลำโพง

ช่องรับไฟหลัก

เปิดฝาครอบช่องอินพุตไฟฟ้าหลักเพื่อเข้าถึงช่องอินพุตไฟฟ้า เชื่อมต่อสายไฟหลักเข้ากับลำโพง แล้วเสียบเข้ากับเต้ารับบนผนังเพื่อจ่ายพลังงานให้กับลำโพงและชาร์จแบตเตอรี่

ไฟแสดงระดับแบตเตอรี่ที่ด้านหน้าจะแสดงปริมาณประจุแบตเตอรี่

คำเตือน: ถอดปลั๊กไฟหลักออกจากเต้ารับบนผนังทุกครั้งก่อนถอดออกจากลำโพง

ช่องใส่แบตเตอรี่

เปิดฝาครอบเพื่อเข้าถึงแบตเตอรี่แบบถอดออกได้ จับแถบดึงแบตเตอรี่ แล้วดึงออกเพื่อนำแบตเตอรี่ออก

ใส่แบตเตอรี่ แล้วดันจนได้ยินเสียงคลิกเพื่อให้ติดตั้งแบตเตอรี่เรียบร้อย

การเชื่อมต่ออุปกรณ์หรือไมโครโฟน

Bromley 150 มาพร้อมช่องอินพุตสองช่องสำหรับไมโครโฟนหรือเครื่องดนตรีโมโนอื่นๆ ช่องอินพุตเหล่านี้สามารถผสมกับอินพุตอื่นที่เลือกไว้ และใช้เอฟเฟกต์ที่มีอยู่ในตัวเครื่องได้ อินพุตและสวิตช์ปรับเกนอยู่ด้านหลังของลำโพง

คำแนะนำต่อไปนี้ใช้กับ INPUT 1 แต่ก็ใช้ได้กับ INPUT 2 เช่นกัน

I. ตั้งค่าเกนอินพุตสำหรับช่องอินพุตของคุณ MIC สำหรับไมโครโฟน หรือ INST สำหรับเครื่องดนตรีระดับไลน์
II. เชื่อมต่อสายไมโครโฟนหรือสายเครื่องดนตรีของคุณเข้ากับ INPUT 1
III. ค่อยๆ เพิ่มระดับเสียงสำหรับ INPUT 1 ที่แผงด้านหน้า หากไฟ LED CLIP สีแดงติดขึ้น ให้ลดระดับเสียงบนเครื่องดนตรีของคุณจนกว่าไฟจะดับ

คำแนะนำ ภาษาไทย

การใช้งานเอฟเฟกต์ที่มีอยู่ในตัวเครื่อง

INPUT 1 และ INPUT 2 สามารถใช้หนึ่งในสามเอฟเฟกต์ที่มีอยู่, ได้แก่ เสียงก้อง, เสียงก้องและความล่าช้า, และความล่าช้า

I. หมุนลูกบิดเอฟเฟกต์เพื่อเลือกช่องอินพุต ไฟแสดงสถานะที่ติดสว่างจะแสดงช่องที่เลือก
II. หมุนลูกบิดเอฟเฟกต์ตามที่ต้องการ

การเปลี่ยนโหมดไฟ

กดปุ่มไฟเพื่อสลับระหว่างค่าที่ตั้งไว้ล่วงหน้าของไฟ (1, 2, 3 และปิด)

การเชื่อมต่อกับอินพุต AUX

I. เชื่อมต่อสายที่มีแจ็คสเตอริโอ 3.5 มม. เข้ากับ AUX IN ที่ด้านหลังของลำโพง
II. เชื่อมต่อปลายสายอีกด้านเข้ากับเอาท์พุตเสียงจากแหล่งเสียงของคุณ
III. ใช้ปุ่มเลือกแหล่งสัญญาณเพื่อเลือก AUX

หมายเหตุ: ไม่รวมสายสัญญาณเสียง

การเชื่อมต่อสายสัญญาณเสียงกับ USB-C

I. เชื่อมต่อสายสัญญาณเสียง USB-C เข้ากับพอร์ต USB-C ที่ด้านหลังของลำโพง
II. เชื่อมต่อปลายสายอีกด้านเข้ากับเอาท์พุตเสียงจากแหล่งเสียงของคุณ
III. ใช้ปุ่มเลือกแหล่งสัญญาณเพื่อเลือก USB-C

หมายเหตุ: ไม่รวมสายสัญญาณเสียง

การจับคู่กับอุปกรณ์ BLUETOOTH

Bromley 150 สามารถเชื่อมต่อกับอุปกรณ์ Bluetooth ได้พร้อมกัน 2 เครื่อง และจดจำอุปกรณ์ที่เคยจับคู่มาก่อนหน้านี้ได้สูงสุด 10 เครื่อง เมื่ออยู่ในระยะสัญญาณ ลำโพงจะพยายามเชื่อมต่อกับอุปกรณ์ที่เชื่อมต่อไว้ล่าสุด

I. ใช้ปุ่มตัวเลือกแหล่งสัญญาณเพื่อเลือก Bluetooth
II. กดปุ่มเลือกแหล่งสัญญาณค้างไว้เป็นเวลา 2 วินาทีจนกว่าไฟ LED ของแหล่งสัญญาณ Bluetooth จะเปลี่ยนเป็นการกะพริบช้าๆ
III. เลือก **Bromley 150** จากรายการ Bluetooth ของอุปกรณ์เสียงของคุณ

คำแนะนำ ภาษาไทย

การเชื่อมต่อแบบลู กโซ่ของลำโพง BROMLEY

ลำโพง Bromley สามารถเชื่อมต่อแบบลู กโซ่ (เชื่อมต่อแบบอนุกรม) ผ่านพอร์ต AUX OUT และ AUX IN ได้ ในขณะที่ลำโพงถู กเชื่อมต่อกันแบบลู กโซ่ ต้องปรับเสียงที่ลำโพงแต่ละตัวเป็นรายตัว

I. เชื่อมต่อสายที่มีแจ็คสเตอริโอขนาด 3.5 มม. เข้ากับ AUX OUT ของลำโพงตัวแรก
II. เชื่อมต่อปลายสายอีกด้านเข้ากับพอร์ต AUX IN ของลำโพงตัวที่สอง
III. ใช้ปุ่มเลือกแหล่งสัญญาณเพื่อเลือก AUX บนลำโพงตัวที่สอง
IV. หากต้องการเพิ่มลำโพง ให้ทำขั้นตอนซ้ำ โดยส่งสัญญาณจากช่องส่งของลำโพงตัวก่อนหน้าไปยังลำโพงตัวถัดไป

ล็อกป้องกันเด็ก

ล็อกป้องกันเด็กเป็นฟีเจอร์ด้านความปลอดภัยที่ป้องกันไม่ให้ผู้ใช้เพิ่มระดับเสียงไปยังระดับที่อาจเป็นอันตรายโดยไม่ได้ตั้งใจ

กดปุ่มเลือกแหล่งสัญญาณและปุ่มโหมดไฟค้างไว้ 2 วินาที เพื่อเปิดหรือปิดฟังก์ชันล็อกป้องกันเด็ก

ปุ่ม M แบบปรับแต่งได้

กดปุ่ม M เพื่อให้ไฟสโตรบกะพริบเป็นชุด ปุ่ม M สามารถปรับแต่งได้ในแอป Marshall

โหมดพลังงาน

Bromley 150 จะเข้าสู่โหมดสแตนด์บายหรือโหมดสแตนด์บายเครือข่าย เมื่อไม่ได้ใช้งานเป็นเวลานานเกินกว่าที่กำหนดในค่า

ปลุกลำโพงให้กลับมาทำงานโดยการเชื่อมต่อผ่าน Bluetooth หรือใช้ปุ่มหรือปุ่มหมุนใดๆ

	การทำงานปกติ	เชื่อมต่อกับ Heddon แล้ว
โหมดพลังงาน	โหมดพลังงานต่ำ	โหมดสแตนด์บายเครือข่าย
การใช้พลังงาน	< 0.5 W	< 2.0 W
ระยะเวลาที่ไม่ได้ใช้งาน*	≤ 20 นาที	≤ 20 นาที

สำหรับข้อมู ลเกี่ยวกับการปฏิบัติตามข้อกำหนดของสหภาพยุโรป กรุณาดู คำประกาศความสอดคล้อง ซึ่งสามารถดู ได้ที่ marshall.com

คำแนะนำ ภาษาไทย

การทำความสะอาดลำโพง

ทำความสะอาดลำโพงของคุณเป็นประจำเพื่อรักษาให้ดูใหม่และใช้งานได้ยาวนานขึ้น

ถอดสายทั้งหมดออกก่อนเริ่มทำความสะอาดลำโพง และตรวจสอบให้แน่ใจว่าสายกับลำโพงแห้งสนิทก่อนเสียบสายกลับ

ทำความสะอาดลำโพงและสายอย่างเบามือ โดยใช้ผ้าปราศจากขุยที่ชุบเล็กน้อยด้วยสิ่งใดสิ่งหนึ่งต่อไปนี้:

- น้ำ
- ไอโซโพรพิลแอลกอฮอล์ 70% หรือ
- เอทิลแอลกอฮอล์ 75%

หมายเหตุเมื่อทำความสะอาดลำโพง:

- ห้ามใช้วัตถุมีคมหรือโลหะ
- ห้ามใช้ลมอัด
- ห้ามใช้ผลิตภัณฑ์ที่มีสารฟอกขาวหรือไฮโดรเจนเปอร์ออกไซด์
- ห้ามจุ่มลำโพงลงในสารทำความสะอาดทุกประเภท
- ห้ามนำลำโพงไปล้างด้วยการเปิดก๊อกให้น้ำไหลผ่าน

การรีเซ็ต BROMLEY 150

การรีเซ็ตให้เป็นค่าจากโรงงานจะเป็นการรีเซ็ตลำโพงให้เป็นค่าเริ่มต้น โดยไม่รวมการอัปเดตเฟิร์มแวร์ใดๆ

หมายเหตุ: การดำเนินการดังนี้จะลบการตั้งค่าผู้ใช้ทั้งหมด และคุณจะต้องตั้งค่าลำโพงใหม่อีกครั้ง

I. ลบ **BROMLEY 150** และ **BROMLEY 150 [LE]** หากมี ออกจากรายการ Bluetooth ของอุปกรณ์เสียงของคุณ
II. ตรวจสอบให้มั่นใจว่าลำโพงเปิดอยู่
III. กดปุ่มตัวเลือกแหล่งสัญญาณและปุ่ม M ทั้งสองปุ่มค้างไว้เป็นเวลา 10 วินาที ไฟแสดงสถานะทั้งหมดที่ด้านหน้าจะเริ่มกะพริบและลำโพงจะรีสตาร์ท

ลำโพงกลับไปใช้การตั้งค่าจากโรงงานแล้ว และพร้อมสำหรับการจับคู่ ดู ที่ส่วนการเริ่มต้นใช้งาน

คำแนะนำ ภาษาไทย

แอป MARSHALL

ดาวน์โหลดแอป Marshall เพื่อใช้งานลำโพงของคุณให้เกิดประโยชน์สูงสุด และอัปเดตซอฟต์แวร์ให้เป็นเวอร์ชันล่าสุดอยู่เสมอ

GET IT ON Google Play

Download on the App Store

การแก้ไขปัญหา

ภาษาไทย

ปัญหา	การดำเนินการ
ลำโพงไม่เปิด	เชื่อมต่อสายไฟหลักเข้ากับลำโพงและเต้ารับบนผนังที่ใช้งานได้
	ตรวจสอบให้แน่ใจว่าแบตเตอรี่ Bromley ได้รับการชาร์จและติดตั้งแล้ว
ไม่สามารถเชื่อมต่อหรือจับคู่กับอุปกรณ์ Bluetooth ได้	เปิดใช้งาน Bluetooth บนอุปกรณ์เล่นเสียงของคุ
	ตรวจสอบให้แน่ใจว่าลำโพงเปิดอยู่ก่อนทำการตั้งค่าในโหมดจับคู่ ดูที่ การจับคู่อุปกรณ์ใหม่
พฤติกรรมที่ผิดปกติ	ดาวน์โหลดแอป Marshall และเชื่อมต่อกับลำโพง ปฏิบัติตามคำแนะนำในแอปเพื่อให้แน่ใจว่า Bromley 150 มีเฟิร์มแวร์เวอร์ชันล่าสุด
	ดำเนินการรีเซ็ตกลับเป็นค่าจากโรงงาน ดูที่ การรีเซ็ตลำโพง จำเป็นต้องตั้งค่า **Bromley 150** ใหม่อีกครั้ง
การเชื่อมต่อ Bluetooth หลุด	เคลื่อนย้ายอุปกรณ์ให้เข้าใกล้กันมากขึ้น เพื่อไม่ให้มีสิ่งกีดขวาง เช่น ผนังหรือประตู
	ย้ายลำโพงไปที่อื่น หรือปิดหรือเคลื่อนย้ายอุปกรณ์อิเล็กทรอนิกส์ที่สร้างความรบกวน

การแก้ไขปัญหา ภาษาไทย

ปัญหา	การดำเนินการ
ไม่มีเสียงหรือเสียงเบาเกินไป	ตรวจสอบว่าได้เลือกแหล่งอินพุตที่ถูกต้อง
	ตรวจสอบระดับเสียงบนลำโพงและอุปกรณ์เล่นเสียง
เสียงผิดเพี้ยน	ลดระดับเสียงบนอุปกรณ์เล่นเสียง

All intellectual property in the product and packaging (including the trade marks, copyright, designs, and patents) are owned by Marshall Group AB or Marshall Amplification PLC and may not be used without permission. © All rights reserved. The Bluetooth® wordmark and logos are registered trademarks owned by the Bluetooth SIG, Inc. and any use of such marks by Marshall Group AB is under license. Google Play is a trademark of Google LLC. App Store is a service mark of Apple Inc., registered in the U.S. and other countries Marshall Group AB, Centralplan 15, 111 20 Stockholm, Sweden. R1.0

Marshall

BROMLEY 150 – PARTY SPEAKER

TAM ÇEVRIMIÇI KILAVUZ

İÇINDEKILER

İNDEKS

Cihaz Düzeni 003
Kontrol Paneli 005
Giriş paneli 007
Başlangıç 008
Elektrik girişi 008
Pil girişi 008
Enstrüman veya mikrofon bağlama 009
Dahili efektlerin kullanılması 009
Işık modunu değiştirme 009
AUX girişine bağlanma 009
USB-C'ye ses kablosu bağlama 009
Bluetooth cihazıyla eşleştirme 010
Bromley hoparlörlerin papatya zinciri şeklinde bağlanması 010
Çocuk kilidi 010
Özelleştirilebilir M düğmesi 010
Güç modları 011
Hoparlörü temizleme 011
Bromley 150'yi sıfırlama 012
Sorun giderme 013

CIHAZ DÜZENI

TÜRKÇE

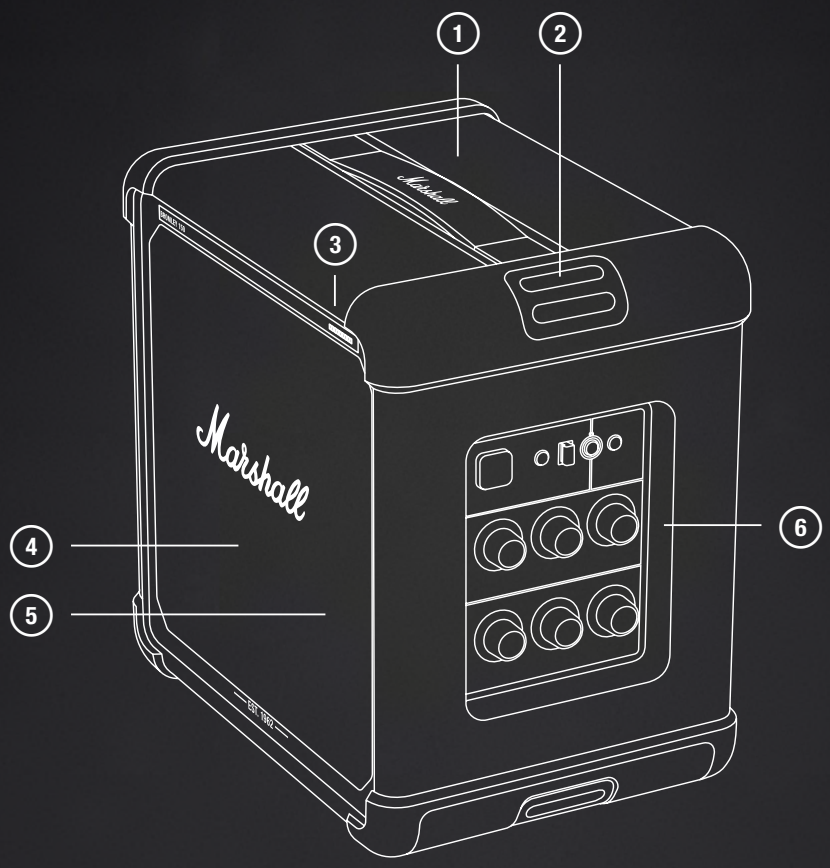

1. TAŞIMA KOLU
2. TAŞIMA KAYIŞI IÇIN BAĞLANTI NOKTALARI
3. 10 SEGMENTLI PIL GÖSTERGESI
4. ÖN SÜRÜCÜLER
5. IŞIK PANELI
6. KONTROL PANELI

CIHAZ DÜZENI

TÜRKÇE

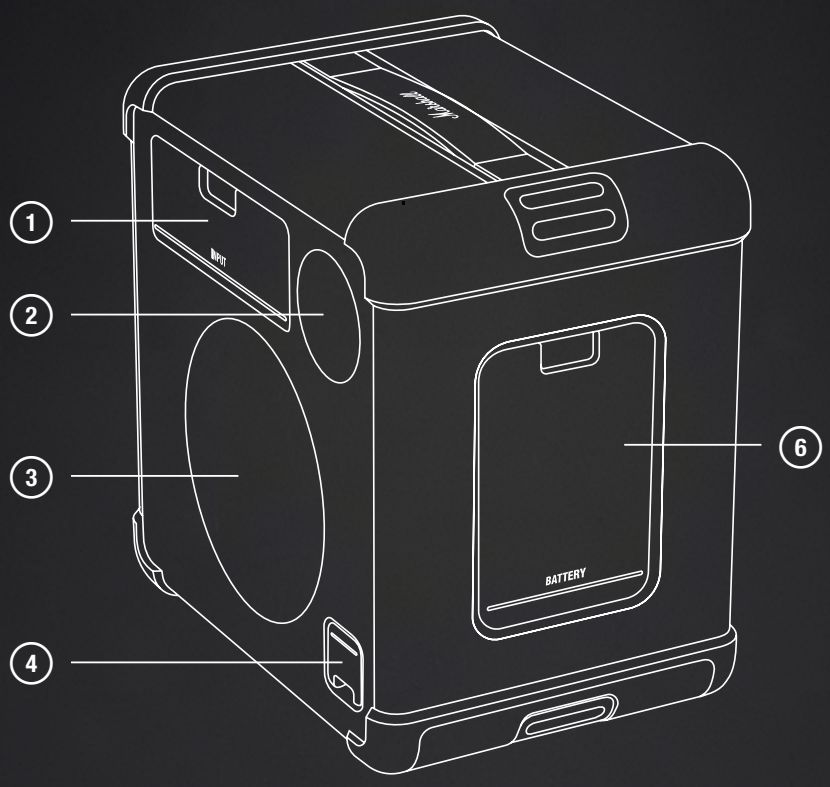

1. GIRIŞ PANELI
2. ARKA SÜRÜCÜ
3. PASIF RADYATÖR
4. ELEKTRIK GIRIŞI
5. PIL BÖLMESI

KONTROL PANELI

TÜRKÇE

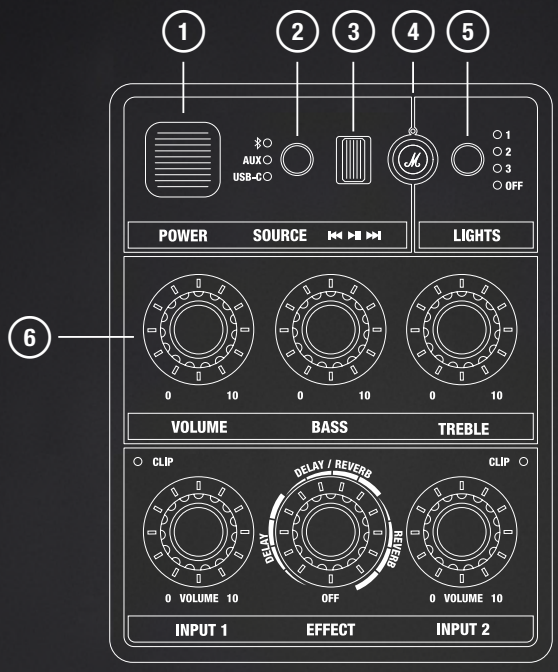

1 GÜÇ DÜĞMESI

Hoparlörü açıp kapatır.

2 KAYNAK SEÇICI

Bluetooth'u seçmek için kaynak seçiciyi kullanın, ardından LED ışık yanıp sönmeye başlayana kadar basılı tutun.

Kaynak seçiciye ve ışık modu düğmelerine 2 saniye boyunca basarsanız çocuk kilidini açıp kapatabilirsiniz.

3 MEDYA KONTROLÜ

Bluetooth ile çalarken şarkıyı başlatın, durdurun veya değiştirin.

4 ÖZELLEŞTIRILEBILIR M DÜĞMESI

Marshall uygulaması üzerinden M düğmesine özel bir eylem atayın.

5 IŞIK MODU DÜĞMESI

Işık modunu seçmek için düğmeye basın.

6 SES KONTROLLERI

Ses düzeyini, bası ve tizi ayarlayın.

KONTROL PANELI

TÜRKÇE

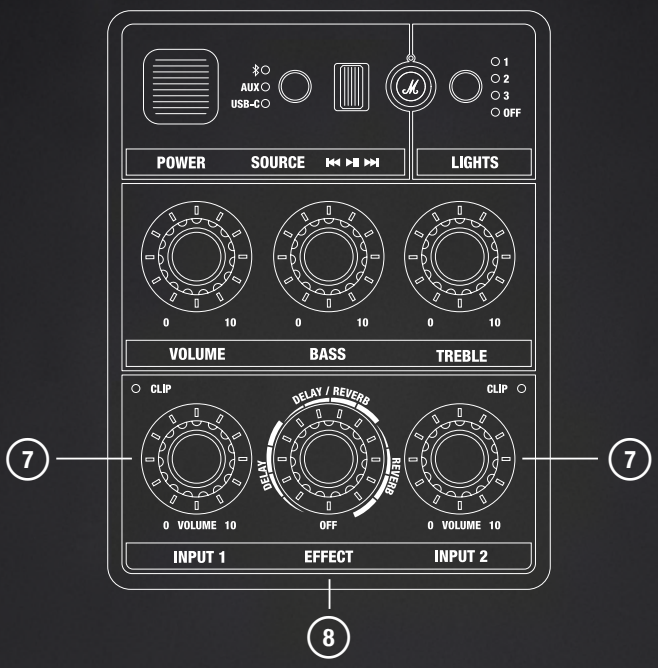

7 GIRIŞ 1 VE GIRIŞ 2 SES DÜZEYI KONTROLLERI

Giriş kanallarında özel ses düzeyi kontrolü ve girişin çok sesli olup olmadığını gösteren klip göstergesi vardır.

8 GIRIŞ 1 VE 2 EFEKT KONTROLÜ

Giriş 1 ve 2 arasında geçiş yapmak için düğmeye basın, ardından seçili giriş için bir efekt ve seviye seçin.

GIRIŞ PANELI

TÜRKÇE

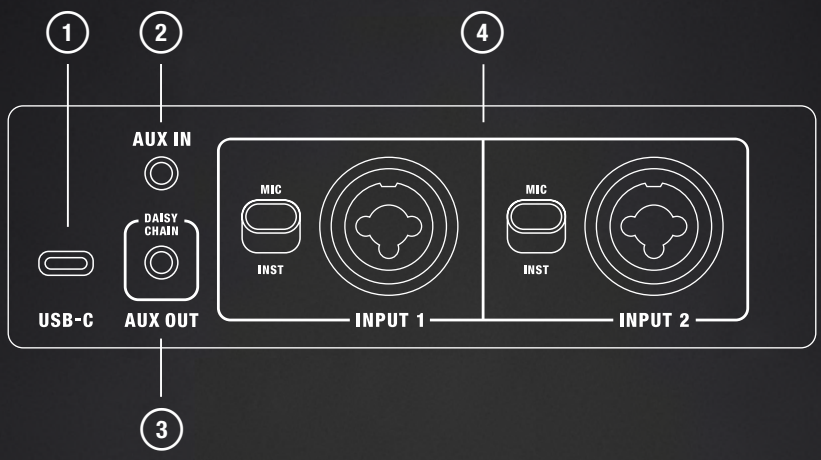

1 **USB-C GIRIŞI**

USB-C ses kablosu ile bir ses kaynağı bağlayın.

2 **AUX GİRİŞ**

Analog çıkışlı ve 3,5 mm stereo jaklı bir ses cihazı takın.

3 **AUX ÇIKIŞ — PAPATYA ZINCIRI**

Bir Bromley parti hoparlöründeki AUX GİRİŞ'e bağlayın ve daha büyük bir ses sistemi oluşturun.

4 **GIRIŞ 1 VE GIRIŞ 2**

XLR/6,3 mm TRS kombo jakına bir müzik enstrümanı veya mikrofon bağlayın. Düğme, giriş kazancını +4 dBm veya +18 dBm olarak ayarlar.

TALIMATLAR TÜRKÇE

BAŞLANGIÇ

I. GÜCÜ AÇMA
Hoparlörü açmak için güç düğmesine basın.

II. EŞLEŞTIRMEYI BAŞLATMA
Bluetooth'u seçmek için kaynak seçiciyi kullanın, ardından LED ışık yanıp sönmeye başlayana kadar düğmeye basılı tutun.

III. BROMLEY 150 CIHAZINI SEÇIN
Ses cihazınızın Bluetooth listesini açın ve BROMLEY 150 cihazını seçin.

Hoparlörünüzden en iyi şekilde faydalanmak için Marshall uygulamasını indirin.

Dikkat: Hoparlörü kullanmadan önce, hem hoparlörde hem de ses kaynağında ses düzeyinin düşük olarak ayarlandığından emin olun.

ELEKTRIK GIRIŞI

Güç girişine erişmek için elektrik girişi bölmesini açın. Hoparlöre güç sağlamak ve pili şarj etmek için elektrik kablosunu hoparlöre, ardından elektrik prizine bağlayın.

Ön taraftaki pil göstergesi pil şarj durumunu gösterir.

Dikkat: Elektrik kablosunu hoparlörden çıkarmadan önce kabloyu daima elektrik prizinden çekin.

PIL GIRIŞI

Çıkarılabilir pile erişmek için bölmeyi açın. Pil sekmesini tutun ve çıkarmak için çekin.

Takmak için pili yerleştirip klik sesini duyana kadar itin.

TALIMATLAR TÜRKÇE

ENSTRÜMAN VEYA MIKROFON BAĞLAMA

Bromley 150, mikrofonlar veya diğer mono enstrümanlar için iki giriş kanalına sahiptir. Bu kanallar, diğer seçilen girişlerle karıştırılabilir ve dahili efektler kullanılabilir. Girişler ve kazanç anahtarları hoparlörün arka tarafında yer almaktadır.

Aşağıdaki talimatta INPUT 1 kullanılmıştır, ancak INPUT 2 için de geçerlidir.

I. Kanalınızın giriş kazancını ayarlayın. Mikrofon için MIC veya hat seviyesi enstrüman için INST.
II. Mikrofonunuzu veya enstrüman kablosunu INPUT 1'e bağlayın.
III. Ön paneldeki INPUT 1'in ses seviyesini dikkatlice artırın. Eğer kırmızı CLIP LED'i yanıyorsa, sönünceye kadar enstrümanınızdaki ses seviyesini düşürün.

DAHILI EFEKTLERIN KULLANILMASI

INPUT 1 ve INPUT 2'nin her biri yankı, yankı ve gecikme, ve gecikme olmak üzere üç dahili efektten birini kullanabilir.

I. Efekt düğmesini giriş kanalını seçmek için itin. Aydınlatılmış bir gösterge hangi kanalın seçildiğini gösterir.
II. Efekt düğmesini zevkinize göre çevirin.

IŞIK MODUNU DEĞIŞTIRME

Işık ön ayarları (1, 2, 3 ve kapalı) arasında geçiş yapmak için ışık düğmesine basın.

AUX GIRIŞINE BAĞLANMA

I. Hoparlörün arkasındaki AUX IN girişine 3,5 mm stereo jaklı bir kablo bağlayın.
II. Kablonun diğer ucunu, ses kaynağınızın ses çıkışına bağlayın.
III. Kaynak seçimi için AUX düğmesini kullanın.

Not: Ses kabloları ürünle birlikte verilmez.

USB-C'YE SES KABLOSU BAĞLAMA

I. Hoparlörün arkasındaki USB-C portuna bir USB-C ses kablosu bağlayın.
II. Kablonun diğer ucunu, ses kaynağınızın ses çıkışına bağlayın.
III. USB-C seçimini yapmak için kaynak seçici düğmesini kullanın.

Not: Ses kabloları ürünle birlikte verilmez.

TALIMATLAR TÜRKÇE

BLUETOOTH CIHAZIYLA EŞLEŞTIRME

Bromley 150, aynı anda 2 Bluetooth cihazına bağlanabilir ve önceden eşleştirilmiş 10 adede kadar cihazı hatırlar. Yeterince yakın olduğunda son bağlanan cihazla yeniden bağlantı kurmaya çalışacaktır.

I. Bluetooth'u seçmek için Kaynak seçici düğmesini kullanın.
II. Bluetooth kaynak LED ışığı yavaşça yanıp sönmeye başlayana kadar Kaynak seçici düğmesine 2 saniye boyunca basılı tutun.
III. Ses cihazınızın Bluetooth listesinden **Bromley 150**'yi seçin.

BROMLEY HOPARLÖRLERIN PAPATYA ZINCIRI ŞEKLINDE BAĞLANMASI

Bromley hoparlörler, AUX OUT ve AUX IN portları aracılığıyla papatya zinciri şeklinde (seri bağlı) bağlanabilir. Hoparlörler papatya zinciri şeklinde bağlandığında, ses seviyesi her bir hoparlörde ayrı ayrı kontrol edilir.

I. İlk hoparlördeki AUX Çıkışına 3,5 mm stereo jaklı bir kablo bağlayın.
II. Kablonun diğer ucunu ikinci hoparlörün AUX IN portuna bağlayın.
III. İkinci hoparlörde AUX'u seçmek için kaynak seçici düğmesini kullanın.
IV. Ek hoparlör eklemek için sinyalin gönderimden üçüncüye ve devamına iletilmesi şeklinde prosedürü tekrarlayın.

ÇOCUK KILIDI

Çocuk kilidi, kullanıcının sesi yanlışlıkla tehlikeli seviyelere çıkarmasını önleyen bir güvenlik özelliğidir.

Kaynak seçici ve Işık modu düğmelerine 2 saniye boyunca basarak çocuk kilidini açıp kapatabilirsiniz.

ÖZELLEŞTIRILEBILIR M DÜĞMESI

M düğmesine basarak elektronik flaşın yanmasını tetikleyin. M düğmesi Marshall uygulamasında kişiselleştirilebilir.

TALIMATLAR TÜRKÇE

GÜÇ MODLARI

Bromley 150, boşta kalma süresi dolduktan sonra kullanılmadığında bekleme veya ağ bekleme moduna geçer.

Bluetooth üzerinden bağlanarak veya herhangi bir düğmeyi ya da ayar düğmesini kullanarak hoparlörü uyandırın.

	Normal çalışma	Heddon'a Bağlı
Güç modu	Düşük güç modu	Ağ bekleme modu
Güç tüketimi	<0,5 W	<2,0 W
Boşta çalışma zaman aşımı*	≤20 dakika	≤20 dakika

AB uygunluğu hakkında bilgi almak için Uygunluk Beyanı'na marshall.com adresinden ulaşabilirsiniz

HOPARLÖRÜ TEMIZLEME

Hoparlörünüzün ilk günkü gibi performans göstermesini ve daha uzun süre dayanmasını sağlamak için düzenli olarak temizleyin.

Hoparlörü temizlemeden önce tüm kabloları çıkarın ve tekrar takmadan önce her şeyin tamamen kuru olduğundan emin olun.

Hoparlörü ve kabloları, hafif nemlendirilmiş, tüy bırakmayan bir bezle nazikçe temizleyin. Nemlendirmek için şunlardan birini kullanabilirsiniz:

- su,
- %70 izopropil alkol veya
- %75 etil alkol ile hafifçe nemlendirilmiş, hav bırakmayan bir bez kullanın.

Hoparlörü temizleme sırasında şunlara dikkat edin:

- Keskin veya metal nesneler kullanmayın.
- Basınçlı hava uygulamayın.
- Ağartıcı veya hidrojen peroksit içeren ürünler kullanmayın.
- Hoparlörü herhangi bir temizlik maddesine batırmayın.
- Hoparlörü musluk suyuyla durulamayın.

TALIMATLAR TÜRKÇE

BROMLEY 150'YI SIFIRLAMA

Fabrika ayarlarına geri döndürme, herhangi bir ürün yazılımı güncellemesi hariç hoparlörü fabrika ayarlarına geri döndürür.

Not: Bu, tüm kullanıcı ayarlarını silecek ve hoparlörün yeniden kurulması gerekecektir.

I. Ses cihazınızın Bluetooth listesinden **BROMLEY 150** ve varsa **BROMLEY 150 [LE]** cihazını kaldırın.
II. Hoparlörün açık olduğundan emin olun.
III. Hem Kaynak seçiciyi hem de M düğmesini 10 saniye boyunca basılı tutun. Ön taraftaki tüm göstergeler yanıp sönmeye başlar ve hoparlör yeniden başlar.

Hoparlör fabrika ayarlarına dönmüştür ve eşleştirilmeye hazırdır. Başlangıç bölümüne bakın.

MARSHALL UYGULAMASI

Hoparlörünüzden en iyi şekilde yararlanmak ve en yeni yazılımla hoparlörünüzü güncel tutmak için Marshall uygulamasını indirin.

GET IT ON Google Play

Download on the App Store

SORUN GIDERME TÜRKÇE

SORUN	EYLEM
Hoparlör açılmıyor	Elektrik kablosunu hoparlöre ve çalışan bir duvar prizine bağlayın.
	Bromley pilinin şarjlı ve takılı olduğundan emin olun.
Bluetooth cihazı ile bağlantı kurulamıyor veya eşleştirilemiyor	Oynatma cihazınızda Bluetooth'u etkinleştirin.
	Hoparlörü eşleştirme moduna ayarlamadan önce hoparlörün açık olduğundan emin olun, yeni cihaz eşleştirme kısmındaki yönergeleri takip edin.
Hatalı davranış	Marshall uygulamasını indirin ve hoparlöre bağlanın. Bromley 150'nin en son ürün yazılım sürümüne sahip olduğundan emin olmak için uygulama içindeki talimatları takip edin.
	Fabrika ayarlarına döndürme için Hoparlörü sıfırlama kısmına bakın. Bromley 150'nin yeniden kurulması gerekiyor.
Bluetooth bağlantısı kesiliyor	Cihazları duvar veya kapı gibi engellerden etkilenmeyeceği şekilde birbirine yaklaştırın.
	Hoparlörü başka bir yere yerleştirin veya parazite neden olan elektronik cihazı kapatın veya kaldırın.

SORUN GIDERME TÜRKÇE

SORUN	EYLEM
Ses yok veya ses çok kısık	Doğru giriş kaynağının seçildiğinden emin olun.
	Hoparlörün ve oynatma cihazının ses seviyesini kontrol edin.
Ses kalitesi kötü	Oynatma cihazının ses seviyesini azaltın.

All intellectual property in the product and packaging (including the trade marks, copyright, designs, and patents) are owned by Marshall Group AB or Marshall Amplification PLC and may not be used without permission. © All rights reserved. The Bluetooth® wordmark and logos are registered trademarks owned by the Bluetooth SIG, Inc. and any use of such marks by Marshall Group AB is under license. Google Play is a trademark of Google LLC. App Store is a service mark of Apple Inc., registered in the U.S. and other countries Marshall Group AB, Centralplan 15, 111 20 Stockholm, Sweden. R1.0

Marshall

BROMLEY 150 – PARTY SPEAKER

ПОВНИЙ ОНЛАЙН-ПОСІБНИК

ЗМІСТ

АЛФАВІТНИЙ ПОКАЖЧИК

Компоненти пристрою 003
Панель керування 005
Панель входів 007
Початок роботи 008
Вхід живлення 008
Роз'єм акумулятора 008
Підключення музичного інструмента або мікрофона 009
Використання вбудованих ефектів 009
Змінення режиму підсвічування 009
Підключення до входу AUX 009
Підключення аудіокабелю до порту USB-C 010
Сполучення з пристроєм Bluetooth 010
Об'єднання колонок Bromley 010
Замок доступу дітей 010
Настроювана кнопка «M» 010
Режими живлення 011
Чищення колонки 011
Скидання Bromley 150 012
Виправлення неполадок 013

КОМПОНЕНТИ ПРИСТРОЮ

УКРАЇНСЬКА

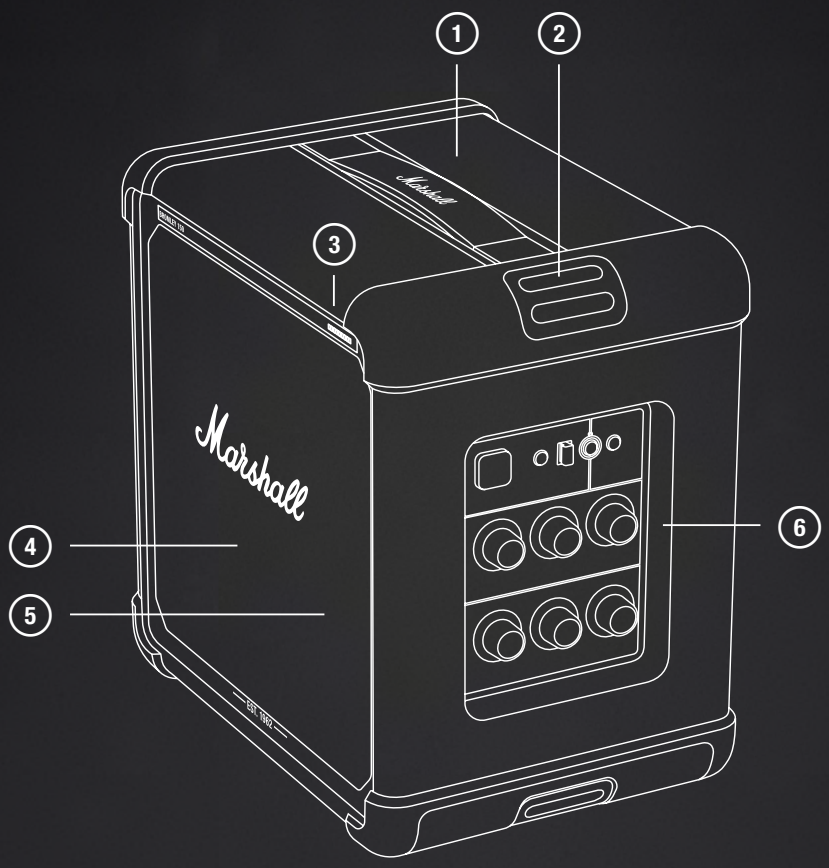

1. РУЧКА ДЛЯ ПЕРЕНЕСЕННЯ
2. ФІКСАТОРИ ДЛЯ РЕМІНЦЯ ДЛЯ ПЕРЕНЕСЕННЯ
3. 10-СЕГМЕНТНИЙ ІНДИКАТОР АКУМУЛЯТОРА
4. ПЕРЕДНІ ДИНАМІКИ
5. СВІТЛОВА ПАНЕЛЬ
6. ПАНЕЛЬ КЕРУВАННЯ

КОМПОНЕНТИ ПРИСТРОЮ

УКРАЇНСЬКА

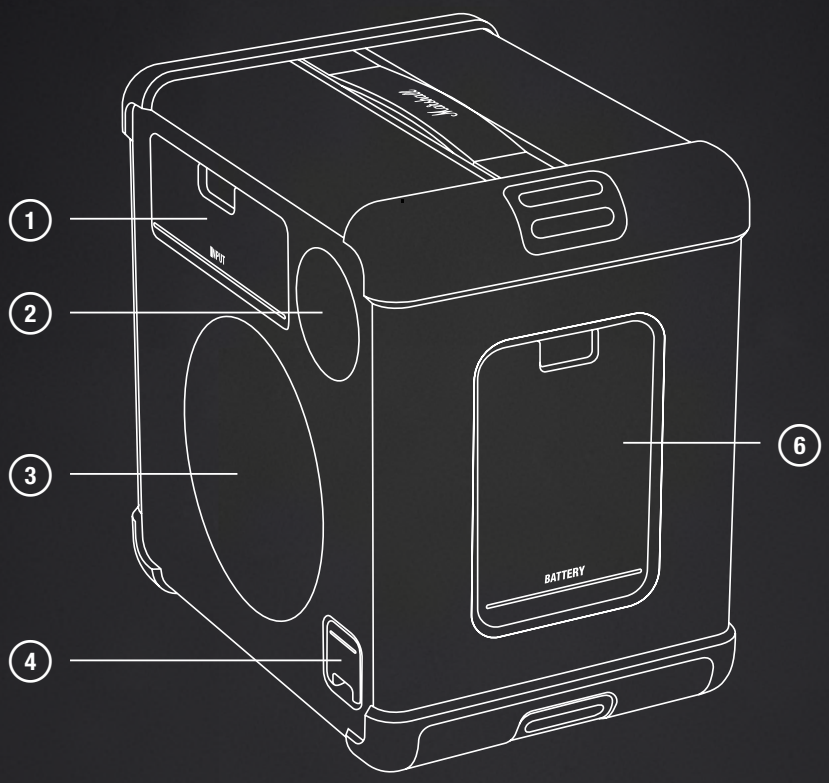

1. ПАНЕЛЬ ВХОДІВ
2. ЗАДНІЙ ДИНАМІК
3. ПАСИВНИЙ РАДІАТОР
4. ВХІД ЖИВЛЕННЯ
5. КРИШКА АКУМУЛЯТОРА

ПАНЕЛЬ КЕРУВАННЯ

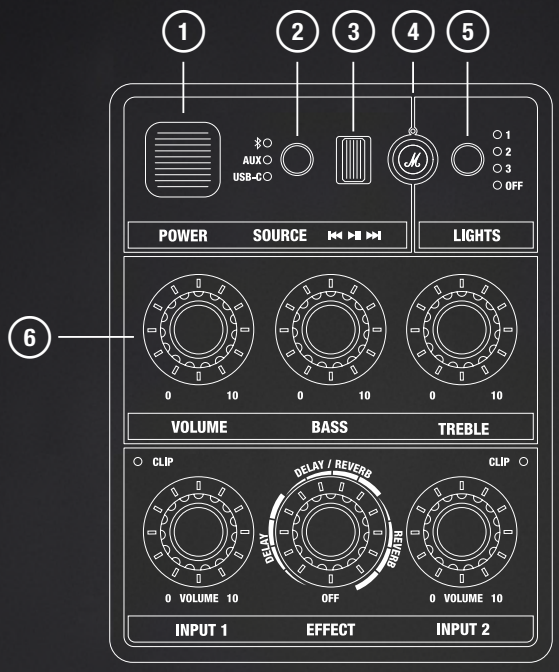

1 ВИМИКАЧ ЖИВЛЕННЯ

Вмикає та вимикає колонку.

2 СЕЛЕКТОР ДЖЕРЕЛА СИГНАЛУ

Натисніть кнопку селектора джерела, щоб вибрати Bluetooth, а потім натисніть і тримайте її, поки не почне блимати індикатор.

Натискання на селектор джерела та кнопки режиму світломузики протягом 2 секунд увімкне або вимкне блокування доступу дітей.

3 КНОПКА КЕРУВАННЯ ВІДТВОРЕННЯМ

Відтворення, призупинення або зміна композиції під час відтворення через Bluetooth.

4 НАСТРОЮВАНА КНОПКА «M»

Призначте кнопці «M» власну дію в програмі Marshall.

5 КНОПКА РЕЖИМУ СВІТЛОМУЗИКИ

Натискайте кнопку, щоб вибрати режим світломузики.

6 ЗАСОБИ КЕРУВАННЯ ЗВУКОМ

Відрегулюйте гучність, низькі та високі частоти.

ПАНЕЛЬ КЕРУВАННЯ

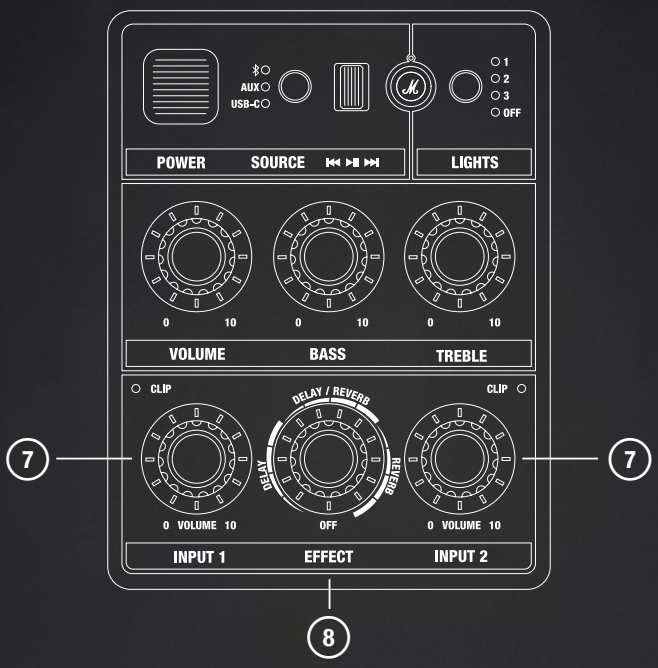

7 РЕГУЛЮВАННЯ ГУЧНОСТІ НА ВХОДІ 1 І ВХОДІ 2

Кожен вхідний канал має свій регулятор гучності та індикатор відсікання, який показує, коли звук на вході занадто гучний.

8 КЕРУВАННЯ ЕФЕКТАМИ НА ВХОДАХ 1 І 2

Натискайте на ручку, щоб перемикатися між входами 1 і 2, а потім повертайте її, щоб вибрати ефект і його рівень для вибраного входу.

ПАНЕЛЬ ВХОДІВ

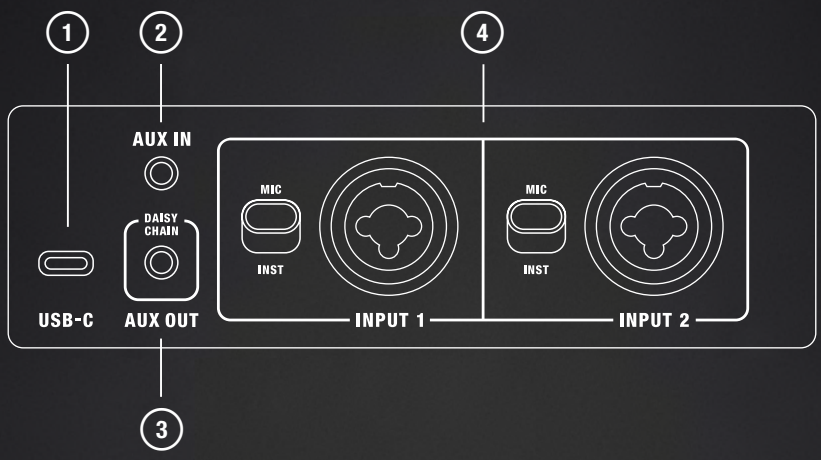

1 **ПОРТ USB-C**

Підключіть джерело звуку через аудіокабель USB-C.

2 **ВХІД AUX IN**

Підключіть аудіопристрій з аналоговим виходом за допомогою стереоштекера 3,5 мм.

3 **ВИХІД AUX OUT — ДЛЯ СТВОРЕННЯ ЛАНЦЮГА КОЛОНОК**

Підключіться до входу AUX IN на другій колонці для вечірок Bromley й побудуйте більшу звукову систему.

4 **ВХІД 1 І ВХІД 2**

Підключіть музичний інструмент або мікрофон до комбінованого TRS-гнізда XLR/6,3 мм. Перемикач встановлює посилення звуку на вході +4 дБм або +18 дБм.

ІНСТРУКЦІЇ УКРАЇНСЬКА

ПОЧАТОК РОБОТИ

I. УВІМКНІТЬ ЖИВЛЕННЯ
Натисніть вимикач живлення, щоб увімкнути колонку.

II. РОЗПОЧНІТЬ СПОЛУЧЕННЯ
Натисніть кнопку селектора джерела, щоб вибрати Bluetooth, а потім натисніть і тримайте її, поки не почне блимати індикатор.

III. ВИБЕРІТЬ BROMLEY 150
Відкрийте список Bluetooth на своєму аудіопристрої й виберіть BROMLEY 150.

Щоб використовувати всі можливості своєї колонки, завантажте програму Marshall.

Увага! Перед використанням колонки переконайтеся, що встановлено низький рівень гучності як на колонці, так і на аудіопристрої.

ВХІД ЖИВЛЕННЯ

Відкрийте кришку входів, щоб отримати доступ до входу живлення. Підключіть кабель живлення до колонки, а потім до електророзетки, щоб подати живлення на колонку та зарядити акумулятор.

Індикатор акумулятора на передній панелі показує заряд акумулятора.

Увага! Завжди відключайте кабель живлення від розетки, перш ніж від'єднувати його від колонки.

РОЗ'ЄМ АКУМУЛЯТОРА

Відкрийте кришку для доступу до змінного акумулятора. Візьміться за язичок акумулятора й потягніть, щоб вийняти його.

Щоб встановити акумулятор, вставте й притискайте його, поки не почуєте клацання фіксатора.

ІНСТРУКЦІЇ УКРАЇНСЬКА

ПІДКЛЮЧЕННЯ МУЗИЧНОГО ІНСТРУМЕНТА АБО МІКРОФОНА

Bromley 150 має два вхідні канали для мікрофонів або інших монофонічних інструментів. Ці канали можна мікшувати з будь-яким іншим вибраним входом і використовувати вбудовані ефекти. Входи та перемикачі посилення розташовані на задній стороні колонки.

В наведеній нижче інструкції описується використання входу INPUT 1, але інструкція застосовується також і до INPUT 2.

I. Встановіть коефіцієнт підсилення вхідного сигналу для свого каналу. MIC — вхід для мікрофона; INST — для інструмента з лінійним сигналом.
II. Підключіть мікрофон або кабель інструмента до входу INPUT 1.
III. Обережно збільшіть гучність для INPUT 1 на передній панелі. Якщо світиться червоний індикатор CLIP, зменшуйте гучність від інструмента, доки він не згасне.

ВИКОРИСТАННЯ ВБУДОВАНИХ ЕФЕКТІВ

Для сигналу на входах INPUT 1 і INPUT 2 можна використовувати один із трьох вбудованих ефектів: реверберацію, реверберацію й затримку, а також затримку.

I. Натисніть ручку ефектів, щоб вибрати вхідний канал. Світлодіодний індикатор показує, яке джерело вибрано.
II. Поверніть ручку ефектів за своїм вподобанням.

ЗМІНЕННЯ РЕЖИМУ ПІДСВІЧУВАННЯ

Натискайте кнопку підсвічування для перемикання між убудованими налаштуваннями (1, 2, 3 та вимкнено).

ПІДКЛЮЧЕННЯ ДО ВХОДУ AUX

I. Підключіть кабель зі стереоштекером 3,5 мм до роз'єму AUX IN на задній панелі колонки.
II. Інший кінець кабелю підключіть до аудіовиходу джерела звуку.
III. За допомогою кнопки вибору джерела виберіть AUX.

Примітка. Аудіокабелі до комплекту не входять.

ІНСТРУКЦІЇ УКРАЇНСЬКА

ПІДКЛЮЧЕННЯ АУДІОКАБЕЛЮ ДО ПОРТУ USB-C

I. Підключіть аудіокабель USB-C до USB-C порту на задній панелі колонки.
II. Інший кінець кабелю підключіть до аудіовиходу джерела звуку.
III. Кнопкою вибору джерела виберіть USB-C.

Примітка. Аудіокабелі до комплекту не входять.

СПОЛУЧЕННЯ З ПРИСТРОЄМ BLUETOOTH

Bromley 150 може одночасно підключатися до 2 пристроїв Bluetooth і запам'ятовувати до 10 раніше сполучених пристроїв. Перебуваючи в зоні зв'язку, колонка спробує повторно підключитися до останнього підключеного пристрою.

I. Кнопкою вибору джерела виберіть «Bluetooth».
II. Натисніть і 2 секунди тримайте кнопку вибору джерела, поки не почне повільно пульсувати індикатор джерела Bluetooth.
III. У списку Bluetooth свого аудіопристрою виберіть «**Bromley 150**».

ОБ'ЄДНАННЯ КОЛОНОК BROMLEY

Колонки Bromley можна підключати в ланцюг (послідовно) через порти AUX OUT і AUX IN. При об'єднанні колонок гучність регулюється на кожній колонці окремо.

I. Підключіть кабель зі стереоштекером 3,5 мм до роз'єму AUX OUT на першій колонці.
II. Інший кінець кабелю підключіть до порту AUX IN на другій колонці.
III. Кнопкою вибору джерела виберіть AUX на другій колонці.
IV. Щоб додати більше колонок, повторіть процедуру, передаючи сигнал від виходу на другій на третю і так далі.

ЗАМОК ДОСТУПУ ДІТЕЙ

Замок доступу дітей — це функція безпеки, яка запобігає користувачеві випадково збільшити гучність до небезпечного рівня.

Щоб увімкнути або вимкнути замок доступу дітей, натисніть і 2 секунди тримайте кнопку вибору джерела та кнопку режиму підсвічування.

НАСТРОЮВАНА КНОПКА «M»

Натисніть кнопку «M», щоб увімкнути спалахи стробоскопа. Кнопку «M» можна налаштувати в програмі Marshall.

ІНСТРУКЦІЇ УКРАЇНСЬКА

РЕЖИМИ ЖИВЛЕННЯ

Якщо Bromley 150 не використовуватиметься після закінчення часу очікування в режимі простою, пристрій перейде в режим очікування або в режим очікування мережі.

Виведіть колонку з режиму очікування, підключившись через Bluetooth або скориставшись будь-якою кнопкою чи регулятором.

	Звичайна робота	Під’єднано до Heddon
Режим живлення	Режим низького енергоспоживання	Очікування мережі
Енергоспоживання	< 0,5 Вт	< 2,0 Вт
Вимикання після простою*	≤ 20 хвилин	≤ 20 хвилин

Інформацію про дотримання вимог ЄС див. у Заяві про відповідність див. на сайті marshall.com.

ЧИЩЕННЯ КОЛОНКИ

Регулярно чистіть колонку, щоб вона виглядала як нова та довше прослужила. Перед чищенням колонки від'єднайте всі кабелі, а перш ніж підключати їх назад, переконайтеся, що все повністю висохло. Обережно очистіть колонку й кабелі тканиною без ворсу, злегка зволоженою:

- водою,
- 70% ізопропіловим спиртом або
- 75% етиловим спиртом.

Під час чищення колонки зверніть увагу на таке:

- Не використовуйте гострі або металеві предмети.
- Не використовуйте стиснене повітря.
- Не використовуйте засоби, які містять відбілювач або перекис водню.
- Не занурюйте колонку в будь-які засоби для чищення.
- Не промивайте колонку під проточною водою.

ІНСТРУКЦІЇ УКРАЇНСЬКА

СКИДАННЯ BROMLEY 150

Скидання (відновлення заводських налаштувань) поверне початкові налаштування колонки, окрім оновлень вбудованого програмного забезпечення.

Примітка. Це призведе до видалення всіх користувацьких налаштувань, і колонку доведеться настроювати знову.

I. Якщо «BROMELY 150» та «**BROMLEY 150 [LE]**» є в списку Bluetooth вашого аудіопристрою, видаліть їх зі списку.
II. Переконайтеся, що колонку ввімкнуто.
III. Натисніть і тримайте селектор джерела й кнопку «M» одночасно протягом 10 секунд. Усі індикатори на передній панелі почнуть блимати, а колонка перезапуститься.

Колонка поверне заводські налаштування й буде готова до сполучення (див. розділ «Початок роботи»).

ПРОГРАМА MARSHALL

Завантажте програму Marshall для максимально ефективного використання колонки та підтримування її в актуальному стані за допомогою новітнього програмного забезпечення.

GET IT ON Google Play

Download on the App Store

ВИПРАВЛЕННЯ НЕПОЛАДОК УКРАЇНСЬКА

ПРОБЛЕМА	ДІЯ
Колонка не вмикається	Підключіть кабель живлення до колонки та до справної електророзетки.
	Переконайтеся, що акумулятор Bromley встановлено й заряджено.
Не вдається підключити або сполучити з пристроєм Bluetooth	Активуйте Bluetooth у пристрої-джерелі звуку.
	Перш ніж переводити колонку в режим сполучення, переконайтеся, що її ввімкнено. Див. розділ «Сполучення з новим пристроєм».
Нестабільна робота	Завантажте програму Marshall і підключіться до колонки. Дотримуйтесь інструкцій у програмі, щоб забезпечити наявність останньої версії прошивки для Bromley 150.
	Відновіть заводські налаштування. Див. «Скидання колонки». Потрібно буде знову налаштувати Bromley 150.

ВИПРАВЛЕННЯ НЕПОЛАДОК УКРАЇНСЬКА

ПРОБЛЕМА	ДІЯ
Підключення Bluetooth переривається	Перемістіть пристрої ближче один до одного, щоб їм не заважали перешкоди, наприклад стіни або двері.
	Перемістіть колонку в інше місце, вимкніть або перемістіть електронний пристрій, який створює перешкоди.
Звуку немає або він надто слабкий	Переконайтеся, що вибрано правильне джерело звуку.
	Перевірте гучність на колонці та пристрої відтворення.
Звук спотворюється	Зменште гучність на пристрої відтворення.

All intellectual property in the product and packaging (including the trade marks, copyright, designs, and patents) are owned by Marshall Group AB or Marshall Amplification PLC and may not be used without permission. © All rights reserved. The Bluetooth® wordmark and logos are registered trademarks owned by the Bluetooth SIG, Inc. and any use of such marks by Marshall Group AB is under license. Google Play is a trademark of Google LLC. App Store is a service mark of Apple Inc., registered in the U.S. and other countries Marshall Group AB, Centralplan 15, 111 20 Stockholm, Sweden. R1.0

Marshall

BROMLEY 150 – PARTY SPEAKER

HƯỚNG DẪN TRỰC TUYẾN ĐẦY ĐỦ

NỘI DUNGỤC LỤC

MỤC LỤC

Bố cục thiết bị 003

Bảng điều khiển 005

Bảng điều khiển đầu vào 007

Bắt đầu 008

Cổng vào của nguồn điện 008

Khoang pin 008

Kết nối thiết bị hoặc micrô 009

Sử dụng các hiệu ứng tích hợp sẵn 009

Thay đổi chế độ đèn 009

Kết nối với đầu vào AUX 009

Kết nối cáp âm thanh với USB-C 009

Ghép nối với thiết bị Bluetooth 010

Kết nối chuỗi các loa Bromley 010

Khóa trẻ em 010

Nút M có thể tùy chỉnh 010

Chế độ nguồn 011

Vệ sinh loa 011

Đặt lại Bromley 150 012

Khắc phục sự cố 013

BỐ CỤC THIẾT BỊ

TIẾNG VIỆT NAM

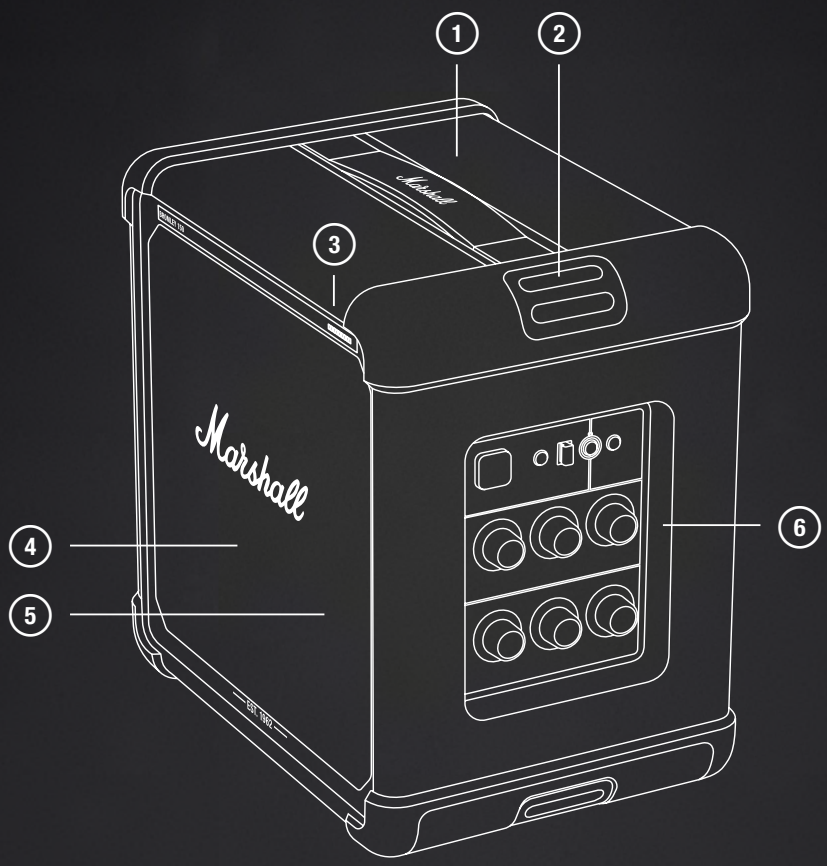

1. TAY CẦM
2. MÓC ĐỂ CÀI DÂY ĐEO
3. CHỈ BÁO PIN CÓ 10 VẠCH
4. BỘ ĐIỀU KHIỂN MẶT TRƯỚC
5. BẢNG ĐIỀU KHIỂN ĐÈN
6. BẢNG ĐIỀU KHIỂN

THIẾT KẾ CỦA THIẾT BỊ

TIẾNG VIỆT NAM

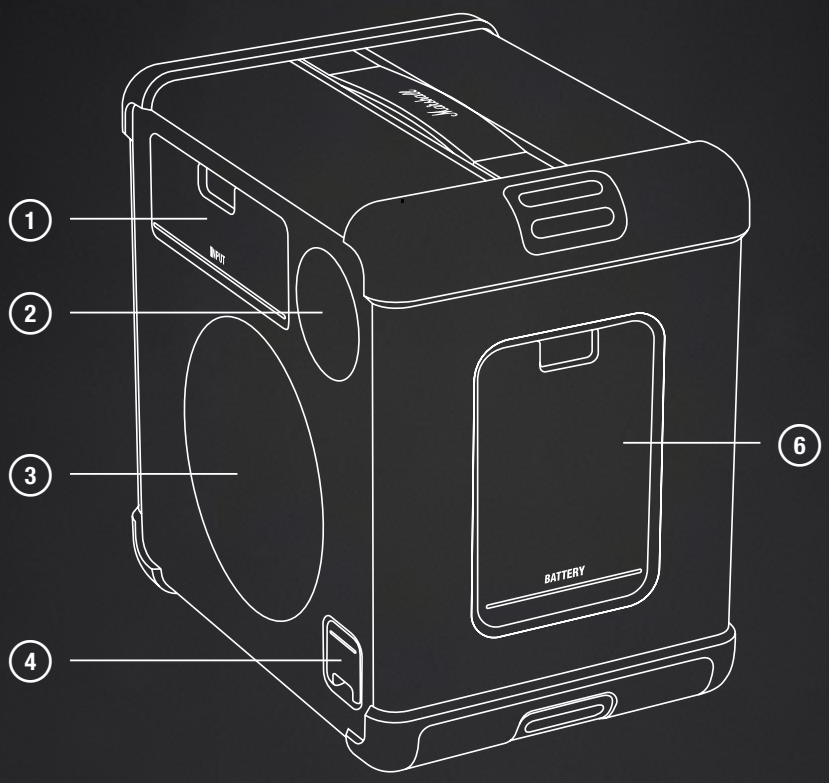

1. BẢNG ĐIỀU KHIỂN ĐẦU VÀO
2. BỘ ĐIỀU KHIỂN MẶT SAU
3. BỘ TỎA NHIỆT THỤ ĐỘNG
4. CỔNG VÀO CỦA NGUỒN ĐIỆN
5. NẮP PIN

BẢNG ĐIỀU KHIỂN

TIẾNG VIỆT NAM

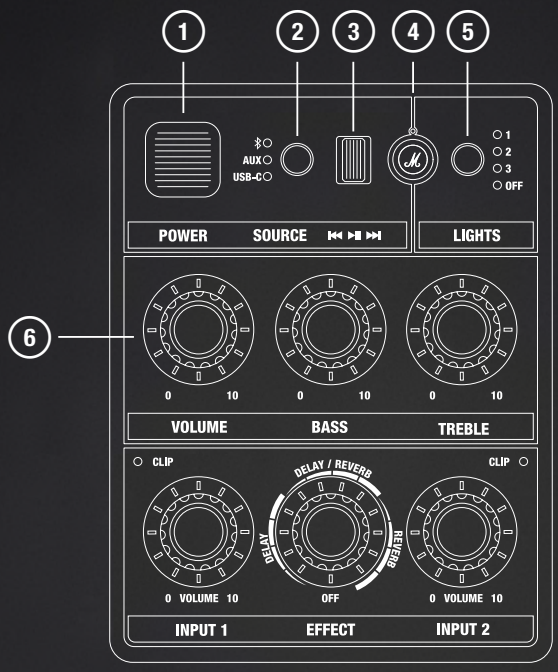

1 NÚT NGUỒN

Bật hoặc tắt loa.

2 BỘ CHỌN NGUỒN

Sử dụng nút bộ chọn nguồn để chọn Bluetooth, sau đó nhấn và giữ nút cho đến khi đèn LED bắt đầu nhấp nháy.

Bạn có thể bật hoặc tắt khóa trẻ em bằng cách nhấn đồng thời nút bộ chọn nguồn và chế độ ánh sáng trong 2 giây.

3 NÚT ĐIỀU KHIỂN PHƯƠNG TIỆN

Phát, tạm dừng hoặc thay đổi bài hát khi phát qua Bluetooth.

4 NÚT M CÓ THỂ TÙY CHỈNH

Gán một hành động tùy chỉnh cho nút M trong ứng dụng Marshall.

5 NÚT CHẾ ĐỘ ÁNH SÁNG

Nhấn nút này để chọn chế độ ánh sáng.

6 NÚT ĐIỀU KHIỂN ÂM THANH

Điều chỉnh âm lượng, âm trầm và âm cao.

BẢNG ĐIỀU KHIỂN

TIẾNG VIỆT NAM

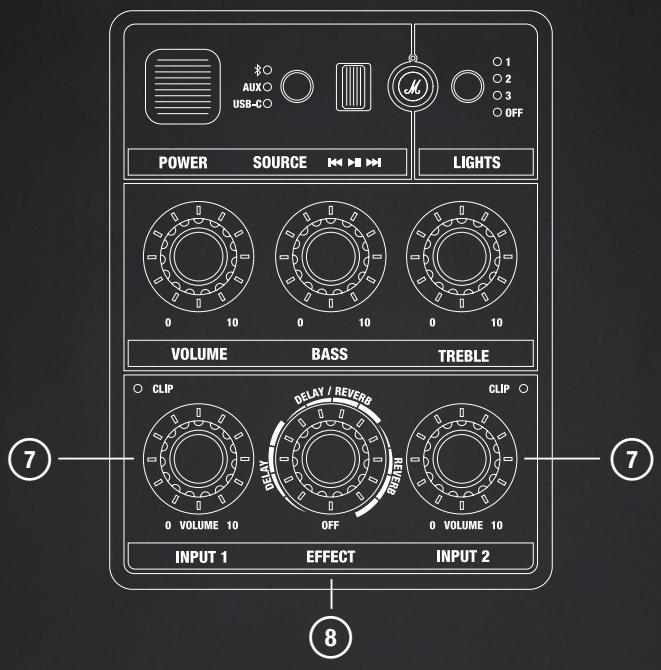

7 ĐẦU VÀO 1 VÀ ĐẦU VÀO 2 – NÚT ĐIỀU KHIỂN ÂM LƯỢNG

Mỗi kênh đầu vào có một nút điều khiển âm lượng và một chỉ báo clip riêng để cho biết khi đầu vào có âm lượng quá lớn.

8 ĐẦU VÀO 1 VÀ 2 – NÚT ĐIỀU KHIỂN HIỆU ỨNG

Nhấn núm chỉnh để chọn giữa đầu vào 1 và 2, sau đó xoay để chọn hiệu ứng và mức độ hiệu ứng cho đầu vào đã chọn.

BẢNG ĐIỀU KHIỂN ĐẦU VÀO

TIẾNG VIỆT NAM

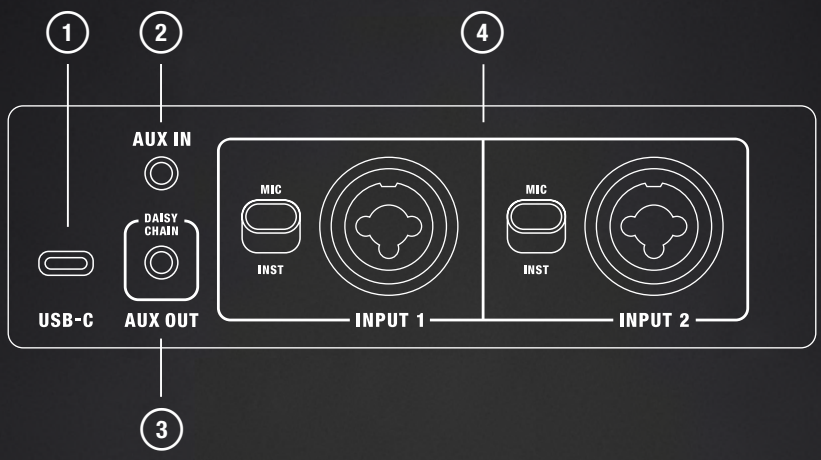

1 CỔNG USB-C

Kết nối nguồn âm thanh qua dây âm thanh USB-C.

2 ĐẦU VÀO AUX

Cắm thiết bị âm thanh bằng đầu ra analog và giắc stereo 3.5 mm.

3 ĐẦU RA AUX – KẾT NỐI CHUỖI

Kết nối với ĐẦU VÀO AUX trên một loa tiệc tùng Bromley thứ hai để tạo nên hệ thống âm thanh lớn hơn.

4 ĐẦU VÀO 1 VÀ ĐẦU VÀO 2

Kết nối một nhạc cụ hoặc micrô với giắc tích hợp XLR/TRS 6,3 mm. Nút này sẽ đặt mức tăng âm lượng đầu vào là +4 dBm hoặc +18 dBm.

HƯỚNG DẪN TIẾNG VIỆT NAM

BẮT ĐẦU

I. BẬT NGUỒN
Nhấn nút nguồn để bật loa.

II. BẮT ĐẦU GHÉP NỐI
Sử dụng nút bộ chọn nguồn để chọn Bluetooth, sau đó nhấn và giữ nút này cho đến khi đèn LED bắt đầu nhấp nháy.

III. CHỌN BROMLEY 150
Mở danh sách Bluetooth trên thiết bị âm thanh của bạn rồi chọn BROMLEY 150.

Tải ứng dụng Marshall để khai thác hết các tính năng của loa.

Thận trọng: Hãy đảm bảo rằng âm lượng được đặt ở mức thấp cho cả loa và nguồn âm thanh trước khi sử dụng loa.

CỔNG VÀO CỦA NGUỒN ĐIỆN

Mở nắp cổng vào nguồn điện để thấy cổng vào nguồn điện. Cắm dây nguồn vào loa rồi cắm vào ổ cắm trên tường để cấp nguồn cho loa và sạc pin.

Chỉ báo pin ở mặt trước cho biết tình trạng sạc pin.

Thận trọng: Luôn rút dây dẫn điện khỏi ổ cắm trên tường trước khi ngắt kết nối với loa.

KHOANG PIN

Mở nắp pin để thấy pin có thể tháo rời. Nắm vấu pin và kéo để tháo ra.

Lắp pin vào và đẩy cho đến khi bạn nghe thấy tiếng tách là xong.

HƯỚNG DẪN TIẾNG VIỆT NAM

KẾT NỐI THIẾT BỊ HOẶC MICRÔ

Bromley 150 đi kèm với hai kênh đầu vào cho micrô hoặc các thiết bị đơn âm khác. Các kênh này có thể được trộn với bất kỳ đầu vào nào khác đã chọn và sử dụng các hiệu ứng tích hợp. Các đầu vào và công tắc điều chỉnh độ khuếch đại được đặt ở mặt sau của loa.

ĐẦU VÀO 1 được dùng trong hướng dẫn dưới đây nhưng cũng áp dụng cho ĐẦU VÀO 2.

I. Điều chỉnh mức tăng đầu vào cho kênh của bạn. MIC cho micro hoặc INST cho nhạc cụ mức đường truyền.
II. Kết nối micrô hoặc dây dẫn thiết bị vào ĐẦU VÀO 1.
III. Tăng âm lượng một cách thận trọng cho ĐẦU VÀO 1 trên bảng điều khiển mặt trước. Nếu đèn LED CLIP màu đỏ sáng lên, hãy giảm âm lượng trên thiết bị của bạn cho đến khi đèn tắt.

SỬ DỤNG CÁC HIỆU ỨNG TÍCH HỢP SẴN

ĐẦU VÀO 1 và ĐẦU VÀO 2 đều có thể sử dụng một trong ba hiệu ứng tích hợp: tiếng vang, tiếng vang và độ trễ và độ trễ.

I. Đẩy núm hiệu ứng để chọn kênh đầu vào. Đèn chỉ báo sáng lên cho biết kênh nào được chọn.
II. Xoay núm hiệu ứng theo sở thích.

THAY ĐỔI CHẾ ĐỘ ĐÈN

Nhấn nút đèn để chuyển đổi giữa các giá trị cài đặt trước cho đèn (1, 2, 3 và tắt).

KẾT NỐI VỚI ĐẦU VÀO AUX

I. Nối dây dẫn có giắc stereo 3,5 mm vào cổng AUX IN ở mặt sau của loa.
II. Cắm đầu còn lại của dây vào đầu ra âm thanh trên nguồn âm thanh.
III. Sử dụng nút chọn nguồn để chọn AUX.

Lưu ý: Không bán kèm dây cáp âm thanh.

KẾT NỐI CÁP ÂM THANH VỚI USB-C

I. Kết nối dây âm thanh USB-C với cổng USB-C ở mặt sau của loa.
II. Cắm đầu còn lại của dây vào đầu ra âm thanh trên nguồn âm thanh.
III. Sử dụng nút chọn nguồn để chọn USB-C.

Lưu ý: Không bán kèm dây cáp âm thanh.

HƯỚNG DẪN TIẾNG VIỆT NAM

GHÉP NỐI VỚI THIẾT BỊ BLUETOOTH

Bromley 150 có thể kết nối với 2 thiết bị Bluetooth cùng lúc và ghi nhớ tới 10 thiết bị đã từng ghép nối. Khi nằm trong phạm vi, loa sẽ cố gắng kết nối lại với thiết bị được kết nối gần đây nhất.

I. Sử dụng nút chọn nguồn để chọn Bluetooth.
II. Nhấn giữ nút Chọn nguồn trong 2 giây cho đến khi đèn LED nguồn Bluetooth chuyển sang nhấp nháy chậm.
III. Chọn **Bromley 150** trong danh sách Bluetooth trên thiết bị âm thanh của bạn.

KẾT NỐI CHUỖI CÁC LOA BROMLEY

Loa Bromley có thể được kết nối chuỗi (nối tiếp) thông qua các cổng AUX OUT và AUX IN. Trong khi các loa được nối tiếp với nhau, âm lượng được điều chỉnh trên từng loa riêng lẻ.

I. Nối một dây có giắc cắm stereo 3,5 mm vào cổng AUX OUT trên loa đầu tiên.
II. Nối đầu còn lại của dây dẫn vào cổng AUX IN trên loa thứ hai.
III. Sử dụng nút chọn nguồn để chọn AUX trên loa thứ hai.
IV. Để thêm nhiều loa hơn, hãy lặp lại quy trình bằng cách truyền tín hiệu từ cổng gửi đến loa thứ ba và tiếp tục như vậy.

KHÓA TRẺ EM

Khóa trẻ em là một tính năng an toàn ngăn người dùng vô tình tăng âm lượng lên mức nguy hiểm.

Nhấn nút Bộ chọn nguồn và nút Chế độ đèn trong 2 giây để bật hoặc tắt khóa trẻ em.

NÚT M CÓ THỂ TÙY CHỈNH

Nhấn nút M để kích hoạt một loạt đèn nhấp nháy. Bạn có thể tùy chỉnh nút M trong ứng dụng Marshall.

HƯỚNG DẪN TIẾNG VIỆT NAM

CHẾ ĐỘ NGUỒN

Bromley 150 sẽ chuyển sang chế độ chờ hoặc chế độ chờ mạng nếu không được sử dụng sau khi hết thời gian chờ.

Đánh thức loa bằng cách kết nối qua Bluetooth hoặc sử dụng bất kỳ nút hay núm vặn nào.

	Hoạt động bình thường	Đã kết nối với Heddon
Chế độ nguồn	Chế độ nguồn điện thấp	Chế độ chờ mạng
Mức tiêu thụ điện năng	< 0,5 W	< 2,0 W
Thời gian chờ không sử dụng*	≤ 20 phút	≤ 20 phút

Để biết thông tin về việc tuân thủ tại Liên minh Châu Âu, hãy xem Tuyên bố về tính tuân thủ trên trang web marshall.com

VỆ SINH LOA

Vệ sinh loa thường xuyên để giữ cho âm thanh trong trẻo và tăng độ bền.

Rút tất cả dây trước khi vệ sinh loa và đảm bảo mọi thứ hoàn toàn khô ráo trước khi cắm lại dây.

Nhẹ nhàng lau sạch loa và dây bằng vải không xơ, hơi ẩm với một trong những chất sau:

- nước,
- cồn isopropyl 70% hoặc
- cồn etylic 75%

Lưu ý khi vệ sinh loa:

- Không sử dụng bất kỳ vật sắc nhọn hoặc kim loại nào.
- Không sử dụng khí nén.
- Không sử dụng các sản phẩm có chứa chất tẩy trắng hoặc hydrogen peroxide.
- Không ngâm loa trong bất kỳ chất tẩy rửa nào.
- Không rửa loa dưới dòng nước chảy.

HƯỚNG DẪN TIẾNG VIỆT NAM

ĐẶT LẠI BROMLEY 150

Thao tác đặt lại về trạng thái ban đầu sẽ đặt loa về lại các chế độ cài đặt gốc, ngoại trừ mọi cập nhật chương trình cơ sở.

Lưu ý: Thao tác này sẽ xóa tất cả các chế độ cài đặt của người dùng và loa sẽ cần được thiết lập lại.

I. Xóa **BROMLEY 150** và **BROMLEY 150 [LE]** (nếu có) khỏi danh sách Bluetooth trên thiết bị âm thanh.
II. Đảm bảo loa đang bật.
III. Nhấn và giữ cả nút chọn Nguồn và nút M trong 10 giây. Tất cả các chỉ báo ở mặt trước bắt đầu nhấp nháy và loa khởi động lại.

Loa đã chuyển về chế độ cài đặt ban đầu và sẵn sàng ghép nối, hãy xem phần Bắt đầu.

ỨNG DỤNG MARSHALL

Tải ứng dụng Marshall xuống để khai thác tối đa chiếc loa của bạn và đảm bảo loa luôn cập nhật phần mềm mới nhất.

GET IT ON Google Play

Download on the App Store

KHẮC PHỤC SỰ CỐ

TIẾNG VIỆT NAM

SỰ CỐ	CÁCH XỬ LÝ
Loa không bật	Cắm dây vào loa và một ổ cắm trên tường dùng được.
	Đảm bảo pin Bromley đã được sạc và lắp đặt.
Không thể kết nối hoặc ghép nối với thiết bị Bluetooth	Kích hoạt Bluetooth trên thiết bị phát của bạn.
	Hãy chắc chắn rằng loa đã bật trước khi đặt loa đó ở chế độ ghép nối, xem phần Ghép nối một thiết bị mới.
Hoạt động không ổn định	Tải ứng dụng Marshall xuống và kết nối với loa. Làm theo hướng dẫn trong ứng dụng để đảm bảo Bromley 150 có phiên bản chương trình cơ sở mới nhất.
	Đặt lại về trạng thái ban đầu, xem phần Đặt lại loa. Bromley 150 cần được thiết lập lại.
Mất kết nối Bluetooth	Di chuyển các thiết bị đến vị trí gần nhau hơn để chúng không bị cản trở bởi các vật cản như tường hoặc cửa ra vào.
	Di chuyển loa sang vị trí khác hoặc tắt hay di chuyển các thiết bị điện gây ảnh hưởng.

KHẮC PHỤC SỰ CỐ

SỰ CỐ	CÁCH XỬ LÝ
Không có âm thanh hoặc âm thanh quá nhỏ	Kiểm tra xem đã chọn đúng nguồn đầu vào hay chưa.
	Kiểm tra âm lượng trên loa và thiết bị phát.
Âm thanh bị bóp méo	Giảm âm lượng của thiết bị phát.

All intellectual property in the product and packaging (including the trade marks, copyright, designs, and patents) are owned by Marshall Group AB or Marshall Amplification PLC and may not be used without permission. © All rights reserved. The Bluetooth® wordmark and logos are registered trademarks owned by the Bluetooth SIG, Inc. and any use of such marks by Marshall Group AB is under license. Google Play is a trademark of Google LLC. App Store is a service mark of Apple Inc., registered in the U.S. and other countries Marshall Group AB, Centralplan 15, 111 20 Stockholm, Sweden. R1.0

Marshall

BROMLEY 150 – PARTY SPEAKER

使用手册

目录

索引

设备布局 003
控制面板 005
输入面板 007
使用入门 008
主电源输入 008
电池舱 008
连接乐器或麦克风 009
使用内置效果处理 009
切换灯效模式 009
连接到AUX输入 009
将音频线连接到USB-C 009
与蓝牙设备配对 010
菊链式连接Bromley音箱 010
儿童安全锁 010
自定义M键 010
电源模式 011
清洁音箱 011
重置Bromley 150 012
故障排除 013

设备布局

简体中文

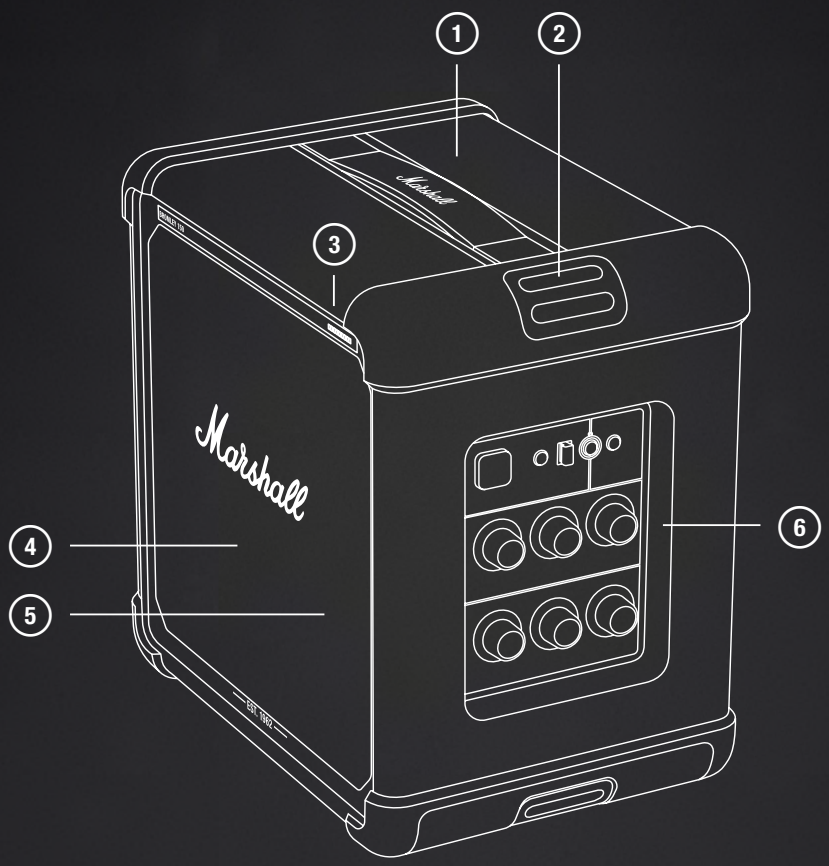

1. 手柄
2. 提带挂钩
3. 10格电池指示灯
4. 前置驱动单元
5. 灯效面板
6. 控制面板

设备布局

简体中文

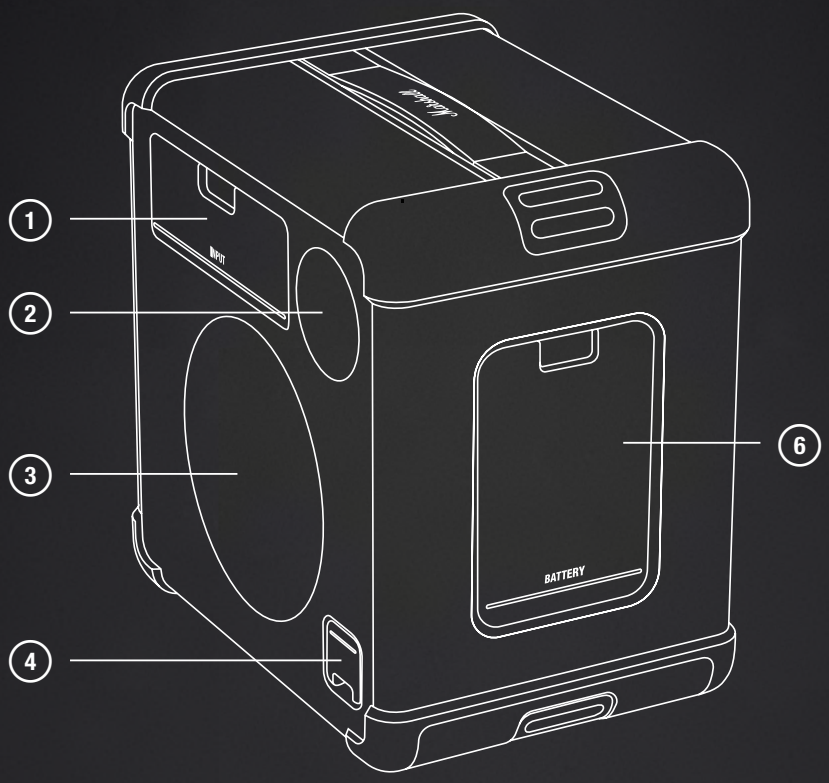

1. 输入面板
2. 后置驱动单元
3. 无源辐射器
4. 主电源输入
5. 电池舱盖

控制面板

简体中文

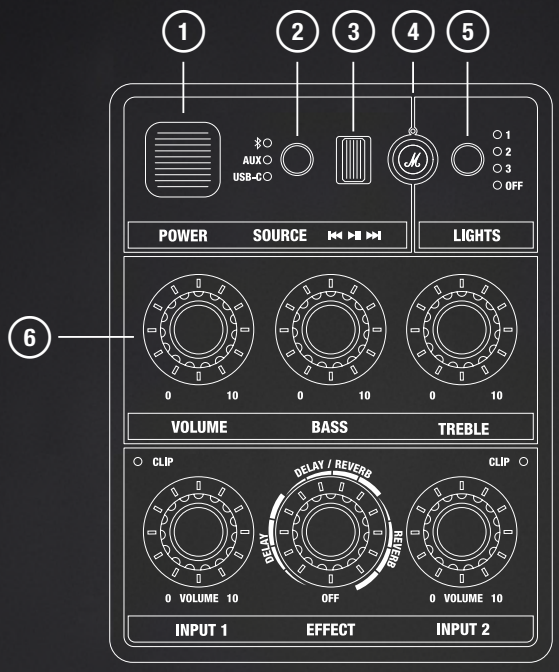

① **电源开关**
用于开启或关闭音箱。

② **音源选择器**
使用音源选择器按钮，切换至蓝牙模式，然后长按按钮，直到LED指示灯开始闪烁。
同时按下音源选择器和灯效模式按钮2秒，可启用或关闭儿童锁功能。

③ **媒体控件**
在蓝牙播放模式下可播放、暂停或切换曲目。

④ **自定义M键**
在Marshall应用中为M键设置自定义操作。

⑤ **灯效模式按钮**
按下按钮可选择灯效模式。

⑥ **音频控件**
调节音量、低音和高音。

控制面板

简体中文

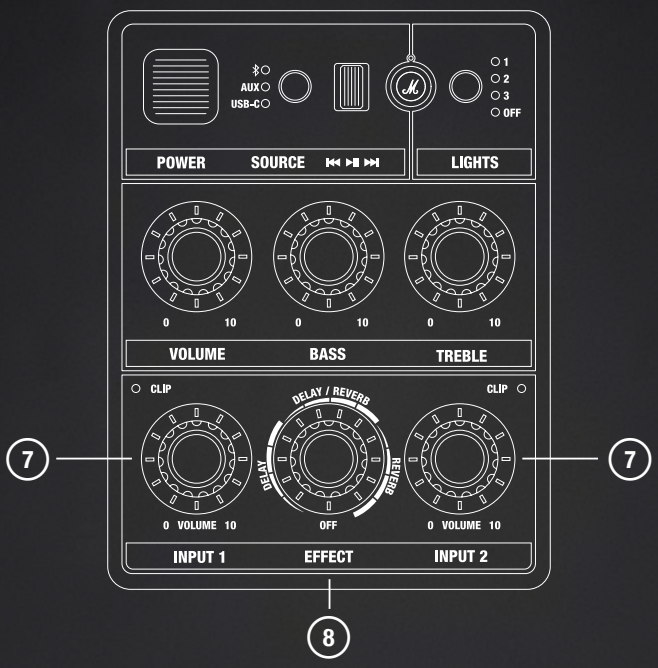

7 输入1和输入2 - 音量控件

每个输入通道配有独立音量控件，并设有削波指示灯，用于提示输入音量是否过高。

8 输入1和输入2 - 音效控件

按下旋钮可在输入1和输入2之间切换，然后旋转旋钮为所选输入设置音效类型及强度。

输入面板

简体中文

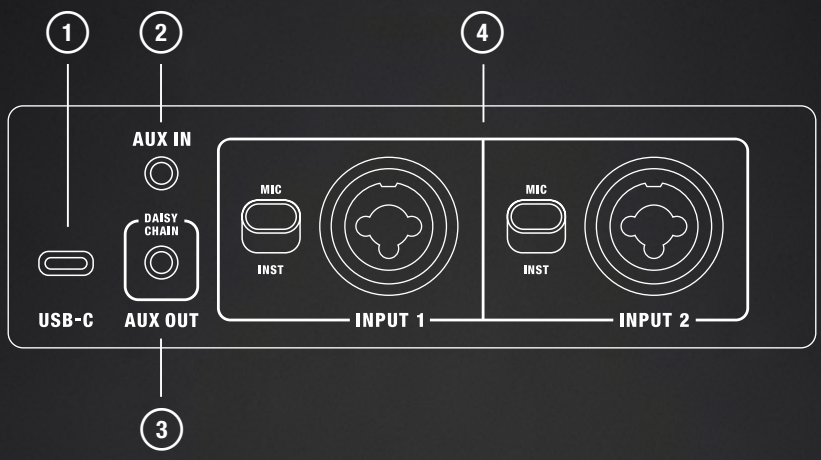

① **USB-C端口**
通过USB-C音频连接线连接音源。

② **AUX IN端口**
连接带有模拟音频输出和3.5毫米立体声接口的音频设备。

③ **AUX OUT端口 - 菊链式连接**
将设备连接到第二台Bromley派对音箱的AUX IN端口，打造更大规模的音响系统。

④ **输入1和输入2**
将乐器设备或麦克风连接至XLR/6.3毫米TRS组合插孔。开关可将输入增益设置为+4 dBm或+18 dBm。

说明 简体中文

使用入门

I. 开机
拨动电源开关以开启音箱。

II. 开始配对
使用音源选择器按钮，切换至蓝牙模式，然后长按按钮，直到LED指示灯开始闪烁。

III. 选择BROMLEY 150
打开音频设备蓝牙列表，选择BROMLEY 150进行连接。

下载Marshall应用程序，充分释放音箱潜能。

注意：在使用音箱之前，请确保音箱和音频源的音量调至较低。

主电源输入

打开电源输入舱盖，即可接入电源线。将电源线先连接至音箱，再插入墙面插座，即可为音箱供电并同时为电池充电。

设备前部的电池指示灯显示电池电量。

注意：在断开电源线与音箱的连接之前，务必要先拔掉壁式插座上的电源插头。

电池舱

打开电池舱盖即可取出可拆卸电池。抓住电池拉片并向外拉出以取出电池。

安装时，将电池推入到底，听到“咔哒”一声即表示安装就绪。

说明 简体中文

连接乐器或麦克风

Bromley 150配备了两个输入通道，可用于接入麦克风或其他单声道乐器。这些通道可与任何其他选定的输入信号混合，并使用内置的效果处理。输入和增益开关位于音箱的背面。

以下说明中提及了INPUT 1，但也适用于INPUT 2。

I. 设置通道的输入增益。MIC表示麦克风，INST表示线路电平仪器。
II. 将麦克风或乐器导线连接至INPUT 1。
III. 小心调高前面板上INPUT 1的音量。如果红色CLIP LED指示灯亮起，请降低乐器的音量，直到指示灯熄灭。

使用内置效果处理

INPUT 1和INPUT 2可以分别使用三种内置效果中的一种：混响、混响与延时，以及延时。

I. 推动效果旋钮以选择输入通道。指示灯亮起时，指示所选通道。
II. 根据喜好调节效果旋钮。

切换灯效模式

按下灯效按钮在预设灯效（灯效1、灯效2、灯效3以及关闭灯效）之间切换。

连接到AUX输入

I. 将一根带有3.5毫米立体声插头的连接线接到音箱背面的AUX IN端口。
II. 将连接线的另一端接入音频源的音频输出接口。
III. 使用音源选择按钮选择AUX。

注意：音频连接线需另行购买。

将音频线连接到USB-C

I. 将USB-C音频线连接到音箱背面的USB-C端口。
II. 将连接线的另一端接入音频源的音频输出接口。
III. 使用音源选择按钮选择USB-C。

注意：音频连接线需另行购买。

说明 简体中文

与蓝牙设备配对

Bromley 150可以同时连接两台蓝牙设备，并能记住多达10台之前配对的设备。当在范围内时，音箱将尝试重新连接上次连接的设备。

I. 使用音源选择按钮选择蓝牙。
II. 按住音源选择按钮2秒钟，直到蓝牙音源LED灯变为缓慢闪烁。
III. 从音频设备的蓝牙列表中选择**Bromley 150**。

菊链式连接BROMLEY音箱

Bromley音箱可以通过AUX OUT和AUX IN端口菊链式（串接）连接。虽然音箱是菊链式连接的，但每台音箱的音量需要单独控制。

I. 将一根带有3.5毫米立体声插头的连接线连接到第一台音箱的AUX OUT端口。
II. 将连接线的另一端接入第二台音箱上的AUX IN端口。
III. 使用音源选择按钮在第二台音箱上选择AUX。
IV. 要添加更多音箱，请重复此步骤将信号从发送端传递到第三台音箱，依此类推。

儿童安全锁

儿童锁是一种安全功能，防止用户意外地将音量增大至危险水平。

按住音源选择按钮和灯效模式按钮两秒钟，可启用或关闭儿童锁功能。

自定义M键

按下M键可触发闪烁的强光效果。M键可以在Marshall应用程序中进行自定义设置。

说明 简体中文

电源模式

如果在闲置超时后仍未使用，Bromley 150将进入待机或网络待机模式。

通过蓝牙连接，或使用任何按钮或旋钮来唤醒音箱。

	正常运行	已连接至Heddon
电源模式	低功耗模式	网络待机模式
功耗	< 0.5瓦	< 2.0瓦
闲置超时*	≤ 20分钟	≤ 20分钟

有关欧盟合规性的详细信息，请参阅《合规声明》，可在marshall.com获取。

清洁音箱

定期清洁音箱以确保音箱音质清晰并延长音箱的使用寿命。

在清洁音箱之前，拔掉所有连接线；在重新连接之前，确保所有部件完全干燥。

使用无绒布蘸取少量以下液体，轻轻擦拭音箱和连接线：

- 水，
- 70%异丙醇，或
- 75%酒精

注意，清洁音箱时：

- 请勿使用任何尖锐物品或金属物品。
- 请勿使用压缩空气。
- 请勿使用含漂白剂或过氧化氢的清洁产品。
- 请勿将音箱浸入任何清洁剂中。
- 请勿在流水下冲洗音箱。

说明 简体中文

重置BROMLEY 150

出厂重置会将音箱重置为其原先设置，不包括任何固件更新。

注意：这将删除所有用户设置，并且需要重新设置音箱。

I. 从音频设备的蓝牙列表中删除**BROMLEY 150**和**BROMLEY 150 [LE]**（如存在）。
II. 确保音箱已开启。
III. 同时按住音源选择按钮和M键10秒。所有正面的指示灯开始闪烁，音箱重新启动。

音箱已恢复出厂设置并准备好配对，请参阅“使用入门”部分。

MARSHALL应用程序

下载Marshall应用程序，充分体验这款回音壁，
并使用最新软件保持最新状态。

GET IT ON Google Play　Download on the App Store

故障排除

简体中文

问题	措施
音箱打不开	将电源线一端连接音箱，另一端则连接至正常工作的壁式插座。
	确保Bromley电池已充满电，并安装到位。
无法连接蓝牙设备或与蓝牙设备配对	激活播放设备上的蓝牙。
	请确保先打开音箱，然后设置为配对模式，请参阅“配对新设备”。
表现异常	下载Marshall应用程序，并与音箱相连。按照应用程序中的指示，确保Bromley 150的固件是最新版本。
	执行恢复出厂设置，请参阅“重置音箱”。Bromley 150需要重新设置。
蓝牙连接掉线	将设备移动到彼此更近的位置，以免受墙壁或门等障碍物的阻碍。
	将音箱移动到其他地方，或关闭干扰电子设备。

故障排除

简体中文

问题	措施
没有声音或声音太小	检查是否已选择正确的输入源。
	检查音箱和播放设备的音量。
音频失真	将播放设备的音量调低。

All intellectual property in the product and packaging (including the trade marks, copyright, designs, and patents) are owned by Marshall Group AB or Marshall Amplification PLC and may not be used without permission. © All rights reserved. The Bluetooth® wordmark and logos are registered trademarks owned by the Bluetooth SIG, Inc. and any use of such marks by Marshall Group AB is under license. Google Play is a trademark of Google LLC. App Store is a service mark of Apple Inc., registered in the U.S. and other countries Marshall Group AB, Centralplan 15, 111 20 Stockholm, Sweden. R1.0

Marshall

BROMLEY 150 – PARTY SPEAKER

完全線上手冊

目錄

索引

裝置佈局 003
控制面板 005
輸入面板 007
市電輸入 008
電池插槽 008
連接樂器或麥克風 008
使用內置效果 009
變更燈光模式 009
連接音訊輸入 009
將音訊連接線接入 USB-C 連接埠 009
與 Bluetooth 裝置配對 009
串接 Bromley 揚聲器 010
兒童鎖 010
可自訂的 M 按鈕 010
電源模式 011
清潔揚聲器 011
重設 Bromley 150 012
故障診斷 013

裝置佈局

繁體中文

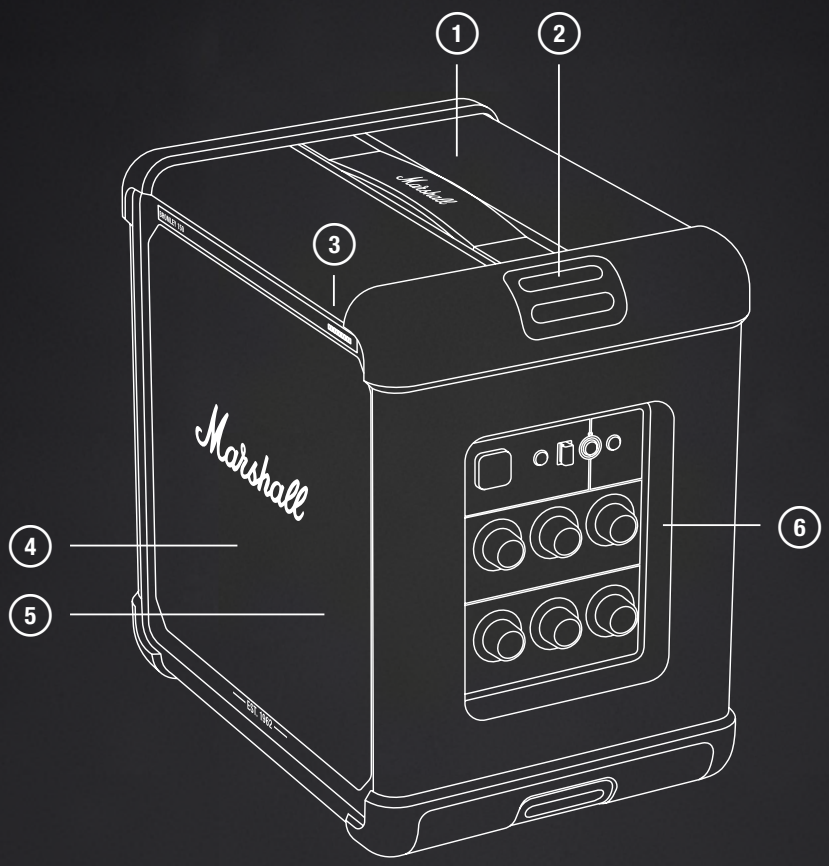

1. 攜帶把手
2. 攜帶背帶的錨點
3. 10 格電量指示燈
4. 前側驅動單元
5. 燈光面板
6. 控制面板

設備佈局

繁體中文

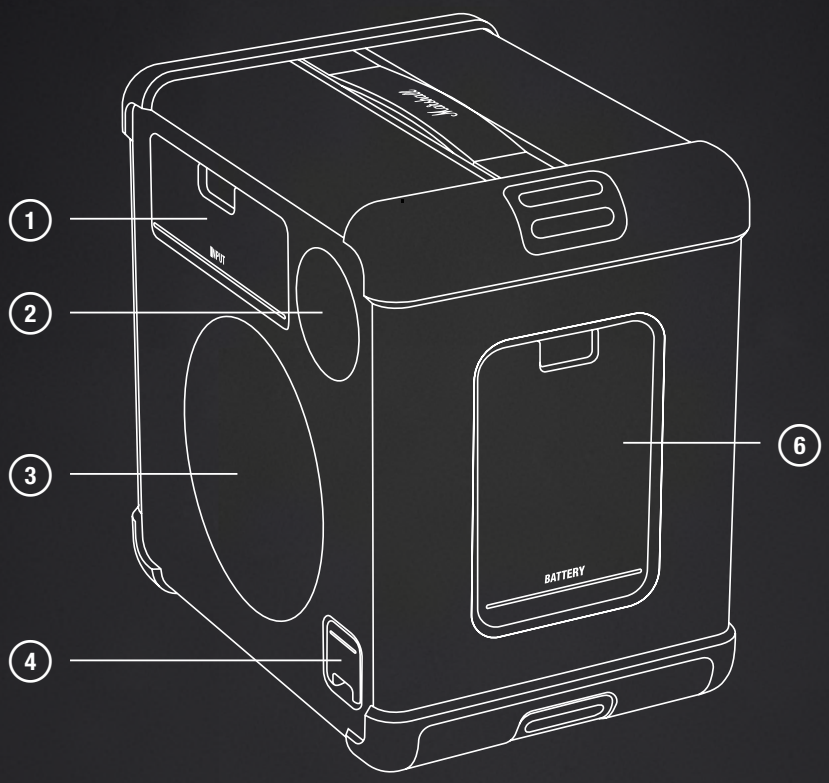

1. 輸入面板
2. 後側驅動單元
3. 被動輻射器
4. 市電輸入
5. 電池艙蓋

控制面板

繁體中文

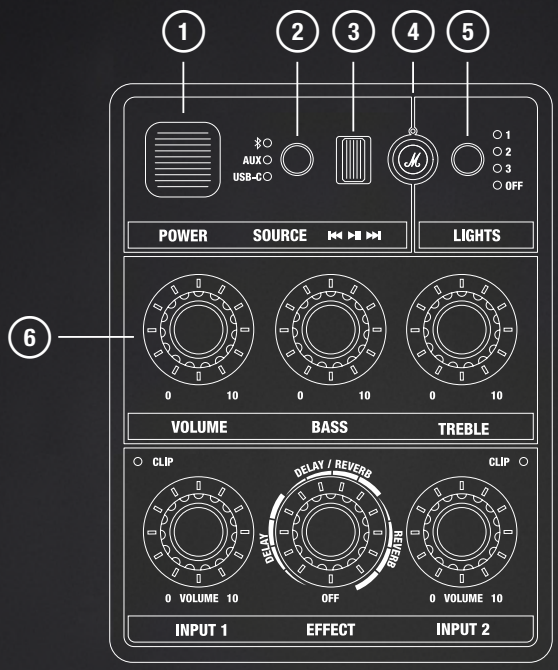

① **電源開關**
開啟或關閉揚聲器。

② **音源選擇器**
使用來源選擇器按鈕來選擇 Bluetooth，然後按住直到 LED 開始閃爍為止。
按下來源選擇器與燈光模式按鈕 2 秒鐘，將可啟用或停用兒童鎖。

③ **媒體控制**
透過 Bluetooth 播放時可播放、暫停或變換曲目。

④ **可自訂的 M 按鈕**
在 Marshall 應用程式中為 M 按鈕指派自訂動作。

⑤ **燈光模式按鈕**
按下按鈕可選取燈光模式。

⑥ **音訊控制**
調整音量、低音與高音。

控制面板

繁體中文

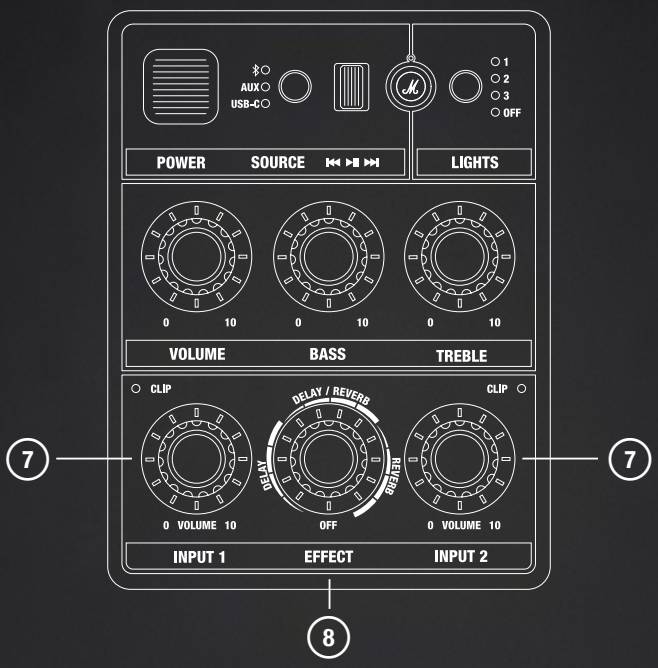

7 輸入 1 與輸入 2 - 音量控制

每個輸入通道都有專用的音量控制與削波指示燈，用以指示輸入是否過大。

8 輸入 1 與 2 - 效果控制

按下旋鈕可在輸入 1 與 2 之間切換，然後轉動可選擇所選輸入設定效果及其音量。

輸入面板

繁體中文

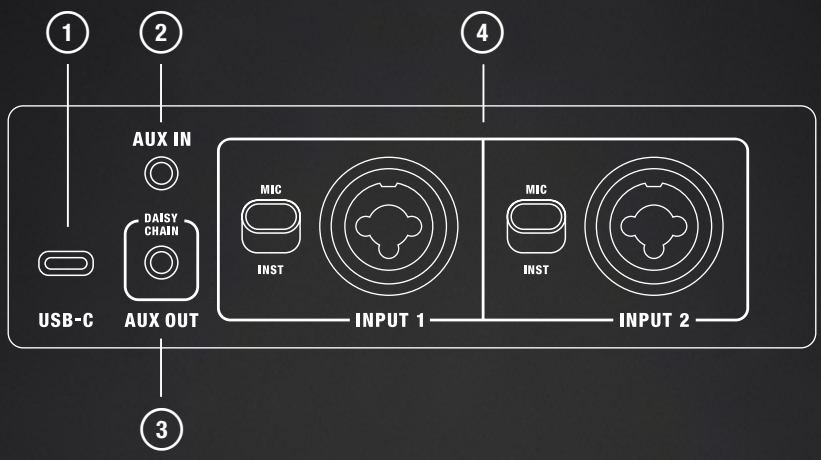

① **USB-C 連接埠**
透過 USB-C 音訊線連接音訊來源。

② **AUX 輸入**
插入配備類比輸出和 3.5 mm 立體聲插頭的音訊裝置。

③ **AUX 輸出 - 串接**
連接至第二個 Bromley 派對揚聲器上的 AUX 輸入以建立更大的聲音系統。

④ **輸入 1 與輸入 2**
將樂器或麥克風連接到 XLR/6.3 mm TRS 組合插孔。開關可設定輸入增益 +4 dBm 或 +18 dBm。

說明 繁體中文

開始使用

I. 開啟電源
按下電源開關可開啟揚聲器電源。

II. 開始配對
使用來源選擇器來選擇 Bluetooth，然後按住按鈕直到 LED 開始閃爍為止。

III. 選擇 BROMLEY 150
打開音訊裝置的 Bluetooth 清單並選擇 BROMLEY 150。

下載 Marshall 應用程式，充分使用您的揚聲器。

小心：在使用揚聲器之前，請確保揚聲器和音源音量均已調低。

市電輸入

開啟電源輸入艙蓋可接觸電源輸入。將電源線連接到揚聲器，然後將另一端連接到牆面插座，即可為揚聲器供電並為電池充電。

正面的電量指示燈顯示電池電量。

小心：從喇叭拔除電源線之前，務必從牆面插座拔出電源線。

電池插槽

開啟艙蓋可接觸可拆卸電池。抓住電池拉片並向外拉即可取出。

插入並推入電池，直到您聽到咔答聲為止，即表示已安裝完成。

連接樂器或麥克風

Bromley 150 配備兩個麥克風或其他單聲道合成器的輸入頻道。這些頻道可以與其他任何選定的輸入混合，並使用內置效果。揚聲器的背面設有輸入和增益開關。

以下說明中使用了輸入 1，但也適用於輸入 2。

I. 為您的頻道設定輸入增益。MIC 是指麥克風，INST 是指線路電平合成器。
II. 將麥克風或合成器導線連接到輸入 1。
III. 請小心調高前面板上輸入 1 的音量。如果紅色 CLIP LED 亮起，請降低合成器的音量，直到 LED 燈不再亮起為止。

說明 繁體中文

使用內置效果

輸入 1 和輸入 2 可以各自選擇三種內置效果中的一種：混響、混響加延遲、延遲。

I. 推動效果旋鈕以選擇輸入頻道。亮起的指示燈顯示當前選擇的頻道。
II. 轉動音效旋鈕以調整至合適的效果。

變更燈光模式

按下燈光按鈕以在燈光預設值（1、2、3 和關閉）之間進行切換。

連接音訊輸入

I. 將 3.5 mm 立體聲插頭的連接線接入揚聲器背面的音頻輸入。
II. 將連接線的另一端連接到音源的音訊輸出。
III. 使用音源選擇按鈕來選擇 AUX。

注意：未隨附音訊連接線。

將音訊連接線接入 USB-C 連接埠

I. 將 USB-C 音訊連接線接入揚聲器背面的 USB-C 連接埠。
II. 將連接線的另一端連接到音源的音訊輸出。
III. 使用來源選擇按鈕來選擇 USB-C 連接埠。

注意：未隨附音訊連接線。

與 BLUETOOTH 裝置配對

Bromley 150 可以同時連接 2 台 Bluetooth 裝置，並記憶多達 10 個先前配對的裝置。只要處於範圍內，就會嘗試重新連線上次連線的裝置。

I. 使用音源選擇按鈕來選擇 Bluetooth。
II. 按住音源選擇按鈕 2 秒鐘，直到 Bluetooth 來源指示燈開始緩慢閃爍。
III. 從音訊裝置的 Bluetooth 清單中選擇 **Bromley 150**。

說明 繁體中文

串接 BROMLEY 揚聲器

Bromley 揚聲器可以透過音頻輸出和音頻輸入端口串聯連接（串接）。儘管揚聲器是串聯連接的，但音量需要在每個揚聲器上單獨調節。

I. 將配備 3.5 mm 立體聲插頭的連接線接入第一個揚聲器的音頻輸出。
II. 將連接線的另一端接到第二個揚聲器的音頻輸入端口。
III. 使用音源選擇按鈕，選擇第二個揚聲器的音頻。
IV. 若要新增更多揚聲器，請重複上述步驟將訊號從發送端傳送到第三個揚聲器，依此類推。

兒童鎖

兒童鎖是一種安全功能，可防止用戶不小心將音量增加到危險水平。

同時按下音源選擇按鈕和燈光模式按鈕 2 秒鐘，即可啟用或停用兒童鎖。

可自訂的 M 按鈕

按下 M 按鈕以觸發頻閃燈。您可以在 Marshall 應用程式中自訂 M 按鈕。

說明 繁體中文

電源模式

閒置逾時過後，若未繼續使用 Bromley 150，其將進入待機或網路待機模式。

透過 Bluetooth 連接，或使用任何按鈕或旋鈕來喚醒揚聲器。

	正常運作	已連接至 Heddon
電源模式	低電源模式	網路待機
耗電量	< 0.5 W	< 2.0 W
閒置逾時*	≤ 20 分鐘	≤ 20 分鐘

有關歐盟合規性的資訊，請參閱符合性聲明，網址為 marshall.com

清潔揚聲器

定期清潔您的揚聲器以保持整潔並延長使用壽命。

在清潔揚聲器之前拔除所有連接線，並確保在重新插入之前揚聲器和連接線均完全乾燥。

使用無絨布沾取以下溶劑輕輕清潔揚聲器和連接線：

- 水、
- 70% 異丙醇或
- 75% 乙醇

清潔揚聲器時請注意：

- 請勿使用任何尖銳或金屬物品。
- 請勿使用壓縮空氣。
- 請勿使用含有漂白劑或過氧化氫的產品。
- 請勿將揚聲器浸入任何清潔劑中。
- 請勿在流水下沖洗揚聲器。

說明 繁體中文

重設 BROMLEY 150

原廠重設會將揚聲器重設為其原始設定，並且不包括任何韌體更新。

注意：這會刪除所有使用者設定，並且需要重新設定揚聲器。

I. 從音頻裝置的 Bluetooth 清單中移除 **BROMLEY 150** 和 **BROMLEY 150 [LE]**（如果有）。
II. 確保揚聲器打開。
III. 同時按住音源選擇器與 M 按鈕 10 秒鐘。正面的所有指示燈都開始閃爍，揚聲器重新啟動。

揚聲器已恢復原廠設定並且準備進行配對，請參閱「開始使用」一節。

MARSHALL 應用程式

下載 Marshall 應用程式以充分發揮揚聲器的功能，並更新軟體使其保持最新狀態。

GET IT ON Google Play

Download on the App Store

故障診斷

繁體中文

問題	操作
揚聲器打不開	將電源線連接到揚聲器和可用的牆面插座。
	請確保 Bromley 電池已充電並安裝。
無法與 Bluetooth 裝置連接或配對	在播放裝置上啟動 Bluetooth。
	在將揚聲器設定為配對模式之前，請確保揚聲器已開啟，請參閱「配對新裝置」一節。
異常行為	下載 Marshall 應用程式並連接到揚聲器。按照應用程式內的指示操作，確保 Bromley 150 擁有最新的韌體版本。
	執行出廠重置，請參閱「重設揚聲器」一節。 Bromley 150 需要重新設定。
Bluetooth 連線中斷	移動裝置使其彼此靠近，不受牆壁或門等障礙物的阻礙。
	移動揚聲器位置，或者關閉或移動干擾性電子裝置。

故障診斷

繁體中文

問題	操作
沒有音訊或音訊過低	檢查是否選擇了正確的輸入來源。
	檢查揚聲器和播放設備的音量。
音訊失真	請降低播放設備的音量。

All intellectual property in the product and packaging (including the trade marks, copyright, designs, and patents) are owned by Marshall Group AB or Marshall Amplification PLC and may not be used without permission. © All rights reserved. The Bluetooth® wordmark and logos are registered trademarks owned by the Bluetooth SIG, Inc. and any use of such marks by Marshall Group AB is under license. Google Play is a trademark of Google LLC. App Store is a service mark of Apple Inc., registered in the U.S. and other countries Marshall Group AB, Centralplan 15, 111 20 Stockholm, Sweden. R1.0