SENSING THE DIFFERENCE*

Table de cuisson gaz

AKT404NB-NEW

DOTÉE D'UN BRÛLEUR 4 COURONNES ULTRAPUISSANT, CETTE TABLE GAZ VERRE 3 FOYERS DISPOSE ÉGALEMENT D'UN SUPPORT WOK

Table Verre - gaz 3 foyers
Commandes frontales
Grilles individuelles en fonte
Brûleur 4 couronnes 3700W

Nombre de foyers	3
Largeur	60cm
Gaz	3
PUISSANCE	6350
Puissance des foyers:	
Avant gauche	Gaz 4 couronnes ø 130 mm 3700 W
Arrière gauche	- - -
Avant droit	Gaz auxiliaire ø 50 mm 1000W
Arrière droit	Gaz semi-rapide ø 75 mm 1650 W
EQUIPEMENT	
Commande	FRONTALE
Allumage une main	OUI
Thermocouplé sécurité coupe-gaz	OUI
Brûleur gaz à flamme pilote	OUI
Bougie d'allumage intégré dans la couronne du brûleur	OUI
Grilles individuelles en fonte	OUI
Grilles à dégagement total	-
Câble fourni	OUI
CARACTERISTIQUES TECHNIQUES	
Dimensions du produit (H x L x P) en mm	49x590x510
Découpe du plan de travail (H x L x P) en mm	41x560x490
Dimensions avec emballage (H x L x P) en mm	180x670x600
Poids net / avec emballage (en kg)	9 / 10
Alimentation électrique 220-230V/50Hz/10A	Oui

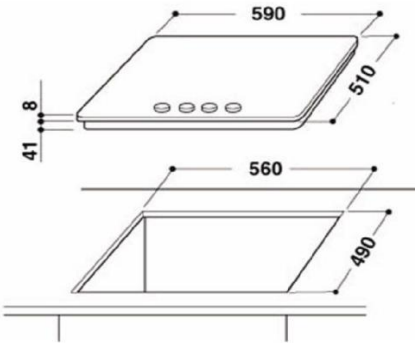

Référence	12 NC	EAN
AKT404NB-NEW	859.990.965.310	8.003.437.809.170