FMI017X

Volume net	17 l
Famille	Micro-ondes
Catégorie	Encastrable
Installation	Avec kit d'encastrement
Alimentation	Electrique
Mode de cuisson	Micro-ondes Gril
Commandes	Electromécanique



Programmes / Fonctions

Nombre de fonctions	5
Gril fort	
Décongélation selon le temps	
Décongélation selon le poids	
Micro-ondes	
Micro-ondes + gril	
Programmes automatiques	8
Fonctions supplémentaires	Cuissons enchaînées

Commandes

Afficheur / Horloge	1 à LED	**Manettes de commande**	Push-push
Type de commandes	Manettes/touches	**Couleur des manettes**	Effet inox
Ouverture	Touche mécanique	**Couleur des touches**	Effet inox
Nombre de manettes	1		

Options

Programmateur/Minuteur	Electronique	**Verrouillage commandes / Sécurité enfants**	Oui
Options de programmation de la durée de cuisson	Fin de cuisson		

Signal sonore fin de cuisson	Oui	**Option Quick Start/ Démarrage rapide**	Oui

Tech



Matériau de la cavité	Inox	**Type d'ouverture de la porte**	Latérale
Nombre de lampes	1	**Nombre total de vitres de la porte**	1
Type d'éclairage	LED	**Thermostat de sécurité**	Oui
Plateau tournant	Oui	**Système de refroidissement**	Tangentiel
Diamètre plateau tournant	24,5 cm	**Ecran de protection micro-ondes**	Oui
Eclairage à l'ouverture de la porte	Oui	**Arrêt micro-ondes à l'ouverture de la porte**	Oui
Type de gril	Quartz	**Dimensions nettes de la cavité (HxLxP)**	194x330x290 mm
Puissance résistance gril	1000 W	**Puissance micro-ondes utile**	700 W

Accessoires inclus

Grille	1	**Cadre**	Oui

Raccordement électrique

Puissance nominale	1050 W	**Fréquence (Hz)**	50 Hz
Intensité (A)	4.5 A	**Longueur du câble d'alimentation (cm)**	100 cm
Tension (V)	230 V		

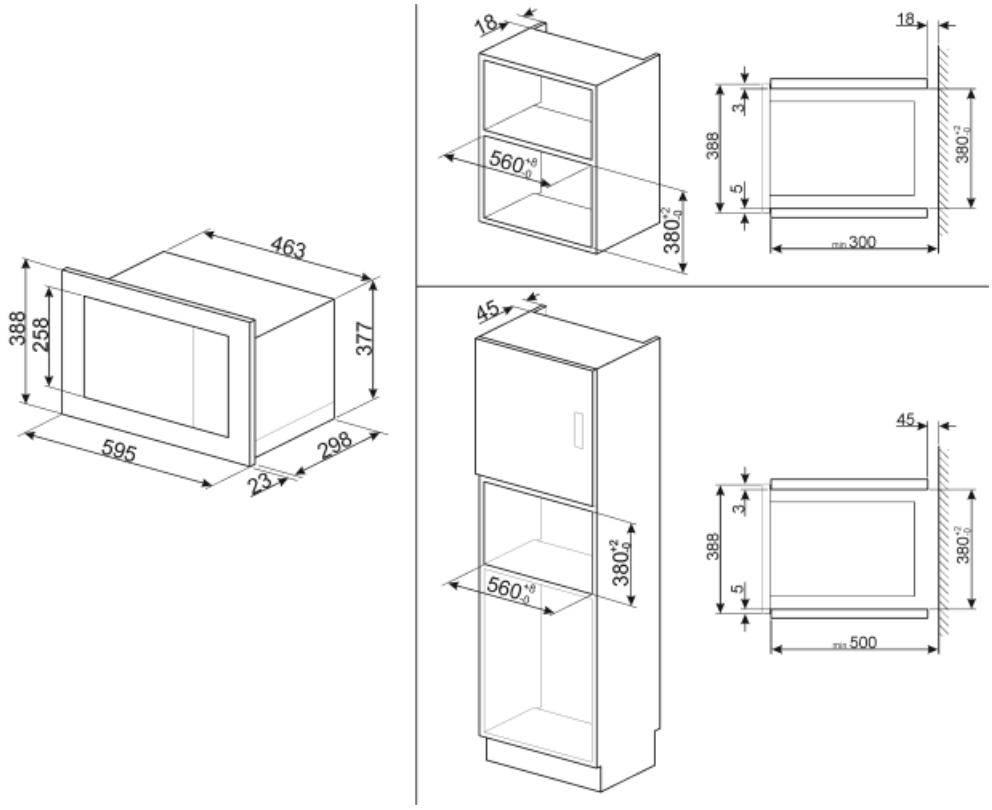
463
388
258
377
595
298
23
18
560
380
18
3
388
5
380
min 300
45
560
380
45
3
388
5
380
min 500

Symbols glossary (TT)



Verrouillage commandes : L'option verrouillage des commandes, présente sur différents types de produits, permet de verrouiller toutes les fonctions et programmes sélectionnés ainsi que les commandes, pour une sécurité totale, notamment en présence d'enfants.



Décongélation temporisée : elle détermine automatiquement les temps de décongélation de l'aliment.



Turbine + Résistance gril fort (gril fort ventilé) : L'air produit par la turbine adoucit la chaleur engendrée par le gril fort pour des grillades optimales, et cela même pour des viandes de grosse épaisseur.



Micro-ondes + Résistance gril : Pour une cuisson combinée avec le gril qui dore l'aliment tout en assurant une cuisson au cœur par les micro-ondes.



Indique le volume utile de la cavité du four.



Le micro-ondes vous permet de cuisiner en très peu de temps et avec une économie d'énergie considérable, ne nécessitant pas de préchauffage.



Décongélation selon le poids : avec cette fonction, le temps pour décongeler l'aliment est automatiquement déterminé une fois que le poids de l'aliment à décongeler a été réglé.



Micro-ondes : en pénétrant directement dans les aliments, les micro-ondes vous permettent de cuisiner en très peu de temps et avec une économie d'énergie considérable. Adaptées à la cuisson sans graisse, elles conviennent aussi bien à la décongélation qu'au réchauffement des aliments, tout en conservant intacte l'apparence et le parfum d'origine. La fonction micro-ondes peut également être combinée avec des fonctions traditionnelles, avec tous les avantages qui en découlent. Idéal pour tous les types d'aliments.



2 lampes halogènes : La présence de 2 lampes halogènes disposées asymétriquement rend l'espace intérieur encore plus lumineux, éliminant les coins sombres.