FQ60BDF

Famille	Réfrigérateurs
Installation	Pose libre
Catégorie	4 portes
Système Froid Ventilé total	Total
Type de refroidissement	Réfrigérateur froid brassé, congélateur froid ventilé - Deux circuits de refroidissement
Dégivrage	Automatique
Type de charnières	Standard
Code EAN	8017709293338

Esthétique

Couleur	Blanc
Esthétique	Universelle
Design	Plat
Matériau de la porte	Tôle d'acier
Poignée	Externe
Type de poignée	Fixe
Couleur de la poignée	Silver
Couleur du logo	Chromé
Matériau des parois latérales	Tôle d'acier
Couleur des parois latérales	Blanc
Logo	Appliqué
Couleur des finitions des balconnets	Silver
Couleur des finitions des tiroirs	Silver
Couleur des finitions des clayettes en verre	Silver
Afficheur	LED
Position de l'afficheur	Externe (sur la porte)
Couleurs disponibles	Inox, Noir

Caractéristiques réfrigérateur

Nombre de clayettes réglables	2
Nombre de bacs à légumes	2
Type de clayettes réglables	Verre
Type de bac à légumes	Sur glissières/rails
Dessus bac à légumes	Oui
Type de dessus bac à légumes	Verre
Zone Extra Fresh 0°C	Oui
Eclairage interne réfrigérateur	Oui
Type d'éclairage interne réfrigérateur	LED

Contre-porte réfrigérateur

Nombre de balconnets avec couvercle transparent	2	**Nombre de balconnets porte-bouteilles**	2
Nombre de balconnets réglables	2		

Autres caractéristiques réfrigérateur

Accessoires réfrigérateur	Casier à oeufs	**Turbine**	Oui
Système "Frais Actif" par lampes LED bleues	Oui	**Ioniseur**	Oui
Airplus, système d'aération multiple	Oui	**Filtre à odeurs antibactérien**	Oui

Caractéristiques congélateur

Nombre de tiroirs	3	**Type d'éclairage interne congélateur**	LED
Nombre de clayettes	2	**Type de clayette**	Verre
Eclairage interne congélateur	Oui		

Autres caractéristiques congélateur

Fabrique à glaçons manuelle Twister	Oui	**Compartiment congélation rapide**	Oui
Fabrique à glaçons	Manuel		

Autres caractéristiques techniques

Fonctions de l'afficheur	Vacances, Congélation rapide, Refroidissement rapide, Eco, Sécurité enfants
Touche congélation rapide	Oui
Témoin alarme température	Oui
Alarme porte ouverte	Oui
Alarme température	Oui
Joint antibactérien	Oui
Type de contrôle de la température	Electronique
Nombre de compresseurs	1
Type de gaz réfrigérant	R600a
Type compresseur	Compresseur à capacité variable (Inverter)
Quantité de réfrigérant (gr)	72 g
Agent d'expansion pour mousses isolantes	Cyclopentane

Performance / Etiquette énergétique - Reg. 2019

Consommation d'énergie annuelle	406 kWh/a	**Autonomie en cas de coupure de courant**	10 h
Classe énergétique	F	**4 étoiles - Capacité de congélation**	4.6 Kg/24h
Classe d'émissions acoustiques dans l'air	C	**4 étoiles - Capacité de congélation**	4.6 Kg/24h
Volume net total	572 l	**Classe climatique**	SN, T
Somme des volumes du (des) compartiment(s) congélation	196 l	**EEI**	125 %
Somme des volumes du (des) compartiment(s) Extra Fresh et du (des) compartiment(s) frais	376 l		

Raccordement électrique

Type de prise	(F;E) Schuko	**Tension (V)**	230 V
Puissance nominale	200 W	**Fréquence (Hz)**	50 Hz
Intensité (A)	0.8 A	**Longueur du câble d'alimentation (cm)**	240 cm

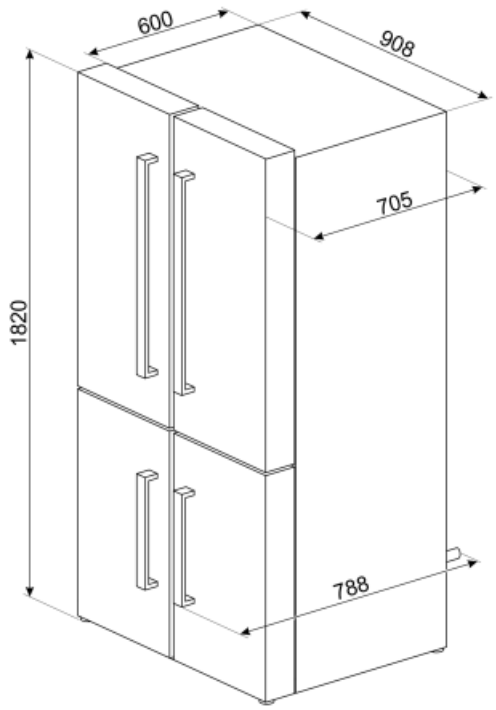

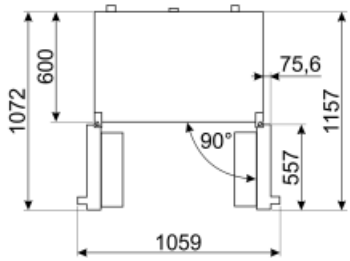

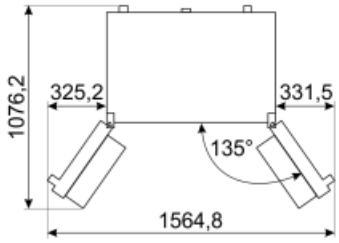

Symbols glossary (TT)

4 étoiles

Le système Actif Ion de Smeg neutralise les bactéries, les moisissures et les impuretés responsables des odeurs désagréables et de la détérioration des aliments. Grâce à la génération d'ions libérés à l'intérieur du réfrigérateur, un processus naturel de purification de l'air est activé, permettant également une conservation plus durable des aliments.

Dégivrage automatique : Le réfrigérateur se dégivre automatiquement. L'eau issue de ce dégivrage ne doit pas être récupérée car le réfrigérateur est équipé d'un système d'évaporation.

Traitement antibactérien : Plusieurs modèles de réfrigérateurs Smeg sont dotés un traitement antibactérien pour assurer une meilleure hygiène.

Verrouillage commandes : L'option verrouillage des commandes, présente sur différents types de produits, permet de verrouiller toutes les fonctions et programmes sélectionnés ainsi que les commandes, pour une sécurité totale, notamment en présence d'enfants.

Afficheur LED : Pour optimiser les performances et simplifier au maximum l'utilisation de l'appareil, certaines machines à laver et certains réfrigérateurs sont équipés d'un afficheur LED qui permet de visualiser l'état de fonctionnement du produit.

Fonction Economie : La fonction Economie analyse l'utilisation du réfrigérateur pendant la période d'activation et optimise les cycles de travail, pour minimiser la dépense d'électricité.

Classe énergétique F

A+ : Les produits Smeg, en classe énergétique A, A+, A++ et A+++, permettent de réduire la consommation d'énergie tout en gardant une efficacité maximale et en garantissant un meilleur respect de l'environnement.

Brassé : Système de ventilation de refroidissement qui permet à l'air à l'intérieur du réfrigérateur d'être constamment et uniformément réparti.

Congélation rapide : La fonction de congélation rapide permet de congeler de grandes quantités d'aliments frais en très peu de temps. En l'activant quelques heures avant, le congélateur abaisse la température et, après quelques heures, reprend automatiquement son fonctionnement normal.

Fonction vacances : Cette fonction est particulièrement utile en cas d'absence prolongée du domicile, vous permet de désactiver le fonctionnement du service de réfrigération et de ne garder en service que le congélateur.

Eclairage intérieur LED : L'éclairage intérieur LED assure à la fois des économies d'énergie et un éclairage d'ambiance.

Zone Extra Fresh 0°C : Dans la Zone Extra Fresh0°C, une température interne constante entre 0°C et +3°C est maintenue, ce qui n'altère pas les qualités organoleptiques de l'aliment et permet de le conserver frais même après plusieurs jours. Il est idéal pour conserver le poisson, la viande, les produits laitiers et les aliments facilement périssables.

L'évolution de Smeg vers des modèles plus intelligents et plus écologiques a conduit au choix de la technologie Inverter, qui réduit considérablement la consommation.

Système de refroidissement Multiflow : Le système de ventilation Multiflow permet de répartir l'air à l'intérieur du réfrigérateur de façon constante et uniforme.

Le système « Active Fresh » éclaire d'une lumière bleue les tiroirs des aliments frais, prolongeant la durée de conservation des fruits et légumes.